MAUTORDNUNG FÜR DIE AUTOBAHNEN UND SCHNELLSTRASSEN ÖSTERREICHS

**Genehmigt gemäß § 14 Abs 2 Bundesstraßen-Mautgesetz 2002
sowie hinsichtlich Teil A II Mautordnung erlassen durch die Bundesministerin für Klimaschutz, Umwelt, Energie, Mobilität, Innovation und Technologie
im Einvernehmen mit dem Bundesminister für Finanzen**

GZ: 325.009/1-I/K2-2003

zuletzt

2024-0.805.679

Gültig mit 22.11.2024

Version 81

Inhaltsverzeichnis

INHALTSVERZEICHNIS 2
PRÄAMBEL 8
TEIL A I: MAUTORDNUNG FÜR EINSPURIGE KRAFTFAHRZEUGE UND MEHRSPURIGE KRAFTFAHRZEUGE MIT EINER TECHNISCH ZULÄSSIGEN GESAMTMASSE VON NICHT MEHR ALS 3,5 TONNEN 10
1 ALLGEMEINE BESTIMMUNGEN 10
1.1 BEGRIFFSDEFINITIONEN 10
1.2 ANWENDUNGSBEREICH 10
1.3 VIGNETTENPFLICHT 11
1.3.1 Vignettenpflichtiges Straßennetz 11
1.3.2 Beschilderung 13
1.3.3 Ausnahmen von der Vignettenpflicht 14
1.4 VIGNETTENPREISE 17
1.5 DAUER DER BENÜTZUNGSBERECHTIGUNG 17
1.5.1 Jahresvignette 17
1.5.2 Zweimonatsvignette 17
1.5.3 Zehntagesvignette 18
1.5.4 Eintagesvignette 18
1.6 ERLEICHTERUNGEN 19
1.6.1 Gratisvignette für Menschen mit Behinderung 19
1.6.2 Erstattungsanspruch von bezogenen Vignetten für Menschen mit Behinderung 19
1.7 MITWIRKUNGSPFLICHTEN 20
1.8 KONTROLLE DER EINHALTUNG DER VIGNETTENPFLICHT 20
1.8.1 Kontrolle durch Mautaufsichtsorgane 20
1.8.2 Automatische Vignettenkontrolle 22
1.9 MAUTPRELLEREI 23
1.9.1 Strafbarkeit des Mautprellens 23
1.9.2 Unterbleiben der Bestrafung 23
1.9.3 Ersatzmaut 23
1.10 VERLETZUNG DER ANHALTEPFLICHT 26
1.11 DATENSCHUTZ UND DATENSICHERHEIT 26
1.12 GERICHTSSTAND UND ANWENDBARES RECHT 27
1.13 ZUSTÄNDIGKEIT UND KUNDENSERVICE (ASFINAG Service Center) 27
2 WEITERFÜHRENDE BESTIMMUNGEN BEI VERWENDUNG DER KLEBEVIGNETTE 27
2.1 VERKAUF BZW. VERTRIEB DER KLEBEVIGNETTE 27
2.2 KLEBEVIGNETTENANBRINGUNG 27
2.2.1 Art und Ort der Anbringung der Klebevignette 27
2.2.2 Zulässigkeit des bloßen Mitführens 28
2.3 FÄLLE, DIE ZUM ERSATZ EINER KLEBEVIGNETTE BERECHTIGEN 29
3 WEITERFÜHRENDE BESTIMMUNGEN BEI VERWENDUNG DER DIGITALEN VIGNETTE 30
3.1 VERFÜGBARKEIT DER DIGITALEN VIGNETTE 30
3.2 BEZUG DER DIGITALEN VIGNETTE 30
3.2.1 Bezug der Digitalen Vignette über den ASFINAG-Mautshop sowie autorisierte Online-Vertriebspartner 30
3.2.2 Bezug der Digitalen Vignette an ASFINAG-Vertriebsautomaten 32
3.2.3 Bezug der Digitalen Vignette bei ASFINAG-Mautstellen und Vertriebsstellen 33
3.2.4 Zahlungsmittel 33

3.2.5 Weitere Services 34
3.2.6 Nutzungsbedingungen 35
3.3 RÜCKTRITTSRECHT 35
3.4 BESONDERHEITEN BEI BEZUG EINER DIGITALEN VIGNETTE DURCH UNTERNEHMER 36
3.5 ÄNDERUNGSMÖGLICHKEITEN VOR BEGINN DER GÜLTIGKEIT EINER DIGITALEN VIGNETTE 36
3.6 UMREGISTRIERUNG AB BEGINN DER GÜLTIGKEIT 37
3.6.1 Umregistrierung ohne Angabe von Gründen 37
3.6.2 Umregistrierung in bestimmten Anlassfällen 38
3.6.3 Bedingte Umregistrierung im ASFINAG-Mautshop 39
3.6.4 Umregistrierung über das ASFINAG Service Center 40
3.6.5 Umregistrierung bei ASFINAG-Mautstellen und ausgewählten Vertriebsstellen 41
3.6.6 Umregistrierung der Digitalen Vignette und der Digitalen Streckenmaut 41

TEIL A II: MAUTORDNUNG FÜR EINSPURIGE KRAFTFAHRZEUGE UND MEHRSPURIGE KRAFTFAHRZEUGE MIT EINER TECHNISCH ZULÄSSIGEN GESAMTMASSE VON NICHT MEHR ALS 3,5 TONNEN FÜR DIE BESTEHENDEN STRECKENMAUTEN AM ÖSTERREICHISCHEN AUTOBAHNEN- UND SCHNELLSTRASSENNETZ: A 9, A 10, A 11, A 13, S 16 43
1 ALLGEMEINE BESTIMMUNGEN 43
1.1 BEGRIFFSDEFINITIONEN 43
1.2 ANWENDUNGSBEREICH 43
1.3 GERICHTSSTAND UND ANWENDBARES RECHT 44
1.4 ZUSTÄNDIGKEIT UND KUNDENSERVICE (ASFINAG Service Center) 44
2 ENTRICHTUNG DER STRECKENMAUT 45
2.1 MAUTPFLICHTIGE STRECKEN 45
2.1.1 Bezeichnung der Streckenmaut-Abschnitte und Mautstellen 45
2.1.2 Beschilderung 46
2.2 SPURFÜHRUNG 46
2.2.1 Geschlossener Spurbetrieb A 9, A 10, A 11, A 13, S 16 46
2.2.1.1 Gemischter Spurbetrieb an den Nebenmautstellen A 10 und A 13 47
2.2.2 Offener Spurbetrieb 48
2.2.2.1 Offener Spurbetrieb auf A 10, A 11 und S 16 48
2.2.2.2 Offener Spurbetrieb auf A 9 48
2.2.2.3 Offener Spurbetrieb an der Mautstelle Schönberg A 13 49
2.2.2.4 Offener Spurbetrieb auf der S 16 50
2.2.3 Besondere Mitwirkungspflichten A 9, A 13 und S16 50
2.3 AUSNAHMEN VON DER MAUTPFLICHT 51
2.3.1 Permanente Ausnahmen 51
2.3.2 Zeitlich begrenzte Ausnahmen 52
2.3.2.1 Ausnahmen bei humanitären Hilfstransporten 52
2.3.2.2 Ausnahmen auf Ersuchen des Bundesministeriums für Inneres im Rahmen des staatlichen Krisen und- Katastrophenschutzmanagements oder der internationalen Katastrophenhilfe 53
3 TARIFE 53
3.1 ALLGEMEINE MAUTTARIFE 53
3.1.1 A 9 Gleinalm und A 9 Bosruck 53
3.1.2 A 10 Tauern/Katschberg 54
3.1.3 A 11 Karawanken 54
3.1.4 A 13 Brenner 54
3.1.5 S 16 Arlberg Straßentunnel 55
3.2 TARIFARTEN 55
3.2.1 Einzelfahrt 55
3.2.2 Jahreskarte 55

3.2.3 Mehrfahrtenkarte 55
3.2.4 Mehrfahrtenkarte für Pendler 55
3.2.5 Mehrfahrtenkarte für Menschen mit Behinderung 56
3.2.6 Mehrfahrtenkarte für Menschen mit Behinderung auf der A 13 56
3.2.7 A 13 Monatskarte 57
3.2.8 A 13 Mehrfahrtenkarte für Anrainer 57
3.2.9 14-Fahrten-Monatskarte auf der A 11 57
3.3 VERLUST VON KRAFTFAHRZEUGKENNZEICHENGEBUNDENEN KARTEN 57
4 MÖGLICHKEITEN ZUR ENTRICHTUNG 57
4.1 BEZAHLUNG VOR ORT AN DER ASFINAG-MAUTSTELLE 57
4.2 BEZUG IM VORVERKAUF 58
4.2.1 Bezug über den ASFINAG-Mautshop und autorisierte Online-Vertriebspartner: Bezahlung im Voraus – Pre-Pay 58
4.2.2 Vorab-Registrierung im ASFINAG-Mautshop und bei autorisierten Online-Vertriebspartnern: Bezahlung im Nachhinein – Digitale Streckenmaut FLEX 58
4.2.3 Bezug an ASFINAG-Vertriebsautomaten 59
4.2.4 Bezug an Vertriebsstellen 59
4.2.5 Zahlungsmittel 60
4.3 WEITERE SERVICES („Mein Konto“) 60
4.3.1 Allgemeine Services 60
4.3.2 Digitales Abo im persönlichen Benutzerkonto („Mein Konto“) 60
4.3.3 Bezahlung von Einzelfahrten im Nachhinein (Digitale Streckenmaut FLEX) im persönlichen Benutzerkonto („Mein Konto“) 61
4.4 Nutzungsbedingungen 61
4.5 RÜCKTRITTSRECHT 62
4.6 BESONDERE BESTIMMUNGEN FÜR UNTERNEHMER 62
4.7 ÄNDERUNGSMÖGLICHKEITEN 62
4.8 UMREGISTRIERUNG AB BEGINN DER GÜLTIGKEIT 63
4.8.1 Umregistrierung ohne Angabe von Gründen 63
4.8.2 Umregistrierung in bestimmten Anlassfällen 64
4.8.3 Allgemeine Bestimmungen zur Umregistrierung 65
4.8.4 Umregistrierung der Digitalen Vignette und der Digitalen Streckenmaut 66
5 DATENSCHUTZ UND DATENSICHERHEIT 66
6 KONTROLLE DER ORDNUNGSGEMÄSSEN ENTRICHTUNG DER STRECKENMAUT 67
6.1 MAUTAUFSICHTSORGANE 67
6.2 EINZUG VON KRAFTFAHRZEUGKENNZEICHENGEBUNDENEN KARTEN 68
7 MAUTPRELLEREI 68
7.1 STRAFBARKEIT DER MAUTPRELLEREI UND DES VERSTOßES GEGEN EIN NACH DER STVO VERORDNETES FAHRVERBOT 68
7.2 UNTERBLEIBEN DER BESTRAFUNG 69
7.3 ERSATZMAUT 69
7.3.1 Art der Begleichung 69
7.3.1.1 Aufforderung durch Mautaufsichtsorgane 70
7.3.1.2 Aufforderungsverfahren im Nachhinein 70
7.3.2 Höhe der Ersatzmaut 70
7.3.3 Weiterfahrt 71
7.3.4 Begleichung der Ersatzmaut 72
8 VERLETZUNG DER ANHALTEPFLICHT 72

TEIL B: MAUTORDNUNG FÜR MEHRSPURIGE KRAFTFAHRZEUGE MIT EINER TECHNISCH ZULÄSSIGEN GESAMTMASSE VON MEHR ALS 3,5 TONNEN 73
1 ALLGEMEINES 73
2 ANWENDUNGSBEREICH 74
3 MAUTPFLICHT 74
3.1 Mautpflichtiges Straßennetz 74
3.1.1 Bereiche mit bestehenden Streckenmauten 75
3.1.2 Mautpflicht in Baustellenbereichen 77
3.1.3 Befristete Zu- und Abfahrten gemäß § 26 Abs 2 Bundesstraßengesetz 77
3.2 Beschilderung 78
3.3 Ausnahmen von der Mautpflicht 78
3.3.1 Permanente Ausnahmen 78
3.3.2 Zeitlich begrenzte Ausnahmen 80
3.3.3 Besondere Ausnahmen 81
3.4 Erleichterungen für Menschen mit Behinderung 82
4 MAUTTARIFE 82
5 ANMELDUNG ZUM UND ABMELDUNG VOM MAUTSYSTEM 85
5.1 Allgemeines 85
5.2 Deklaration tarifrelevanter Merkmale (CO_2-Emissionsklasse, EURO-Emissionsklasse) 85
5.2.1 Deklaration der CO_2-Emissionsklasse 87
5.2.2 Deklaration der EURO-Emissionsklasse 88
5.2.3 Nachweisführung und -prüfung tarifrelevanter Merkmale (CO_2-Emissionsklasse, EURO-Emissionsklasse) 89
5.2.4 Dokumente, die zum Nachweis tarifrelevanter Merkmale (CO_2-Emissionsklasse, EURO-Emissionsklasse) geeignet sind 94
5.2.5 Erneute Deklaration tarifrelevanter Merkmale 95
5.3 GO-Vertriebsstellen 96
5.4 Bearbeitungsentgelt 96
5.5 Zahlungsverfahren 97
5.5.1 Allgemeines 97
5.5.2 Zum Post-Pay-Verfahren 97
5.5.3 Zum Pre-Pay-Verfahren 97
5.6 Datenspeicherung 98
5.6.1 Allgemeines 98
5.6.2 Verpflichtung zur umgehenden Bekanntgabe von Änderungen der gemäß Punkt 5.6.1 zu speichernden Daten 98
5.6.3 Verkauf von Kraftfahrzeugen 99
5.6.4 Vermietung von Kraftfahrzeugen 101
5.6.5 Wechselkennzeichen 102
5.6.6 Probe- und Überstellungsfahrten 103
5.7 Bestimmungen zur GO-Box 106
5.7.1 Allgemeines 106
5.7.2 Gültigkeitsdauer der GO-Box, Garantie, Austausch, Kostentragung und Rückruf 107
5.7.3 Diebstahl, Verlust und Sperre der GO-Box 108
5.7.4 Abmeldung, Rückgabe und Verfall von Mautguthaben 109
5.7.5 Transport von GO-Boxen ohne Bestehen einer Mautpflicht 110
6 EINZELLEISTUNGSINFORMATION UND SAMMELRECHNUNG 110
6.1 Einzelleistungsinformationen 110
6.2 Sammelrechnung 111
7 NACHENTRICHTUNG DER MAUT 111
7.1 Nachzahlung bei GO-Vertriebsstellen / Mautaufsichtsorganen 111

7.2 Zentrale Nachzahlung bei Verwendung einer falschen Kategorie oder falschen Tarifgruppe.. 112
7.3 Nachverrechnung 113
8 PFLICHTEN DER KRAFTFAHRZEUGLENKER 114
8.1 Ordnungsgemäße Anbringung der GO-Box 114
8.2 Ordnungsgemäße Bedienung der GO-Box 115
8.2.1 Beispielhafte Darstellung der GO-Box 115
8.2.2 Deklarierung und Einstellung der Kategorie (ausgenommen bei Omnibussen sowie bei Wohnmobilen) 116
8.2.3 Deklarierung und Einstellung der Kategorie bei Omnibussen und Wohnmobilen 116
8.2.4 Überprüfung der Funktionstüchtigkeit der GO-Box 117
9 ÜBERWACHUNG DER EINHALTUNG DER MAUTPFLICHT 120
9.1 Mautaufsichtsorgane und deren Befugnisse 120
9.2 Ausweise der Mautaufsichtsorgane 121
9.3 Kontrollfahrzeuge der Mautaufsichtsorgane 122
10 MAUTPRELLEREI 122
10.1 Strafbarkeit des Mautprellens 122
10.2 Unterbleiben der Bestrafung 123
10.3 Ersatzmaut 123
10.3.1 Art der Begleichung 123
10.3.2 Höhe der Ersatzmaut 124
10.3.3 Einleitung eines Verwaltungsstrafverfahrens 125
11 DATENSCHUTZ UND DATENSICHERHEIT 125
12 VERLETZUNG DER ANHALTEPFLICHT 125
13 GERICHTSSTAND UND ANWENDBARES RECHT 125
14 ZUSTÄNDIGKEIT UND KUNDENSERVICE (ASFINAG SERVICE CENTER) 125
15 TARIFGRUPPE FÜR OMNIBUSSE AB 1.1.2025 126
15.1 Deklaration der Eigenschaft des Fahrzeugs als Omnibus 126
15.2 Nachweisführung und -prüfung der Eigenschaft des Fahrzeugs als Omnibus 126

TEIL C: INTEROPERABILITÄT 127
1 ZULASSUNG VON FAHRZEUGGERÄTEN DES SCHWEIZER LSVA-MAUTSYSTEMS 127
1.1 Allgemeines 127
1.2 Bestimmungen zum Fahrzeuggerät 128
1.3 Anmeldung 128
1.3.1 Anmeldeverfahren 128
1.3.2 Deklaration tarifrelevanter Merkmale (CO_2-Emissionsklasse, EURO-Emissionsklasse) und Datenänderung 128
1.4 Datenaustausch 129
1.5 Pflichten der Kraftfahrzeuglenker 129
1.5.1 Ordnungsgemäße Anbringung und Bedienung des Fahrzeuggerätes sowie Einstellung der Kategorie am Fahrzeuggerät 129
1.5.2 Überprüfung der Funktionstüchtigkeit des Fahrzeuggerätes 129
1.6 Signalisierungen des Fahrzeuggerätes 130
1.7 Abmeldung 130
2 ZWEI-VERTRAGS-INTEROPERABILITÄT MIT DEUTSCHLAND („TOLL2GO“) 130
2.1 Allgemeines 130
2.2 Voraussetzung für die Nutzung des Dienstes in Österreich 131
2.3 Anmeldung 131
2.3.1 Erstanmeldung 131
2.3.2 Umstieg von einer österreichischen GO-Box auf die TC-OBU 133

2.3.3 Deklaration tarifrelevanter Merkmale (CO_2-Emissionsklasse, EURO-Emissionsklasse) 134
2.3.4 Fahrzeugdeklaration 135
2.4 Ablehnungsrecht 136
2.5 Datenspeicherung / Datenaustausch 136
2.6 Datenänderungen.....137
2.7 Verkauf und Vermietung von Kraftfahrzeugen.....137
2.8 Bestimmungen zur TC-OBU 138
2.9 GO-Vertriebsstellen 138
2.10 Abmeldung der TC-OBU 139
2.11 Nachentrichtung der Maut 139
2.12 Pflichten der Kraftfahrzeuglenker 140
2.12.1 Ordnungsgemäße Anbringung und Bedienung der TC-OBU sowie Einstellung der Kategorie auf der TC-OBU 140
2.12.2 Überprüfung der Funktionstüchtigkeit der TC-OBU.....140
2.12.3 Signaltöne der TC-OBU 140
3 ZULASSUNG VON FAHRZEUGGERÄTEN, DIE IM ZUGE DES EUROPEAN ELECTRONIC TOLL SERVICE („EETS“) FÜR DIE MAUTENTRICHTUNG IN ÖSTERREICH FREIGESCHALTET SIND 142
3.1 European Electronic Toll Service (EETS) 142
3.2 Bestimmungen zum Fahrzeuggerät (EETS-OBU) 142
3.3 Anmeldung und Abmeldung zum EETS.....143
3.4 Datenspeicherung / Datenaustausch 143
3.4.1 Ordnungsgemäße Mautentrichtung mit der EETS-OBU 143
3.4.2 Nicht-ordnungsgemäße Mautentrichtung mit der EETS-OBU.....144
3.5 Mitwirkungspflichten.....144
3.5.1 Fahrzeugdeklaration 144
3.5.2 Anbringung und Bedienung der EETS-OBU.....144
3.5.3 Deklarierung und Einstellung der Kategorie 144
3.5.4 Überprüfung der Funktionstüchtigkeit der EETS-OBU 145
3.5.5 Signaltöne der EETS-OBU 145
3.6 Nachentrichtung der Maut 146
3.7 Zuständigkeiten und Services.....146
3.7.1 EETS-Anbieter (EA) 146
3.7.2 GO-Vertriebsstellen 147
3.7.3 ASFINAG Service Center 147
3.7.4 Besonderheiten 147
3.8 Verwendung der österreichischen GO-Box.....147

PRÄAMBEL

Mit dem aufgrund des ASFINAG-Ermächtigungsgesetzes 1997, BGBl I Nr. 113/1997, abgeschlossenen Fruchtgenussvertrag wurde der Autobahnen- und Schnellstraßen-Finanzierungs-Aktiengesellschaft (ASFINAG) das Fruchtgenussrecht an allen Autobahnen und Schnellstraßen in Österreich übertragen. Die ASFINAG hat somit das Recht, an allen dem Fruchtgenussrecht unterliegenden Bundesstraßen und Bundesstraßenabschnitten in Österreich von sämtlichen Nutzern Maut einzuheben. Die ASFINAG ist eine auf Grund des ASFINAG-Gesetzes, BGBl Nr. 591/1982, eingerichtete Aktiengesellschaft, deren Aktien zur Gänze im Eigentum der Republik Österreich stehen.

Verweise auf Bundesgesetze beziehen sich – sofern nichts anderes angeführt wird – auf das jeweilige Bundesgesetz in der jeweils gültigen Fassung.

1. Gemäß den Bestimmungen des Bundesstraßen-Mautgesetzes 2002 (BStMG), BGBl I Nr. 109/2002, ist die ASFINAG berechtigt, **auf allen Autobahnen und Schnellstraßen** von den Benützern dieser Straßen, abhängig von der technisch zulässigen Gesamtmasse eines Kraftfahrzeuges, eine zeitabhängige Maut oder eine fahrleistungsabhängige Maut einzuheben. Mautpflicht besteht auch hinsichtlich all jener Flächen, die Bestandteile von Bundesstraßen im Sinne des § 3 des Bundesstraßengesetzes 1971 (BStG) sind.

   Gemäß § 14 Abs 1 BStMG hat die ASFINAG Bestimmungen über die Benützung mautpflichtiger Autobahnen und Schnellstraßen in einer Mautordnung festzulegen. Die vorliegende Mautordnung enthält

   - allgemeine Bestimmungen für die Entrichtung der **zeitabhängigen Maut** für Kraftfahrzeuge, deren technisch zulässige Gesamtmasse **nicht mehr als 3,5 Tonnen** beträgt (Teil A I), wobei die Einhebung bzw. die Durchführung der damit zusammenhängenden operativen Aufgaben (Service-Center für den Bereich Vignette, Vignettenproduktion, Vignettenvertrieb etc.) durch die ASFINAG Maut Service GmbH, Alpenstraße 99, 5020 Salzburg, Österreich bzw. durch die ASFINAG Service GmbH, Traunuferstraße 9, 4052 Ansfelden, Österreich und die ASFINAG Alpenstraße GmbH, Rennweg 10 A, 6020 Innsbruck, Österreich im Namen und auf Rechnung der ASFINAG erfolgt, sowie
   - allgemeine Bestimmungen für die Entrichtung der **fahrleistungsabhängigen Maut** für Kraftfahrzeuge, deren technisch zulässige Gesamtmasse **mehr als 3,5 Tonnen** beträgt (Teil B und C), wobei das vollelektronische Mautsystem zur Einhebung der fahrleistungsabhängigen Maut durch die ASFINAG Maut Service GmbH, Alpenstraße 99, 5020 Salzburg, Österreich betrieben wird bzw. die Durchführung der damit zusammenhängenden operativen Aufgaben durch die ASFINAG Maut Service GmbH, Alpenstraße 99, 5020 Salzburg, Österreich bzw. durch die ASFINAG Service GmbH, Traunuferstraße 9, 4052 Ansfelden, Österreich und die ASFINAG Alpenstraße GmbH, Rennweg 10 A, 6020 Innsbruck, Österreich im Namen und auf Rechnung der ASFINAG erfolgt.

2. Durch Erlass der Bundesministerin für Klimaschutz, Umwelt, Energie, Mobilität, Innovation und Technologie im Einvernehmen mit dem Bundesminister für Finanzen gegenüber der ASFINAG werden die allgemeinen Bestimmungen und Mautentgelte hinsichtlich der Streckenmaut zu den Streckenmaut-Abschnitten der A 9, A 10, A 11, A 13 und S 16 erlassen. Die in § 32 BStMG angeführten gesetzlichen Grundlagen für die Einhebung von **Streckenmaut** werden im Folgenden nach Streckenmaut-Abschnitten dargestellt:

   A 9 Pyhrn Autobahn: Streckenmaut wird zwischen der Anschlussstelle Spital am Pyhrn und der Anschlussstelle Ardning (Bosrucktunnel) sowie zwischen dem Knoten St. Michael und der Anschlussstelle Übelbach (Gleinalmtunnel) eingehoben. Die Ermächtigung zur Einhebung eines Entgelts ist in § 2 Abs 1 Pyhrn Autobahn-Finanzierungsgesetz, BGBl Nr. 479/1971, geregelt.

   A 10 Tauern Autobahn: Streckenmaut wird zwischen der Anschlussstelle Flachau und der Anschlussstelle Rennweg am Katschberg eingehoben. Die bemautete Strecke beinhaltet den Tauern- und den Katschbergtunnel. Die Ermächtigung zur Einhebung eines Entgelts ist in § 2 Abs 1 Tauernautobahn-Finanzierungsgesetz, BGBl Nr. 115/1969, geregelt.

   A 11 Karawanken Autobahn: Streckenmaut wird zwischen der Anschlussstelle St. Jakob im Rosental und der Staatsgrenze zu Slowenien (Karawankentunnel) eingehoben. Die Ermächtigung zur Einhebung eines Entgelts ist in Artikel 12 des Staatsvertrages über den Karawankentunnel (BGBl. 441/1978) und in § 2 des Karawanken Autobahn-Finanzierungsgesetzes, BGBl Nr. 442/1978, geregelt.

   A 13 Brenner Autobahn: Streckenmaut wird zwischen dem Knoten Innsbruck-Amras bzw. Innsbruck-Wilten und der Staatsgrenze zu Italien am Brennerpass eingehoben. Die Ermächtigung zur Einhebung eines Entgelts ist in § 1 Abs 1 des Bundesgesetzes betreffend die Finanzierung der Autobahn Innsbruck-Brenner, BGBl Nr. 135/1964, geregelt.

   S 16 Arlberg Schnellstraße: Streckenmaut wird zwischen den Anschlussstellen St. Anton am Arlberg und Langen am Arlberg eingehoben. Die bemautete Strecke beinhaltet den Arlbergtunnel. Die Ermächtigung ist in § 2 Abs 1 Arlberg Schnellstraße-Finanzierungsgesetz, BGBl Nr. 113/1973, geregelt.

   Die Streckenmaut wird durch die ASFINAG Maut Service GmbH, Alpenstraße 99, 5020 Salzburg, Österreich im Namen und auf Rechnung der ASFINAG eingehoben.

   Die Einhebung der Streckenmaut für Kraftfahrzeuge mit einer technisch zulässigen Gesamtmasse von nicht mehr als 3,5 Tonnen ist in Teil A II dieser Mautordnung geregelt.

3. Teil A I, Teil B und Teil C dieser Mautordnung wurden gemäß § 14 Abs 2 BStMG von der Bundesministerin für Klimaschutz, Umwelt, Energie, Mobilität, Innovation und Technologie im Einvernehmen mit dem Bundesminister für Finanzen genehmigt.

   Teil A II dieser Mautordnung wurde von der Bundesministerin für Klimaschutz, Umwelt, Energie, Mobilität, Innovation und Technologie im Einvernehmen mit dem Bundesminister für Finanzen gegenüber der ASFINAG erlassen.

Soweit sich die im Folgenden verwendeten Bezeichnungen auf natürliche Personen beziehen, gilt die gewählte Form für alle Geschlechter.

TEIL A I: MAUTORDNUNG FÜR EINSPURIGE KRAFTFAHRZEUGE UND MEHRSPURIGE KRAFTFAHRZEUGE MIT EINER TECHNISCH ZULÄSSIGEN GESAMTMASSE VON NICHT MEHR ALS 3,5 TONNEN

1 ALLGEMEINE BESTIMMUNGEN

1.1 BEGRIFFSDEFINITIONEN

- **Vignette:** Der Begriff „Vignette“ umfasst sowohl die Klebevignette als auch die Digitale Vignette.
- **Gültige Vignette:** Die Maut ist dann ordnungsgemäß entrichtet, wenn für den Zeitraum der Nutzung des mautpflichtigen Straßennetzes entweder eine (der Fahrzeugart entsprechende) gültige Klebevignette ordnungsgemäß am Kraftfahrzeug angebracht ist (Ausnahme siehe Punkt 2.2.2) oder für das Kraftfahrzeugkennzeichen (entsprechend der Fahrzeugart) eine gültige Digitale Vignette ordnungsgemäß im Mautsystem registriert ist.
- **Bestellbestätigung:** Hierbei handelt es sich um ein Dokument, welches beim Erwerb einer Digitalen Vignette (Registrierung im Mautsystem) ausgestellt wird. Dieses Dokument enthält insbesondere Daten zum registrierten Kraftfahrzeugkennzeichen, zur Fahrzeugart und zum Gültigkeitszeitraum, sowie die Produkt-ID, die der eindeutigen Identifizierung der Digitalen Vignette dient.
- **Quittungsallonge:** unterer Abschnitt (Trägerfolie) einer Klebevignette
- **Vignettenart:** fahrzeugbezogene Unterscheidung zwischen Vignetten für einspurige und Vignetten für mehrspurige Kraftfahrzeuge mit einer technisch zulässiger Gesamtmasse von nicht mehr als 3,5 t
- **Vignettenevidenz**: Dabei handelt es sich um ein öffentliches Register, über das jede Person kostenlos durch Eingabe eines Kfz-Kennzeichens abfragen kann, für welchen Zeitraum eine Digitale Vignette oder über eine Digitale Streckenmaut registriert ist. Die Vignettenevidenz ist auf https://evidenz.asfinag.at/ zu finden.
- **Fahrzeugart:** Unterscheidung zwischen einspurigen und mehrspurigen Kraftfahrzeugen mit einer technisch zulässigen Gesamtmasse von nicht mehr als 3,5 t
- **Digitales Abo:** Beim Digitalen Abo handelt es sich um einen unbefristeten Bezug von Digitalen Jahresvignetten bzw. Mehrfahrtenkarten analog einem Abonnementvertrag.

1.2 ANWENDUNGSBEREICH

Die Mautordnung Teil A I gilt für einspurige Kraftfahrzeuge und mehrspurige Kraftfahrzeuge mit einer technisch zulässigen Gesamtmasse von nicht mehr als 3,5 t. Diese unterliegen der zeitabhängigen Maut (Vignette).

Verweise auf die jeweiligen Punkte in diesem Teil A I der Mautordnung beziehen sich – sofern nicht anders gekennzeichnet – immer auf diesen Teil A I der Mautordnung.

Gemäß § 10 Abs 3 letzter Satz BStMG gelten Kraftfahrzeuge mit drei Rädern als einspurige Kraftfahrzeuge.

Für Anhänger, die von mehrspurigen Kraftfahrzeugen mit einer technisch zulässigen Gesamtmasse von nicht mehr als 3,5 t gezogen werden, sowie für Beiwagen einspuriger Kraftfahrzeuge ist keine zeitabhängige Maut zu entrichten.

Mehrspurige Kraftfahrzeuge, die noch nie zum Verkehr zugelassen waren und Probefahrt- oder Überstellungskennzeichen führen, unterliegen der zeitabhängigen Maut, sofern ihr Eigengewicht nicht mehr als 3,5 t beträgt. Bei Fahrten mit Probefahrt- oder Überstellungskennzeichen ist eine Kopie des Typenscheines bzw. eine Bestätigung des Erzeugers oder dessen gemäß § 29 Abs 2 KFG Bevollmächtigten über das Eigengewicht des Kraftfahrzeuges mitzuführen, die bei Aufforderung den Mautaufsichtsorganen vorzuweisen ist. Wird aufgrund dieses Verlangens kein ordnungsgemäßer Nachweis erbracht, gilt das kontrollierte mehrspurige Kraftfahrzeug als ein Kraftfahrzeug mit einem Eigengewicht von mehr als 3,5 t.

Gemäß § 33 Abs 18 Z 8 BStMG gelten Kraftfahrzeuge, die zum Zeitpunkt der Benützung des mautpflichtigen Straßennetzes ein höchstes zulässiges Gesamtgewicht von nicht mehr als 3,5 t aufweisen, bereits vor dem 1.12.2023 erstmals zum Verkehr zugelassen worden sind und bei denen das höchste zulässige Gesamtgewicht vor dem 1.12.2023 mit nicht mehr als 3,5 t festgelegt worden ist, bis zum 31.1.2029 als Fahrzeuge mit einer technisch zulässigen Gesamtmasse von nicht mehr als 3,5 t und unterliegen somit der zeitabhängigen Maut.

1.3 VIGNETTENPFLICHT

1.3.1 Vignettenpflichtiges Straßennetz

Die Benützung der Autobahnen und Schnellstraßen mit mautpflichtigen Kraftfahrzeugen, sofern keine Ausnahmen bestehen, unterliegt einer zeitabhängigen Maut:

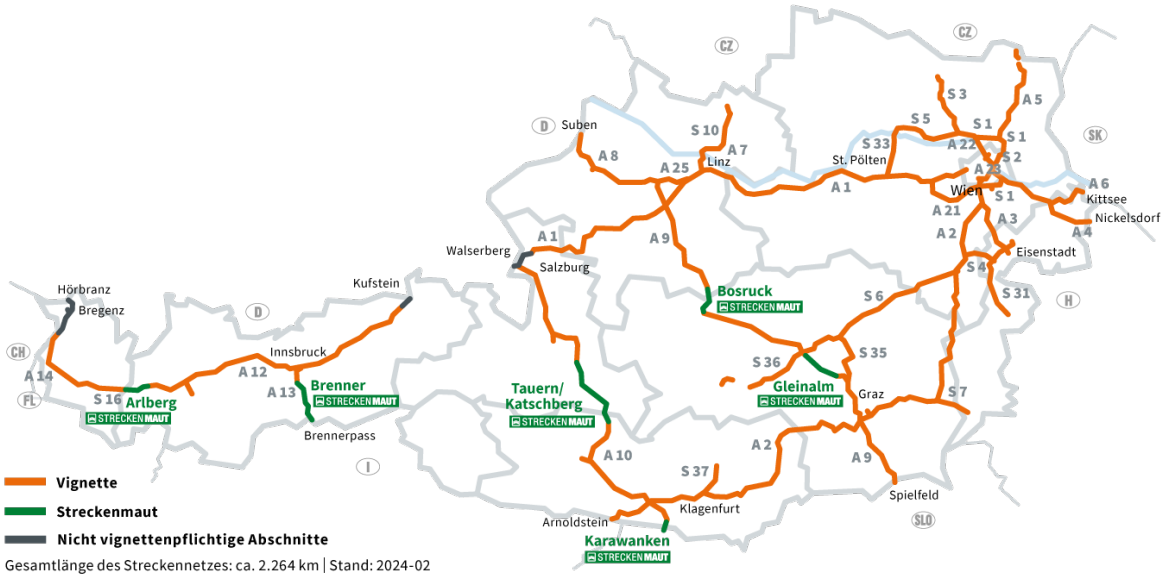

Grafik 1

Ausschnitt Wien:

Grafik 2

Bei Erweiterungen des mautpflichtigen Straßennetzes werden die hinzugekommenen Mautabschnitte in den Anhängen 4 zur Mautordnung (Mautabschnittstarife) festgehalten. Mit Inkrafttreten der in diesen Anhängen zu veröffentlichenden Erweiterungen unterliegen die neuen Mautabschnitte auch der zeitabhängigen Maut.

Nachfolgende Autobahn- und Schnellstraßenabschnitte sind von der Entrichtung einer zeitabhängigen Maut ausgenommen (§ 13 Abs 1a iVm § 33 Abs 15 BStMG):

- A 1 Westautobahn zwischen der Staatsgrenze zu Deutschland am Walserberg und der Anschlussstelle Salzburg Nord
- A 12 Inntalautobahn zwischen der Staatsgrenze zu Deutschland bei Kufstein und der Anschlussstelle Kufstein-Süd
- A 14 Rheintal/Walgau Autobahn zwischen der Staatsgrenze zu Deutschland bei Hörbranz und der Anschlussstelle Hohenems

Die A 26 Linzer Autobahn (derzeit im Bau) unterliegt der Vignettenpflicht erst mit Ablauf jenes Tages, an dem ihr Anschluss an die A 7 Mühlkreis Autobahn über den Knoten Linz-Hummelhof für den Verkehr freigegeben wurde.

Nachfolgende Autobahn- und Schnellstraßenabschnitte sind gemäß § 10 Abs 2 BStMG von der Entrichtung einer zeitabhängigen Maut ausgenommen und unterliegen den Bestimmungen zur Streckenmaut (Streckenmaut-Abschnitte, siehe Mautordnung Teil A II):

- A 9 Pyhrn Autobahn zwischen den Anschlussstellen Spital am Pyhrn und Ardning (Bosrucktunnel) sowie zwischen dem Knoten St. Michael und der Anschlussstelle Übelbach (Gleinalmtunnel)
- A 10 Tauern Autobahn zwischen den Anschlussstellen Flachau und Rennweg am Katschberg (Tauern- und Katschbergtunnel)
- A 11 Karawanken Autobahn zwischen der Anschlussstelle St. Jakob im Rosental und der Staatsgrenze zu Slowenien (Karawankentunnel)
- A 13 Brenner Autobahn

- S 16 Arlberg Schnellstraße zwischen den Anschlussstellen St. Anton am Arlberg und Langen am Arlberg

Folgende Autobahn- oder Schnellstraßenabschnitte sind gemäß der Verordnung der Bundesministerin für Verkehr, Innovation und Technologie über die Ausnahme von Bundesstraßenstrecken von der Mautpflicht (Mautstreckenausnahmenverordnung 2010) von der Pflicht der Entrichtung einer zeitabhängigen Maut ausgenommen:

- S 5 Stockerauer Schnellstraße zwischen dem Knoten Jettsdorf (S 33) und der Anschlussstelle Krems Mitte (Landesstraße B 3, Landesstraße B 37)

1.3.2 Beschilderung

Über die Mautpflicht wird an allen Grenzübergängen auf Bundes- und Landesstraßen mit Kraftfahrzeugverkehr durch Hinweisschilder informiert (Grafik 3a, Grafik 3b):

Grafik 3a*

Grafik 3b*

Zusätzlich wird auch an allen Auffahrten zum mautpflichtigen Straßennetz durch Hinweisschilder über die Mautpflicht informiert (Grafik 4):

Grafik 4*

* Für Kraftfahrzeuge mit einer technisch zulässigen Gesamtmasse von nicht mehr als 3,5 t gilt Vignettenpflicht, „GO“ zeigt die Mautpflicht für Kraftfahrzeuge mit einer technisch zulässigen Gesamtmasse von mehr als 3,5 t an (GO-Maut-Pflicht, siehe Mautordnung Teil B)

Ausnahmen von der Vignettenpflicht gemäß § 13 Abs 1a und 1b BStMG werden durch Zusatzschilder an den Grenzübergängen und Auffahrten im Bereich der betroffenen Abschnitte angezeigt (siehe Grafik 5 am Beispiel der A 14):

Grafik 5*

1.3.3 Ausnahmen von der Vignettenpflicht

1.3.3.1 *Permanente Ausnahmen*

Folgende Kraftfahrzeuge sind permanent von der Vignettenpflicht ausgenommen:

- Kraftfahrzeuge, an denen gemäß § 20 Abs 1 Z 4 und Abs 5 Kraftfahrgesetz 1967 (im Folgenden kurz „KFG“) Scheinwerfer oder Warnleuchten mit blauem Licht sichtbar angebracht sind. Im Fall von Kraftfahrzeugen gemäß § 20 Abs 5 KFG besteht eine Ausnahme von der Vignettenpflicht nur für die Dauer der Verwendung des Scheinwerfers oder der Warnleuchte mit blauem Licht und wenn bei der Verwendung den gemäß § 20 Abs 6 KFG erteilten Auflagen und Bedingungen entsprochen wird. Bei der Rückfahrt von einem Einsatz, bei dem Scheinwerfer oder Warnleuchten mit blauem Licht verwendet wurden, sind diese Fahrzeuge ebenfalls von der Vignettenpflicht ausgenommen.
- Kraftfahrzeuge, an denen gemäß § 20 Abs 5 KFG Scheinwerfer oder Warnleuchten mit blauem Licht sichtbar angebracht sind und die auf gemeinnützige Einrichtungen, deren Aufgaben durch überwiegend ehrenamtlich tätige Mitglieder oder Mitarbeiter besorgt werden, zugelassen sind. Einer Zulassung ist die regelmäßige Verwendung von Kraftfahrzeugen für Zwecke dieser Einrichtungen (oder einer in § 20 Abs 1 Z 4 KFG genannten Einrichtung) gleichzuhalten, wenn an den Kraftfahrzeugen gemäß § 20 Abs 5 KFG Scheinwerfer oder Warnleuchten mit blauem Licht sichtbar angebracht sind. Die jeweilige Einrichtung hat die Ausnahme von der Vignettenpflicht bei der ASFINAG jährlich bis zum 30. September für das Folgejahr schriftlich zu beantragen und dabei durch entsprechende Nachweise zu belegen, dass die in dieser Bestimmung festgelegten Voraussetzungen erfüllt sind und für welche Kraftfahrzeuge die Ausnahme beantragt wird.
- Kraftfahrzeuge von Feuerwehrverbänden, an denen gemäß § 20 Abs 5 KFG Scheinwerfer oder Warnleuchten mit blauem Licht sichtbar angebracht sind
- Heeresfahrzeuge (§ 2 Abs 1 Z 38 KFG 1967)
- Kraftfahrzeuge, die im Rahmen des Übereinkommens zwischen den Vertragsstaaten des Nordatlantikvertrags und den anderen an der Partnerschaft für den Frieden teilnehmenden Staaten über die Rechtsstellung ihrer Truppen („PfP-SOFA“) eingesetzt werden. Werden bei

diesen Fahrten nicht militärische Kraftfahrzeuge eingesetzt, unterliegen diese Kraftfahrzeuge vorläufig der Vignettenpflicht. Die im Zuge dieser Fahrten bezahlte Maut wird von der ASFINAG spesenfrei erstattet. Der Antrag auf Erstattung ist von der jeweils zuständigen staatlichen Behörde nach Abschluss der Fahrten unter Vorlage der entsprechenden Nachweise direkt an die ASFINAG Maut Service GmbH (siehe Anhang 6a) zu richten.

- Kraftfahrzeuge, die in Durchführung von Maßnahmen der Friedenssicherung im Rahmen einer internationalen Organisation, der Organisation für Sicherheit und Zusammenarbeit in Europa oder der Europäischen Union auf Grund eines Beschlusses im Rahmen der gemeinsamen Außen- und Sicherheitspolitik eingesetzt werden. Werden bei diesen Fahrten nicht militärische Kraftfahrzeuge eingesetzt, unterliegen diese Kraftfahrzeuge vorläufig der Vignettenpflicht. Die im Zuge dieser Fahrten bezahlte Maut wird von der ASFINAG spesenfrei erstattet. Der Antrag auf Erstattung ist von der jeweils zuständigen staatlichen Behörde nach Abschluss der Fahrten unter Vorlage der entsprechenden Nachweise direkt an die ASFINAG Maut Service GmbH (siehe Anhang 6a) zu richten.
- Kraftfahrzeuge des öffentlichen Sicherheitsdienstes, der Finanzverwaltung, der Justizwache, ausländischer Sicherheitsbehörden gemäß § 2 Abs 3 des Polizeikooperationsgesetzes, sowie ausländischer Zoll- und Justizbehörden. Beschlagnahmte Kraftfahrzeuge, mit denen das mautpflichtige Straßennetz benutzt wird und an denen ein amtliches Kraftfahrzeugkennzeichen der Finanzverwaltung angebracht wurde, unterliegen nicht der Vignettenpflicht.
- Kraftfahrzeuge eines öffentlichen ausländischen Hilfsdienstes, einer ausländischen Feuerwehr oder eines ausländischen Rettungsdienstes. Für diese Kraftfahrzeuge besteht nur dann eine Ausnahme von der Vignettenpflicht, wenn an den Kraftfahrzeugen Scheinwerfer oder Warnleuchten mit blauem Licht sichtbar außen angebracht sind und nur für die Dauer der Verwendung des Scheinwerfers oder der Warnleuchte mit blauem Licht. Bei der Rückfahrt von einem Einsatz, bei dem Scheinwerfer oder Warnleuchten mit blauem Licht verwendet wurden, sind diese Fahrzeuge ebenfalls von der Vignettenpflicht ausgenommen.

Für Kraftfahrzeuge, die mit Probe- oder Überstellungskennzeichen oder diesen gleichgestellten Kraftfahrzeugkennzeichen das mautpflichtige Straßennetz benützen, besteht keine Ausnahme von der Vignettenpflicht, auch wenn an diesen Kraftfahrzeugen Scheinwerfer oder Warnleuchten mit blauem Licht sichtbar außen angebracht wurden.

Die Autobahnen- und Schnellstraßen-Finanzierungs-Aktiengesellschaft hat kostenlos Vignetten für Heeresfahrzeuge (§ 2 Z 38 KFG 1967), für Kraftfahrzeuge des öffentlichen Sicherheitsdienstes, der Finanzverwaltung und der Justizwache abzugeben, denen gemäß § 48 Abs 1 KFG 1967 ein Deckkennzeichen zugewiesen wurde.

In Zweifelsfällen ist die ASFINAG berechtigt, Nachweise über das Vorliegen der oben angeführten Voraussetzungen für eine Ausnahme zu verlangen.

1.3.3.2 *Zeitlich begrenzte Ausnahmen*

1.3.3.2.1 Ausnahme bei unaufschiebbaren Verkehrsbeschränkungen

Im Falle einer unaufschiebbaren Verkehrsbeschränkung im begleitenden Straßennetz im Sinne des § 44b Abs 1 StVO besteht auf den als Umleitung dienenden Autobahn- oder Schnellstraßenabschnitten keine Vignettenpflicht, soweit die Verkehrsbeschränkung durch die Organe der Straßenaufsicht, des Straßenerhalters, der Feuerwehr, der Gebrechendienste öffentlicher Versorger oder Entsorgungsunternehmen angeordnet und die Zwangsumleitung auf eine Autobahn oder Schnellstraße vorgenommen wird. Wenn das Kraftfahrzeug über keine gültige Vignette verfügt, ist die Autobahn oder Schnellstraße über die nächstmögliche Ausfahrt wieder zu verlassen.

1.3.3.2.2 Ausnahmen bei humanitären Hilfstransporten

Fahrten im Rahmen von humanitären Hilfstransporten in Notstandsfällen, die von Kraftfahrzeugen durchgeführt werden, deren technisch zulässige Gesamtmasse nicht mehr als 3,5 t beträgt, können von der ASFINAG gemäß § 5 Abs 2 BStMG anlassbezogen von der Vignettenpflicht durch Ergänzung dieser Bestimmung ausgenommen werden.

Eine Ausnahme von der Vignettenpflicht für Fahrten im Rahmen von humanitären Hilfstransporten gilt ausnahmslos nur für den Fall, dass ein Anlass im Sinne des § 5 Abs 2 BStMG vorliegt und der konkrete Anlassfall an dieser Stelle in der Mautordnung kundgemacht wird.

Um eine derartige Fahrt ohne Entrichtung der Maut (Anbringung einer Vignette im Sinne von Punkt 2 bzw. Registrierung des Kfz-Kennzeichens im Mautsystem im Sinne von Punkt 3) durchführen zu können, muss zumindest 24 Stunden vor Benützung des mautpflichtigen Straßennetzes per Mail ausnahmeantrag@asfinag.at oder per Fax (+43 1 955 1277) der Ausnahmeantrag (Anhang 3a) ausgefüllt und ordnungsgemäß unterfertigt übermittelt werden (Antrag abrufbar auf https://www.asfinag.at/mautordnung). Der Antragsteller erhält eine schriftliche Bestätigung, die während der mautbefreiten Fahrt mitzuführen und auf Verlangen als Nachweis der Benützungsberechtigung vorzuweisen ist. Eine Ausnahme von der Vignettenpflicht für Fahrten im Rahmen von humanitären Hilfstransporten gilt sowohl für die Hin- als auch die Rückfahrt.

Derzeit geltende Anlassfälle:

Als Anlassfall im Sinne von § 5 Abs 2 BStMG gilt die Notstandssituation aufgrund des bewaffneten Konfliktes in der Ukraine. Unter den Begriff „humanitäre Hilfstransporte“ fallen sowohl Fahrten zum Zweck des Transports von Waren und Gütern als auch Fahrten zum Zweck des Transports von Personen, die als Vertriebene im Sinn der Vertriebenen-Verordnung, BGBl II Nr. 92/2022, gelten. Die Mautbefreiung ist zeitlich unbefristet und gilt ab 1.3.2022.

Aus humanitären Gründen werden aufgrund des bewaffneten Konfliktes in der Ukraine alle Kraftfahrzeuge mit ukrainischem Kfz-Kennzeichen von der Vignettenpflicht befreit. Diese Mautbefreiung ist vorläufig bis zum 31.3.2025 befristet und gilt ab dem Tag der Verlautbarung der Mautordnung im Internet auf https://www.asfinag.at/mautordnung.

1.3.3.2.3 *Ausnahmen auf Ersuchen des Bundesministeriums für Inneres im Rahmen des staatlichen Krisen und- Katastrophenschutzmanagements oder der internationalen Katastrophenhilfe*

Auf Ersuchen des Bundesministeriums für Inneres (BMI) können Fahrten, die von Kraftfahrzeugen mit einer technisch zulässigen Gesamtmasse von nicht mehr als 3,5 t im Rahmen des staatlichen Krisen- und Katastrophenschutzmanagements oder der internationalen Katastrophenhilfe durchgeführt werden, anlassbezogen von der Entrichtung der Maut ausgenommen werden.

Damit derartige Fahrten ohne Verpflichtung zur Entrichtung der Maut (Anbringung einer Klebevignette im Sinne von Punkt 2 oder Registrierung des Kfz-Kennzeichens im Mautsystem im Sinne von Punkt 3) durchgeführt werden können, hat das BMI diese Fahrten unter Auflistung der Kennzeichen der betroffenen Kraftfahrzeuge und Bekanntgabe der voraussichtlichen Fahrstrecke und des Ausnahmezeitraums der ASFINAG vor Benützung des mautpflichtigen Straßennetzes bekannt zu geben.

In den betroffenen Kraftfahrzeugen ist die schriftliche Bestätigung des BMI über die konkrete Ausnahme von der Mautpflicht während der mautbefreiten Fahrt mitzuführen und auf Verlangen als Nachweis der Benützungsberechtigung vorzuweisen.

1.4 VIGNETTENPREISE

Die Vignettenpreise werden entweder gesetzlich oder mit Verordnung der Bundesministerin für Klimaschutz, Umwelt, Energie, Mobilität, Innovation und Technologie im Einvernehmen mit dem Bundesminister für Finanzen festgelegt. Die gültigen Vignettenpreise sind im Anhang 1 angeführt und nach Art des Kraftfahrzeuges und der Dauer der Benützung unterschiedlich; sie beinhalten jeweils 20 % Umsatzsteuer (USt).

1.5 DAUER DER BENÜTZUNGSBERECHTIGUNG

Der Gültigkeitszeitraum ist sowohl bei Klebevignette als auch bei der Digitalen Vignette ident. Die Gültigkeitsdauer der Klebevignette ist durch Sichtprüfung kontrollierbar, jene der Digitalen Vignette durch kostenlose Abfrage des Kraftfahrzeugkennzeichens in der Vignettenevidenz.

1.5.1 Jahresvignette

Die Klebe-Jahresvignette gilt für das auf der Klebevignette bezeichnete Jahr. Sie darf weiters vom 01. Dezember des Vorjahres und bis zum 31. Jänner des Folgejahres des auf der Klebevignette bezeichneten Jahres verwendet werden (siehe Anhang 1).

Bei Verwendung der Digitalen Jahresvignette wird der Gültigkeitszeitraum, neben der Abfragemöglichkeit in der Vignettenevidenz, auch auf der letztgültigen Bestellbestätigung anlässlich der Registrierung des Kfz-Kennzeichens im Mautsystem angezeigt.

1.5.2 Zweimonatsvignette

Die Zweimonatsvignette berechtigt ab dem ersten Gültigkeitstag zur Straßenbenützung im Zeitraum von zwei Monaten.

Bei Verwendung einer Klebe-Zweimonatsvignette wird der erste Gültigkeitstag durch Lochmarkierung gemäß den Klebevignettenmustern (siehe Anhang 1) durch den Verkäufer in den Klebevignetten-Verkaufsstellen festgehalten.

Bei Verwendung der Digitalen Zweimonatsvignette wird der Gültigkeitszeitraum, neben der Abfragemöglichkeit in der Vignettenevidenz, auch auf der letztgültigen Bestellbestätigung anlässlich der Registrierung des Kfz-Kennzeichens im Mautsystem angezeigt.

Die Gültigkeit endet mit Ablauf jenes Tages des zweiten Monats, der nach seiner Zahl dem Tag, an dem die Frist zu laufen beginnt (= erster Gültigkeitstag), entspricht oder, wenn ein entsprechender Tag fehlt, mit Ablauf des letzten Tages des zweiten Monats (siehe Anhang 1).

Der letztmögliche erste Gültigkeitstag einer Zweimonatsvignette aus dem laufenden Kalenderjahr ist der 30. November. Eine Verwendung dieser Zweimonatsvignette ist – wegen des zweimonatigen Gültigkeitszeitraumes – bis 30. Jänner des Folgejahres zulässig. Sollte eine Zweimonatsvignette ihren ersten Gültigkeitstag im Dezember des laufenden Kalenderjahres haben, ist eine Zweimonatsvignette des Folgejahres zu erwerben. Zu möglichen Einschränkungen bei der Wahl des ersten Gültigkeitstages einer Digitalen Zweimonatsvignette siehe insbesondere Punkt 3.2.1.1.

1.5.3 Zehntagesvignette

Die Zehntagesvignette berechtigt ab dem ersten Gültigkeitstag zur Straßenbenützung an zehn aufeinander folgenden Kalendertagen.

Bei Verwendung einer Klebe-Zehntagesvignette wird der erste Gültigkeitstag durch Lochmarkierung gemäß den Klebevignettenmustern (siehe Anhang 1) durch den Verkäufer in den Klebevignetten-Verkaufsstellen festgehalten.

Bei Verwendung der Digitalen Zehntagesvignette wird der Gültigkeitszeitraum, neben der Abfragemöglichkeit in der Vignettenevidenz, auch auf der letztgültigen Bestellbestätigung anlässlich der Registrierung des Kfz-Kennzeichens im Mautsystem angezeigt.

Der letztmögliche erste Gültigkeitstag einer Zehntagesvignette aus dem laufenden Kalenderjahr ist der 30. November. Eine Verwendung dieser Zehntagesvignette ist – wegen des zehntägigen Gültigkeitszeitraumes – bis 9. Dezember des laufenden Kalenderjahres zulässig. Sollte eine Zehntagesvignette ihren ersten Gültigkeitstag im Dezember des laufenden Kalenderjahres haben, ist eine Zehntagesvignette des Folgejahres zu erwerben. Zu möglichen Einschränkungen bei der Wahl des ersten Gültigkeitstages einer Digitalen Zehntagesvignette siehe insbesondere Punkt 3.2.1.1.

1.5.4 Eintagesvignette

Die Eintagesvignette ist nur als Digitale Vignette erhältlich und berechtigt zur Straßenbenützung an einem frei wählbaren Kalendertag (siehe Punkt 3.2.1.1).

Bei Verwendung der Digitalen Eintagesvignette wird der Gültigkeitszeitraum, neben der Abfragemöglichkeit in der Vignettenevidenz, auch auf der letztgültigen Bestellbestätigung anlässlich der Registrierung des Kfz-Kennzeichens im Mautsystem angezeigt.

Der letztmögliche Gültigkeitstag einer Eintagesvignette aus dem laufenden Kalenderjahr ist der 30 . November. Sollte eine Eintagesvignette ihren Gültigkeitstag im Dezember des laufenden

Kalenderjahres haben, ist eine Eintagesvignette des Folgejahres zu erwerben. Zu möglichen Einschränkungen bei der Wahl des ersten Gültigkeitstages einer Eintagesvignette siehe insbesondere Punkt 3.2.1.1.

1.6 ERLEICHTERUNGEN

1.6.1 Gratisvignette für Menschen mit Behinderung

Menschen mit Behinderung („Anspruchsberechtigte“) haben unter den Voraussetzungen des § 13 BStMG in Verbindung mit dem Versicherungssteuergesetz 1953 sowie der dazu ergangenen Verordnung (ANB-V idgF) Anspruch auf eine kostenlose Digitale Vignette.

Hierzu hat sich der Anspruchsberechtigte an die für die Zulassung des Kraftfahrzeuges örtlich zuständige Zulassungsstelle zu wenden.

Die Prüfung der Anspruchsvoraussetzungen gemäß § 13 Abs 2 BStMG erfolgt durch die Gemeinschaftseinrichtung der zum Betrieb der Kraftfahrzeug-Haftpflichtversicherung berechtigten Versicherer („Gemeinschaftseinrichtung“).

Nach positivem Abschluss der Prüfung der Anspruchsvoraussetzungen veranlasst die Gemeinschaftseinrichtung die Registrierung des Kraftfahrzeugkennzeichens des befreiten Kraftfahrzeuges im Mautsystem der ASFINAG. Gleiches gilt für Änderungen des Kraftfahrzeugkennzeichens des befreiten Kraftfahrzeuges eines Anspruchberechtigten.

Zum Zeitpunkt der Registrierung im Mautsystem der ASFINAG erhält der Anspruchsberechtigte eine kostenlose Digitale Vignette.

Eine Abfrage des Kraftfahrzeugkennzeichens in der Vignettenevidenz (siehe Punkt 1) gibt Aufschluss darüber, ob ein befreites Kraftfahrzeug über eine gültige Digitale Vignette verfügt und für welchen Zeitraum diese gilt. Die Digitale Vignette wird in der Vignettenevidenz im jeweiligen Jahr als Digitale Jahresvignette (siehe Punkt 1.5.1 „Dauer der Benützungsberechtigung“) angezeigt.

1.6.2 Erstattungsanspruch von bezogenen Vignetten für Menschen mit Behinderung

Gemäß § 13 Abs 7 BStMG hat die ASFINAG einem Anspruchsberechtigten auf Antrag den Preis einer oder mehrerer Jahresvignetten, die er nachweislich für das auf ihn zugelassene Kraftfahrzeug erworben hat, ab dem Kalenderjahr zurückzuerstatten, in dem eine der genannten Eintragungen im Behindertenpass des Anspruchsberechtigten gegolten hat.

Pro Anspruchsberechtigem und Vignettenjahr wird der Preis für eine Jahresvignette erstattet.

Um eine Erstattung zu beantragen, hat der Antragsteller bei der ASFINAG Maut Service GmbH (siehe Information bei Punkt 1.13) folgende Dokumente vorzulegen:

- Kopie der Zulassungsbescheinigung des Inhabers des Behindertenpasses
- Nachweis über einen Wohnsitz oder gewöhnlichen Aufenthalt im Inland
- Kopie des Behindertenpasses, in dem die Unzumutbarkeit der Benützung öffentlicher Verkehrsmittel oder die Blindheit eingetragen sind
- Rechnung der vorab gekauften Klebe-Jahresvignette bzw. deren Quittungsallonge bzw. Produkt-ID der Digitalen Jahresvignette

In Zweifelsfällen ist die ASFINAG berechtigt, weitere Nachweise (z. B. Bestätigung des Bundesamtes für Soziales und Behindertenwesen, dass keine Vignette kostenlos zur Verfügung gestellt wurde) zu verlangen.

1.7 MITWIRKUNGSPFLICHTEN

Vor dem Befahren des mautpflichtigen Straßennetzes hat sich der Lenker eines mautpflichtigen Kraftfahrzeugs zu vergewissern, dass die zeitabhängige Maut für den Zeitraum der beabsichtigten Nutzung des mautpflichtigen Straßennetzes (vorab) ordnungsgemäß entrichtet wurde. Dies beinhaltet jedenfalls die Überprüfung, ob die Maut mit der dem Kraftfahrzeug entsprechende Vignettenart ordnungsgemäß entrichtet wurde.

Bei Verwendung der Klebevignette hat überdies eine Sichtprüfung insbesondere hinsichtlich Art und Ort der Anbringung der Klebevignette (soweit das bloße Mitführen der Klebevignette nicht ausdrücklich erlaubt ist, siehe Punkt 2.2.2), hinsichtlich ihrer Unversehrtheit sowie hinsichtlich ihrer Sicht- und Kontrollierbarkeit zu erfolgen.

Bei Verwendung der Digitalen Vignette hat jedenfalls eine Abfrage des Kraftfahrzeugkennzeichens in der Vignettenevidenz (siehe Punkt 1) unmittelbar vor Nutzung des mautpflichtigen Straßennetzes zu erfolgen, welche Aufschluss darüber gibt, ob ein Kraftfahrzeug über eine gültige Digitale Vignette verfügt und für welchen Zeitraum diese gilt (bzw. gelten, sofern das Kraftfahrzeug über mehrere Digitale Vignetten verfügt).

Wird die Übergangsregelung des § 33 Abs 18 Z 8 BStMG (siehe Punkt 1.2) in Anspruch genommen, so hat der Lenker die Erfüllung der Voraussetzungen nachzuweisen und an tzgm@asfinag.at zu übermitteln.

Darüber hinaus hat jeder Kraftfahrzeuglenker gemäß § 102 Abs 2 KFG sicherzustellen, dass während der Fahrt das behördliche Kennzeichen des mautpflichtigen Kraftfahrzeugs dauerhaft und vollständig sichtbar und nicht durch Verschmutzung, Schneebelag, Beschädigung oder Verformung unlesbar ist.

Sollte die zeitabhängige Maut nicht ordnungsgemäß vorab entrichtet worden sein, hat der Kraftfahrzeuglenker von seiner Absicht, das mautpflichtige Straßennetz zu befahren, Abstand zu nehmen. Andernfalls wird der Tatbestand der Mautprellerei gemäß Punkt 1.9 verwirklicht.

1.8 KONTROLLE DER EINHALTUNG DER VIGNETTENPFLICHT

1.8.1 Kontrolle durch Mautaufsichtsorgane

Die Einhaltung der Entrichtung der zeitabhängigen Maut wird gemäß §§ 17 ff BStMG von den Mautaufsichtsorganen kontrolliert. Die Mautaufsichtsorgane sind Organe der öffentlichen Aufsicht. Sie werden gemäß den Vorgaben in § 17 Abs 2 BStMG bestellt und vereidigt. Mautaufsichtsorgane müssen in Ausübung ihres Dienstes den folgend beschriebenen Ausweis mitführen und diesen den Betroffenen auf Verlangen vorweisen.

Der Ausweis für Mautaufsichtsorgane, der ihre amtliche Eigenschaft bestätigt, hat Scheckkartengröße, ist beidseitig bedruckt und enthält insbesondere nachfolgende Informationen: Lichtbild, Name sowie Dienstnummer des Mautaufsichtsorgans (siehe Grafik 6):

Grafik 6

Die Kontrollfahrzeuge der Mautaufsichtsorgane sind Kraftfahrzeuge des öffentlichen Sicherheitsdienstes gemäß § 20 Abs 1 Z 4 lit a KFG 1967. Es handelt sich dabei um silbergraue Einsatzfahrzeuge, die mit Blaulicht und Folgetonhorn ausgestattet sind. Weiters sind sie mit folgenden Aufschriften versehen: „ASFINAG“, „Mautaufsicht“ und „Service- und Kontrolldienst der ASFINAG“ (siehe Grafik 7):

Grafik 7

Zum Zweck der Kontrolle der ordnungsgemäßen Entrichtung sowohl der zeitabhängigen Maut als auch der Streckenmaut sind die Mautaufsichtsorgane unter anderem befugt, Kraftfahrzeuglenker durch deutlich sichtbare oder hörbare Zeichen zum Anhalten aufzufordern, sie anzuhalten, die Anbringung der Klebevignette bzw. die Registrierung des Kfz-Kennzeichens im Mautsystem zu überprüfen, die Identität des Lenkers und des Zulassungsbesitzers festzustellen, das Kraftfahrzeug (insb. die Zulassungsbescheinigung), – im Falle von Fahrten mit Probefahrt- oder Überstellungskennzeichen im Sinne des Punkts 1.2 – Nachweise über das Eigengewicht des Kraftfahrzeuges (insb. eine Kopie des Typenscheins) zu überprüfen, sowie die Kraftfahrzeuglenker mündlich zur Zahlung der Ersatzmaut aufzufordern.

Grafik 8

Weiters sind die Mautaufsichtsorgane zum Zwecke der Kontrolle der ordnungsgemäßen Entrichtung der Maut sowie der Durchführung von Verkehrserhebungen befugt, Kraftfahrzeuge unter Zuhilfenahme von automatischen Verkehrsleiteinrichtungen auf die Mautkontrollplätze, derzeit A 1 Eberstalzell, A 1 Haag, A 1 Walserberg, A 2 Arnoldstein, A 2 Arnwiesen, A 2 Haimburg, A 2

Ilztal, A 6 Kittsee, A 4 Bruck/Leitha, A 4 Nickelsdorf, A 4 Gols, A 4 Zurndorf, A 5 Schrick, A 5 Drasenhofen, A 8 Kematen, A 8 Suben, A 9 Liesingau, A 9 Liezen, A 9 Schoberpaß, A 9 Straß, A 9 Trieben, A 9 Übelbach, A 9 Windischgarsten, A 10 Hoher Göll, A 10 Kellerberg, A 11 Rosegg, A 11 Karawankentunnel, A 12 Kontrollbucht Roppener Tunnel Ostportal, A 12 Kontrollbucht Zirl Ost, A 12 Anschlussstelle Wörgl-Ost, A 14 Hörbranz, A 14 Nüziders, S 4 Pöttsching, S 3 Göllersdorf, S 16 Kettenanlegeplatz Bings, S 31 Hirm Nord, S 31 Hirm Süd und S 37 Maria Saal auszuleiten.

Eine Kontrolle der ordnungsgemäßen Entrichtung der Maut sowie eine Durchführung von Verkehrserhebungen kann von den Mautaufsichtsorganen überdies auch im Bereich von Grenzübergängen und Anschlussstellen vorgenommen werden.

Wenn keine Ersatzmaut geleistet wird und wenn die Strafverfolgung oder die Strafvollstreckung offenbar unmöglich oder wesentlich erschwert erscheint, sind Mautaufsichtsorgane gemäß § 27 BStMG befugt, eine vorläufige Sicherheitsleistung einzuheben oder, so lange die festgesetzte vorläufige Sicherheitsleistung nicht geleistet wird, gemäß § 28 BStMG die Unterbrechung der Fahrt anzuordnen und ihre Fortsetzung durch geeignete Vorkehrungen (Abnahme der Fahrzeugschlüssel und der Fahrzeugpapiere, Anbringung technischer Sperren am Kraftfahrzeug, Abstellung an geeignetem Ort und dgl.) zu verhindern.

1.8.1.1 *Kontrollen des fließenden Verkehrs (an Kontrollplätzen und Anschlussstellen)*

Die Einhaltung der Mautpflicht durch die Mautaufsichtsorgane wird durch Sichtkontrolle (Klebevignette) sowie unter Zuhilfenahme von technischen Einrichtungen (Digitale Vignette) vor Ort kontrolliert.

Dazu wird eine Kamera zum Erkennen von Kraftfahrzeugkennzeichen am Straßenrand (an einer Ab- oder Auffahrt einer mautpflichtigen Autobahn oder Schnellstraße bzw. an einem Mautkontrollplatz) positioniert und auf die Fahrspur ausgerichtet. Von jedem vorbeifahrenden Kraftfahrzeug wird das Kennzeichen durch die Kamera erfasst und auf Vorhandensein einer gültigen Digitalen Vignette überprüft.

Das Ergebnis dieser Überprüfung wird dem Mautaufsichtsorgan über ein mobiles Anzeigegerät signalisiert. Das Mautaufsichtsorgan kann in weiterer Folge das Kraftfahrzeug auf Vorhandensein einer gültigen Klebevignette im Wege einer Sichtkontrolle überprüfen.

1.8.1.2 *Kontrollen des ruhenden Verkehrs*

Neben Kontrollen des fließenden Verkehrs führen Mautaufsichtsorgane auch mobile Kontrollen des ruhenden Verkehrs (z. B. an Rastplätzen) durch. Das Mautaufsichtsorgan prüft im Zuge einer Sichtprüfung, ob eine gültige Klebevignette am Kraftfahrzeug angebracht ist. Ist dies nicht der Fall, prüft das Mautaufsichtsorgan mit einem Kontrollgerät, ob das Kraftfahrzeug über eine gültige Digitale Vignette verfügt.

1.8.2 Automatische Vignettenkontrolle

Die automatische Vignettenkontrolle (AVK) wird gemäß den Vorgaben im BStMG durchgeführt und ist beim Datenverarbeitungsregister registriert. Sie ist ein versetzbares System zur punktuellen Kontrolle der ordnungsgemäßen Entrichtung der Maut. Die AVK kommt an ständig wechselnden Standorten in ganz Österreich jeweils für einen beschränkten Zeitraum zum Einsatz.

Die AVK überprüft mittels einer speziellen Software die Windschutzscheiben der vorbeifahrenden Kraftfahrzeuge hinsichtlich der Anbringung einer gültigen Klebevignette bzw. das Kraftfahrzeugkennzeichen der vorbeifahrenden Kraftfahrzeuge hinsichtlich der Registrierung des Kfz-Kennzeichens im Mautsystem. Dabei werden Vignetten erkannt und nur Bilder von jenen Kraftfahrzeugen gespeichert, die einen Verdacht auf nicht ordnungsgemäße Entrichtung der zeitabhängigen Maut liefern (Verdacht der Mautprellerei gemäß § 20 BStMG, siehe dazu auch Punkt 1.9 unten). Eine Speicherung von Nicht-Verdachtsfällen über den Kontrollprozess hinaus, beispielsweise zu statistischen Zwecken, findet nicht statt.

Die im Rahmen der AVK gespeicherten Verdachtsfälle werden in weiterer Folge manuell durch Bearbeiter der ASFINAG Maut Service GmbH überprüft und verifiziert. Bestätigt sich der Verdachtsfall, wird ein Ersatzmautverfahren eingeleitet.

1.9 MAUTPRELLEREI

1.9.1 Strafbarkeit des Mautprellens

Die Benützung des mautpflichtigen Straßennetzes mit mautpflichtigen Kraftfahrzeugen im Sinne dieser Mautordnung, ohne eine gültige Vignette ordnungsgemäß angebracht, gemäß Punkt 2.2.2 Mautordnung Teil A I ordnungsgemäß mitgeführt bzw. das Kraftfahrzeugkennzeichen ordnungsgemäß im Mautsystem registriert zu haben, ist verboten. Kraftfahrzeuglenker, die gegen dieses Verbot verstoßen, begehen gemäß § 20 Abs 1 BStMG eine Verwaltungsübertretung und werden von der Bezirksverwaltungsbehörde mit einer Geldstrafe von 300,00 EUR bis 3.000,00 EUR bestraft.

1.9.2 Unterbleiben der Bestrafung

Eine Bestrafung unterbleibt, wenn eine Ersatzmaut – wie nachfolgend beschrieben – bezahlt wird. Eine gemäß § 19 BStMG ordnungsgemäß gezahlte Ersatzmaut kann nicht rückgefordert werden (§ 20 Abs 6 BStMG).

1.9.3 Ersatzmaut

1.9.3.1 *Art der Begleichung*

Die Ersatzmaut kann nicht in Teilzahlungen bezahlt werden. Sollten Teilzahlungen einlangen, so werden diese unter Abzug einer Bearbeitungsgebühr von 15,00 EUR (inklusive 20 % Umsatzsteuer) rücküberwiesen. Dies gilt auch für verspätete Zahlungen nach Erstattung einer Anzeige an die zuständige Bezirksverwaltungsbehörde, Zahlungen ohne Angabe der korrekten Identifikationsnummer, welche als Verwendungszweck angeführt ist, sowie Zahlungen auf ein anderes als das auf der Ausfertigung der Aufforderung zur Zahlung einer Ersatzmaut oder einem Informationsschreiben gemäß § 30b Abs 1 BStMG bekannt gegebene Konto. Bei Überzahlungen bis einschließlich 5,00 EUR erfolgt keine Rücküberweisung (sonst zur Gänze).

1.9.3.1.1 Aufforderung durch Mautaufsichtsorgane

Mautaufsichtsorgane sind befugt, den Kraftfahrzeuglenker (allenfalls auch als Vertreter des Zulassungsbesitzers gemäß § 19 Abs 5 BStMG) mündlich zur Zahlung der Ersatzmaut aufzufordern. Die Ersatzmaut ist unverzüglich nach Aufforderung durch das Mautaufsichtsorgan in bar oder mit

den im Anhang 2 der Mautordnung genannten Zahlungsarten bzw. Zahlungsmitteln zu begleichen. Dem Kraftfahrzeuglenker wird hierüber eine Bestätigung ausgestellt.

1.9.3.1.2 Dienstliche Wahrnehmung bei Abwesenheit des Lenkers

Wird eine Übertretung von Mautaufsichtsorganen wahrgenommen, ohne dass es zu einer Betretung des Kraftfahrzeuglenkers kommt, etwa weil dieser nicht beim Kraftfahrzeug ist, kann am Kraftfahrzeug eine schriftliche Aufforderung zur Leistung der Ersatzmaut hinterlegt werden. Die schriftliche Aufforderung enthält neben der Höhe der zu leistenden Ersatzmaut unter anderem eine Identifikationsnummer, welche als Verwendungszweck angeführt ist, und die Bankverbindung.

Die Ersatzmaut ist auf das in der Zahlungsaufforderung angegebene Konto unter Angabe der in der Aufforderung angegebenen Identifikationsnummer, welche als Verwendungszweck angeführt ist, zu überweisen. Der Aufforderung zur Leistung der Ersatzmaut wird entsprochen, wenn diese binnen zwei Wochen ab Hinterlegung dem angegebenen Konto gutgeschrieben wird und der Überweisungsauftrag die automationsunterstützt lesbare, vollständige und richtige Identifikationsnummer, welche als Verwendungszweck angeführt ist, enthält.

1.9.3.1.3 Aufforderungsverfahren im Nachhinein

Wird die nicht ordnungsgemäße Entrichtung der Maut durch die automatische Vignettenkontrolle festgestellt, ohne dass es zu einer Betretung des Kraftfahrzeuglenkers kommt, kann dem/einem Zulassungsbesitzer eine schriftliche Aufforderung zur Zahlung der Ersatzmaut übermittelt werden. Im grenzüberschreitenden Verfahren erfolgt die Aufforderung zur Zahlung der Ersatzmaut in Form eines Informationsschreibens gemäß § 30b Abs 1 BStMG, welches als Muster im Anhang 7 der Mautordnung angeführt wird.

Die schriftliche Aufforderung enthält neben der Höhe der zu leistenden Ersatzmaut unter anderem eine Identifikationsnummer, welche als Verwendungszweck angeführt ist, und die Bankverbindung.

Die Ersatzmaut ist auf das in der Zahlungsaufforderung oder dem Informationsschreiben gemäß § 30b Abs 1 BStMG angegebene Konto unter Angabe der in der Aufforderung angegebenen Identifikationsnummer, welche als Verwendungszweck angeführt ist, zu überweisen. Der Aufforderung zur Leistung der Ersatzmaut wird entsprochen, wenn diese binnen vier Wochen ab Ausfertigung der Aufforderung oder dem Informationsschreiben gemäß § 30b Abs 1 BStMG dem angegebenen Konto gutgeschrieben wird und der Überweisungsauftrag die automationsunterstützt lesbare, vollständige und richtige Identifikationsnummer, welche als Verwendungszweck angeführt ist, enthält.

1.9.3.2 *Höhe der Ersatzmaut*

Die Höhe der Ersatzmaut (inklusive 20 % Umsatzsteuer) für die Nichtentrichtung der zeitabhängigen Maut beträgt:

Fahrzeugkategorie	**Höhe der Ersatzmaut**
A (einspurige Kraftfahrzeuge)	**EUR 65,00**
B (mehrspurige Kraftfahrzeuge, deren technisch zulässige Gesamtmasse nicht mehr als 3,5 Tonnen beträgt)	**EUR 120,00**

Ist eine Klebevignette nicht ordnungsgemäß angebracht (siehe dazu Punkt 2.2) und durch chemische oder technische Methoden derart manipuliert, dass sie ohne Selbstzerstörungseffekt wieder abgelöst werden kann und eine Mehrfachverwendung nicht ausgeschlossen ist, beträgt die Ersatzmaut das Doppelte des für die jeweilige Kategorie festgesetzten Ersatzmautbetrages (siehe Tabelle oben).

Wurde vor der Benützung des mautpflichtigen Straßennetzes mit dem mautpflichtigen Kraftfahrzeug die Umregistrierung der Digitalen Jahresvignette unterlassen, gilt Folgendes:

Wird die nicht ordnungsgemäße Entrichtung der Maut festgestellt und der Kraftfahrzeuglenker von Mautaufsichtsorganen oder der Zulassungsbesitzer von der ASFINAG schriftlich zur Zahlung der Ersatzmaut aufgefordert, kann sich der Kraftfahrzeuglenker/Zulassungsbesitzer nach Erhalt der Aufforderung zur Zahlung einer Ersatzmaut oder einem Informationsschreiben gemäß § 30b Abs 1 BStMG an das ASFINAG Service Center wenden. Dieses wird unter Vorlage geeigneter Nachweise die Umregistrierung auf das neu zu registrierende Kfz-Kennzeichen vornehmen, wenn die Voraussetzungen für eine Umregistrierung der Digitalen Jahresvignette gemäß Punkt 3.6 vorliegen.

In diesem Fall wird mit der ordnungsgemäßen Bezahlung einer Ersatzmaut die zeitabhängige Maut für jenes Kfz-Kennzeichen, das dem Zulassungsbesitzer neu zugewiesen wurde, für den Zeitraum zwischen dem Tag der ersten Verwaltungsübertretung mit dem neu zugewiesenen Kfz-Kennzeichen und dem Tag der Umregistrierung rückwirkend entrichtet. Der Betrag von 18,00 EUR für die Umregistrierung (siehe Punkt 3.6) ist in diesem Fall nicht zu entrichten bzw. wird erstattet.
Wurde vor Beginn der Gültigkeit der Digitalen Jahresvignette das mautpflichtige Straßennetz benützt, gilt Folgendes:

Wird die nicht ordnungsgemäße Entrichtung der Maut festgestellt und der Kraftfahrzeuglenker von Mautaufsichtsorganen oder der Zulassungsbesitzer von der ASFINAG schriftlich zur Zahlung der Ersatzmaut aufgefordert, kann sich der Kraftfahrzeuglenker/Zulassungsbesitzer nach Erhalt der Aufforderung zur Zahlung einer Ersatzmaut oder einem Informationsschreiben gemäß § 30b Abs 1 BStMG an das ASFINAG Service Center wenden und darauf berufen, dass das mautpflichtige Straßennetz mit dem betroffenen Kfz-Kennzeichen im Zeitraum zwischen dem Erwerb der Digitalen Jahresvignette und dem Beginn der Gültigkeit benutzt wurde.

In diesem Fall wird mit der ordnungsgemäßen Bezahlung einer Ersatzmaut die zeitabhängige Maut für diesen Zeitraum rückwirkend entrichtet.

Wird die Benützung des mautpflichtigen Straßennetzes mit einem mautpflichtigen Kraftfahrzeug ohne gültige Vignette mehrmals innerhalb von 30 Tagen festgestellt, wird die ASFINAG für maximal

drei Fälle der Mautprellerei Aufforderungen zur Zahlung einer Ersatzmaut stellen oder Informationsschreiben gemäß § 30b Abs 1 BStMG versenden. Für allenfalls darüberhinausgehende Fälle der Mautprellerei am vignettenpflichtigen Straßennetz ist keine Ersatzmaut zu entrichten und werden diese Fälle auch nicht bei der Bezirksverwaltungsbehörde zur Anzeige gebracht.

1.9.3.3 *Weiterfahrt*

Die Bezahlung der Ersatzmaut berechtigt zur Benützung des mautpflichtigen (vignettenpflichtigen) Straßennetzes am Tag der Betretung durch ein Mautaufsichtsorgan, am Tag, an dem am Kraftfahrzeug eine schriftliche Aufforderung zur Zahlung der Ersatzmaut hinterlassen wurde, an dem durch automatische Überwachung festgestellten Tag der Verwaltungsübertretung und dem darauf folgenden Kalendertag.

Als Nachweis für die Bezahlung der Ersatzmaut gilt entweder der bei Betretung ausgestellte Beleg oder die mit der schriftlichen Aufforderung zur Zahlung der Ersatzmaut hinterlegte Zahlungsanweisung. Bei Nichteinhaltung wird der Tatbestand der Mautprellerei verwirklicht. Wird hingegen bei einer Betretung trotz Aufforderung die Ersatzmaut nicht bezahlt, ist die mautpflichtige Straße umgehend über die nächstmögliche Abfahrt zu verlassen.

Entfernt sich der Kraftfahrzeuglenker von seinem Kraftfahrzeug, so hat er den ausgestellten Beleg oder die hinterlegte Zahlungsanweisung so sichtbar hinter der Windschutzscheibe anzubringen, dass die Benützungsberechtigung (insbesondere Ort, Datum und Uhrzeit der Ausstellung sowie Kraftfahrzeugkennzeichen) unmittelbar von außen sicht- und kontrollierbar ist.

Bei Nichtbeachtung wird der Tatbestand der Mautprellerei verwirklicht.

1.9.3.4 *Begleichung der Ersatzmaut*

Die Bezahlung der Ersatzmaut hat in Euro (EUR) zu erfolgen. Die Information, welche Zahlungsarten und -mittel für die Entrichtung der Ersatzmaut bei Mautaufsichtsorganen zugelassen sind, ist in Anhang 2 geregelt (ist auf https://www.asfinag.at/mautordnung abrufbar) und über das ASFINAG Service Center (siehe Punkt 1.13) erhältlich.

1.10 VERLETZUNG DER ANHALTEPFLICHT

Kraftfahrzeuglenker, die entgegen § 18 Abs 2 BStMG einer Aufforderung zum Anhalten eines in Punkt 1.8.1 genannten Organs nicht Folge leisten, begehen gemäß § 21 BStMG eine Verwaltungsübertretung und sind mit Geldstrafen bis zu 3.000,00 EUR zu bestrafen.

1.11 DATENSCHUTZ UND DATENSICHERHEIT

Die ASFINAG ist gemäß § 16a BStMG berechtigt, die zur Mauteinhebung, zur Mautaufsicht und zur Verfolgung von Mautprellerei erforderlichen personenbezogenen Daten automationsunterstützt zu verarbeiten. Weiters ist die ASFINAG für die Zwecke des Betriebs der Vignettenevidenz (siehe Punkt 1) gemäß § 16b BStMG berechtigt, die hierfür erforderlichen personenbezogenen Daten zu verarbeiten.

Zur Feststellung der ordnungsgemäßen Entrichtung der Maut und zur Verfolgung von Mautprellerei ist die ASFINAG gemäß § 19a BStMG berechtigt, technische Einrichtungen einzusetzen. Die

Funktionsweise der technischen Einrichtungen ist in den Punkten 1.8.1 und 1.8.2 näher dargestellt. Die Bilddaten und daraus gewonnene Kennzeichen- und Kontrolldaten dürfen für Zwecke der Einbringung der Maut, der Aufforderung zur Zahlung einer Ersatzmaut oder des Informationsschreibens gemäß § 30b Abs 1 BStMG und der Verfolgung von Mautprellerei verarbeitet werden.

Nähere Erläuterungen zu den datenschutzrechtlichen Grundlagen sowie die Informationen über Betroffenenrechte sind im Internet auf https://www.asfinag.at/privacy erhältlich.

1.12 GERICHTSSTAND UND ANWENDBARES RECHT

Für alle zivilrechtlichen Streitigkeiten in Zusammenhang mit dieser Mautordnung bzw. der Benutzung des mautpflichtigen Straßennetzes ist für Klagen gegen die ASFINAG das für den dritten Wiener Gemeindebezirk jeweils sachlich zuständige Gericht ausschließlich zuständig. Es gilt ausschließlich österreichisches Recht unter Ausschluss der Kollisionsnormen des Internationalen Privatrechts.

1.13 ZUSTÄNDIGKEIT UND KUNDENSERVICE (ASFINAG Service Center)

Für Fragen oder Reklamationen im Bereich Vignette steht das ASFINAG Service Center der ASFINAG Maut Service GmbH zur Verfügung:

ASFINAG Maut Service GmbH
Alpenstraße 99
5020 Salzburg
Österreich

Telefonnummer:	0800 400 12 400 (aus Österreich und Deutschland kostenlos)
Telefonnummer:	+43 1 955 1266
Faxnummer:	+43 1 955 1277
E-Mail-Adresse/Website:	info@asfinag.at / https://www.asfinag.at

2 WEITERFÜHRENDE BESTIMMUNGEN BEI VERWENDUNG DER KLEBEVIGNETTE

In Ergänzung zu den allgemeinen Informationen gelten nachfolgende Bestimmungen bei Verwendung von Klebevignetten.

2.1 VERKAUF BZW. VERTRIEB DER KLEBEVIGNETTE

Die Klebevignetten können bei den mit dem Vignettensymbol gekennzeichneten Verkaufsstellen (siehe Anhang 1) erworben werden.

Für erworbene Klebevignetten besteht kein Anspruch auf Erstattung bzw. Ersatz des Preises.

2.2 KLEBEVIGNETTENANBRINGUNG

2.2.1 Art und Ort der Anbringung der Klebevignette

An jedem mautpflichtigen Kraftfahrzeug, dessen Kennzeichen nicht im Mautsystem registriert wurde, ist (unter Berücksichtigung des Punkts 2.2.2 Mautordnung Teil A I) vor Benützung des

mautpflichtigen Straßennetzes eine gültige der jeweiligen Fahrzeugkategorie entsprechende Klebevignette ordnungsgemäß anzubringen.

Eine Klebevignette gilt nur dann als ordnungsgemäß angebracht, wenn diese

- vollständig von der Trägerfolie abgelöst und
- unter Verwendung des originären Vignettenklebers
- vollständig und unbeschädigt sowie
- gut sicht- und kontrollierbar
- ohne zusätzliche Hilfsmittel

angebracht wurde.

Bei mehrspurigen Kraftfahrzeugen ist die Klebevignette direkt so auf die Innenseite der Windschutzscheibe anzubringen, dass sie von vorne außen gut sicht- und kontrollierbar ist (z. B. kein Ankleben hinter einem dunklen Tönungsstreifen, bei Panoramascheiben kein Ankleben an nach hinten gewölbten Teilen der Windschutzscheibe, kein Ankleben an der Seitenscheibe).

Bei Motorrädern ist die Klebevignette gut sichtbar und kontrollierbar an einem nicht oder nur schwer zu entfernenden Bestandteil des Motorrades anzubringen.

Klebe-Zehntagesvignetten und Klebe-Zweimonatsvignetten sind darüberhinaus nur dann gültig, wenn sie durch ordnungsgemäße, vollständige und eindeutige Lochung des Kalendertages und -monats entwertet wurden.

Jede andere Art der Anbringung (z. B. Verwenden von Hilfsmitteln (zB Klebestreifen), andere Arten von Fixierungen (zB Parkscheinhalter etc), ein Überkleben der Klebevignette mit einer (zusätzlichen) Schutzfolie, nicht vollständiges Ablösen von der Trägerfolie („X“ auf der Trägerfolie ist sichtbar) oder nicht vollständige Anbringung der Vignette) sowie jede andere als in dieser Mautordnung zugelassene Mehrfachverwendung der Klebevignette ist nicht gestattet, verwirkt den Nachweis der ordnungsgemäßen Mautentrichtung und kann den Tatbestand der Mautprellerei (siehe Punkt 1.9) verwirklichen.

Auf die Anbringungsempfehlung auf der Rückseite der Klebevignette wird hingewiesen.

Durch das Ablösen einer bereits angebrachten Klebevignette werden Sicherheitsmerkmale (siehe Anhang 1) ausgelöst und die Vignette verliert ihre Gültigkeit.

Eine chemische oder auch technische Manipulation des originären Klebevignettenklebers derart, dass bei Ablösen der Klebevignette deren Selbstzerstörungseffekt verhindert wird und eine Mehrfachverwendung nicht ausgeschlossen ist, ist unzulässig und kann den Tatbestand der Mautprellerei verwirklichen.

Im Interesse der Verkehrssicherheit und um eine wirksame und benutzerfreundliche Kontrolle der Entrichtung der zeitabhängigen Maut zu gewährleisten, sollte tunlichst neben der jeweils gültigen Klebevignette höchstens eine zweite Klebevignette am Kraftfahrzeug angebracht sein.

2.2.2 Zulässigkeit des bloßen Mitführens

Bei Kraftfahrzeugen, die typengenehmigt ohne Windschutzscheibe ausgestattet sind, ist die Klebevignette bloß mitzuführen. Gleiches gilt, falls Windschutzscheiben aufgrund eines

technischen Zertifikats des Herstellers in keinen Kontakt mit dem Klebevignettenkleber gebracht werden dürfen, sofern ein fahrzeugbezogenes Freigabeschreiben der ASFINAG Maut Service GmbH (siehe Information bei Punkt 1.13) im Original mitgeführt wird.

Bei Kraftfahrzeugen, die ein Probefahrt- oder Überstellungskennzeichen führen, ist anstelle des direkten Anklebens auch das getrennte Mitführen einer ordnungsgemäß entwerteten Klebe-Zweimonatsvignette gestattet (siehe Punkt 1.5.2).

Bei Abstellen und Verlassen des Kraftfahrzeuges (so im Bereich von am mautpflichtigen Straßennetz befindlichen Raststätten) ist generell die Klebevignette von außen gut sicht- und kontrollierbar im Kraftfahrzeug zu hinterlegen. Bei Nichtbeachtung kann der Tatbestand der Mautprellerei (siehe Punkt 1.9) verwirklicht werden.

2.3 FÄLLE, DIE ZUM ERSATZ EINER KLEBEVIGNETTE BERECHTIGEN

Für den Fall, dass die Windschutzscheibe, auf der die Klebe-Jahresvignette angebracht ist, zerstört und erneuert wird, gibt, sofern kein Anspruch gegenüber Dritten gegeben ist, die ASFINAG Maut Service GmbH (siehe Punkt 1.13) kostenlos eine Ersatzvignette aus. Bei Inanspruchnahme sind nachfolgende Nachweise vorzulegen:

- Kopie der Zulassungsbescheinigung,
- Kopie der Reparaturrechnung der Werkstatt für die ersetzte Windschutzscheibe (bei Firmenfahrzeugen ist auch der Kraftfahrzeuglenker anzuführen),
- abgelöste Klebevignette, sowie
- Formular für Vignettenersatz (ausgefüllt und unterschrieben).

Wird ein Kraftfahrzeug, auf dem eine Klebe-Jahresvignette angebracht ist, infolge eines Unfalls oder infolge höherer Gewalt derart beschädigt, dass eine Teilnahme am Straßenverkehr mit diesem Kraftfahrzeug nicht mehr möglich ist (Totalschaden), ist der Besitzer der Klebe-Jahresvignette berechtigt, bei der ASFINAG Maut Service GmbH kostenlos eine Ersatzvignette zu beantragen.

Bei Inanspruchnahme sind nachfolgende Nachweise vorzulegen:

- abgelöste Klebe-Jahresvignette bzw. ausreichend vorhandene Teile der Klebevignette im Original,
- Bestätigung einer Werkstatt oder eines Automobilclubs, dass ein Totalschaden des Kraftfahrzeuges vorliegt, <u>oder</u> eine Bestätigung über die Verschrottung bzw. der Übernahme zur Verschrottung des Kraftfahrzeuges,
- Abmeldebestätigung der Kfz-Zulassungsstelle, sowie
- kurze Stellungnahme zum Sachverhalt.

In Zweifelsfällen ist die ASFINAG berechtigt, auch Bildaufnahmen des defekten Kraftfahrzeuges zu verlangen.

In jenen Fällen, in denen die Ungültigkeit bzw. Zerstörung der Klebevignette durch Umstände erfolgte, die im Verantwortungsbereich des Produzenten der Klebevignette liegen, gibt die ASFINAG Maut Service GmbH (siehe Information bei Punkt 1.13) bzw. deren Bevollmächtigte kostenlos eine Ersatzvignette aus.

Falls der Antragsteller statt der Zusendung einer Ersatz-Klebevignette die Registrierung des Kfz-Kennzeichens im Mautsystem (Digitale Vignette) wünscht, ist dies am Formular für Vignettenersatz unter Beilage der Zulassungsbescheinigung bekannt zu geben.

Nähere Erläuterungen sowie das Formular je nach Sachverhalt (Ersatzvignette, Totalschaden) sind im Internet auf https://www.asfinag.at/klebevignette/ erhältlich. Bis zum Erhalt der Ersatzvignette ist die Benützung der mautpflichtigen Straßen ohne Vignette nicht erlaubt.

Bei Zerstörung der Klebevignette durch andere Umstände (z. B. Entfernen einer bereits aufgeklebten Vignette) wird kein Ersatz geleistet.

3 WEITERFÜHRENDE BESTIMMUNGEN BEI VERWENDUNG DER DIGITALEN VIGNETTE

3.1 VERFÜGBARKEIT DER DIGITALEN VIGNETTE

Alternativ zur Klebevignette kann die zeitabhängige Maut auch durch Registrierung des Kfz-Kennzeichens des Kraftfahrzeugs im Mautsystem der ASFINAG (Digitale Vignette) entrichtet werden.

Ab dem Zeitpunkt der Gültigkeit der Digitalen Vignette (dazu siehe im Detail Punkt 3.2) gilt die Maut für das angegebene Kfz-Kennzeichen als ordnungsgemäß entrichtet und berechtigt die Digitale Vignette zur Benützung von Bundesstraßen gemäß §§ 1 Abs 1 und 11 Abs 1 BStMG.

3.2 BEZUG DER DIGITALEN VIGNETTE

Die folgenden Vertriebswege stehen zur Registrierung des Kennzeichens des Kraftfahrzeugs (Bezug der Digitalen Vignette) im Mautsystem der ASFINAG zur Verfügung (siehe auch Anhang 1).

3.2.1 Bezug der Digitalen Vignette über den ASFINAG-Mautshop sowie autorisierte Online-Vertriebspartner

Der Bezug der Digitalen Vignette über den ASFINAG-Mautshop oder autorisierte Online-Vertriebspartner ist innerhalb Österreichs, der EU, der EWR-Staaten sowie der Schweiz und des Vereinigten Königreichs Großbritannien und Nordirland möglich.

Bei den autorisierten Online-Vertriebspartnern ist eine eingeschränkte Produktpalette verfügbar. Nähere Informationen zu den autorisierten Online-Vertriebspartnern sind im Internet auf https://www.asfinag.at/vertriebsstellen/ erhältlich.

3.2.1.1 *Gültigkeitsbeginn*

3.2.1.1.1 Jahresvignette und Zweimonatsvignette

Wird die Digitale Jahresvignette oder die Digitale Zweimonatsvignette von Konsumenten im Wege des Fernabsatzes, das bedeutet über den ASFINAG-Mautshop , bezogen, ist der erste Tag der Gültigkeit frühestens der 18. Tag nach dem Bezug. Dazu ein Beispiel:

Am 15.1. wird im ASFINAG-Mautshop eine Digitale Jahresvignette erworben. Der erste Tag der Gültigkeit ist somit frühestens der 2.2. und es besteht erst ab diesem Tag die Berechtigung zur Benützung der Autobahnen und Schnellstraßen.

Ein anderes, späteres Datum für den ersten Gültigkeitstag (im oben angeführten Beispiel etwa der 5.4.) kann bei Bezug von Digitalen Zweimonatsvignetten manuell ausgewählt werden.

Die Berechtigung zur Benützung der Autobahnen und Schnellstraßen besteht ab dem ausgewählten ersten Tag der Gültigkeit, frühestens jedoch ab dem 18. Tag nach dem Bezug.

Die Dauer der Benützungsberechtigung ist in Punkt 1.5 geregelt.

Hinsichtlich des Services „Bezug des Digitalen Abos“ und der damit verbundenen Besonderheiten wird bei der Digitalen Jahresvignette auf Punkt 3.2.5.2 und 3.2.6 verwiesen.

3.2.1.1.2 Zehntagesvignette

Wird die Digitale Zehntagesvignette von Konsumenten im Wege des Fernabsatzes, das bedeutet über den ASFINAG-Mautshop oder einen autorisierten Online-Vertriebspartner, bezogen, kann die vorzeitige Vertragserfüllung ausdrücklich verlangt werden.

Dazu Beispiele:

> Am 15.1. wird im ASFINAG-Mautshop eine Digitale Zehntagesvignette erworben und die vorzeitige Vertragserfüllung ausdrücklich verlangt. Als erster Tag der Gültigkeit kann der 15.1. gewählt werden. Die Digitale Zehntagesvignette ist in diesem Fall ab dem Zeitpunkt des Bezugs bis zum Ende des zehnten Kalendertages gültig (z. B. 15.1., 07:22 Uhr bis 24.1., 23:59:59 Uhr).
>
> Ein anderes, späteres Datum für den ersten Gültigkeitstag kann bei Bezug von Digitalen Zehntagesvignetten manuell ausgewählt werden. Die Berechtigung zur Benützung der Autobahnen und Schnellstraßen besteht ab dem ausgewählten ersten Tag der Gültigkeit (z. B. 20.1., 00:00 Uhr bis 29.1., 23:59:59 Uhr)

Die Dauer der Benützungsberechtigung ist in Punkt 1.5 geregelt.

3.2.1.1.3 Eintagesvignette

Wird die Digitale Eintagesvignette von Konsumenten im Wege des Fernabsatzes, das bedeutet über den ASFINAG-Mautshop oder einen autorisierten Online-Vertriebspartner, bezogen, kann die vorzeitige Vertragserfüllung ausdrücklich verlangt werden.

Dazu Beispiele:

> Am 15.1. wird im ASFINAG-Mautshop eine Digitale Eintagesvignette erworben und die vorzeitige Vertragserfüllung ausdrücklich verlangt. Als erstmöglicher Tag der Gültigkeit kann der 15.1. gewählt werden. Die Digitale Eintagesvignette ist in diesem Fall ab dem Zeitpunkt des Bezugs bis zum Ende dieses Kalendertages gültig (z. B. 15.1., 07:22 Uhr bis 15.1., 23:59:59 Uhr).
>
> Ein anderes, späteres Datum für den Gültigkeitstag kann bei Bezug von Digitalen Eintagesvignetten manuell ausgewählt werden. Die Berechtigung zur Benützung der Autobahnen und Schnellstraßen besteht ab dem ausgewählten Tag der Gültigkeit (z. B. 20.1., 0:00 Uhr bis 20.1., 23:59:59 Uhr).

Die Dauer der Benützungsberechtigung ist in Punkt 1.5 geregelt.

3.2.1.2 *Erforderliche Angaben*

Für den Bezug einer Digitalen Vignette über den ASFINAG-Mautshop oder autorisierte Online-Vertriebspartner sind folgende Daten bekanntzugeben:

- die Fahrzeugart,

- das Kfz-Kennzeichen, das im Mautsystem der ASFINAG registriert werden soll, inklusive Angabe des Zulassungsstaats des Kfz-Kennzeichens,
- für den unbaren Zahlungsverkehr notwendige Daten (z. B. Kreditkartendaten etc.),
- eine gültige E-Mail-Adresse (zur Übermittlung der Bestellbestätigung, der Rechnung, sowie der Nutzungsbedingungen).

Die Bestellbestätigung ist auf die Korrektheit der Daten (insbesondere im Hinblick auf das registrierte Kfz-Kennzeichen sowie den Gültigkeitszeitraum der Digitalen Vignette) zu prüfen.

Für spätere Änderungen und Umregistrierungen der Digitalen Vignette über den ASFINAG-Mautshop unter „Mein Konto“ (siehe dazu Punkt 3.6 und 3.2.4) ist als Identifikation die auf der Bestellbestätigung angeführte Produkt-ID erforderlich. Die Bestellbestätigung sollte daher für die Dauer der Gültigkeit der Digitalen Vignette aufbewahrt werden.

3.2.2 Bezug der Digitalen Vignette an ASFINAG-Vertriebsautomaten

Die Digitale Vignette kann an ASFINAG-Vertriebsautomaten bezogen werden. Diese sind frei zugänglich aufgestellt. Nähere Informationen zu den Standorten der ASFINAG-Vertriebsautomaten sind im Internet auf https://www.asfinag.at/vertriebsstellen/ erhältlich.

3.2.2.1 *Gültigkeitsbeginn*

Wird eine Digitale Jahresvignette an einem ASFINAG-Vertriebsautomaten bezogen, so ist sie sofort gültig. Wird eine Digitale Zweimonats-, Zehntages- und Eintagesvignette an einem ASFINAG-Vertriebsautomaten bezogen, so ist der erste Gültigkeitstag frei wählbar. Zur Dauer der Benützungsberechtigung und dem letztmöglichen ersten Gültigkeitstag wird auf Punkt 1.5 und Punkt 3.2.1 verwiesen.

Die Berechtigung zur Benützung der Autobahnen und Schnellstraßen besteht ab dem ausgewählten ersten Tag der Gültigkeit, frühestens jedoch ab dem Zeitpunkt des Bezugs.

3.2.2.2 *Erforderliche Angaben*

Für den Bezug einer Digitalen Vignette am ASFINAG-Vertriebsautomaten ist das Kfz-Kennzeichen, das im Mautsystem der ASFINAG registriert werden soll, inklusive des Zulassungsstaats des Kfz-Kennzeichens, sowie die Fahrzeugart anzugeben.

Die Bestätigung über die Registrierung des Kfz-Kennzeichens im Mautsystem der ASFINAG (Bestellbestätigung) sowie die Rechnung wird am ASFINAG-Vertriebsautomaten ausgedruckt. Die Bestellbestätigung ist auf die Korrektheit der Daten (insbesondere im Hinblick auf das registrierte Kfz-Kennzeichen sowie den Gültigkeitszeitraum der Digitalen Vignette) zu prüfen.

Für spätere Änderungen und Umregistrierungen der Digitalen Vignette im persönlichen Benutzerkonto (siehe dazu Punkt 3.6 und 3.2.5) ist als Identifikation die auf der Bestellbestätigung angeführte Produkt-ID erforderlich. Die Bestellbestätigung sollte daher für die Dauer der Gültigkeit der Digitalen Vignette aufbewahrt werden.

3.2.3 Bezug der Digitalen Vignette bei ASFINAG-Mautstellen und Vertriebsstellen

Die Digitale Vignette kann überdies bei ASFINAG-Mautstellen und ausgewählten Vertriebsstellen bezogen werden. Nähere Informationen zu den Vertriebsstellen sind im Internet auf https://www.asfinag.at/vertriebsstellen/ erhältlich.

3.2.3.1 *Gültigkeitsbeginn*

Wird eine Digitale Jahresvignette bei einer ASFINAG-Mautstelle oder Vertriebsstelle bezogen, so ist sie sofort gültig. Wird eine Digitale Zweimonats-, Zehntages- und Eintagesvignette bei einer ASFINAG-Mautstelle oder Vertriebsstelle bezogen, so ist der erste Gültigkeitstag frei wählbar. Zur Dauer der Benützungsberechtigung und dem letztmöglichen ersten Gültigkeitstag wird auf Punkt 1.5 und Punkt 3.2.1 verwiesen.

Die Berechtigung zur Benützung der Autobahnen und Schnellstraßen besteht ab dem ausgewählten ersten Tag der Gültigkeit, frühestens jedoch ab dem Zeitpunkt des Bezugs.

3.2.3.2 *Erforderliche Angaben*

Für den Bezug einer Digitalen Vignette an einer Vertriebsstelle ist jedenfalls das Kfz-Kennzeichen, das im Mautsystem der ASFINAG registriert werden soll, inklusive des Zulassungsstaats des Kfz-Kennzeichens, sowie die Fahrzeugart anzugeben und auf Verlangen der Vertriebsstelle – zur Plausibilisierung der Angaben – Einsicht in die entsprechende Zulassungsbescheinigung zu gewähren.

Die Bestätigung über die Registrierung des Kfz-Kennzeichens im Mautsystem der ASFINAG (Bestellbestätigung) sowie die Rechnung wird an der Vertriebsstelle ausgedruckt. Die Bestellbestätigung ist auf die Korrektheit der Daten (insbesondere im Hinblick auf das registrierte Kfz-Kennzeichen sowie den Gültigkeitszeitraum der Digitalen Vignette) zu prüfen. Ein allfälliger Berichtigungsbedarf ist an der Vertriebsstelle umgehend bekanntzugeben.

Für spätere Änderungen und Umregistrierungen der Digitalen Vignette im persönlichen Benutzerkonto (siehe dazu Punkt 3.6 und 3.2.5) ist als Identifikation die auf der Bestellbestätigung angeführte Produkt-ID erforderlich. Die Bestellbestätigung sollte daher für die Dauer der Gültigkeit der Digitalen Vignette aufbewahrt werden.

3.2.4 Zahlungsmittel

Die Bezahlung der Digitalen Vignette im ASFINAG-Mautshop und an ASFINAG-Vertriebsautomaten hat ausschließlich in Euro (EUR) zu erfolgen. Die Information, welche Zahlungsarten bzw. -mittel im ASFINAG-Mautshop und an ASFINAG-Vertriebsautomaten zulässig sind, ist im Anhang 2 enthalten und über das ASFINAG Service Center (siehe Punkt 1.13) erhältlich.

Die bei einer Vertriebsstelle akzeptierten Zahlungsmittel können je nach Vertriebsstelle variieren und sind bei dieser zu erfragen.

3.2.5 Weitere Services

3.2.5.1 *Allgemeine Services*

Im ASFINAG-Mautshop besteht die Möglichkeit, jederzeit (d. h. auch nach Abschluss des Kaufvorgangs) durch Eingabe von Zugangsdaten ein persönliches Benutzerkonto („Mein Konto“) anzulegen.

Nach Anlegen eines persönlichen Benutzerkontos und Anmeldung im ASFINAG-Mautshop stehen insbesondere folgende Services zur Verfügung:

- Verwaltung der persönlichen Daten
- Verwaltung von Kraftfahrzeugkennzeichen
- Zuordnung zuvor bezogener Digitaler Vignetten zum persönlichen Benutzerkonto anhand der Produkt-ID (ausgenommen Digitale Vignetten, die über autorisierte Online-Vertriebspartner bezogen wurden)
- Verwaltung der zuvor bezogenen Digitalen Vignetten
- Nachdruck von Rechnungen
- Bezug und Verwaltung eines Digitalen Abos

3.2.5.2 *Digitales Abo im persönlichen Benutzerkonto („Mein Konto“)*

Im ASFINAG-Mautshop besteht die Möglichkeit, ein Digitales Abo – d. h. ein unbefristestes Abo für den Bezug der Digitalen Jahresvignette in den Folgejahren – abzuschließen, zu verwalten (beispielsweise Aktuellhaltung von Kreditkartendaten) und zu kündigen.

Dabei gelten folgende Besonderheiten:

- Gültigkeit: Beim erstmaligen Kauf einer Digitalen Jahresvignette und damit dem Bezug des Digitalen Abos (= Erstbezug) durch Verbraucher gelten die Bestimmungen hinsichtlich Gültigkeitsbeginn der Digitalen Jahresvignette gemäß Punkt 3.2.1.1 bzw. durch Unternehmer gemäß Punkt 3.4 sinngemäß.

- Rücktrittsrecht: Beim Erstbezug des Digitalen Abos steht Verbrauchern das Rücktrittsrecht gemäß Punkt 3.3 zu. Dieses Rücktrittsrecht gilt jedoch nicht mehr hinsichtlich der im Rahmen des Digitalen Abos stattfindenden Folgebezüge.

- Informationen an den Kunden: Für den Bezug des Digitalen Abos ist die Angabe einer E-Mail-Adresse erforderlich. Zumindest 20 Tage vor der Zahlungsabwicklung erhält der Kunde Informationen insbesondere zum Tag der bevorstehenden Zahlungsabwicklung (Abbuchung des Bezugspreises der Jahresvignette), zur Höhe des abzubuchenden Betrages sowie zum letztmöglichen Tag, an dem eine Kündigung des Digitalen Abos für Folgebezüge möglich ist. Ebenso wird diese E-Mail-Adresse herangezogen, um den Kunden zu informieren, ob die Zahlungsabwicklung erfolgreich durchgeführt wurde.
    - *Erfolgreiche Abbuchung:* Nach einer erfolgreichen Abbuchung und somit einem Bezug einer Digitalen Jahresvignette wird der Kunde unter der vom Kunden bekannt gegebenen E-Mail-Adresse hierüber informiert und ihm die zum Bezug gehörige Bestellbestätigung und Rechnung übermittelt. In diesem Fall ist die Digitale Jahresvignette gültig ab Abbuchung des Bezugspreises.
    - *Nicht erfolgreiche Abbuchung:* Auch hierüber wird der Kunde per E-Mail an die von ihm bekannt gegebene Adresse informiert. Kann die Abbuchung nicht erfolgreich

durchgeführt werden (z. B. weil die hinterlegte Kreditkarte nicht mehr gültig ist), gilt dies als fristgerechte Kündigung des Digitalen Abos. Der Kunde hat in diesem Fall dafür Sorge zu tragen, dass zum Zeitpunkt der Nutzung des vignettenpflichtigen Straßennetzes die Maut ordnungsgemäß entrichtet ist. Hierzu stehen dem Kunden sämtliche Vertriebswege sowohl der Klebevignette als auch der Digitalen Vignette zur Verfügung.

- Kündigung des Digitalen Abos: Die Kündigung des Digitalen Abos kann jederzeit ohne Angaben von Gründen ausschließlich im persönlichen Benutzerkonto („Mein Konto“) erfolgen.
- Zahlungsmittel: Die für den Bezug des Digitalen Abos möglichen Zahlungsmittel sind im Anhang 2 angeführt.
- Erforderliche Daten: Neben den für den Bezug einer Digitalen Vignette erforderlichen Angaben (siehe Punkt 3.2.1.2) ist es für den Bezug eines Digitalen Abos erforderlich, ein persönliches Benutzerkonto („Mein Konto“) anzulegen. Darüber hinaus müssen die für die Abbuchung der Folgebezüge notwendigen Zahlungsmitteldaten bekanntgegeben und aktuell gehalten werden.

3.2.6 Nutzungsbedingungen

Nähere Informationen zum Bezug der Digitalen Vignette über den ASFINAG-Mautshop, zum Bezug des Digitalen Abos, den dafür erforderlichen Angaben und zu setzenden Schritten sowie zu den weiteren Services sind in den Nutzungsbedingungen, abrufbar auf https://shop.asfinag.at, erhältlich.

Darüber hinaus kann auf Verlangen an Vertriebsstellen jederzeit in die aktuelle Mautordnung sowie die Datenschutzerklärung (https://www.asfinag.at/privacy) Einsicht genommen werden.

3.3 RÜCKTRITTSRECHT

Wird die Digitale Vignette von Konsumenten im Wege des Fernabsatzes, das bedeutet über den ASFINAG-Mautshop oder einen autorisierten Online-Vertriebspartner, erworben, ist ein Rücktritt binnen 14 Kalendertagen ab dem Tag, an dem die Digitale Vignette bezogen wurde, ohne Angaben von Gründen möglich.

Wurde bei Bezug einer Digitalen Zehntagesvignette im ASFINAG-Mautshop oder bei einem autorisierten Online-Vertriebspartner ausdrücklich die vorzeitige Vertragserfüllung verlangt, ist im Fall eines Rücktritts ein anteiliges Entgelt zu entrichten. Nach Ablauf der Gültigkeit der Digitalen Zehntagesvignette besteht kein Rücktrittrecht mehr.

Wurde bei Bezug einer Digitalen Eintagesvignette im ASFINAG-Mautshop oder bei einem autorisierten Online-Vertriebspartner ausdrücklich die vorzeitige Vertragserfüllung verlangt, besteht mit Beginn der Gültigkeit kein Rücktrittsrecht mehr.

Um das Rücktrittsrecht auszuüben, muss die ASFINAG mittels einer eindeutigen Erklärung über den Entschluss, vom Bezug zurückzutreten, informiert werden, sofern die Digitale Vignette über den ASFINAG-Mautshop bezogen wurde. Wurde die Digitale Vignette über einen autorisierten Online-Vertriebspartner bezogen, so muss dieser mittels einer eindeutigen Erklärung über den

Entschluss, vom Bezug zurückzutreten, informiert werden. Die Rücktrittsfrist ist gewahrt, wenn die Rücktrittserklärung innerhalb der Frist abgesendet wird.

Im Fall eines Erwerbs bei einer Vertriebsstelle oder bei einem ASFINAG-Vertriebsautomaten besteht kein Rücktrittsrecht. Dies gilt auch, sofern eine Digitale Jahresvignette als Folgebezug im Rahmen eines Digitalen Abos erworben wird.

Nähere Informationen zur Rücktrittserklärung sowie zur Erstattung der geleisteten Zahlungen sind in den Nutzungsbedingungen im Internet auf https://shop.asfinag.at erhältlich.

3.4 BESONDERHEITEN BEI BEZUG EINER DIGITALEN VIGNETTE DURCH UNTERNEHMER

Wird die Digitale Vignette oder das Digitale Abo von einem Unternehmer im Rahmen seiner Tätigkeit als Unternehmer bezogen, gelten folgende Besonderheiten:

Der Unternehmer hat bei Bezug einer Digitalen Vignette bzw. bei Bezug des Digitalen Abos über den ASFINAG-Mautshop seine Unternehmereigenschaft sowie den Bezug der Digitalen Vignette bzw. des Digitalen Abos im Rahmen seiner unternehmerischen Tätigkeit zu bestätigen. In diesem Fall besteht kein Rücktrittsrecht und es kann als erster Tag der Gültigkeit der Digitalen Vignette der Tag des Bezugs gewählt werden.

Zusätzlich zu den in Punkt 3.2.1.2 angeführten Angaben für den Bezug von Digitalen Vignetten können bzw. müssen bei Bezug im Wert von über 400,00 EUR (brutto) die Daten zum Rechnungsempfänger angegeben werden.

3.5 ÄNDERUNGSMÖGLICHKEITEN VOR BEGINN DER GÜLTIGKEIT EINER DIGITALEN VIGNETTE

Vor Beginn der Gültigkeit einer Digitalen Vignette kann das im Mautsystem registrierte Kfz-Kennzeichen und dessen Zulassungsstaat geändert werden. Überdies ist bei Digitalen Zweimonats- bzw. Zehntages- bzw. Eintagesvignetten der erste Tag der Gültigkeit nur unter folgenden Voraussetzungen änderbar:

- Wurde die Digitale Zweimonatsvignette über den ASFINAG-Mautshop bezogen, darf der erste Tag der Gültigkeit nicht vor dem 18. Tag, 0 Uhr nach dem Bezug liegen.
  Beispiel: Es wurde eine Digitale Zweimonatsvignette im ASFINAG-Mautshop am 15. Jänner bezogen. Der frühest mögliche Gültigkeitsbeginn ist daher der 2. Februar, 0 Uhr.
- Der erste Tag der Gültigkeit darf nicht auf einen – zum Zeitpunkt der Änderung – in der Vergangenheit liegenden Tag geändert werden
  Beispiel: Es wurde eine Digitale Zehntagesvignette mit Gültigkeitsbeginn am 1. April bezogen. Wird am 25. März der erste Tag der Gültigkeit dieser Vignette geändert, ist zu beachten, dass der neue Gültigkeitsbeginn nicht auf den 24. März oder davor (also in die Vergangenheit) verschoben werden darf.
- Eine Änderung des Gültigkeitsbeginns auf den Tag, an dem die Änderung vorgenommen wird, ist grundsätzlich möglich, wobei jedoch erst im Zeitpunkt der durchgeführten Änderung die Berechtigung zur Benützung des mautpflichtigen Straßennetzes gegeben ist.
  Beispiel: Wird am heutigen Tag um 14:07 Uhr der Gültigkeitsbeginn einer Digitalen Vignette auf den heutigen Tag geändert, darf erst ab 14:07 Uhr das mautpflichtige Straßennetz genutzt werden. Eine Benützung des mautpflichtigen Straßennetzes vor diesem Zeitpunkt unter Bezugnahme auf diese Vignette ist nicht zulässig und erfüllt den Tatbestand der Mautprellerei.

- Der erste Gültigkeitstag kann nur zwischen 1. Dezember des aktuellen Jahres und 30. November des Folgejahres geändert werden (Details siehe Punkt 1.5.2, 1.5.3 und 1.5.4).

  Beispiel:

  Möglich: Verschiebung von 1. April auf 1. Oktober desselben Kalenderjahres.

  Nicht möglich: Verschiebung von 1. Oktober auf 10. Dezember desselben oder von 1. Oktober auf 1. Februar des folgenden Kalenderjahres. Auch eine Vorverschiebung von 10. Dezember auf den 15. November desselben Kalenderjahres ist nicht möglich.

Folgende Änderungen einer bereits erworbenen Digitalen Vignette sind nicht möglich:

- Änderung der Gültigkeitsdauer. Das heißt
  - eine Eintagesvignette kann nicht in eine Zehntages-, Zweimonats- oder Jahresvignette geändert werden;
  - eine Zehntagesvignette kann nicht in eine Eintages-, Zweimonats- oder Jahresvignette geändert werden;
  - eine Zweimonatsvignette kann nicht in eine Eintages-, Zehntages- oder Jahresvignette geändert werden;
  - eine Jahresvignette kann nicht in eine Eintages-, Zehntages- oder Zweimonatsvignette geändert werden.
- Änderung einer Digitalen Vignette für ein einspuriges Kraftfahrzeug in eine solche für ein mehrspuriges Kraftfahrzeug und umgekehrt
- Wechsel von Digitaler Vignette zu einer Klebevignette

Änderungen, die oben als zulässig definiert wurden, können wie folgt vorgenommen werden:

- Im ASFINAG-Mautshop (nach Anmeldung und Registrierung) im persönlichen Benutzerkonto (siehe Punkt 3.2.5)
- Über das ASFINAG Service Center, bei ASFINAG-Mautstellen und bei jener Vertriebsstelle, bei der die Digitale Vignette bezogen wurde. Voraussetzung ist die Vorlage der Bestellbestätigung bzw. Produkt-ID, einer Kopie der Zulassungsbescheinigung des Kraftfahrzeugs, dessen Kennzeichen aktuell registriert ist, sowie – bei Änderung des Kfz-Kennzeichens – der Zulassungsbescheinigung des Kraftfahrzeuges, dessen Kennzeichen registriert werden soll.

In Zweifelsfällen ist die ASFINAG bzw. die Vertriebsstelle berechtigt, weitere Nachweise zu verlangen.

3.6 UMREGISTRIERUNG AB BEGINN DER GÜLTIGKEIT

Ab Beginn der Gültigkeit ist eine Umregistrierung nur bei Digitalen Jahresvignetten möglich.

3.6.1 Umregistrierung ohne Angabe von Gründen

Der Zulassungsbesitzer ist berechtigt, ein Mal während der Gültigkeitsdauer der Digitalen Jahresvignette (siehe Punkt 1.5) die Umregistrierung der Digitalen Jahresvignette auf ein anderes ihm zugewiesenes Kennzeichen ohne Angabe von Gründen zu beantragen.

Als Voraussetzung für die Umregistrierung ist ein Betrag von 18,00 EUR inklusive Umsatzsteuer als Aufwandersatz zu entrichten. Zu den zulässigen Zahlungsarten und -mittel siehe Anhang 2. Für eine erfolgreiche Umregistrierung im ASFINAG-Mautshop sind folgende Nachweisdokumente

verpflichtend hochzuladen bzw. bei den ASFINAG-Mautstellen, bei ausgewählten Vertriebsstellen, die diese Serviceleistung anbieten, vorzulegen:

- Kopie der Zulassungsbescheinigung des Kraftfahrzeuges, dessen Kennzeichen aktuell registriert ist, sowie
- Kopie der Zulassungsbescheinigung des Kraftfahrzeuges, dessen Kennzeichen registriert werden soll

Mit Umregistrierung einer Digitalen Jahresvignette ohne Angabe von Gründen bestätigt der Zulassungsbesitzer, dass damit die einmalige Möglichkeit der Umregistrierung ohne Angabe von Gründen in Anspruch genommen wurde. Eine nachträgliche Vorlage allfälliger Dokumente, die zum Nachweis der Berechtigung zur Umregistrierung in bestimmten Anlassfällen (siehe Punkt 3.6.2) dienen, ist nicht möglich.

Eine nochmalige (auch mehrmalige) Umregistrierung während der Gültigkeitsdauer der Digitalen Jahresvignette ist nur in den in Punkt 3.6.2 genannten Anlassfällen möglich.

Die Umregistrierung muss vor der nächsten Benützung der Autobahnen und Schnellstraßen mit dem anderen ihm zugewiesenen Kfz-Kennzeichen erfolgt sein. Mit erfolgter Umregistrierung der Digitalen Jahresvignette erlischt die Berechtigung des zuvor registrierten Kfz-Kennzeichens zur Benützung der Autobahnen und Schnellstraßen.

Eine Umregistrierung ist im ASFINAG-Mautshop (nach Registrierung und Anmeldung) im persönlichen Benutzerkonto und bei ASFINAG-Mautstellen, sowie bei ausgewählten Vertriebsstellen, die diese Serviceleistung anbieten, möglich.

Wird die Umregistrierung einer Digitalen Jahresvignette im ASFINAG-Mautshop beantragt, handelt es sich um eine bedingte Umregistrierung (siehe Punkt 3.6.3).

3.6.2 Umregistrierung in bestimmten Anlassfällen

Neben der in Punkt 3.6.1 angeführten Möglichkeit der Umregistrierung kann eine Umregistrierung des im Mautsystem registrierten Kfz-Kennzeichens auf ein dem Zulassungsbesitzer neu zugewiesenes Kfz-Kennzeichen in folgenden Fällen beantragt werden:

- Der Zulassungsbesitzer verlegt seinen Wohnsitz und ihm wird aufgrund der dadurch erforderlichen Neuzulassung seines Kraftfahrzeuges ein neues Kfz-Kennzeichen zugewiesen (Dies ist beispielsweise dann der Fall, wenn ein Wohnsitz in Österreich in einen anderen Verwaltungsbezirk verlegt wird).
- Dem Zulassungsbesitzer wird infolge Diebstahls des Kraftfahrzeuges ein neues Kfz-Kennzeichen zugewiesen,
- Dem Zulassungsbesitzer wird infolge Diebstahls/Verlusts des Kennzeichens seines Kraftfahrzeuges ein neues Kfz-Kennzeichen zugewiesen.
- Dem Zulassungsbesitzer wird aufgrund einer Beschädigung seines Kraftfahrzeuges infolge eines Unfalls oder höherer Gewalt, die eine Teilnahme am Straßenverkehr mit diesem Kraftfahrzeug nicht mehr möglich macht (Totalschaden), ein neues Kennzeichen auf das neu anzumeldende Kraftfahrzeug zugewiesen.
- Dem Zulassungsbesitzer wird ein Wunschkennzeichen zugewiesen.
- Dem Zulassungsbesitzer wird nach Verzicht auf das Wunschkennzeichen oder nach Erlöschen des Wunschkennzeichens ein neues Kennzeichen für sein Kraftfahrzeug zugewiesen.

- Dem Zulassungsbesitzer wird nach Ablieferung einer Kennzeichentafel, welche nicht mehr dauernd gut lesbar ist, gemäß § 50 Abs 2 KFG ein neues Kfz-Kennzeichen zugewiesen.
- Dem Zulassungsbesitzer wird ein neues Kfz-Kennzeichen infolge Ausgabe einer Kennzeichentafel gemäß § 49 Abs 4 Z 5 KFG für Kraftfahrzeuge mit reinem Elektroantrieb oder mit Wasserstoff- Brennstoffzellenantrieb zugewiesen.
- Bei Vorliegen „vergleichbarer Fälle“ im Sinne des § 11 Abs 5 BStMG.

Vor der nächsten Benützung der Autobahnen und Schnellstraßen mit dem neu zugewiesenen Kfz-Kennzeichen muss die Umregistrierung erfolgt sein. Mit erfolgter Umregistrierung der Digitalen Jahresvignette erlischt die Berechtigung des zuvor registrierten Kfz-Kennzeichens zur Benützung der Autobahnen und Schnellstraßen.

Für eine erfolgreiche Umregistrierung ist die Vorlage geeigneter Nachweise erforderlich.

Eine Umregistrierung ist im ASFINAG-Mautshop (nach Registrierung und Anmeldung) im persönlichen Benutzerkonto und – nach Maßgabe der folgenden Bestimmungen – auch bei ASFINAG-Mautstellen, über das ASFINAG Service Center sowie bei ausgewählten Vertriebsstellen, die diese Serviceleistung anbieten, möglich.

Bei einer Umregistrierung im ASFINAG-Mautshop sind folgende Nachweisdokumente verpflichtend hochzuladen bzw. bei den ASFINAG-Mautstellen, bei ausgewählten Vertriebsstellen, die diese Serviceleistung anbieten, oder über das ASFINAG Service Center vorzulegen.

- Nachweise, die das Vorliegen der Voraussetzungen für eine Umregistrierung ab Gültigkeit der Digitalen Jahresvignette belegen (z. B. Meldebestätigung, Totalschadensnachweis (siehe Punkt 2.3), Diebstahlsanzeige, Verlustanzeige)
- Kopie der Zulassungsbescheinigung des Kraftfahrzeuges, dessen Kennzeichen aktuell registriert ist, sowie der Zulassungsbescheinigung des Kraftfahrzeuges, dessen Kennzeichen registriert werden soll
- Vorlage der Bestellbestätigung bzw. Bekanntgabe der Produkt-ID (bei einer Umregistrierung über das ASFINAG Service Center)

In Zweifelsfällen sind die ASFINAG bzw. jene Vertriebsstellen, die diese Serviceleistung anbieten, berechtigt, weitere Nachweise zu verlangen.

3.6.3 Bedingte Umregistrierung im ASFINAG-Mautshop

Wird die Umregistrierung einer Digitalen Jahresvignette im ASFINAG-Mautshop beantragt, so sind dafür jedenfalls folgende Schritte erforderlich:

- Stellen eines Antrags auf bedingte Umregistrierung
- Hochladen von geeigneten Nachweisdokumenten in den Formaten *.pdf, *.jpg oder *.tif
- Zahlung eines Betrags von 18,00 EUR inklusive Umsatzsteuer (unter den unten angeführten Voraussetzungen wird dieser Betrag erstattet). Zu den zulässigen Zahlungsarten und -mittel siehe Anhang 2.

Diese im ASFINAG-Mautshop beantragte Umregistrierung ist (vorläufig) sofort wirksam und berechtigt für den Zeitraum von zehn Kalendertagen (wobei der Tag, an dem die Umregistrierung beantragt wird, nicht mitgezählt wird) zur Nutzung des mautpflichtigen Straßennetzes. Für diesen Zeitraum ist die Digitale Vignette für das bisherige Kfz-Kennzeichen erloschen.

Während dieser zehn Kalendertage prüft die ASFINAG die hochgeladenen Nachweisdokumente. Die Prüfung, ob die Voraussetzungen gegeben sind, kann in gewissen Fällen (z. B. Wohnsitzwechsel innerhalb Österreichs) automatisiert unterstützt werden.

Die ASFINAG wird sich bemühen, den Antragssteller unter der von ihm bekanntgegebenen E-Mail-Adresse über das Ergebnis der Nachweisprüfung zu informieren. Im Übrigen besteht jederzeit die Möglichkeit sich durch eine Abfrage in der Vignettenevidenz über das Vorliegen einer Digitalen Vignette für das jeweilige Kfz-Kennzeichen zu informieren.

Bei positiver Nachweisprüfung wird die Digitale Vignette endgültig auf das neu zugewiesene Kfz-Kennzeichen umregistriert.

Darüber hinaus wird der Betrag von 18,00 EUR inklusive Umsatzsteuer in folgenden Fällen erstattet:

- Neu zugewiesenes Kfz-Kennzeichen infolge von Diebstahl des Kraftfahrzeuges
- Neu zugewiesenes Kfz-Kennzeichen infolge von Diebstahl/Verlust des (ursprünglich registrierten) Kfz-Kennzeichens
- Neu zugewiesenes Kfz-Kennzeichen infolge von Totalschaden
- Neu zugewiesenes Kfz-Kennzeichen infolge Ablieferung einer nicht mehr gut lesbaren Kennzeichentafel gemäß § 50 Abs 2 KFG
- Neu zugewiesenes Kfz-Kennzeichen infolge Ausgabe einer Kennzeichentafel gemäß § 49 Abs 4 Z 5 KFG

Bei neu zugewiesenem Kfz-Kennzeichen infolge Wohnsitzwechsels, Zuweisung oder Erlöschens des Wunschkennzeichens, Verzicht auf das Wunschkennzeichen, bei mit diesem Tatbestand vergleichbaren Fällen, sowie bei einer Umregistrierung ohne Angabe von Gründen wird der Betrag von 18,00 EUR inklusive Umsatzsteuer als Aufwandersatz endgültig einbehalten und erfolgt keine Erstattung.

Bei negativer Nachweisprüfung erlischt die (vorläufige) Umregistrierung mit Ablauf des zehnten Kalendertages und gilt die Digitale Vignette wieder für das ursprünglich registrierte Kfz-Kennzeichen. Der geleistete Betrag von 18,00 EUR inklusive Umsatzsteuer wird als Aufwandersatz endgültig einbehalten und erfolgt keine Erstattung.

3.6.4 Umregistrierung über das ASFINAG Service Center

Umregistrierungen einer Digitalen Jahresvignette können nur für folgende Fälle über das ASFINAG Service Center (Kontaktdaten siehe Punkt 1.13) beantragt werden:

- Neu zugewiesenes Kfz-Kennzeichen infolge von Diebstahl des Kraftfahrzeuges
- Neu zugewiesenes Kfz-Kennzeichen infolge von Diebstahl/Verlust des (ursprünglich registrierten) Kfz-Kennzeichens
- Neu zugewiesenes Kfz-Kennzeichen infolge von Totalschaden

Für die Umregistrierung sind geeignete Nachweisdokumente vorzulegen, wobei bei elektronischer Übermittlung der Nachweisdokumente folgende Formate zugelassen sind: *.pdf, *.jpg oder *.tif.

Diese über das ASFINAG Service Center beantragte Umregistrierung ist erst nach positiver Nachweisprüfung wirksam.

Im Falle eines neu zugewiesenen Kfz-Kennzeichens infolge Wohnsitzwechsels, Zuweisung oder Erlöschen des Wunschkennzeichens, Verzicht auf das Wunschkennzeichen bzw. bei mit diesem

Tatbestand vergleichbaren Fällen, sowie bei einer Umregistrierung ohne Angabe von Gründen kann die Umregistrierung nur im ASFINAG-Mautshop (siehe Punkte 3.6.1) nach Bezahlung des Aufwandersatzes erfolgen.

Die ASFINAG informiert über das Ergebnis der Nachweisprüfung. Im Übrigen besteht jederzeit die Möglichkeit, durch eine Abfrage in der Vignettenevidenz sich über das Vorliegen einer Digitalen Vignette zu informieren.

Bei positiver Nachweisprüfung wird die Digitale Vignette auf das neu zugewiesene Kfz-Kennzeichen umregistriert und berechtigt zur Nutzung des mautpflichtigen Straßennetzes. Die Digitale Vignette für das bisherige Kfz-Kennzeichen erlischt zu diesem Zeitpunkt.

3.6.5 Umregistrierung bei ASFINAG-Mautstellen und ausgewählten Vertriebsstellen

Bei ASFINAG-Mautstellen und ausgewählten Vertriebsstellen, die diese Serviceleistung anbieten, kann eine Umregisterierung ohne Angabe von Gründen sowie eine Umregistrierung in folgenden Fällen beantragt werden:

- Neu zugewiesenes Kfz-Kennzeichen infolge Wohnsitzwechsel
- Neu zugewiesenes Kfz-Kennzeichen infolge von Diebstahl des Kraftfahrzeuges
- Neu zugewiesenes Kfz-Kennzeichen infolge von Diebstahl/Verlust des (ursprünglich registrierten) Kfz-Kennzeichens
- Neu zugewiesenes Kfz-Kennzeichen infolge von Totalschaden
- Neu zugewiesenes Wunschkennzeichen
- Neu zugewiesenes Kfz-Kennzeichen nach Verzicht auf das Wunschkennzeichen oder nach Erlöschen des Wunschkennzeichens
- Neu zugewiesenes Kfz-Kennzeichen infolge Ablieferung einer nicht mehr gut lesbaren Kennzeichentafel gemäß § 50 Abs 2 KFG
- Neu zugewiesenes Kfz-Kennzeichen infolge Ausgabe einer Kennzeichentafel gemäß § 49 Abs 4 Z 5 KFG

Für die Umregistrierung sind geeignete Nachweisdokumente vorzulegen.

Im Falle eines Wohnsitzwechsels, der Zuweisung bzw. des Erlöschens des Wunschkennzeichens oder Verzicht auf das Wunschkennzeichen ist – als Voraussetzung für die Umregistrierung – ein Betrag von 18,00 EUR zu entrichten.

Die beantragte Umregistrierung wird nach positiver Nachweisprüfung wirksam und berechtigt ab diesem Zeitpunkt zur Nutzung des mautpflichtigen Straßennetzes mit dem neuen Kfz-Kennzeichen. Die Digitale Vignette für das bisherige Kfz-Kennzeichen erlischt zu diesem Zeitpunkt.

Die ASFINAG-Mautstelle bzw. Vertriebsstelle stellt eine Bestätigung über die Umregistrierung des Kfz-Kennzeichens aus. Der Kunde hat die Bestätigung zu überprüfen, ob die dort angegebenen Daten (insbesondere das registrierte Kfz-Kennzeichen sowie der Gültigkeitszeitraum der Digitalen Vignette) korrekt eingetragen sind. Ein allfälliger Berichtigungsbedarf ist an der Mautstelle bzw. Vertriebsstelle umgehend bekanntzugeben.

3.6.6 Umregistrierung der Digitalen Vignette und der Digitalen Streckenmaut

Ist auf ein Kfz-Kennzeichen sowohl eine Digitale Jahresvignette als auch eine oder mehrere Mehrfahrtenkarten (Teil AII, Pkt 3.2.3) oder das Service Digitale Streckenmaut FLEX (Teil AII, Pkt

4.2.2) registriert, gelten die oben genannten Bestimmungen sinngemäß. Wird in einem Antrag die Umregistrierung mehrerer auf dasselbe Kfz-Kennzeichen registrierter Produkte (Digitale Jahresvignette, Mehrfahrtenkarte, Service Digitale Streckenmaut FLEX) beantragt, so ist ein etwaiger Aufwandersatz in Höhe von 18,00 EUR nur einmal zu entrichten.

Für Jahreskarten (Teil AII, Pkt 3.2.2), welche vor dem 1.12.2023 bezogen wurden, gelten die in diesem Punkt für Mehrfahrtenkarten genannten Bestimmungen sinngemäß.

TEIL A II: MAUTORDNUNG FÜR EINSPURIGE KRAFTFAHRZEUGE UND MEHRSPURIGE KRAFTFAHRZEUGE MIT EINER TECHNISCH ZULÄSSIGEN GESAMTMASSE VON NICHT MEHR ALS 3,5 TONNEN FÜR DIE BESTEHENDEN STRECKENMAUTEN AM ÖSTERREICHISCHEN AUTOBAHNEN- UND SCHNELLSTRASSENNETZ: A 9, A 10, A 11, A 13, S 16

1 ALLGEMEINE BESTIMMUNGEN

1.1 BEGRIFFSDEFINITIONEN

- **Gültige Digitale Streckenmautberechtigung:** Hierunter versteht man, dass für den Zeitraum der Nutzung der mautpflichtigen Strecke das Kfz-Kennzeichen im Mautsystem der ASFINAG ordnungsgemäß registriert ist und die Streckenmautberechtigung bereits gültig ist.
- **Bestellbestätigung:** Hierbei handelt es sich um ein Dokument, welches beim Erwerb einer Digitalen Streckenmaut (Registrierung im Mautsystem) ausgestellt wird. Dieses Dokument enthält insbesondere Daten zum registrierten Kraftfahrzeugkennzeichen, zur Fahrzeugart und zum Gültigkeitszeitraum, sowie die Produkt-ID, die der eindeutigen Identifizierung der Digitalen Streckenmaut dient.
- **Vignettenevidenz**: Dabei handelt es sich um ein öffentliches Register, über das jede Person kostenlos durch Eingabe eines Kfz-Kennzeichens abfragen kann, für welchen Zeitraum eine Digitale Vignette oder über eine Digitale Streckenmaut registriert ist. Die Vignettenevidenz ist auf https://evidenz.asfinag.at/ zu finden.
- **Fahrzeugart:** Unterscheidung zwischen einspurigen und mehrspurigen Kraftfahrzeugen mit einer technisch zulässigen Gesamtmasse von nicht mehr als 3,5 t
- **Digitales Abo:** Beim Digitalen Abo handelt es sich um einen unbefristeten Bezug von Digitalen Jahresvignetten bzw. Mehrfahrtenkarten analog einem Abonnementvertrag.

1.2 ANWENDUNGSBEREICH

Die Mautordnung Teil A II gilt für einspurige Kraftfahrzeuge und mehrsprurige Kraftfahrzeuge mit einer technisch zulässigen Gesamtmasse von nicht mehr als 3,5 t.

Verweise beziehen sich - sofern nicht anders gekennzeichnet – immer auf diesen Teil A II der Mautordnung.

Gemäß § 10 Abs 3 letzter Satz BStMG gelten Kraftfahrzeuge mit drei Rädern als einspurige Kraftfahrzeuge.

Für mehrspurige Kraftfahrzeuge, die noch nie zum Verkehr zugelassen waren und Probefahrt- oder Überstellungskennzeichen führen, gelten die Tarife gemäß Punkt 3, sofern ihr Eigengewicht nicht mehr als 3,5 t beträgt. Bei Fahrten mit Probefahrt- oder Überstellungskennzeichen ist eine Kopie des Typenscheines bzw. eine Bestätigung des Erzeugers oder dessen gemäß § 29 Abs 2 KFG Bevollmächtigten über das Eigengewicht des Kraftfahrzeuges mitzuführen, die bei Aufforderung den Mautaufsichtsorganen bzw. dem Mautpersonal vorzuweisen ist.

Für Anhänger, die von mehrspurigen Kraftfahrzeugen gezogen werden, deren technisch zulässigen Gesamtmasse nicht mehr als 3,5 Tonnen beträgt, sowie für Beiwagen einspuriger Kraftfahrzeuge ist keine Streckenmaut zu entrichten.

Gemäß § 33 Abs 18 Z 8 BStMG gelten Kraftfahrzeuge, die zum Zeitpunkt der Benützung der mautpflichten Strecke ein höchstes zulässiges Gesamtgewicht von nicht mehr als 3,5 t aufweisen, bereits vor dem 1.12.2023 erstmals zum Verkehr zugelassen worden sind und bei denen das höchste zulässige Gesamtgewicht vor dem 1.12.2023 mit nicht mehr als 3,5 t festgelegt worden ist, bis zum 31.1.2029 als Fahrzeuge mit einer technisch zulässigen Gesamtmasse von nicht mehr als 3,5 t und unterliegen somit den Bestimmungen zur Streckenmaut.

Wird die Übergangsregelung des § 33 Abs 18 Z 8 BStMG in Anspruch genommen, so hat der Lenker die Erfüllung der Voraussetzungen nachzuweisen und an tzgm@asfinag.at zu übermitteln.

1.3 GERICHTSSTAND UND ANWENDBARES RECHT

Für alle zivilrechtlichen Streitigkeiten in Zusammenhang mit dieser Mautordnung bzw. der Benutzung des mautpflichtigen Straßennetzes ist für Klagen gegen die ASFINAG das für den dritten Wiener Gemeindebezirk jeweils sachlich zuständige Gericht ausschließlich zuständig. Es gilt ausschließlich österreichisches Recht unter Ausschluss der Kollisionsnormen des Internationalen Privatrechts.

1.4 ZUSTÄNDIGKEIT UND KUNDENSERVICE (ASFINAG Service Center)

Für Fragen oder Reklamationen steht das ASFINAG Service Center der ASFINAG Maut Service GmbH zur Verfügung.

ASFINAG Maut Service GmbH
Alpenstraße 99
5020 Salzburg
Österreich

Telefonnummer:	0800 400 12 400 (aus Österreich und Deutschland kostenlos)
Telefonnummer:	+43 1 955 1266
Faxnummer:	+43 1 955 1277
E-Mail-Adresse/Website:	info@asfinag.at / https://www.asfinag.at

2 ENTRICHTUNG DER STRECKENMAUT

2.1 MAUTPFLICHTIGE STRECKEN

2.1.1 Bezeichnung der Streckenmaut-Abschnitte und Mautstellen

Die gegenständlichen dieser Mautordnung Teil A II unterliegenden Mautstrecken bzw. Streckenmaut-Abschnitte und Mautstellen werden wie folgt bezeichnet:

Autobahn	**Bezeichnung der Mautstrecke / des Streckenmaut-Abschnitts**	**Bezeichnung der Mautstelle**
A 9 Pyhrn Autobahn zwischen den Anschlussstellen Spital am Pyhrn und Ardning (Bosrucktunnel) und zwischen dem Knoten St. Michael und Übelbach (Gleinalmtunnel)	Bosruck/Gleinalm	Mautstelle Bosruck
		Mautstelle Gleinalm
A 10 Tauern Autobahn zwischen den Anschlussstellen Flachau und Rennweg am Katschberg (Tauern- und Katschbergtunnel)	Tauern/Katschberg	Mautstelle St. Michael im Lungau
A 11 Karawanken Autobahn zwischen der Anschlussstelle St. Jakob im Rosental und der Staatsgrenze zu Slowenien (Karawankentunnel)	Karawanken	Mautstelle Rosenbach
A 13 Brenner Autobahn	Brenner	Mautstelle Schönberg
S 16 Arlberg Schnellstraße zwischen den Anschlussstellen St. Anton am Arlberg und Langen am Arlberg	Arlberg	Mautstelle St. Jakob

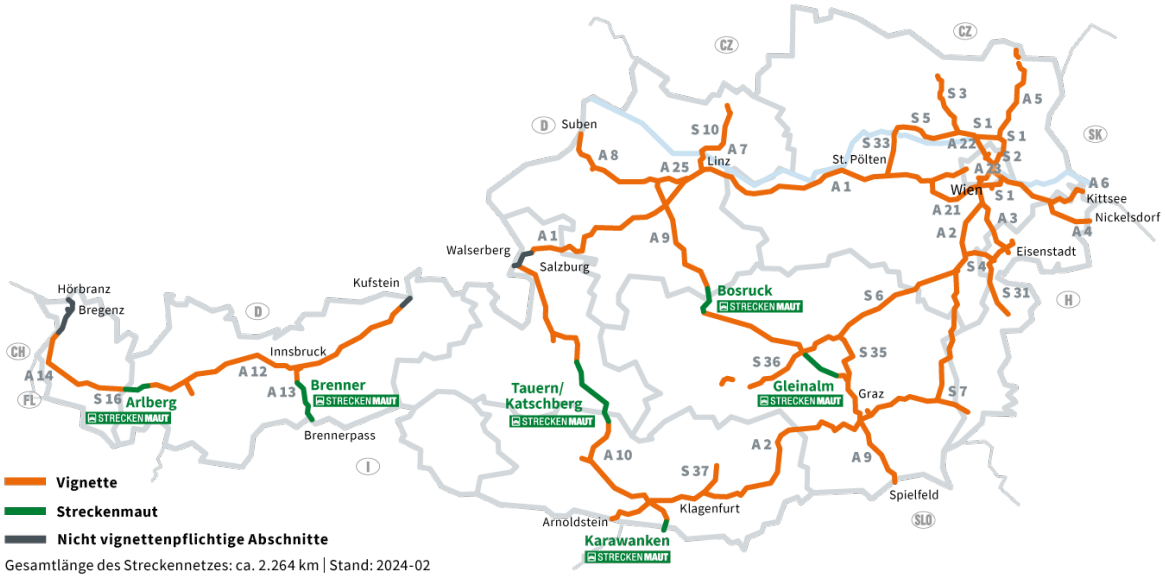

Grafik 9

2.1.2 Beschilderung

Am Beginn der jeweiligen Mautstrecke wird die Mautpflicht durch geeignete Vorschriftszeichen angezeigt (siehe beispielhaft Grafik 9a)

Grafik 9a

2.2 SPURFÜHRUNG

Das Durchfahren der bestehenden Mautstellen hat ausschließlich in den dafür gekennzeichneten Spuren zu erfolgen. Diese Spuren können entweder im sogenannten geschlossenen oder im sogenannten offenen Spurbetrieb betrieben werden.

2.2.1 Geschlossener Spurbetrieb A 9, A 10, A 11, A 13, S 16

An allen Mautstellen werden Spuren im geschlossenen Spurbetrieb (Spurbetrieb mit Schranken) betrieben.

Der in der geschlossenen Mautspur befindliche Schranken öffnet sich bei Kraftfahrzeugen mit einer technisch zulässigen Gesamtmasse von nicht mehr als 3,5 t, deren Kfz-Kennzeichnen ordnungsgemäß im Mautsystem für den jeweiligen Streckenmaut-Abschnitt registriert sind (das heißt, die über eine gültige Digitale Streckenmautberechtigung oder Digitale Streckenmaut FLEX verfügen). Sollte dies nicht der Fall sein, bleibt der Schranken geschlossen. In diesem Fall hat die Entrichtung der Maut vor Ort an der Mautstelle zu erfolgen.

Mautspuren, in denen eine Entrichtung der Maut vor Ort an der Mautstelle möglich ist, sind besonders (ohne besondere Bodenmarkierung, jedoch mit Hinweisschildern in Weiß bzw. mit dem Hinweis „Buy Ticket“) gekennzeichnet (siehe beispielhaft Grafik 9b).

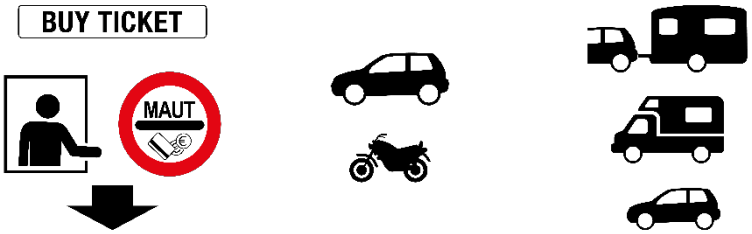

Grafik 9b

Mautspuren, die für Kraftfahrzeuge mit einer technisch zulässigen Gesamtmasse von nicht mehr als 3,5 t, deren Kfz-Kennzeichen über eine gültige Digitale Streckenmautberechtigung für den jeweiligen Streckenmautabschnitt verfügen (siehe Punkt 1.1, 2.1.1) oder für die Digitale Streckenmaut FLEX registriert sind (siehe Punkt 4.2.2), freigegeben sind, sind besonders (durch Hinweisschilder in Grün bzw. mit dem Hinweis „Prepaid Only“) gekennzeichnet (Grafik 9c).

Grafik 9c

2.2.1.1 Gemischter Spurbetrieb an den Nebenmautstellen A 10 und A 13

An den Nebenmautstellen der A 10 Zederhaus und St. Michael/Lungau sowie der A 13 Zenzenhof, Igls Patsch, Schönberg Stubaital, Matrei Steinach, Nösslach und Brennersee werden die sogenannten geschlossenen Mautspuren gemischt betrieben.

Die Mautspur kann daher sowohl von Kraftfahrzeugen mit einer technisch zulässigen Gesamtmassevon nicht mehr als 3,5 t als auch von Kraftfahrzeugen mit einer technisch zulässigen Gesamtmassevon mehr als 3,5 t benutzt werden (siehe Mautordnung Teil B und C).

Eine gesonderte Kennzeichnung hinsichtlich des Spurbetriebes erfolgt nicht.

2.2.2 Offener Spurbetrieb

Im Gegensatz zu den sogenannten geschlossenen Spuren (Spurbetrieb mit Schranken) können an den Mautstellen Spuren auch offen, d. h. ohne Schranken, betrieben werden.

2.2.2.1 Offener Spurbetrieb auf A 10, A 11 und S 16

An den Mautstellen der A 10, A 11 und S 16 wird eine Spur nur für Kraftfahrzeuge, die der fahrleistungsabhängigen Maut unterliegen, im offenen Spurbetrieb freigegeben. Diese ist besonders gekennzeichnet (siehe Grafik 9d).

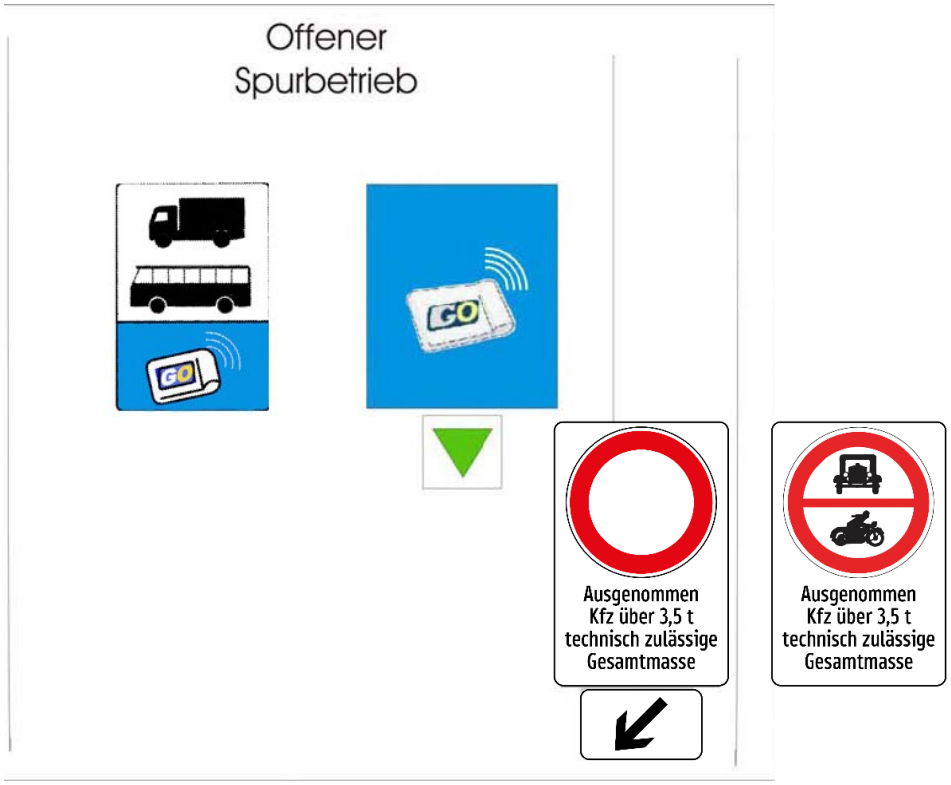

Grafik 9d

Im offenen Spurbetrieb gilt auf dieser Mautspur ein nach der StVO verordnetes Fahrverbot für Kraftfahrzeuge mit einer technisch zulässigen Gesamtmasse von nicht mehr als 3,5 t. Die Benützung dieser Spur durch diese Kraftfahrzeuge ist verboten und stellt eine Verwaltungsübertretung dar, wobei zwischen Verwaltungsübertretungen nach StVO und Verwaltungsübertretungen nach BStMG zu unterscheiden ist (siehe Punkt 7.1). Dabei ist zu beachten, dass Kraftfahrzeuge mit einer technisch zulässigen Gesamtmasse über 3,5 t, die von der Übergangsregel gemäß § 33 Abs 18 Z 8 BStMG erfasst sind, bis 31.1.2029 als Kraftfahrzeuge mit einer technisch zulässigen Gesamtmasse von nicht mehr als 3,5 t gelten.

2.2.2.2 Offener Spurbetrieb auf A 9

Im offenen Spurbetrieb an den Mautstellen der A 9 (Bosruck, Gleinalm) sind jeweils zwei Spuren für Kraftfahrzeuge mit einer technisch zulässigen Gesamtmasse von nicht mehr als 3,5 t, deren Kfz-Kennzeichen über eine gültige Digitale Streckenmautberechtigung für den Streckenmaut-Abschnitt Bosruck/Gleinalm verfügen (siehe Punkt 1.1, 2.1.1, 3.1.1) oder für die Digitale Streckenmaut FLEX registriert sind (siehe Punkt 4.2.2), freigegeben. Diese Spuren sind besonders

(durch grüne Bodenmarkierungen sowie durch Hinweisschilder in Grün bzw. mit dem Hinweis „Prepaid Only“) gekennzeichnet (siehe Grafik 9c).

Diese Spuren können auch im gemischten Spurbetrieb (somit sowohl von Kraftfahrzeugen mit einer technisch zulässigen Gesamtmassevon über 3,5 t (siehe Mautordnung Teil B und C) als auch von Kraftfahrzeugen mit einer technisch zulässigen Gesamtmasse von nicht mehr als 3,5 t geführt werden (siehe Grafik 9e).

Grafik 9e

Kraftfahrzeuge mit einer technisch zulässigen Gesamtmasse von nicht mehr als 3,5 t, deren Kfz-Kennzeichnen nicht ordnungsgemäß im Mautsystem für den Streckenmaut-Abschnitt Bosruck/Gleinalm registriert sind (das heißt, die über keine gültige Digitale Streckenmautberechtigung oder Digitale Streckenmaut FLEX verfügen), haben sich in jenen Spuren einzuordnen, die eine Entrichtung der Maut vor Ort an der Mautstelle ermöglichen. Diese Spuren sind besonders (ohne besondere Bodenmarkierung, jedoch mit Hinweisschildern in Weiß bzw. mit dem Hinweis „Buy Ticket“) gekennzeichnet (siehe Grafik 9b).

Die Benützung der offenen Spuren, ohne die Maut ordnungsgemäß entrichtet zu haben, stellt eine Verwaltungsübertretung (siehe Punkt 7.1) dar.

2.2.2.3 Offener Spurbetrieb an der Mautstelle Schönberg A 13

Der offene Spurbetrieb an der Mautstelle Schönberg der A 13 wird gemischt geführt.

Die Mautspur ist sowohl für Kraftfahrzeuge mit einer technisch zulässigen Gesamtmasse von über 3,5 t (siehe Mautordnung Teil B und C) als auch für Kraftfahrzeuge mit einer technisch zulässigen Gesamtmasse von nicht mehr als 3,5 t, deren Kfz-Kennzeichen über eine gültige Digitale Streckenmautberechtigung für den Streckenmaut-Abschnitt Brenner-Gesamtstrecke verfügen (siehe Punkt 1.1, 2.1.1, 3.1.4) oder für die Digitale Streckenmaut FLEX registriert sind (siehe Punkt 4.2.2), freigegeben. Diese Spur ist gesondert gekennzeichnet (siehe Grafik 9e).

Kraftfahrzeuge mit einer technisch zulässigen Gesamtmasse von nicht mehr als 3,5 t, deren Kfz-Kennzeichnen nicht ordnungsgemäß im Mautsystem für den Streckenmaut-Abschnitt Brenner-Gesamtstrecke registriert sind (das heißt, die über keine gültige Digitale Streckenmautberechtigung oder Digitale Streckenmaut FLEX verfügen), haben sich in jenen Spuren einzuordnen, die eine Entrichtung der Maut vor Ort an der Mautstelle ermöglichen. Diese Spuren sind besonders (mit Hinweisschildern in Weiß bzw. mit dem Hinweis „Buy Ticket“) gekennzeichnet (siehe Grafik 9b).

Die Benützung dieser Mautspur, ohne die Maut ordnungsgemäß entrichtet zu haben, stellt eine Verwaltungsübertretung (siehe Punkt 7.1) dar.

2.2.2.4 Offener Spurbetrieb auf der S 16

Zusätzlich zu der in Punkt 2.2.2.1 beschriebenen Mautspur für Kraftfahrzeuge, die der fahrleistungsabhängigen Maut unterliegen, wird an der Mautstelle St. Jakob der S 16 eine weitere Spur im offenen Spurbetrieb betrieben.

Diese Mautspur ist für Kraftfahrzeuge mit einer technisch zulässigen Gesamtmasse von nicht mehr als 3,5 t, deren Kfz-Kennzeichen über eine gültige Digitale Streckenmautberechtigung für den Streckenmaut-Abschnitt Arlberg verfügen (siehe Punkt 1.1, 2.1.1, 3.1.5) oder für die Digitale Streckenmaut FLEX registriert sind (siehe Punkt 4.2.2), freigegeben. Sie ist besonders (durch grüne Bodenmarkierungen sowie durch Hinweisschilder in Grün bzw. mit dem Hinweis „Prepaid Only“) gekennzeichnet (siehe Grafik 9c).

Kraftfahrzeuge mit einer technisch zulässigen Gesamtmasse von nicht mehr als 3,5 t, deren Kfz-Kennzeichnen nicht ordnungsgemäß im Mautsystem für den Streckenmaut-Abschnitt Arlberg registriert sind (das heißt, die über keine gültige Digitale Streckenmautberechtigung oder Digitale Streckenmaut FLEX verfügen), haben sich in jenen Spuren einzuordnen, die eine Entrichtung der Maut vor Ort an der Mautstelle ermöglichen. Diese Spuren sind besonders (mit Hinweisschildern in Weiß bzw. mit dem Hinweis „Buy Ticket“) gekennzeichnet (siehe Grafik 9b).

Die Benützung der offenen Spur, ohne die Maut ordnungsgemäß entrichtet zu haben, stellt eine Verwaltungsübertretung (siehe Punkt 7.1) dar.

2.2.3 Besondere Mitwirkungspflichten A 9, A 13 und S16

Beabsichtigt der Lenker eines mautpflichtigen Kraftfahrzeugs eine für Kraftfahrzeuge mit einer technisch zulässigen Gesamtmasse von nicht mehr als 3,5 t freigegebene offene Spur der Mautstellen Bosruck bzw. Gleinalm auf der A 9,der Mautstelle Schönberg auf der A 13 oder der Mautstelle St. Jakob auf der S 16 zu benutzen, so hat er sich zu vergewissern, dass dessen Kfz-Kennzeichnen ordnungsgemäß im Mautsystem für den jeweiligen Streckenmaut-Abschnitt registriert ist (das heißt über eine gültige Digitale Streckenmautberechtigung oder Digitale Streckenmaut FLEX verfügt). Dies erfolgt durch Abfrage des Kraftfahrzeugkennzeichens in der Vignettenevidenz (siehe Punkt 1) unmittelbar vor Nutzung der mautpflichtigen Strecke (Streckenmaut-Abschnitt), welche Aufschluss darüber gibt, ob ein Kraftfahrzeug über eine gültige Digitale Streckenmautberechtigung verfügt, für welchen Streckenmaut-Abschnitt und für welchen Zeitraum diese gilt.

Darüber hinaus hat jeder Kraftfahrzeuglenker gemäß § 102 Abs 2 KFG sicherzustellen, dass während der Fahrt das behördliche Kennzeichen des mautpflichtigen Kraftfahrzeugs dauerhaft und vollständig sichtbar und nicht durch Verschmutzung, Schneebelag, Beschädigung oder Verformung unlesbar ist.

2.3 AUSNAHMEN VON DER MAUTPFLICHT

2.3.1 Permanente Ausnahmen

Folgende Kraftfahrzeuge sind permanent von der Streckenmautpflicht ausgenommen:

- Kraftfahrzeuge, an denen gemäß § 20 Abs 1 Z 4 KFG Scheinwerfer oder Warnleuchten mit blauem Licht sichtbar angebracht sind, sowie Kraftfahrzeuge des öffentlichen Sicherheitsdienstes, der Finanzverwaltung, der Justizwache, ausländischer Sicherheitsbehörden gemäß § 2 Abs 3 des Polizeikooperationsgesetzes, ausländischer Zoll- und Justizbehörden an denen gemäß § 20 Abs 5 KFG Scheinwerfer oder Warnleuchten mit blauem Licht sichtbar angebracht sind. Die Ausnahme von der Streckenmautpflicht ist bei der ASFINAG jährlich bis zum 30. September für das Folgejahr schriftlich zu beantragen und es ist dabei durch entsprechende Nachweise zu belegen, dass die in dieser Bestimmung festgelegten Voraussetzungen erfüllt sind und für welche Kraftfahrzeuge die Ausnahme beantragt wird.
- Soweit an Kraftfahrzeugen von Feuerwehren und Feuerwehrverbänden, an denen gemäß § 20 Abs 1 Z 4 KFG und Abs 5 KFG Scheinwerfer oder Warnleuchten mit blauem Licht sichtbar angebracht sind, Sachbereichskennzeichen für Feuerwehren gemäß § 26 Abs 4 lit. i Kraftfahrgesetz-Durchführungsverordnung 1967 angebracht sind, ist die Ausnahme von der Streckenmautpflicht bei der ASFINAG einmalig zu beantragen.

  Sind an diesen Kraftfahrzeugen keine Sachbereichskennzeichen angebracht, ist die Ausnahme von der Streckenmautpflicht bei der ASFINAG jährlich bis zum 30. September für das Folgejahr schriftlich zu beantragen und es ist dabei durch entsprechende Nachweise zu belegen, dass die in dieser Bestimmung festgelegten Voraussetzungen erfüllt sind und für welche Kraftfahrzeuge die Ausnahme beantragt wird.
- Kraftfahrzeuge, an denen gemäß § 20 Abs 5 KFG Scheinwerfer oder Warnleuchten mit blauem Licht sichtbar angebracht sind und die auf gemeinnützige Einrichtungen, deren Aufgaben durch überwiegend ehrenamtlich tätige Mitglieder oder Mitarbeiter besorgt werden, zugelassen sind. Einer Zulassung ist die regelmäßige Verwendung von Kraftfahrzeugen für Zwecke dieser Einrichtungen (oder einer in § 20 Abs 1 Z 4 KFG genannten Einrichtung) gleichzuhalten, wenn an den Kraftfahrzeugen gemäß § 20 Abs 5 KFG Scheinwerfer oder Warnleuchten mit blauem Licht sichtbar angebracht sind. Die jeweilige Einrichtung hat die Ausnahme von der Streckenmautpflicht bei der ASFINAG jährlich bis zum 30. September für das Folgejahr schriftlich zu beantragen und dabei durch entsprechende Nachweise zu belegen, dass die in dieser Bestimmung festgelegten Voraussetzungen erfüllt sind und für welche Kraftfahrzeuge die Ausnahme beantragt wird.
- Kraftfahrzeuge mit Blaulicht gemäß § 2 Abs 1 Z 25 StVO 1960 (Einsatzfahrzeuge) für die Dauer der Verwendung eines dieser Signale, wobei die Berechtigung zur Deklaration als Einsatzfahrzeug von der ASFINAG bei der jeweiligen Einsatzleitung stichprobenartig im Nachhinein überprüft wird. Die Ausnahme von der Streckenmautpflicht gilt auch für die Rückfahrt von einem Einsatz, bei dem die Signale verwendet wurden.
- Heeresfahrzeuge (§ 2 Abs 1 Z 38 KFG 1967)
- Kraftfahrzeuge, die im Rahmen des Übereinkommens zwischen den Vertragsstaaten des Nordatlantikvertrags und den anderen an der Partnerschaft für den Frieden teilnehmenden Staaten über die Rechtsstellung ihrer Truppen („PfP-SOFA“) eingesetzt werden. Werden bei diesen Fahrten nicht militärische Kraftfahrzeuge eingesetzt, unterliegen diese

Kraftfahrzeuge vorläufig der Streckenmautpflicht. Die im Zuge dieser Fahrten bezahlte Maut wird von der ASFINAG spesenfrei erstattet. Der Antrag auf Erstattung ist von der jeweils zuständigen staatlichen Behörde nach Abschluss der Fahrten unter Vorlage der entsprechenden Nachweise direkt an die ASFINAG Maut Service GmbH (siehe Anhang 6b) zu richten.

- Kraftfahrzeuge, die in Durchführung von Maßnahmen der Friedenssicherung im Rahmen einer internationalen Organisation, der Organisation für Sicherheit und Zusammenarbeit in Europa oder der Europäischen Union auf Grund eines Beschlusses im Rahmen der gemeinsamen Außen- und Sicherheitspolitik eingesetzt werden.
- Beschlagnahmte Kraftfahrzeuge, mit denen das streckenmautpflichtige Straßennetz benutzt wird und an denen ein amtliches Kraftfahrzeugkennzeichen der Finanzverwaltung angebracht wurde, unterliegen nicht der Streckenmautpflicht. Diese Ausnahme von der Streckenmautpflicht ist durch die Finanzverwaltung vorab schriftlich bei der ASFINAG zu beantragen.

Für Kraftfahrzeuge, die mit Probe- oder Überstellungskennzeichen oder diesen gleichgestellten Kraftfahrzeugkennzeichen das streckenmautpflichtige Straßennetz benützen, besteht keine Ausnahme von der Streckenmautpflicht, auch wenn an diesen Kraftfahrzeugen Scheinwerfer oder Warnleuchten mit blauem Licht sichtbar außen angebracht wurden.

2.3.2 Zeitlich begrenzte Ausnahmen

2.3.2.1 Ausnahmen bei humanitären Hilfstransporten

Fahrten im Rahmen von humanitären Hilfstransporten in Notstandsfällen, die von Kraftfahrzeugen durchgeführt werden, deren technisch zulässige Gesamtmasse nicht mehr als 3,5 t beträgt, können von der ASFINAG gemäß § 5 Abs 2 BStMG anlassbezogen von der Entrichtung der Maut durch Ergänzung dieser Bestimmung ausgenommen werden.

Eine Befreiung von der Streckenmautpflicht für Fahrten im Rahmen von humanitären Hilfstransporten gilt ausnahmslos nur für den Fall, dass ein Anlass im Sinne des § 5 Abs 2 BStMG vorliegt und der konkrete Anlassfall an dieser Stelle in der Mautordnung kundgemacht wird.

Um eine derartige Fahrt ohne die Entrichtung der Mautgebühr an einer Mautstelle (Streckenmaut) durchführen zu können, muss zumindest 24 Stunden vor Benützung des streckenmautpflichtigen Straßennetzes per Mail (ausnahmeantrag@asfinag.at) oder per Fax (+43 1 955 1277) der Ausnahmeantrag (Anhang 3c) ausgefüllt und ordnungsgemäß gezeichnet übermittelt werden (Antrag abrufbar auf https://www.asfinag.at/mautordnung). Der Antragsteller erhält eine schriftliche Bestätigung.

Der vollständig ausgefüllte und unterfertigte Antrag ist an der betreffenden Mautstelle abzugeben. Im Falle einer Retourfahrt ist eine Kopie anzufertigen und diese ebenfalls bei der Rückfahrt an der Mautstelle abzugeben.

Derzeit geltende Anlassfälle:

Als Anlassfall im Sinne von § 5 Abs 2 BStMG gilt die Notstandssituation aufgrund des bewaffneten Konfliktes in der Ukraine. Unter den Begriff „humanitäre Hilfstransporte“ fallen sowohl Fahrten zum Zweck des Transports von Waren und Gütern als auch Fahrten zum Zweck des Transports von

Personen, die als Vertriebene im Sinne der Vertriebenen-Verordnung, BGBl II Nr. 92/2022, gelten. Die Mautbefreiung ist zeitlich unbefristet und gilt ab 1.3.2022.

Aus humanitären Gründen werden aufgrund des bewaffneten Konfliktes in der Ukraine alle Kraftfahrzeuge mit ukrainischem Kfz-Kennzeichen von der Streckenmaut befreit. Diese Mautbefreiung ist vorläufig bis zum 31.3.2025 befristet und gilt ab Verlautbarung der Mautordnung im Internet auf https://www.asfinag.at/mautordnung.

2.3.2.2 Ausnahmen auf Ersuchen des Bundesministeriums für Inneres im Rahmen des staatlichen Krisen und- Katastrophenschutzmanagements oder der internationalen Katastrophenhilfe

Auf Ersuchen des Bundesministeriums für Inneres (BMI) können Fahrten, die von Kraftfahrzeugen mit einer technisch zulässigen Gesamtmasse nicht mehr als 3,5 t im Rahmen des staatlichen Krisen und- Katastrophenschutzmanagements oder der internationalen Katastrophenhilfe durchgeführt werden, anlassbezogen von der Entrichtung der Maut ausgenommen werden.

Damit derartige Fahrten ohne Verpflichtung zur Entrichtung der Maut (Streckenmaut) durchgeführt werden können, hat das BMI diese Fahrten unter Auflistung der Kennzeichen der betroffenen Kraftfahrzeuge und Bekanntgabe der voraussichtlichen Fahrstrecke und des Ausnahmezeitraums der ASFINAG vor Benützung des streckenmautpflichtigen Straßennetzes bekannt zu geben.

In den betroffenen Kraftfahrzeugen ist die schriftliche Bestätigung des BMI über die konkrete Ausnahme von der Streckenmautpflicht während der mautbefreiten Fahrt mitzuführen und auf Verlangen als Nachweis der Benützungsberechtigung vorzuweisen.

3 TARIFE

Die Mauttarife beinhalten 20 % Umsatzsteuer und sind im Einzelnen in den nachfolgenden Tabellen dargestellt.

Änderungen der Mauttarife während der Gültigkeitsdauer der verschiedenen, vorweg bezahlten Mautkartenarten haben keine Auswirkungen auf den bereits bezahlten Mauttarif. Derartige Änderungen führen daher auf keiner Seite zu einem Anspruch auf zusätzliche Bezahlung bzw. auf Rückzahlung der Mautdifferenz.

3.1 ALLGEMEINE MAUTTARIFE

Auf den Streckenmaut-Abschnitten gelten folgende Mauttarife:

3.1.1 A 9 Gleinalm und A 9 Bosruck

	Kartenart	Preis	Gleinalm	Bosruck
A 9 Gleinalm Bosruck	Einzelfahrt		EUR 10,50	EUR 6,50
	Mehrfahrtenkarte (1)	EUR 71,50		
	Mehrfahrtenkarte Pendler (2)		EUR 10,50	EUR 6,50

(1) siehe Punkt 3.2.3
(2) siehe Punkt 3.2.4

3.1.2 A 10 Tauern/Katschberg

	Kartenart	Preis	Gesamtstrecke	Teilstrecke
A 10 Tauern/ Katschberg	Einzelfahrt		EUR 13,50	EUR 7,00
	Mehrfahrtenkarte (1)	EUR 81,00		
	Mehrfahrtenkarte Pendler (2)	EUR 13,50		

(1) siehe Punkt 3.2.3
(2) siehe Punkt 3.2.4

Gesamtstrecke: Jede Fahrt über die Mautstelle St. Michael im Lungau
Teilstrecken: St. Michael im Lungau - Rennweg und jeweils umgekehrt oder
St. Michael im Lungau – Flachau und jeweils umgekehrt oder
Zederhaus – Flachau und jeweils umgekehrt

3.1.3 A 11 Karawanken

	Kartenart	Preis
A 11 Karawanken	Einzelfahrt	EUR 8,20
	14-Fahrten-Monatskarte (1)	EUR 36,70

(1) siehe Punkt 3.2.9

3.1.4 A 13 Brenner

	Kartenart	Preis	Gesamtstrecke	Teilstrecke 1	Teilstrecke 2	Teilstrecke 3	Teilstrecke 4
A 13 Brenner	Einzelfahrt		EUR 11,00	EUR 1,00	EUR 3,00	EUR 3,50	EUR 5,50
	Mehrfahrtenkarte (1)	EUR 66,00					
	Mehrfahrtenkarte Pendler (2)	EUR 11,00					

(1) siehe Punkt 3.2.3
(2) siehe Punkt 3.2.4

Gesamtstrecke: Jede Fahrt über die Mautstelle Schönberg
Teilstrecke 1: Innsbruck – Zenzenhof bzw. Brennerpass – Brennersee und jeweils umgekehrt
Teilstrecke 2: Innsbruck – Patsch/Europabrücke bzw. Brennerpass – Nösslach und jeweils umgekehrt
Teilstrecke 3: Innsbruck – Stubaital und umgekehrt
Teilstrecke 4: Matrei – Brennerpass und umgekehrt

3.1.5 S 16 Arlberg Straßentunnel

	Kartenart	Preis
S 16 Arlberg Tunnel	Einzelfahrt	EUR 11,50
	Mehrfahrtenkarte (1)	EUR 69,00
	Mehrfahrtenkarte Pendler (2)	EUR 11,50

(1) siehe Punkt 3.2.3
(2) siehe Punkt 3.2.4

3.2 TARIFARTEN

Die Möglichkeiten zur Entrichtung werden in Punkt 4 beschrieben.

3.2.1 Einzelfahrt

Eine Einzelfahrt ist eine Karte mit einjähriger Gültigkeit ab Ausstellung und berechtigt zur einmaligen Benützung eines bestimmten Streckenmaut-Abschnittes in eine Fahrtrichtung.

3.2.2 Jahreskarte

Jahreskarten wurden nur bis einschließlich 30.11.2023 angeboten. Eine Jahreskarte ist eine über das Kfz-Kennzeichen gebundene Karte mit einjähriger Gültigkeit und berechtigt zur unbeschränkten Benützung eines bestimmten Streckenmaut-Abschnitts.

3.2.3 Mehrfahrtenkarte

Eine Mehrfahrtenkarte ist eine über das Kfz-Kennzeichen gebundene Karte, welche zu einer unbeschränkten Anzahl an Fahrten an einem bestimmten Streckenmaut-Abschnitt innerhalb von 365 Tagen berechtigt, wobei der erste Tag der Gültigkeit beim Kauf gewählt werden kann. Der letztmögliche erste Gültigkeitstag einer Mehrfahrtenkarte aus dem laufenden Kalenderjahr ist ab dem Jahr 2024 der 31. Dezember. Zu möglichen Einschränkungen bei der Wahl des ersten Gültigkeitstages siehe insbesondere Punkt 4.2.1. Für die A 11 Karawanken Autobahn werden keine Mehrfahrtenkarten angeboten.

3.2.4 Mehrfahrtenkarte für Pendler

Die Mehrfahrtenkarte für Pendler berechtigt zu einer unbeschränkten Anzahl an Fahrten an einem bestimmten Streckenmaut-Abschnitt innerhalb von 365 Tagen, im Fall eines befristeten, lohnsteuerpflichtigen Dienstverhältnis jedoch maximal bis zum Ende des Dienstverhältnisses. Für alle Strecken, mit Ausnahme der A 11 Karawanken Autobahn, sind Mehrfahrtenkarten für Pendler unter folgenden Voraussetzungen erhältlich (Anhang 3e):

- Der Antragsteller ist Arbeitnehmer (gilt auch für Präsenzdiener; Anhang 3f).
- Wohnort und Arbeitsplatz werden durch geeignete Bestätigungen glaubhaft und überprüfbar nachgewiesen. Die Benutzung der mautpflichtigen Strecke muss entweder unabdingbar sein oder zumindest die kürzeste Strecke darstellen.
- Der Personenkraftwagen oder das einspurige Kraftfahrzeug ist auf den Pendler zugelassen.

Für die Streckenmaut-Abschnitte der A 9 Bosruck/Gleinalm erfolgt die Prüfung der oben genannten Voraussetzungen für jede Teilstrecke gesondert.

3.2.5 Mehrfahrtenkarte für Menschen mit Behinderung

Menschen mit Behinderungen haben nach Maßgabe der folgenden Voraussetzungen Anspruch auf die Zurverfügungstellung einer kostenlosen Mehrfahrtenkarte für ein auf sie zugelassenes mehrspuriges Kraftfahrzeug mit einer technisch zulässigen Gesamtmasse von nicht mehr als 3,5 Tonnen.

Für Menschen mit Behinderung, die bereits über eine kostenlose Digitale Vignette gemäß Teil A I, Punkt 1.6.1 verfügen, wird automatisch eine kostenlose Mehrfahrtenkarte mit demselben Gültigkeitszeitraum wie die kostenlose Digitale Vignette für dasselbe Kfz-Kennzeichen gebucht.

Wurde keine kostenlose Digitale Vignette registriert, ist eine kostenlose Mehrfahrtenkarte, welche zu einer unbeschränkten Anzahl an Fahrten innerhalb von 365 Tagen ab Ausstellung berechtigt, unter folgenden Voraussetzungen erhältlich:

- Vorlage eines Ausweises gemäß § 29b StVO (Parkausweis) für dauernd stark gehbehinderte Personen.
- Kraftfahrzeug, das eine für den behindertengerechten Betrieb geeignete Typisierung aufweist (Behindertenfahrzeug) oder zumindest Einschränkung der Lenkbefugnis auf den Betrieb eines Fahrzeuges ohne Kupplungspedal (Automatikgetriebe) – Eintragung der Einschränkung im Führerschein der Person mit Behinderung.
- Die Mehrfahrtenkarte für Lenker von Behindertenfahrzeugen wird nur auf ein für den Lenker mit Behinderung zugelassenes Kraftfahrzeug ausgestellt.

Ein Anspruch auf eine kostenlose Mehrfahrtenkarte besteht nur für ein vom Anspruchsberechtigten angegebenes Kfz-Kennzeichen, auch wenn mehrere Kraftfahrzeuge mit unterschiedlichen Kfz-Kennzeichen auf ihn zugelassen sind.

Die Karte wird zusätzlich auf den Namen der berechtigten Person ausgestellt und gilt mit Ausnahme der A 11 Karawanken Autobahn und abweichend von der allgemeinen Bestimmung für Mehrfahrtenkarten auf allen Streckenmaut-Abschnitten (Mautordnung Teil A II) der ASFINAG.

3.2.6 Mehrfahrtenkarte für Menschen mit Behinderung auf der A 13

Eine Mehrfahrtenkarte für Menschen mit Behinderung zur Benutzung der A 13 berechtigt zu einer unbeschränkten Anzahl an Fahrten innerhalb von 365 Tagen ab Ausstellung und kann zu einem Preis von 11,00 EUR (inklusive 20 % Umsatzsteuer) bei Erfüllung der nachfolgenden Voraussetzungen erworben werden.

Bezugsberechtigt sind:

- Inhaber von Amtsbescheinigungen und Opferausweisen, bei denen die Minderung der Erwerbsfähigkeit mindestens 50 % beträgt
- Schwerbeschädigte nach § 9 Abs 2 Kriegsopferversorgungsgesetz
- Zivilblinde mit Blindenausweis
- Menschen, die eine Behinderung von mindestens 50 % nachweisen können.
- Die Mehrfahrtenkarte für Lenker mit Behinderung wird nur für ein auf den Lenker mit Behinderung zugelassenes Kraftfahrzeug ausgestellt.

Diese Mehrfahrtenkarte gilt ausschließlich nur auf der A 13 – Brenner Autobahn.

3.2.7 A 13 Monatskarte

Monatskarten wurden nur bis einschließlich 30.11.2023 angeboten. Eine Monatskarte ist eine über das Kfz-Kennzeichen gebundene Karte mit der Berechtigung, innerhalb von 30 Kalendertagen ab Ausstellung eine beliebige Anzahl von Fahrten auf der A 13 Brennerautobahn durchzuführen.

3.2.8 A 13 Mehrfahrtenkarte für Anrainer

Die Bewohner der Gemeinden Ellbögen, Gries am Brenner, Gschnitz, Matrei am Brenner, Mühlbachl, Navis, Obernberg am Brenner, Patsch, Pfons, Schmirn, Steinach am Brenner, Trins, Vals im Wipptal, Schönberg, Mieders, Fulpmes, Telfes und Neustift im Stubaital erhalten bei Erfüllung der nachfolgenden Voraussetzungen eine Mehrfahrtenkarte für Anrainer:

- Der Zulassungsbesitzer ist eine natürliche Person.
- Der Wohnort (Hauptwohnsitz) wird durch eine aktuelle Meldebestätigung nachgewiesen.
- Der Personenkraftwagen oder das einspurige Kraftfahrzeug ist auf den Antragsteller zugelassen.
- Der Personenkraftwagen oder das einspurige Kraftfahrzeug ist ausschließlich auf eine Privatperson und nicht als Firmenfahrzeug zugelassen.

Die A 13 Mehrfahrtenkarte für Anrainer berechtigt zu einer unbeschränkten Anzahl an Fahrten innerhalb von 365 Tagen ab Ausstellung und kann zu einem Preis von 11,00 EUR (inklusive 20 % Umsatzsteuer) bei Erfüllung der Voraussetzungen erworben werden (Anhang 3d).

3.2.9 14-Fahrten-Monatskarte auf der A 11

Es handelt sich hierbei um eine über an das Kfz-Kennzeichen gebundene Karte. Sie berechtigt zu 14 Fahrten durch den Karawankentunnel während 30 Kalendertagen ab Ausstellung der Karte. Nach Ablauf der 30 Kalendertage ist eine Rückvergütung nicht verbrauchter Fahrten ausgeschlossen.

3.3 VERLUST VON KRAFTFAHRZEUGKENNZEICHENGEBUNDENEN KARTEN

Bei Verlust einer kraftfahrzeugkennzeichengebundenen Karte kann eine neue Karte gegen einen Aufwandersatz von 7,00 EUR (inklusive 20 % Umsatzsteuer) an der Mautstelle ausgestellt werden.

4 MÖGLICHKEITEN ZUR ENTRICHTUNG

4.1 BEZAHLUNG VOR ORT AN DER ASFINAG-MAUTSTELLE

Die Bezahlung an den ASFINAG-Mautstellen hat ausschließlich in Euro (EUR) zu erfolgen. Die Information, welche Zahlungsarten bzw. -mittel zulässig sind, ist in Anhang 2 enthalten (auf https://www.asfinag.at/mautordnung abrufbar) und über das ASFINAG Service Center (siehe Punkt 1.5) erhältlich.

4.2 BEZUG IM VORVERKAUF

4.2.1 Bezug über den ASFINAG-Mautshop und autorisierte Online-Vertriebspartner: Bezahlung im Voraus – Pre-Pay

Ausgewählte Einzelfahrten (Punkt 3.2.1), sowie Mehrfahrtenkarten (Punkt 3.2.3), werden auch im ASFINAG-Mautshop und bei autorisierten Online-Vertriebspartnern angeboten.

Nähere Informationen zu den autorisierten Online-Vertriebspartnern sowie zu den dort erhältlichen Streckenmautberechtigungen sind im Internet auf https://www.asfinag.at/vertriebsstellen/ erhältlich.

Der Bezug über den ASFINAG-Mautshop und autorisierte Online-Vertriebspartner ist innerhalb von Österreich, der EU, der EWR-Staaten sowie der Schweiz und des Vereinigten Königreichs Großbritannien und Nordirland möglich.

Bezüglich Gültigkeitsbeginn und erforderlicher Angaben gelten die Bestimmungen des Teil A I, Punkt 3.2.1.1 und 3.2.1.2 sinngemäß. Hinsichtlich des Services „Bezug des Digitalen Abos“ für Mehrfahrtenkarten (Punkt 3.2.3) und der damit verbundenen Besonderheiten wird überdies auf Punkt 4.3.2 und 4.4 verwiesen.

4.2.2 Vorab-Registrierung im ASFINAG-Mautshop und bei autorisierten Online-Vertriebspartnern: Bezahlung im Nachhinein – Digitale Streckenmaut FLEX

Einzelfahrten (Punkt 3.2.1) werden auch im ASFINAG-Mautshop und bei autorisierten Online-Vertriebspartnern zur Bezahlung im Nachhinein (Digitale Streckenmaut FLEX) angeboten.

Nähere Informationen zu den autorisierten Online-Vertriebspartnern sowie zu den dort erhältlichen Streckenmautberechtigungen sind im Internet auf https://www.asfinag.at/vertriebsstellen/ erhältlich.

Die Registrierung für die Digitale Streckenmaut FLEX erfolgt über den ASFINAG-Mautshop oder autorisierte Online-Vertriebspartner(Punkt 4.3.3). Dies ist über den ASFINAG-Mautshop und autorisierte Online-Vertriebspartner innerhalb Österreichs, der EU, der EWR-Staaten sowie der Schweiz und des Vereinigten Königreichs Großbritannien und Nordirland möglich.

Sobald der Registrierungsprozess im ASFINAG-Mautshop oder bei autorisierten Online-Vertriebspartnererfolgreich abgeschlossen ist, gilt das Kfz-Kennzeichen für Zwecke der Digitalen Streckenmaut FLEX als registriert. Ab diesem Zeitpunkt wird das Kfz-Kennzeichen auch als für den Service Digitale Streckenmaut FLEX registriert in der Vignettenevidenz angezeigt. Solange das Kfz-Kennzeichen in der Vignettenevidenz aufscheint, besteht die Berechtigung zur Benützung des streckenmautpflichtigen Straßennetzes.

Die für die jeweilige Mautstrecke anfallende Streckenmaut gilt nach 28 Tagen nach Benützung der Mautstrecke als im Sinn des § 32 Abs 1 BStMG ordnungsgemäß entrichtet, sofern das Kfz-Kennzeichen zum Zeitpunkt der Durchfahrt der Mautstelle für die Digitale Streckenmaut FLEX registriert war und die Zahlung des anfallenden Streckenmauttarifs gemäß Punkt 3.1. innerhalb von 28 Tagen nach Benützung des Streckenmaut-Abschnittes erfolgt ist. Dies gilt sowohl bei Benützung der Gesamtstrecke als auch bei Benützung einer Teilstrecke eines Streckenmaut-Abschnittes, sowie im Fall der A9 bei Benützung der Abschnitte Bosruck und Gleinalm.

Ist das Kfz-Kennzeichen für die Digitale Streckenmaut FLEX registriert, wird sowohl bei Benützung einer Gesamtstrecke als auch bei Benützung einer Teilstrecke eines Streckenmaut-Abschnittes

sowie im Fall der A9 für die Benützung der Abschnitte Bosruck und Gleinalm nach Durchfahrt der Mautstelle (Antreten der Einzelfahrt) die Abbuchung des jeweils zum Zeitpunkt der Durchfahrt gültigen Tarifs einer Einzelfahrt (Punkt 3.1.) von dem zum Zeitpunkt der Benützung der Mautstrecke hinterlegten Zahlungsmittel durchgeführt.

Für Durchfahrten ab dem 23.4.2024 gilt:

Je Streckenmaut-Abschnitt ist innerhalb von 365 Tagen ab der ersten Durchfahrt unabhängig von der Anzahl der durchgeführten Fahrten maximal der zum Zeitpunkt der ersten Durchfahrt gültige Tarif einer Mehrfahrtenkarte (Punkt 3.1.) zu bezahlen. Hierfür werden innerhalb von 365 Tagen ab der ersten Durchfahrt die Tarife der durchgeführten Einzelfahrten (auf Gesamtstrecken und Teilstrecken bzw. den Abschnitten Bosruck und Gleinalm der A9) summiert und wird für jene Fahrten innerhalb von 365 Tagen ab der ersten Durchfahrt, die zu einer Überschreitung des Tarifs der Mehrfahrtenkarte führen würden, der Tarif der Einzelfahrt nicht bzw. nicht zur Gänze abgebucht. Einzelfahrten, welche nicht im Rahmen des Service Digitale Streckenmaut FLEX bezahlt werden, bleiben dabei unberücksichtigt.

Da für die A 11 Karawanken Autobahn keine Mehrfahrtenkarte angeboten wird, ist unabhängig von der Anzahl der durchgeführten Fahrten bei Nutzung des Service Digitale Streckenmaut FLEX immer der jeweils gültige Tarif einer Einzelfahrt zu bezahlen.

Ist ein Einzug im Rahmen des zum Zeitpunkt der Benützung der Mautstrecke hinterlegten Zahlungsmittels (aus welchem Grund auch immer) nicht möglich, wird der Service Digitale Streckenmaut FLEX mit Ablauf des Tages gesperrt. Ab diesem Zeitpunkt gilt das Kfz-Kennzeichen für die Dauer der Sperre nicht mehr für Zwecke der Digitalen Streckenmaut FLEX als registriert und scheint das Kfz-Kennzeichen in der Vignettenevidenz nicht mehr als für den Service Digitale Streckenmaut FLEX registriert auf.

Im Fall einer Sperre ist eine ordnungsgemäße Entrichtung der Streckenmaut nur möglich, indem der Service Digitale Streckenmaut FLEX wieder im persönlichen Benutzerkonto „Mein Konto“ aktiviert ist oder eine alternative Zahlungsmöglichkeit genutzt wird.

Der Lenker muss sich vor jedem Fahrtantritt durch Abfrage des Kfz-Kennzeichens in der Vignettenevidenz vergewissern, dass das Kfz-Kennzeichen für den Service Digitale Streckenmaut FLEX registriert ist.

4.2.3 Bezug an ASFINAG-Vertriebsautomaten

An ASFINAG-Vertriebsautomaten ist eine eingeschränkte Produktpalette verfügbar. Die Automaten sind frei zugänglich aufgestellt. Nähere Informationen zu den Standorten der ASFINAG-Vertriebsautomaten und den dort angebotenen Produkten sind im Internet auf https://www.asfinag.at/vertriebsstellen/ erhältlich.

Bezüglich Gültigkeitsbeginn und erforderlicher Angaben gelten die Bestimmungen des Teil A I, Punkt 3.2.2.1 und 3.2.2.2 sinngemäß.

4.2.4 Bezug an Vertriebsstellen

An ausgewählten Vertriebsstellen sind ausgewählte Einzelfahrten (Punkt 3.2.1), sowie Mehrfahrtenkarten (Punkt 3.2.3) erhältlich. Nähere Informationen sind im Internet auf https://www.asfinag.at/vertriebsstellen/ erhältlich.

Bezüglich Gültigkeitsbeginn und erforderlicher Angaben gelten die Bestimmungen des Teil A I, Punkt 3.2.3.1 und 3.2.3.2, sinngemäß.

4.2.5 Zahlungsmittel

Die Bezahlung im ASFINAG-Mautshop und an ASFINAG-Vertriebsautomaten hat ausschließlich in Euro (EUR) zu erfolgen. Die Information, welche Zahlungsarten bzw. -mittel im ASFINAG-Mautshop und an ASFINAG-Vertriebsautomaten zulässig sind, ist im Anhang 2 enthalten (auf https://www.asfinag.at/mautordnung abrufbar)und über das ASFINAG Service Center (siehe Punkt 1.5) erhältlich.

Die akzeptierten Zahlungsmittel an Vertriebsstellen können je nach Vertriebsstelle variieren und sind bei dieser zu erfragen.

4.3 WEITERE SERVICES („Mein Konto“)

4.3.1 Allgemeine Services

Im ASFINAG-Mautshop besteht die Möglichkeit, jederzeit (d. h. auch nach Abschluss des Kaufvorgangs) durch Eingabe von Zugangsdaten ein persönliches Benutzerkonto („Mein Konto“) anzulegen. Es gelten sinngemäß die Bestimmungen des Teil A I, Punkt 3.2.5.1.

4.3.2 Digitales Abo im persönlichen Benutzerkonto („Mein Konto“)

Im ASFINAG-Mautshop besteht die Möglichkeit, ein Digitales Abo – d. h. ein unbefristetes Abo für den Bezug der Mehrfahrtenkarte (Punkt 3.2.3) in den die Folgejahren – abzuschließen, zu verwalten (beispielsweise Aktuellhaltung von Kreditkartendaten) und zu kündigen.

Wurde vor dem 1.12.2023 ein Digitales Abo für eine Digitale Jahreskarte abgeschlossen, so erhält der Kunde nach Ablauf der Gültigkeit der Jahreskarte in den Folgejahren eine Mehrfahrtenkarte als Folgebezug.

Für Digitale Abos gelten sinngemäß die Bestimmungen des Teil A I, Punkt 3.2.5.2 mit folgenden Besonderheiten unabhängig vom Zeitpunkt ihres Abschlusses:

- Gültigkeit: Beim erstmaligen Kauf einer Mehrfahrtenkarte (= Erstbezug) kann der Kunde nach Maßgabe des Teil A I, Punkt 3.2.1.1 den ersten Gültigkeitstag der Mehrfahrtenkarte wählen. Folgebezüge der Mehrfahrtenkarte im Rahmen eines Digitalen Abos schließen nahtlos an die Gültigkeitsdauer der aktuell gültigen Mehrfahrtenkarte an und richten sich nach dem vom Kunden gewählten ersten Gültigkeitstag der Mehrfahrtenkarte.

  Beispiel: Ein Kunde bezieht eine Mehrfahrtenkarte und entscheidet sich außerdem für den Bezug eines Digitalen Abos. Der Kunde wählt beim Erstbezug als ersten Gültigkeitstag der Mehrfahrtenkarte den 28. September. Der letzte Gültigkeitstag dieses Erstbezugs ist somit der 27. September des Folgejahrs. Der erste Gültigkeitstag eines Folgebezugs ist der 28. September des Folgejahrs.

- Informationen an den Kunden: Für den Bezug des Digitalen Abos ist die Angabe einer E-Mail-Adresse erforderlich. Zumindest 20 Tage vor der Zahlungsabwicklung erhält der Kunde Informationen insbesondere zum Tag der bevorstehenden Zahlungsabwicklung

(Abbuchung des Bezugspreises der Mehrfahrtenkarte), zur Höhe des abzubuchenden Betrages sowie zum letztmöglichen Tag, an dem eine Kündigungsmöglichkeit des Digitalen Abos für Folgebezüge möglich ist. Ebenso wird diese E-Mail-Adresse herangezogen, um den Kunden zu informieren, ob die Zahlungsabwicklung erfolgreich durchgeführt wurde.

- *Erfolgreiche Abbuchung:* Nach einer erfolgreichen Abbuchung und somit einem Bezug einer Mehrfahrtenkarte wird der Kunde unter der vom Kunden bekannt gegebenen E-Mail-Adresse hierüber informiert und ihm die zum Bezug gehörige Bestellbestätigung und Rechnung übermittelt. In diesem Fall ist die Mehrfahrtenkarte gültig ab dem Tag, der dem Tag der letzten Gültigkeit der vorangegangenen Mehrfahrtenkarte folgt.
- *Nicht erfolgreiche Abbuchung:* Auch hierüber wird der Kunde per E-Mail an die von ihm bekanntgegebene Adresse informiert. Kann die Abbuchung nicht erfolgreich durchgeführt werden (z. B. weil die hinterlegte Kreditkarte nicht mehr gültig ist) gilt dies als fristgerechte Kündigung des Digitalen Abos. In diesem Fall endet die Berechtigung zur Benützung der Streckenmautstrecke mit dem letzten Tag der Gültigkeit der bestehenden Mehrfahrtenkarte.

- Kündigung des Digitalen Abos: Die Kündigung des Digitalen Abos kann jederzeit ohne Angaben von Gründen ausschließlich im persönlichen Benutzerkonto („Mein Konto“) erfolgen.

4.3.3 Bezahlung von Einzelfahrten im Nachhinein (Digitale Streckenmaut FLEX) im persönlichen Benutzerkonto („Mein Konto“)

Im ASFINAG-Mautshop besteht die Möglichkeit, die Bezahlung von Einzelfahrten im Nachheinein (Digitale Streckenmaut FLEX) einzurichten. Im Rahmen der Digitalen Streckenmaut FLEX wird für ein oder mehrere Kraftfahrzeugkennzeichen ein von der ASFINAG akzeptiertes Zahlungsmittel (siehe Anhang 2) hinterlegt und über dieses der jeweilige Tarif für Einzelfahrten (Punkt 3.2.1) im Nachhinein bezahlt (Digitale Streckenmaut FLEX). Im ASFINAG-Mautshop ist es möglich, Kraftfahrzeugkennzeichen für den Service Digitale Streckenmaut FLEX zu registrieren, die Registrierung zu verwalten (beispielsweise, um Kreditkartendaten zu aktualisieren) und den Service Digitale Streckenmaut FLEX zu kündigen.

Die akzeptierten Zahlungsmittel und -möglichkeiten sind im Anhang 2 angeführt.

4.4 Nutzungsbedingungen

Nähere Informationen zum Bezug der Digitalen Streckenmaut über den ASFINAG-Mautshop, zum Bezug des Digitalen Abos und zur Bezahlmöglichkeit Digitale Streckenmaut FLEX, den dafür erforderlichen Angaben und zu setzenden Schritten, sowie zu den weiteren Services sind in den jeweiligen Nutzungsbedingungen, abrufbar auf https://shop.asfinag.at, erhältlich.

Darüber hinaus kann auf Verlangen an Vertriebsstellen jederzeit in die aktuelle Mautordnung sowie die Datenschutzerklärung (https://www.asfinag.at/privacy) Einsicht genommen werden.

4.5 RÜCKTRITTSRECHT

Wird die Digitale Streckenmaut von Konsumenten im Wege des Fernabsatzes, das bedeutet über den ASFINAG-Mautshop oder einen autorisierten Online-Vertriebspartner, erworben, ist ein Rücktritt binnen 14 Kalendertagen ab dem Tag, an dem die Digitale Streckenmaut bezogen wurde, ohne Angaben von Gründen möglich

Um das Rücktrittsrecht auszuüben, muss die ASFINAG mittels einer eindeutigen Erklärung über den Entschluss, vom Bezug zurückzutreten, informiert werden. Die Rücktrittsfrist ist gewahrt, wenn die Rücktrittserklärung innerhalb der Frist abgesendet wird.

Für Einzelfahrten gilt, dass mit Antreten der Einzelfahrt (Durchfahren der Mautstelle) kein Rücktrittsrecht mehr besteht, wenn der Kunde die vorzeitige Vertragserfüllung der Einzelfahrt im ASFINAG-Mautshop oder bei einem autorisierten Online-Vertriebspartner verlangt. Dies gilt auch für Einzelfahrten, die unter Nutzung der Digitalen Streckenmaut FLEX (Punkt 4.2.2 bzw. 4.3.3) abgewickelt und bezahlt werden.

Wurde beim Bezug einer Mehrfahrtenkarte im ASFINAG Mautshop ausdrücklich die vorzeitige Vertragserfüllung verlangt, ist für die Benützung der mautpflichtigen Strecke vor erfolgtem Rücktritt ein anteiliges Entgelt zu entrichten.

Im Fall eines Erwerbs bei einer ASFINAG-Mautstelle, einer Vertriebsstelle oder bei einem ASFINAG-Vertriebsautomaten besteht kein Rücktrittsrecht. Dies gilt auch, sofern eine Mehrfahrtenkarte als Folgebezug im Rahmen eines Digitalen Abos erworben wird.

Nähere Informationen zur Rücktrittserklärung sowie zur Erstattung der geleisteten Zahlungen sind in den Nutzungsbedingungen im Internet auf https://shop.asfinag.at erhältlich.

4.6 BESONDERE BESTIMMUNGEN FÜR UNTERNEHMER

Für Unternehmer, die die Digitale Streckenmaut im Rahmen ihrer Tätigkeit als Unternehmer beziehen, gelten die Bestimmungen des Teil A I, Punkt 3.4 sinngemäß.

4.7 ÄNDERUNGSMÖGLICHKEITEN

Bei der Einzelfahrt kann vor Benützung des Streckenmaut-Abschnitts das im Mautsystem registrierte Kfz-Kennzeichen und dessen Zulassungsstaat geändert werden.

Bei der Mehrfahrtenkarte kann vor Beginn der Gültigkeit ebenfalls das im Mautsystem registrierte Kfz-Kennzeichen und dessen Zulassungsstaat geändert werden. Überdies ist eine Änderung des ersten Tags der Gültigkeit nur unter folgenden Voraussetzungen möglich:

- Der erste Tag der Gültigkeit darf nicht auf einen – zum Zeitpunkt der Änderung – in der Vergangenheit liegenden Tag geändert werden
  Beispiel: Es wurde eine Mehrfahrtenkarte mit Gültigkeitsbeginn am 1. April bezogen. Wird am 25. März der erste Tag der Gültigkeit dieser Mehrfahrtenkarte geändert, ist zu beachten, dass der neue Gültigkeitsbeginn nicht auf den 24. März oder davor (also in die Vergangenheit) verschoben werden darf.
- Eine Änderung des Gültigkeitsbeginns auf den Tag, an dem die Änderung vorgenommen wird, ist grundsätzlich möglich, wobei jedoch erst im Zeitpunkt der durchgeführten Änderung die Berechtigung zur Benützung des Streckenmaut-Abschnitts gegeben ist.

Beispiel: Wird am heutigen Tag um 14:07 Uhr der Gültigkeitsbeginn einer Mehrfahrtenkarte auf den heutigen Tag geändert, darf erst ab 14:07 Uhr der Streckenmaut-Abschnitt genutzt werden. Eine Benützung des Streckenmaut-Abschnitts vor diesem Zeitpunkt unter Bezugnahme auf diese Mehrfahrtenkarte ist nicht zulässig und erfüllt den Tatbestand der Mautprellerei.

- Der erste Gültigkeitstag kann nur innerhalb eines Kalenderjahres geändert werden.
  Beispiel:

  Möglich: Verschiebung von 1. April auf 1. Oktober desselben Kalenderjahres.
  Nicht möglich: Verschiebung von 1. Oktober des laufenden auf 1. Februar des Folgejahres. Auch eine Vorverschiebung von 1. Februar auf den 1. Oktober des Vorjahres ist nicht möglich.

Die eingangs definierten, zulässigen Änderungen können wie folgt vorgenommen werden:

- Im ASFINAG-Mautshop (nach Anmeldung und Registrierung) im persönlichen Benutzerkonto (siehe Punkt 4.3)
- Über das ASFINAG Service Center, bei ASFINAG-Mautstellen bzw. bei jener Vertriebsstelle, wo die Digitale Streckenmaut bezogen wurde, unter Vorlage der Bestellbestätigung bzw. Produkt-ID, einer Kopie der Zulassungsbescheinigung des Kraftfahrzeugs dessen Kennzeichen aktuell registriert ist, sowie – bei Änderung des Kfz-Kennzeichens – der Zulassungsbescheinigung des Kraftfahrzeuges, dessen Kennzeichen registriert werden soll.
- An der ASFINAG-Mautstelle unter Vorlage der Bestellbestätigung bzw. Produkt-ID bzw. der Mautkarte und der Zulassungsbescheinigung des Kraftfahrzeugs dessen Kennzeichen aktuell registriert ist, sowie – bei Änderung des Kfz-Kennzeichens – der Zulassungsbescheinigung des Kraftfahrzeuges, dessen Kennzeichen registriert werden soll.

In Zweifelsfällen ist die ASFINAG bzw. die Vertriebsstelle berechtigt, weitere Nachweise zu verlangen.

4.8 UMREGISTRIERUNG AB BEGINN DER GÜLTIGKEIT

4.8.1 Umregistrierung ohne Angabe von Gründen

Der Zulassungsbesitzer ist berechtigt, ein Mal während der Gültigkeitsdauer der Mehrfahrtenkarte (siehe Punkt 3.2.2) die Umregistrierung der Mehrfahrtenkarte, sowie ein Mal pro Kalenderjahr (1.1. bis 31.12.) die Umregistrierung des Kfz-Kennzeichens im Service Digitale Streckenmaut FLEX auf ein anderes ihm zugewiesenes Kennzeichen ohne Angabe von Gründen zu beantragen.

Als Voraussetzung für die Umregistrierung ist ein Betrag von 18,00 EUR inklusive Umsatzsteuer als Aufwandersatz zu entrichten. Zu den zulässigen Zahlungsarten und -mittel siehe Anhang 2. Für eine erfolgreiche Umregistrierung im ASFINAG-Mautshop sind folgende Nachweisdokumente verpflichtend hochzuladen bzw. bei den ASFINAG-Mautstellen, bei ausgewählten Vertriebsstellen, die diese Serviceleistung anbieten, oder über das ASFINAG Service Center vorzulegen.

- Kopie der Zulassungsbescheinigung des Kraftfahrzeuges, dessen Kennzeichen aktuell registriert ist, sowie
- Kopie der Zulassungsbescheinigung des Kraftfahrzeuges, dessen Kennzeichen registriert werden soll

Mit erfolgter Umregistrierung einer Mehrfahrtenkarte und/oder des Service Digitale Streckenmaut FLEX ohne Angabe von Gründen bestätigt der Zulassungsbesitzer, dass damit die einmalige Möglichkeit der Umregistrierung ohne Angabe von Gründen in Anspruch genommen wurde. Eine nachträgliche Vorlage allfälliger Dokumente, die zum Nachweis der Berechtigung zur Umregistrierung in bestimmten Anlassfällen (siehe Punkt 3.6.2) dienen, ist nicht möglich.

Eine nochmalige Umregistrierung während der Gültigkeitsdauer der Mehrfahrtenkarte und/oder innerhalb eines Kalenderjahres im Fall einer Umregistrierung des Service Digitale Streckenmaut FLEX ist nur in den in Punkt 4.8.2 genannten Anlassfällen möglich.

Die Umregistrierung muss vor der nächsten Benützung des Streckenmaut-Abschnittes mit dem anderen ihm zugewiesenen Kfz-Kennzeichen erfolgt sein. Mit erfolgter Umregistrierung der Mehrfahrtenkarte und/oder des Service Digitale Streckenmaut FLEX erlischt die Berechtigung des zuvor registrierten Kfz-Kennzeichens zur Benützung des Streckenmaut-Abschnittes.

Eine Umregistrierung ist im ASFINAG-Mautshop (nach Registrierung und Anmeldung) im persönlichen Benutzerkonto und bei ASFINAG-Mautstellen, sowie bei ausgewählten Vertriebsstellen, die diese Serviceleistung anbieten, möglich.

Wird die Umregistrierung einer Mehrfahrtenkarte und/oder des Service Digitale Streckenmaut FLEX im ASFINAG-Mautshop beantragt, handelt es sich um eine bedingte Umregistrierung (siehe Teil A I, Punkt 3.6.3).

Für Jahreskarten, welche vor dem 1.12.2023 bezogen wurden, ist eine Umregistrierung ohne Angabe von Gründen bis zum Ende ihrer Gültigkeit möglich und gelten die in diesem Punkt für Mehrfahrtenkarten genannten Vorgaben sinngemäß.

4.8.2 Umregistrierung in bestimmten Anlassfällen

Neben der in Punkt 4.8.1 angeführten Möglichkeit der Umregistrierung ist bei Mehrfahrtenkarten nach Beginn der Gültigkeit und/oder bei dem Service Digitale Streckenmaut FLEX eine Umregistrierung des im Mautsystem registrierten Kfz-Kennzeichens auf ein dem Zulassungsbesitzer neu zugewiesenes Kfz-Kennzeichen in folgenden Fällen möglich:

- Der Zulassungsbesitzer verlegt seinen Wohnsitz und ihm wird aufgrund der dadurch erforderlichen Neuzulassung seines Kraftfahrzeuges ein neues Kfz-Kennzeichen zugewiesen (Dies ist beispielsweise dann der Fall, wenn ein Wohnsitz in Österreich in einen anderen Verwaltungsbezirk verlegt wird.).
- Dem Zulassungsbesitzer wird infolge Diebstahls des Kraftfahrzeuges ein neues Kfz-Kennzeichen zugewiesen.
- Dem Zulassungsbesitzer wird infolge Diebstahls/Verlusts des Kennzeichens seines Kraftfahrzeuges ein neues Kfz-Kennzeichen zugewiesen.
- Dem Zulassungsbesitzer wird aufgrund einer Beschädigung seines Kraftfahrzeuges infolge eines Unfalls oder höherer Gewalt, die eine Teilnahme am Straßenverkehr mit diesem Kraftfahrzeug nicht mehr möglich macht (Totalschaden), ein neues Kennzeichen auf das neu anzumeldende Kraftfahrzeug zugewiesen.
- Dem Zulassungsbesitzer wird ein Wunschkennzeichen zugewiesen.
- Dem Zulassungsbesitzer wird nach Verzicht auf das Wunschkennzeichen oder nach Erlöschen des Wunschkennzeichens ein neues Kennzeichen für sein Kraftfahrzeug zugewiesen.

- Dem Zulassungsbesitzer wird nach Ablieferung einer Kennzeichentafel, welche nicht mehr dauernd gut lesbar ist, gemäß § 50 Abs 2 KFG ein neues Kfz-Kennzeichen zugewiesen.
- Dem Zulassungsbesitzer wird ein neues Kfz-Kennzeichen infolge Ausgabe einer Kennzeichentafel gemäß § 49 Abs 4 Z 5 KFG für Kraftfahrzeuge mit reinem Elektroantrieb oder mit Wasserstoff- Brennstoffzellenantrieb zugewiesen.
- Bei Vorliegen „vergleichbarer Fälle“ im Sinne des § 11 Abs 5 BStMG.

Vor der nächsten Benützung des Streckenmaut-Abschnitts mit dem neu zugewiesenen Kfz-Kennzeichen muss die Umregistrierung erfolgt sein. Mit erfolgter Umregistrierung der Mehrfahrtenkarte und/oder des Service Digitale Streckenmaut FLEX erlischt die Berechtigung des zuvor registrierten Kfz-Kennzeichens zur Benützung des Streckenmaut-Abschnitts.

Für Jahreskarten, welche vor dem 1.12.2023 bezogen wurden, ist eine Umregistrierung in den genannten Anlassfällen bis zum Ende ihrer Gültigkeit möglich und gelten die in diesem Punkt für Mehrfahrtenkarten genannten Vorgaben sinngemäß.

4.8.3 Allgemeine Bestimmungen zur Umregistrierung

Die Bestimmungen des Teil A I, Punkt 3.6 zu den vorzulegenden Nachweisen, zur bedingten Umregistrierung im ASFINAG-Mautshop, zur Umregistrierung über das ASFINAG Service Center sowie zur Umregistrierung bei ASFINAG-Mautstellen und ausgewählten Vertriebsstellen gelten sinngemäß.

Ausdrücklich wird darauf hingewiesen, dass auch für eine Umregistrierung einer Mehrfahrtenkarte und/oder des Service Digitale Streckenmaut FLEX im ASFINAG-Mautshop die Zahlung eines Betrags von 18,00 EUR inklusive Umsatzsteuer bei Antragstellung zu erfolgen hat. Dieser wird in den in Teil A I, Punkt 3.6 genannten Fällen bei positiver Nachweisprüfung erstattet.

Bei einer Umregistrierung wegen eines neu zugewiesenen Kfz-Kennzeichens infolge Wohnsitzwechsels, Zuweisung oder Erlöschen des Wunschkennzeichens, Verzicht auf das Wunschkennzeichen, bei mit diesem Tatbestand vergleichbaren Fällen, sowie bei einer Umregistrierung ohne Angabe von Gründen, wie auch bei negativer Nachweisprüfung wird der Betrag von 18,00 EUR inklusive Umsatzsteuer als Aufwandersatz endgültig einbehalten und erfolgt keine Erstattung.Überdies ist in den oben genannten Fällen eine Umregistrierung auch an den ASFINAG-Mautstellen (siehe Punkt 1.3.1) bzw. bei ausgewählten Vertriebsstellen möglich. Die diesbezüglichen Bestimmungen des Teil A I, Punkt 3.6.5 gelten sinngemäß.

Für die Umregistrierung sind die Mautkarte oder die Bestellbestätigung bzw. Produkt-ID sowie Nachweise, die das Vorliegen der Voraussetzungen für eine Umregistrierung ab Gültigkeit der Mehrfahrtenkarte und/oder des Service Digitale Streckenmaut FLEX belegen (siehe Teil A I, Punkt 3.6), in Kopie vorort an der ASFINAG-Mautstelle zu übergeben bzw. bei den ausgewählten Vertriebsstellen, die diese Serviceleistung anbieten, vorzulegen.

Im Falle eines neu zugewiesenen Kfz-Kennzeichens infolge Wohnsitzwechsels, Zuweisung bzw. Erlöschens des Wunschkennzeichens oder Verzicht auf das Wunschkennzeichen, sowie bei einer Umregistrierung ohne Angabe von Gründen ist ein Aufwandersatz in Höhe von 18,00 EUR an der ASFINAG-Mautstelle bzw. bei den ausgewählten Vertriebsstellen zu entrichten. In den übrigen Fällen ist eine kostenlose Umregistrierung möglich (siehe auch Teil A I, Punkt 3.6).

Die beantragte Umregistrierung wird nach positiver Nachweisprüfung wirksam und berechtigt ab diesem Zeitpunkt zur Nutzung des mautpflichtigen Straßennetzes mit dem neuen

Kfz- Kennzeichen. Die Mehrfahrtenkarte und/oder der Service Digitale Streckenmaut FLEX für das bisherige Kfz-Kennzeichen erlischt zu diesem Zeitpunkt.

Die ASFINAG-Mautstelle bzw. Vertriebsstelle stellt eine Bestätigung über die Umregistrierung des Kfz-Kennzeichens aus. Der Kunde hat die Bestätigung zu überprüfen, ob die dort angegebenen Daten (insbesondere das registrierte Kfz-Kennzeichen sowie der Gültigkeitszeitraum der Mehrfahrtenkarte) korrekt eingetragen sind. Ein allfälliger Berichtigungsbedarf ist an der ASFINAG-Mautstelle bzw. Vertriebsstelle umgehend bekanntzugeben.

Ausdrücklich darauf hingewiesen wird, dass – sofern für die Zufahrt zur ASFINAG-Mautstelle bzw. zum Vertriebspartner, der diese Serviceleistung anbietet, auch das vignettenpflichtige Straßennetz verwendet wird – die Mautentrichtung für die Benützung von vignettenpflichtigen Autobahnen und Schnellstraßen jedenfalls ordnungsgemäß entsprechend der Bestimmungen des Teil A I zu erfolgen hat, andernfalls der Tatbestand der Mautprellerei gemäß Teil A I, Punkt 1.9 verwirklicht wird.

Für Jahreskarten, welche vor dem 1.12.2023 bezogen wurden, gelten die in diesem Punkt für Mehrfahrtenkarten genannten Bestimmungen sinngemäß.

4.8.4 Umregistrierung der Digitalen Vignette und der Digitalen Streckenmaut

Ist auf ein Kfz-Kennzeichen sowohl eine Digitale Jahresvignette als auch eine oder mehrere Mehrfahrtenkarten oder das Service Digitale Streckenmaut FLEX registriert, gelten die oben genannten Bestimmungen sinngemäß. Wird in einem Antrag die Umregistrierung mehrerer auf dasselbe Kfz-Kennzeichen registrierter Produkte (Digitale Jahresvignette, Mehrfahrtenkarte, Service Digitale Streckenmaut FLEX) beantragt, so ist ein etwaiger Aufwandersatz in Höhe von 18,00 EUR nur einmal zu entrichten.

Für Jahreskarten (Teil AII, Pkt 3.2.2), welche vor dem 1.12.2023 bezogen wurden, gelten die in diesem Punkt für Mehrfahrtenkarten genannten Bestimmungen sinngemäß.

5 DATENSCHUTZ UND DATENSICHERHEIT

Die ASFINAG ist gemäß § 16a BStMG berechtigt, die zur Mauteinhebung, zur Mautaufsicht und zur Verfolgung von Mautprellerei erforderlichen personenbezogenen Daten automationsunterstützt zu verarbeiten. Weiters ist die ASFINAG für die Zwecke des Betriebs der Vignettenevidenz (siehe Punkt 1.1) gemäß § 16b BStMG berechtigt, die hierfür erforderlichen personenbezogenen Daten zu verarbeiten.

Zur Feststellung der ordnungsgemäßen Entrichtung der Maut und zur Verfolgung von Mautprellerei ist die ASFINAG gemäß § 19a BStMG berechtigt, technische Einrichtungen einzusetzen. Die Bilddaten und daraus gewonnene Kennzeichen- und Kontrolldaten dürfen für Zwecke der Einbringung der Maut, der Aufforderung zur Zahlung einer Ersatzmaut oder des Informationsschreibens gemäß § 30b Abs 1 BStMG und der Verfolgung von Mautprellerei verarbeitet werden.

Nähere Erläuterungen zu den datenschutzrechtlichen Grundlagen sowie die Informationen über Betroffenenrechte sind im Internet auf https://www.asfinag.at/privacy erhältlich.

6 KONTROLLE DER ORDNUNGSGEMÄSSEN ENTRICHTUNG DER STRECKENMAUT

6.1 MAUTAUFSICHTSORGANE

Die Mautaufsichtsorgane sind Organe der öffentlichen Aufsicht. Sie werden gemäß den Vorgaben in § 17 Abs 2 BStMG bestellt und vereidigt.

Grafik 10a

Mautaufsichtsorgane müssen bei Ausübung ihres Dienstes den folgend beschriebenen Ausweis mitführen und diesen den Betroffenen auf Verlangen vorweisen. Der Ausweis für Mautaufsichtsorgane, der ihre amtliche Eigenschaft bestätigt, hat Scheckkartengröße, ist beidseitig bedruckt und enthält insbesondere nachfolgende Informationen: Lichtbild, Name sowie Dienstnummer des Mautaufsichtsorgans (siehe Grafik 10b).

Grafik 10b

Die Kontrollfahrzeuge der Mautaufsichtsorgane sind Kraftfahrzeuge des öffentlichen Sicherheitsdienstes gemäß § 20 Abs 1 Z 4 lit a KFG 1967. Es handelt sich dabei um silbergraue Einsatzfahrzeuge, die mit Blaulicht und Folgetonhorn ausgestattet sind. Weiters sind sie mit folgenden Aufschriften versehen: „ASFINAG“, „Mautaufsicht“ und „Service- und Kontrolldienst der ASFINAG“ (siehe Grafik 11).

Grafik 11

Zum Zweck der Kontrolle der ordnungsgemäßen Entrichtung sowohl der zeitabhängigen Maut als auch der Streckenmaut sind die Mautaufsichtsorgane unter anderem befugt, Kraftfahrzeuglenker durch deutlich sichtbare oder hörbare Zeichen zum Anhalten aufzufordern, sie anzuhalten, die Identität des Lenkers und des Zulassungsbesitzers festzustellen, das Kraftfahrzeug (insb. die Zulassungsbescheinigung), im Falle von Fahrten mit Probefahrt- oder Überstellungskennzeichen im Sinne des Punkts 1.2 Nachweise über das Eigengewicht des Kraftfahrzeuges (insb. eine Kopie des Typenscheins) zu überprüfen, sowie den Kraftfahrzeuglenker mündlich zur Zahlung der Ersatzmaut aufzufordern.

Weiters sind die Mautaufsichtsorgane zum Zwecke der Kontrolle der ordnungsgemäßen Entrichtung der Maut sowie der Durchführung von Verkehrserhebungen berechtigt, Kraftfahrzeuge unter Zuhilfenahme von automatischen Verkehrsleiteinrichtungen auf die Mautkontrollplätze, derzeit A 1 Eberstalzell, A 1 Haag, A 1 Walserberg, A 2 Arnoldstein, A 2 Arnwiesen, A 2 Haimburg, A 2 Ilztal, A 6 Kittsee, A 4 Bruck/Leitha, A 4 Nickelsdorf, A 4 Gols, A 4 Zurndorf, A 5 Schrick, A 5 Drasenhofen, A 8 Kematen, A 8 Suben, A 9 Liesingau, A 9 Liezen, A 9 Schoberpaß, A 9 Straß, A 9 Trieben, A 9 Übelbach, A 9 Windischgarsten, A 10 Hoher Göll, A 10 Kellerberg, A 11 Rosegg, A 11 Karawankentunnel, A 12 Kontrollbucht Roppener Tunnel Ostportal, A 12 Kontrollbucht Zirl Ost, A 12 Anschlussstelle Wörgl-Ost, A 14 Hörbranz, A 14 Nüziders, S 4 Pöttsching, S 3 Göllersdorf, S 16 Kettenanlegeplatz Bings, S 31 Hirm Nord, S 31 Hirm Süd und S 37 Maria Saal, auszuleiten. Eine Kontrolle der ordnungsgemäßen Entrichtung der Maut sowie eine Durchführung von Verkehrserhebungen kann von den Mautaufsichtsorganen überdies auch im Bereich von Grenzübergängen und Anschlussstellen vorgenommen werden.

Wenn keine Ersatzmaut geleistet wird und wenn die Strafverfolgung oder die Strafvollstreckung offenbar unmöglich oder wesentlich erschwert erscheint, sind Mautaufsichtsorgane gemäß § 27 BStMG befugt, eine vorläufige Sicherheitsleistung einzuheben oder, so lange die festgesetzte vorläufige Sicherheitsleistung nicht geleistet wird, gemäß § 28 BStMG die Unterbrechung der Fahrt anzuordnen und ihre Fortsetzung durch geeignete Vorkehrungen (Abnahme der Fahrzeugschlüssel und der Fahrzeugpapiere, Anbringung technischer Sperren am Kraftfahrzeug, Abstellung an geeignetem Ort und dgl.) zu verhindern.

6.2 EINZUG VON KRAFTFAHRZEUGKENNZEICHENGEBUNDENEN KARTEN

Die Mautaufsichtsorgane und das Mautpersonal sind berechtigt, kennzeichengebundene Karten einzuziehen, falls diese Karten für nicht berechtigte Kraftfahrzeuge verwendet werden.

7 MAUTPRELLEREI

7.1 STRAFBARKEIT DER MAUTPRELLEREI UND DES VERSTOßES GEGEN EIN NACH DER STVO VERORDNETES FAHRVERBOT

Kraftfahrzeuglenker, die gemäß Teil A II mautpflichtige Strecken (Streckenmaut-Abschnitte) benützen, ohne das dafür geschuldete Entgelt ordnungsgemäß zu entrichten, begehen eine Verwaltungsübertretung, die als Mautprellerei im Sinne des § 20 Abs 1 BStMG gilt. Die Verwaltungsübertretung wird von der Bezirksverwaltungsbehörde mit einer Geldstrafe von 300,00 EUR bis 3.000,00 EUR bestraft. Kraftfahrzeuglenker, die die Maut ordnungsgemäß entrichtet haben, jedoch gegen ein nach der StVO verordnetes Fahrverbot verstoßen, begehen eine Verwaltungsübertretung nach der StVO. Dabei ist zu beachten, dass Kraftfahrzeuge mit einer technisch zulässigen Gesamtmasse über 3,5 t, die von der Übergangsregel gemäß § 33 Abs 18 Z 8

BStMG erfasst sind, bis 31.1.2029 als Kraftfahrzeuge mit einer technisch zulässigen Gesamtmasse von nicht mehr als 3,5 t gelten.

Beispiele für solche Verwaltungsübertretungen sind:

- Der Lenker eines Kraftfahrzeuges mit einer technisch zulässigen Gesamtmasse von nicht mehr als 3,5 t benützt eine offene Fahrspur der Mautstellen Bosruck und/oder Gleinalm der A 9 (siehe dazu Punkt 2.2.2.2 „Offener Spurbetrieb auf A 9“),die offene Spur der Mautstelle Schönberg der A 13 (siehe dazu Punkt 2.2.2.3 „Offener Spurbetrieb an der Mautstelle Schönberg A 13“), oder die offene Spur der Mautstelle St. Jakob der S 16 (siehe dazu Punkt 2.2.2.4 „Offener Spurbetrieb auf S 16“) ohne die Maut ordnungsgemäß entrichtet zu haben.
- Der Lenker eines Kraftfahrzeuges mit einer technisch zulässigen Gesamtmasse von nicht mehr als 3,5 t benützt eine Mautstrecke, obwohl der Service Digitale Streckenmaut FLEX für das Kennzeichen des Kraftfahrzeuges gesperrt ist und der Lenker die Maut nicht auf andere Weise ordnungsgemäß entrichtet hat.
- Der Lenker eines Kraftfahrzeuges mit einer technisch zulässigen Gesamtmasse von nicht mehr als 3,5 t benützt die offenen Fahrspur, die nur für Kraftfahrzeuge mit einer technisch zulässigen Gesamtmasse über 3,5 t freigegeben ist (siehe dazu Punkt 2.2.2.1 „Offener Spurbetrieb auf A 10, A 11 und S 16“). Auf dieser Spur gilt ein nach der StVO verordnetes Fahrverbot für Kraftfahrzeuge mit einer technisch zulässigen Gesamtmasse von nicht mehr als 3,5 t.

  Hat der Lenker die offene Spur benützt, ohne die Maut ordnungsgemäß entrichtet zu haben (das heißt er verfügt über keine gültige Digitale Streckenmautberechtigung oder hat die Maut nicht im Rahmen des Service Digitale Streckenmaut FLEX ordnungsgemäß entrichtet (siehe Punkt 4.2.2)), so begeht er eine Verwaltungsübertretung, die als Mautprellerei im Sinne des § 20 Abs 1 BStMG gilt. Eine Bestrafung erfolgt diesfalls nur nach den Bestimmungen des BStMG, nicht jedoch nach den Bestimmungen der StVO.

  Hat der Lenker die offene Spur benützt, die Maut aber ordnungsgemäß entrichtet (das heißt er verfügt über eine gültige Digitale Streckenmautberechtigung oder hat die Maut im Rahmen des Service Digitale Streckenmaut FLEX ordnungsgemäß entrichtet (siehe Punkt 4.2.2)), so wird der Verstoß gegen ein nach der StVO verordnetes Fahrverbot für Kraftfahrzeuge mit einer technisch zulässigen Gesamtmasse von nicht mehr als 3,5 t bei der Bezirksverwaltungsbehörde zur Anzeige gebracht.

7.2 UNTERBLEIBEN DER BESTRAFUNG

Eine Bestrafung nach den Bestimmungen des BStMG unterbleibt, wenn eine Ersatzmaut – wie nachfolgend (Punkt 7.3) beschrieben – bezahlt wird. Eine gemäß § 19 BStMG ordnungsgemäß gezahlte Ersatzmaut kann nicht rückgefordert werden (§ 20 Abs 6 BStMG).

7.3 ERSATZMAUT

7.3.1 Art der Begleichung

Die Ersatzmaut kann nicht in Teilzahlungen bezahlt werden. Sollten Teilzahlungen einlangen, so werden diese unter Abzug einer Bearbeitungsgebühr von 15,00 EUR (inklusive 20 % Umsatzsteuer) rücküberwiesen. Dies gilt auch für verspätete Zahlungen nach Erstattung einer Anzeige an die zuständige Bezirksverwaltungsbehörde, Zahlungen ohne Angabe der korrekten

Identifikationsnummer, welche als Verwendungszweck angeführt ist , sowie Zahlungen auf ein anderes als das auf der Ausfertigung der Aufforderung zur Zahlung der Ersatzmaut oder dem Informationsschreiben gemäß § 30b Abs 1 BStMG bekannt gegebenen Konto. Bei Überzahlungen bis einschließlich 5,00 EUR erfolgt keine Rücküberweisung (sonst zur Gänze).

7.3.1.1 Aufforderung durch Mautaufsichtsorgane

Mautaufsichtsorgane sind befugt, den Kraftfahrzeuglenker (allenfalls auch als Vertreter des Zulassungsbesitzers gemäß § 19 Abs 5 BStMG) mündlich zur Zahlung der Ersatzmaut aufzufordern. Die Ersatzmaut ist unverzüglich nach Aufforderung durch das Mautaufsichtsorgan in bar oder mit den im Anhang 2 genannten Zahlungsarten bzw. Zahlungsmitteln zu begleichen. Dem Kraftfahrzeuglenker wird hierüber eine Bestätigung ausgestellt.

7.3.1.2 Aufforderungsverfahren im Nachhinein

Wird die nicht ordnungsgemäße Entrichtung der Maut durch automatische Überwachung festgestellt, ohne dass es zu einer Betretung des Kraftfahrzeuglenkers kommt, kann dem/einem Zulassungsbesitzer eine schriftliche Aufforderung zur Zahlung der Ersatzmaut übermittelt werden.

Im grenzüberschreitenden Verfahren erfolgt die Aufforderung zur Zahlung der Ersatzmaut in Form eines Informationsschreiben gemäß § 30b Abs 1 BStMG, welches als Muster im Anhang 7 der Mautordnung angeführt wird.

Die schriftliche Aufforderung enthält neben der Höhe der zu leistenden Ersatzmaut unter anderem eine Identifikationsnummer, welche als Verwendungszweck angeführt ist, und die Bankverbindung.

Die Ersatzmaut ist auf das in der Zahlungsaufforderung oder dem Informationsschreiben gemäß § 30b Abs 1 BStMG angegebene Konto unter Angabe der in der Aufforderung angegebenen Identifikationsnummer, welche als Verwendungszweck angeführt ist, zu überweisen. Der Aufforderung zur Leistung der Ersatzmaut wird entsprochen, wenn diese binnen vier Wochen ab Ausfertigung der Aufforderung dem angegebenen Konto gutgeschrieben wird und der Überweisungsauftrag die automationsunterstützt lesbare, vollständige und richtige Identifikationsnummer, welche als Verwendungszweck angeführt ist, enthält.

Das Informationsschreiben kann im Fall der A 9, A 13 sowie der S 16 um einen QR-Code zur Abfrage von Beweisbildern ergänzt werden, (siehe Grafik 12).

Das **Beweisbild** und **Antworten auf häufig gestellte Fragen** können Sie vier Wochen auf https://bmp.asfinag.at abrufen (Kontrollfallnummer [...], PIN [...]).

Grafik 12

7.3.2 Höhe der Ersatzmaut

Die Höhe der Ersatzmaut (inklusive 20 % Umsatzsteuer) für die nicht ordnungsgemäße Entrichtung des geschuldeten Entgelts beträgt:

Fahrzeugkategorie	Höhe der Ersatzmaut
A (einspurige Kraftfahrzeuge)	**EUR 65,00**
B (mehrspurige Kraftfahrzeuge, deren technisch zulässige Gesamtmassenicht mehr als 3,5 t beträgt)	**EUR 120,00**

Wurde vor der Benützung eines mautpflichtigen Streckenmaut-Abschnittes mit dem mautpflichtigen Kraftfahrzeug die Umregistrierung der Digitalen Jahreskarte oder Mehrfahrtenkarte unterlassen, gilt Folgendes:

Wird die nicht ordnungsgemäße Entrichtung der Maut festgestellt und der Kraftfahrzeuglenker von Mautaufsichtsorganen oder der Zulassungsbesitzer von der ASFINAG schriftlich zur Zahlung der Ersatzmaut aufgefordert, kann sich der Kraftfahrzeuglenker/Zulassungsbesitzer nach Erhalt der Aufforderung zur Zahlung einer Ersatzmaut oder einem Informationsschreiben gemäß § 30b Abs 1 BStMG an das ASFINAG Service Center wenden, und wird dieses unter Vorlage geeigneter Nachweise die Umregistrierung auf das neu zu registrierende Kfz-Kennzeichen vornehmen, wenn die Voraussetzungen für eine Umregistrierung der Digitalen Jahreskarte oder Mehrfahrtenkarte oder des Service Digitale Streckenmaut FLEX gemäß Punkt 4.8 vorliegen.

In diesem Fall wird mit der ordnungsgemäßen Bezahlung einer Ersatzmaut die Streckenmaut für den benützten Streckenmaut-Abschnitt für jenes Kfz-Kennzeichen, das dem Zulassungsbesitzer neu zugewiesen wurde, für den Zeitraum zwischen dem Tag der ersten Verwaltungsübertretung mit dem neu zugewiesenen Kfz-Kennzeichen und dem Tag der Umregistrierung rückwirkend entrichtet. Der Betrag von 18,00 EUR für die Umregistrierung (siehe Punkt 4.8) ist in diesem Fall nicht zu entrichten bzw. wird erstattet.

Wird die Benützung eines mautpflichtigen Streckenmaut-Abschnittes mit einem mautpflichtigen Kraftfahrzeug, ohne die Maut ordnungsgemäß entrichtet zu haben, mehrmals innerhalb von 30 Tagen festgestellt, wird die ASFINAG für maximal drei Fälle der Mautprellerei Aufforderungen zur Zahlung einer Ersatzmaut stellen oder Informationsschreiben gemäß § 30b Abs 1 BStMG versenden. Für allenfalls darüberhinausgehende Fälle der Mautprellerei am selben Streckenmaut-Abschnitt ist keine Ersatzmaut zu entrichten und werden diese Fälle auch nicht bei der Bezirksverwaltungsbehörde zur Anzeige gebracht.

7.3.3 Weiterfahrt

Die Bezahlung der Ersatzmaut berechtigt zur Benützung der (nicht ordnungsgemäß entrichteten) mautpflichtigen Strecke am Tag der Betretung bzw. Kontrolle durch die Mautaufsichtsorgane, an dem durch automatische Überwachung festgestellten Tag der Verwaltungsübertretung und dem darauf folgenden Kalendertag.

Als Nachweis für die Bezahlung der Ersatzmaut gilt der durch die Mautaufsichtsorgane ausgestellte Beleg. Wird hingegen bei einer Betretung bzw. Kontrolle durch die Mautaufsichtsorgane die Ersatzmaut trotz Aufforderung nicht bezahlt, ist der Streckenmaut-Abschnitt (ungeachtet des weiteren Verlaufs der mautpflichtigen Strecke) umgehend über die nächstmögliche Abfahrt zu verlassen.

Bei Nichteinhaltung wird der Tatbestand der Mautprellerei verwirklicht.

7.3.4 Begleichung der Ersatzmaut

Die Bezahlung der Ersatzmaut hat in Euro (EUR) zu erfolgen. Die Information, welche Zahlungsarten und -mittel für die Entrichtung der Ersatzmaut bei Mautaufsichtsorganen zugelassen sind, ist in Anhang 2 geregelt (auf https://www.asfinag.at/mautordnung abrufbar) und über das ASFINAG Service Center erhältlich.

8 VERLETZUNG DER ANHALTEPFLICHT

Kraftfahrzeuglenker, die entgegen § 18 Abs 2 BStMG einer Aufforderung zum Anhalten eines Mautaufsichtsorgans nicht Folge leisten, begehen gemäß § 21 BStMG eine Verwaltungsübertretung und sind mit Geldstrafen bis zu 3.000,00 EUR zu bestrafen.

TEIL B: MAUTORDNUNG FÜR MEHRSPURIGE KRAFTFAHRZEUGE MIT EINER TECHNISCH ZULÄSSIGEN GESAMTMASSE VON MEHR ALS 3,5 TONNEN

1 ALLGEMEINES

Die Einhebung der fahrleistungsabhängigen Maut erfolgt durch ein vollelektronisches Mautsystem.

Das gesamte mautpflichtige Straßennetz ist in einzelne Mautabschnitte geteilt, wobei die Maut für jeden einzelnen Mautabschnitt gesondert eingehoben wird. Die fahrleistungsabhängige Maut dient der Anlastung der Infrastrukturkosten, sowie der Kosten, die verkehrsbedingt durch Luftverschmutzung, Lärmbelastung und ab 1.1.2024 durch CO_2-Emissionen entstehen.

In der Mautordnung werden CO_2-Emissionen schon vor diesem Zeitpunkt berücksichtigt, da eine Deklaration der CO_2-Emissionsklasse vor dem 1.1.2024 zulässig ist (siehe dazu Punkt 5.2).

Voraussetzung für die ordnungsgemäße Mautentrichtung ist das Mitführen eines zugelassenen und korrekt funktionierenden sowie dauerhaft ordnungsgemäß angebrachten Fahrzeuggerätes (GO-Box oder Split-GO-Box, beide nachfolgend gemeinsam auch kurz als „GO-Box“ bezeichnet – siehe Punkt 5.7.1 Mautordnung Teil B – oder eines anderen zugelassenen Fahrzeuggerätes – siehe Teil C) im mautpflichtigen Kraftfahrzeug. Grundsätzlich sind zwischen den einzelnen Anschlussstellen des mautpflichtigen Straßennetzes auf Stahlkonstruktionen über der Fahrbahn Antennen (Funkbaken) angebracht (sogenannte Mautabbuchungsstellen bzw. Mautportale – siehe Grafik 13).

Grafik 13

Beim Durchfahren einer Mautabbuchungsstelle tritt das im Kraftfahrzeug mitgeführte Fahrzeuggerät mit den straßenseitigen Antennen der Mautabbuchungsstelle mittels Mikrowellentechnologie in Verbindung und generiert in der Folge eine Mauteinhebung (kurz Mauttransaktion bzw. -abbuchung).

Die ASFINAG hat das Recht, die zu entrichtende Maut für einzelne Mautabschnitte gemäß Punkt 7.3 ausschließlich automationsunterstützt nachzuverrechnen und von der Errichtung einer eigenen Mautabbuchungsstelle für diese einzelnen Mautabschnitte abzusehen. Die für diese nachzuverrechnenden Mautabschnitte gültigen Tarife je Kategorie und Tarifgruppe werden im Anhang 4 ausgewiesen.

Gemäß § 4 Bundesstraßen-Mautgesetz 2002 idgF (BStMG) sind Kraftfahrzeuglenker und Zulassungsbesitzer gemeinsam Mautschuldner.

Wenn im Folgenden die Bezeichnung „Kunde“ verwendet wird, umfasst diese den Zulassungsbesitzer, den Kraftfahrzeuglenker oder einen dem Zulassungsbesitzer zurechenbaren Dritten (wie etwa ein Disponent, Sekretär, Fuhrparkleiter …).

2 ANWENDUNGSBEREICH

Die Mautordnung Teil B findet Anwendung auf alle mehrspurigen Kraftfahrzeuge mit einer technisch zulässigen Gesamtmasse von mehr als 3,5 t. Diese unterliegen einer fahrleistungsabhängigen Maut.

Mehrspurige Kraftfahrzeuge, die noch nie zum Verkehr zugelassen waren und Probefahrt- oder Überstellungskennzeichen führen, unterliegen der fahrleistungsabhängigen Maut, sofern ihr Eigengewicht mehr als 3,5 t beträgt. Bei Fahrten mit Probefahrt- oder Überstellungskennzeichen ist eine Kopie des Typenscheines bzw. eine Bestätigung des Erzeugers oder dessen gemäß § 29 Abs 2 KFG Bevollmächtigten über das Eigengewicht des Kraftfahrzeuges mitzuführen, die über Verlangen vorzuweisen ist. Wird aufgrund dieses Verlangens kein ordnungsgemäßer Nachweis erbracht, gilt das kontrollierte mehrspurige Kraftfahrzeug als ein Kraftfahrzeug mit einem Eigengewicht von mehr als 3,5 t.

Gemäß § 33 Abs 18 Z 8 BStMG gelten Kraftfahrzeuge, die zum Zeitpunkt der Benützung der mautpflichten Strecke ein höchstes zulässiges Gesamtgewicht von nicht mehr als 3,5 t aufweisen, bereits vor dem 1.12.2023 erstmals zum Verkehr zugelassen worden sind und bei denen das höchste zulässige Gesamtgewicht vor dem 1.12.2023 mit nicht mehr als 3,5 t festgelegt worden ist, bis zum 31.1.2029 als Fahrzeuge mit einer technisch zulässigen Gesamtmasse von nicht mehr als 3,5 t und unterliegen somit der zeitabhängigen Maut bzw. Streckenmaut (siehe Teil A I und Teil A II).

3 MAUTPFLICHT

3.1 Mautpflichtiges Straßennetz

Die Benützung der nachfolgend genannten und dargestellten Autobahnen und Schnellstraßen mit mautpflichtigen Kraftfahrzeugen unterliegt der fahrleistungsabhängigen Maut.

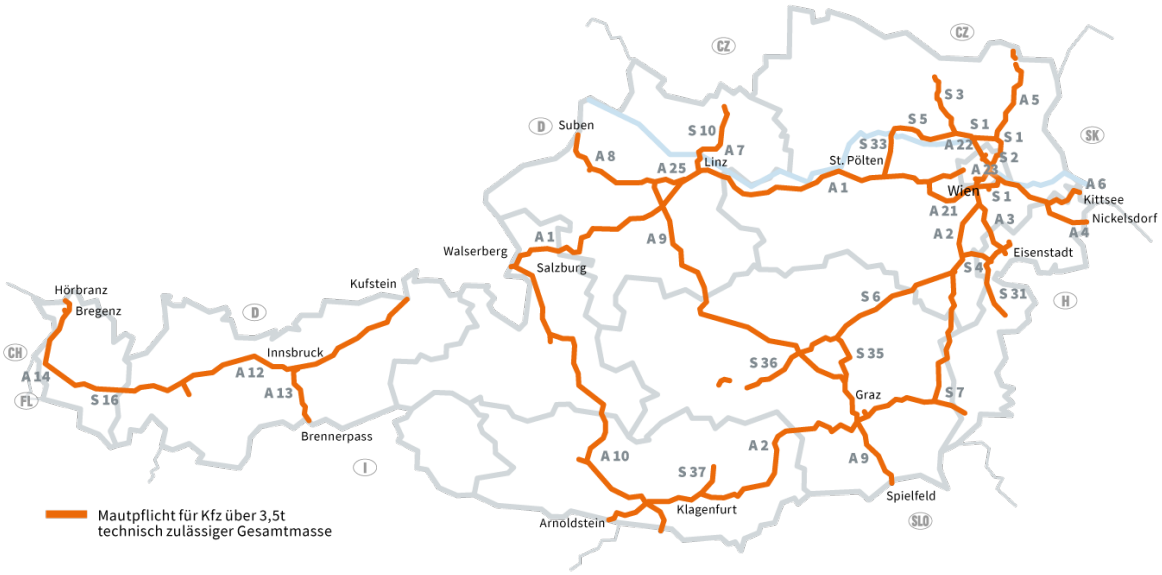

Grafik 14

Ausschnitt Wien:

Grafik 15

Folgende Autobahn- oder Schnellstraßenabschnitte sind gemäß der Mautstreckenausnahmenverordnung der Bundesministerin für Verkehr, Innovation und Technologie idF BGBl II Nr. 204/2010 von der Pflicht der Entrichtung einer fahrleistungsabhängigen Maut ausgenommen:

- S 5 Stockerauer Schnellstraße zwischen dem Knoten Jettsdorf (S 33) und der Anschlussstelle Krems Mitte (Landesstraße B 3, Landesstraße B 37).

3.1.1 Bereiche mit bestehenden Streckenmauten

Die fahrleistungsabhängige Maut gilt auch für die Benützung der Autobahnen und Schnellstraßen mit bestehenden Mautstellen (A 9, A 10, A 11, A 13 und S 16). Eine manuelle Bezahlung der Maut an den bestehenden Mautstellen ist für Kraftfahrzeuge mit einer technisch zulässigen Gesamtmassevon mehr als 3,5 t nicht möglich.

Das Durchfahren der bestehenden Hauptmautstellen hat ausschließlich in den dafür gekennzeichneten Spuren zu erfolgen. Diese Spuren können (je nach Kraftfahrzeugaufkommen) entweder im sogenannten offenen oder im sogenannten gemischten Spurbetrieb betrieben werden.

3.1.1.1 *Gemischter Spurbetrieb*

Im gemischten Spurbetrieb kann die Mautspur sowohl von Kraftfahrzeugen mit einer technisch zulässigen Gesamtmasse von nicht mehr als 3,5 t (siehe Mautordnung Teil A II), als auch von Kraftfahrzeugen mit einer technisch zulässigen Gesamtmasse von mehr als 3,5 t benutzt werden (siehe entsprechende Kennzeichnung – Grafik 16a unten). Der in der gemischten Mautspur befindliche Schranken öffnet sich bei Kraftfahrzeugen mit einer technisch zulässigen Gesamtmassevon mehr als 3,5 t automatisch, sofern die fahrleistungsabhängige Maut ordnungsgemäß entrichtet wurde. Sollte dies nicht der Fall sein, bleibt der Schranken geschlossen. Den Anweisungen des Mautstellenpersonals ist sodann unabdingbar Folge zu leisten. An den Nebenmautstellen werden alle Spuren im gemischten Spurbetrieb betrieben. Eine gesonderte Kennzeichnung hinsichtlich des Spurbetriebes erfolgt daher nicht an den Nebenmautstellen der

A 10 (Zederhaus und St. Michael/Lungau) sowie der A 13 (Zenzenhof, Igls Patsch, Schönberg Stubaital, Matrei Steinach, Nösslach und Brennersee).

3.1.1.2 *Offener Spurbetrieb auf A 10, A 11 und S 16*

Im offenen Spurbetrieb auf A 10, A 11 und S 16 ist eine Spur ausschließlich für Kraftfahrzeuge freigegeben, die der fahrleistungsabhängigen Maut unterliegen. Diese ist besonders gekennzeichnet (siehe Grafik 16b).

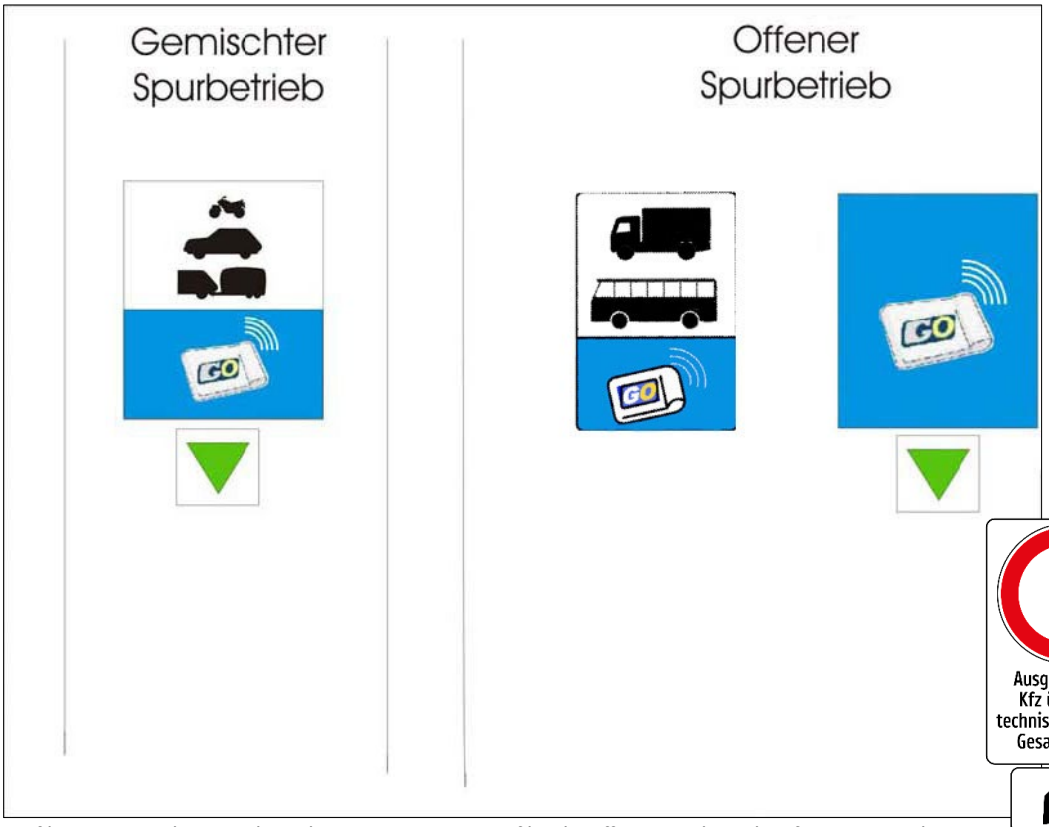

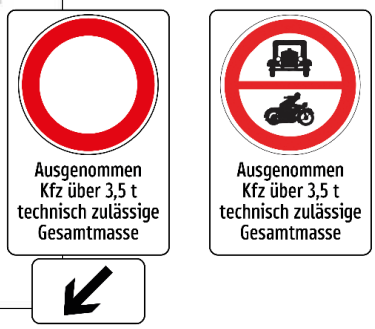

Grafik 16a „Gemischter Spurbetrieb“ Grafik 16b „Offener Spurbetrieb auf A 10, A 11 und S 16“

Im offenen Spurbetrieb gilt ein nach der StVO verordnetes Fahrverbot für Kraftfahrzeuge mit einer technisch zulässigen Gesamtmasse von nicht mehr als 3,5 t. Die Benützung dieser Spur durch diese Kraftfahrzeuge ist verboten und stellt eine Verwaltungsübertretung dar (siehe Teil A II, Punkt 7). Dabei ist zu beachten, dass Kraftfahrzeuge mit einer technisch zulässigen Gesamtmasse über 3,5t, die von der Übergangsregel gemäß § 33 Abs 18 Z 8 BStMG erfasst sind, bis 31.1.2029 als Kraftfahrzeuge mit einer technisch zulässigen Gesamtmasse von nicht mehr als 3,5 t gelten.

3.1.1.3 *Offener Spurbetrieb auf A 9 und an der Mautstelle Schönberg A 13*

Im offenen Spurbetrieb an den Mautstellen der A 9 (Bosruck, Gleinalm), sowie an der Mautstelle Schönberg der A 13 ist ebenfalls zumindest eine Spur für Kraftfahrzeuge freigegeben, die der fahrleistungsabhängigen Maut unterliegen. Diese ist besonders gekennzeichnet (siehe Grafik 16c).

Ebenso wie der offene Spurbetrieb auf A 10, A 11 und S 16 wird der offene Spurbetrieb an den Mautstellen der A 9 (Bosruck, Gleinalm) und der Mautstelle Schönberg der A 13 ohne Schranken geführt, jedoch mit dem Unterschied, dass der offene Spurbetrieb an den Mautstellen der A 9 und der Mautstelle Schönberg der A 13 auch für Kraftfahrzeuge mit einer technisch zulässigen Gesamtmasse von nicht mehr als 3,5 t, deren Kfz-Kennzeichen über eine gültige Digitale Streckenmautberechtigung für den Streckenmaut-Abschnitt Bosruck/Gleinalm bzw. für den Streckenmaut-Abschnitt Brenner-Gesamtstrecke verfügen (siehe Teil A II Punkt 1.1 und Punkt 1.3.1) oder für die Digitale Streckenmaut FLEX registriert sind (siehe Teil AII Punkt 4.2.2), freigegeben ist.

Grafik 16c „Offener Spurbetrieb auf A 9 und A 13“

3.1.2 Mautpflicht in Baustellenbereichen

Eine Mautpflicht besteht auch uneingeschränkt in Baustellenbereichen. Die uneingeschränkte Mautpflicht gilt insbesondere auch für Baustellenbereiche, bei denen es notwendig ist, die Verkehrsführung zu ändern und/oder einen Gegenverkehrsbereich einzurichten. Der Mautpflicht unterliegen auch Kraftfahrzeuge bei Fahrten zur und/oder von der Baustelle.

Ausgenommen sind lediglich Fahrten, die auf der nicht für den Verkehr freigegebenen Fahrbahn stattfinden. Diese Befreiung setzt voraus, dass das mautpflichtige Kraftfahrzeug gemäß Punkt 5 ordnungsgemäß zum System angemeldet wurde sowie eine im Kraftfahrzeug befindliche GO-Box (sowohl im Pre-Pay, als auch im Post-Pay-Verfahren) außer Funktion gesetzt wird, indem die GO-Box mittels einer durch die ASFINAG Maut Service GmbH an den GO-Vertriebsstellen (siehe Punkt 5.3) zur Verfügung gestellten Abschirmverpackung ordnungsgemäß verschlossen wird (d. h. durch mindestens dreifaches Umschlagen der Verpackungsöffnung und anschließende Fixierung durch Heftklammern oder Verkleben mittels Klebeband). Sollte die GO-Box nicht außer Funktion gesetzt werden, kommt es systembedingt zu einer Mauttransaktion bzw. -abbuchung. In einem solchen Fall ist die Erstattung der Maut ausgeschlossen.

3.1.3 Befristete Zu- und Abfahrten gemäß § 26 Abs 2 Bundesstraßengesetz

Das Bestehen von Zu- und Abfahrten gemäß § 26 Abs 2 Bundesstraßengesetz 1971 (d. h. bei zeitlich befristeten Zu- und Abfahrten vom mautpflichtigen Straßennetz im Zusammenhang mit im öffentlichen Interesse liegenden Infrastrukturbauten) hat für die festzulegenden Mautabschnitte und Mautabschnittstarife keinerlei Auswirkungen (siehe auch Punkt 4). Je nach Lage der Mautabbuchungsstation einerseits und der innerhalb eines Mautabschnitts errichteten Zu- und Abfahrten andererseits ist – wenn eine Mautabbuchungsstation zur Verrechnung des gegenständlichen Mautabschnittes passiert wird – der Mautabschnittstarif auch dann in voller Höhe zu entrichten, wenn der betroffene Mautabschnitt nur teilweise benutzt wird.

3.2 Beschilderung

Über die Mautpflicht wird an allen Grenzübergängen auf Bundes- und Landesstraßen mit Kraftfahrzeugverkehr durch Hinweisschilder informiert (Grafik 17, Grafik 18):

Grafik 17*

Grafik 18*

Zusätzlich wird auch an allen Auffahrten zum mautpflichtigen Straßennetz durch Hinweisschilder über die Mautpflicht informiert (Grafik 19):

Grafik 19*

(*) Für Kraftfahrzeuge mit einer technisch zulässigen Gesamtmasse von mehr als 3,5 t gilt GO-Maut-Pflicht. Das Vignettensymbol zeigt die Mautpflicht für Kraftfahrzeuge mit einer technisch zulässigen Gesamtmassevon nicht mehr als 3,5 t an(Vignettenpflicht siehe Mautordnung Teil A I)

3.3 Ausnahmen von der Mautpflicht

3.3.1 Permanente Ausnahmen

Folgende Kraftfahrzeuge sind permanent von der Mautpflicht ausgenommen:

- Kraftfahrzeuge, an denen gemäß § 20 Abs 1 Z 4 und Abs 5 Kraftfahrgesetz 1967 (im Folgenden kurz „KFG“) Scheinwerfer oder Warnleuchten mit blauem Licht sichtbar angebracht sind. Im Fall von Kraftfahrzeugen gemäß § 20 Abs 5 KFG besteht eine Ausnahme

von der Mautpflicht nur für die Dauer der Verwendung des Scheinwerfers oder der Warnleuchte mit blauem Licht und wenn bei der Verwendung den gemäß § 20 Abs 6 KFG erteilten Auflagen und Bedingungen entsprochen wird. Bei der Rückfahrt von einem Einsatz, bei dem Scheinwerfer oder Warnleuchten mit blauem Licht verwendet wurden, sind diese Fahrzeuge ebenfalls von der Mautpflicht ausgenommen.

- Kraftfahrzeuge, an denen gemäß § 20 Abs 5 KFG Scheinwerfer oder Warnleuchten mit blauem Licht sichtbar angebracht sind und die auf gemeinnützige Einrichtungen, deren Aufgaben durch überwiegend ehrenamtlich tätige Mitglieder oder Mitarbeiter besorgt werden, zugelassen sind. Einer Zulassung ist die regelmäßige Verwendung von Kraftfahrzeugen für Zwecke dieser Einrichtungen (oder einer in § 20 Abs 1 Z 4 KFG genannten Einrichtung) gleichzuhalten, wenn an den Kraftfahrzeugen gemäß § 20 Abs 5 KFG Scheinwerfer oder Warnleuchten mit blauem Licht sichtbar angebracht sind. Die jeweilige Einrichtung hat der ASFINAG jährlich bis zum 30. September für das Folgejahr über einen schriftlichen Antrag und durch entsprechende Nachweise zu belegen, dass die in dieser Bestimmung festgelegten Voraussetzungen erfüllt sind und für welche Kraftfahrzeuge die Ausnahme beantragt wird.
- Kraftfahrzeuge von Feuerwehrverbänden, an denen gemäß § 20 Abs 5 KFG Scheinwerfer oder Warnleuchten mit blauem Licht sichtbar angebracht sind
- Heeresfahrzeuge (§ 2 Abs 1 Z 38 KFG 1967)
- Kraftfahrzeuge, die im Rahmen des Übereinkommens zwischen den Vertragsstaaten des Nordatlantikvertrags und den anderen an der Partnerschaft für den Frieden teilnehmenden Staaten über die Rechtsstellung ihrer Truppen („PfP-SOFA“, BGBl III Nr. 136/1998) eingesetzt werden. Werden bei diesen Fahrten nicht militärische Kraftfahrzeuge eingesetzt, unterliegen diese Kraftfahrzeuge vorläufig der fahrleistungsabhängigen Maut. Die im Zuge dieser Fahrten bezahlte Maut wird von der ASFINAG spesenfrei erstattet. Der Antrag auf Erstattung ist von der jeweils zuständigen staatlichen Behörde nach Abschluss der Fahrten unter Vorlage der entsprechenden Nachweise direkt an die ASFINAG Maut Service GmbH (siehe Punkt 14) zu richten.
- Kraftfahrzeuge, die in Durchführung von Maßnahmen der Friedenssicherung im Rahmen einer internationalen Organisation, der Organisation für Sicherheit und Zusammenarbeit in Europa oder der Europäischen Union auf Grund eines Beschlusses im Rahmen der gemeinsamen Außen- und Sicherheitspolitik eingesetzt werden. Werden bei diesen Fahrten nicht militärische Kraftfahrzeuge eingesetzt, unterliegen diese Kraftfahrzeuge vorläufig der fahrleistungsabhängigen Maut. Die im Zuge dieser Fahrten bezahlte Maut wird von der ASFINAG spesenfrei erstattet. Der Antrag auf Erstattung ist von der jeweils zuständigen staatlichen Behörde nach Abschluss der Fahrten unter Vorlage der entsprechenden Nachweise direkt an die ASFINAG Maut Service GmbH (siehe Anhang 6b) zu richten.
- Kraftfahrzeuge des öffentlichen Sicherheitsdienstes, der Finanzverwaltung, der Justizwache, ausländischer Sicherheitsbehörden gemäß § 2 Abs 3 Polizeikooperationsgesetz, sowie ausländischer Zoll- und Justizbehörden. Beschlagnahmte Kraftfahrzeuge, mit denen das mautpflichtige Straßennetz benutzt wird und an denen ein amtliches Kraftfahrzeugkennzeichen der Finanzverwaltung angebracht wurde, unterliegen nicht der Mautpflicht.
- Kraftfahrzeuge eines öffentlichen ausländischen Hilfsdienstes, einer ausländischen Feuerwehr oder eines ausländischen Rettungsdienstes. Für diese Kraftfahrzeuge besteht nur

dann eine Ausnahme von der fahrleistungsabhängigen Maut, wenn an den Kraftfahrzeugen Scheinwerfer oder Warnleuchten mit blauem Licht sichtbar außen angebracht sind und nur für die Dauer der Verwendung des Scheinwerfers oder der Warnleuchte mit blauem Licht. Bei der Rückfahrt von einem Einsatz, bei dem Scheinwerfer oder Warnleuchten mit blauem Licht verwendet wurden, sind diese Fahrzeuge ebenfalls von der Mautpflicht ausgenommen.

Für Kraftfahrzeuge, die mit Probe- oder Überstellungskennzeichen oder diesen gleichgestellten Kraftfahrzeugkennzeichen das mautpflichtige Straßennetz benützen, besteht keine Ausnahme von der Mautpflicht, auch wenn an diesen Kraftfahrzeugen Scheinwerfer oder Warnleuchten mit blauem Licht sichtbar außen angebracht wurden.

3.3.2 Zeitlich begrenzte Ausnahmen

3.3.2.1 *Ausnahmen bei humanitären Hilfstransporten*

Fahrten im Rahmen von humanitären Hilfstransporten in Notstandsfällen, die von Kraftfahrzeugen durchgeführt werden, deren technisch zulässige Gesamtmasse mehr als 3,5 t beträgt, können von der ASFINAG gemäß § 5 Abs 2 BStMG anlassbezogen von der Entrichtung der Maut durch Ergänzung dieser Bestimmung ausgenommen werden.

Eine Mautbefreiung für Fahrten im Rahmen von humanitären Hilfstransporten gilt ausnahmslos nur für den Fall, dass ein Anlass im Sinne des § 5 Abs 2 Bundesstraßen-Mautgesetz vorliegt und der konkrete Anlassfall an dieser Stelle in der Mautordnung kundgemacht wird.

Um eine derartige Fahrt ohne Entrichtung der Maut durchführen zu können (die Ausstattung des Kraftfahrzeuges mit einer GO-Box oder einem anderen zugelassenen Fahrzeuggerät ist nicht notwendig), muss zumindest 24 Stunden vor Benützung des mautpflichtigen Straßennetzes per Mail ausnahmeantrag@asfinag.at der Ausnahmeantrag (Anhang 3b) ausgefüllt und ordnungsgemäß unterfertigt übermittelt werden (Antrag abrufbar auf https://www.asfinag.at/mautordnung und auf https://www.go-maut.at). Sollte kein Internet zur Verfügung stehen, hat der Antragsteller das ASFINAG Service Center anzurufen (Telefonnummer siehe bei Punkt 14 und Information bei Punkt 14). Der Antrag wird gemäß den Angaben des Antragsstellers vom ASFINAG-Mitarbeiter ausgefüllt und an den Antragsteller gefaxt, dieser ist wiederum ordnungsgemäß zu unterfertigen. Bei nationalen Katastrophen kann die ASFINAG eine Ausnahme von der Mautpflicht auch für einen Zeitraum gewähren. Der vollständig ausgefüllte und unterfertigte Antrag ist während der mautbefreiten Fahrt mitzuführen und auf Verlangen als Nachweis der Berechtigung vorzuweisen.

Sollte dennoch eine GO-Box oder ein anderes zugelassenes Fahrzeuggerät mitgeführt werden, so muss nachfolgendes beachtet werden: Die Befreiung von der Entrichtung der Maut setzt voraus, dass eine GO-Box durch den Kunden (siehe Punkt 5.5.1 und Punkt 5.5.3) für die Dauer der mautbefreiten Fahrt außer Funktion gesetzt wird, so etwa durch ordnungsgemäßen Verschluss (mindestens dreifaches Umschlagen der Verpackungsöffnung und anschließende Fixierung durch Heftklammern oder Verkleben mittels Klebeband) mit einer durch die ASFINAG Maut Service GmbH an den GO-Vertriebsstellen (siehe Punkt 5.3) zur Verfügung gestellten Abschirmverpackung.

Sollte eine genutzte GO-Box oder ein anderes zugelassenes Fahrzeuggerät nicht außer Funktion gesetzt werden, kommt es systembedingt zu einer Mauttransaktion bzw. -abbuchung. Die so abgebuchten Beträge werden nicht automatisch erstattet.

Derzeit geltende Anlassfälle:

Als Anlassfall im Sinne von § 5 Abs 2 BStMG gilt die Notstandssituation aufgrund des bewaffneten Konfliktes in der Ukraine. Unter den Begriff „humanitäre Hilfstransporte“ fallen sowohl Fahrten zum Zweck des Transports von Waren und Gütern als auch Fahrten zum Zweck des Transports von Personen, die als Vertriebene im Sinne der Vertriebenen-Verordnung, BGBl II Nr. 92/2022, gelten. Die Mautbefreiung ist zeitlich unbefristet und gilt ab 1.3.2022.

3.3.2.2 *Ausnahmen auf Ersuchen des Bundesministeriums für Inneres im Rahmen des staatlichen Krisen- und Katastrophenschutzmanagements oder der internationalen Katastrophenhilfe*

Auf Ersuchen des Bundesministeriums für Inneres (BMI) können Fahrten, die von Kraftfahrzeugen; deren technisch zulässige Gesamtmasse mehr als 3,5 t beträgt, im Rahmen des staatlichen Krisen- und Katastrophenschutzmanagements oder der internationalen Katastrophenhilfe durchgeführt werden, anlassbezogen von der Entrichtung der Maut ausgenommen werden.

Damit derartige Fahrten ohne Verpflichtung zur Entrichtung der Maut durchgeführt werden können (die Ausstattung des Kraftfahrzeuges mit einer GO-Box oder einem anderen zugelassenen Fahrzeuggerät ist nicht notwendig), hat das BMI diese Fahrten unter Auflistung der Kennzeichen der betroffenen Kraftfahrzeuge und Bekanntgabe der voraussichtlichen Fahrstrecke und des Ausnahmezeitraums der ASFINAG vor Benützung des mautpflichtigen Straßennetzes bekannt zu geben.

In den betroffenen Kraftfahrzeugen ist die schriftliche Bestätigung des BMI über die konkrete Ausnahme von der Mautpflicht während der mautbefreiten Fahrt mitzuführen und auf Verlangen als Nachweis der Benützungsberechtigung vorzuweisen.

Sollte eine GO-Box oder ein anderes zugelassenes Fahrzeuggerät mitgeführt werden, so muss folgendes beachtet werden: Die Befreiung von der Entrichtung der Maut setzt voraus, dass eine GO-Box oder ein anderes zugelassenes Fahrzeuggerät durch den Kunden (siehe Punkt 5.5.1 und Punkt 5.5.3) für die Dauer der mautbefreiten Fahrt außer Funktion gesetzt wird, so etwa durch ordnungsgemäßen Verschluss (mindestens dreifaches Umschlagen der Verpackungsöffnung und anschließende Fixierung durch Heftklammern oder Verkleben mittels Klebeband) mit einer durch die ASFINAG Maut Service GmbH an den GO-Vertriebsstellen (siehe Punkt 5.3) zur Verfügung gestellten Abschirmverpackung.

Sollte die GO-Box nicht außer Funktion gesetzt werden, kommt es systembedingt zu einer Mauttransaktion bzw. -abbuchung. In einem solchen Fall ist die Erstattung der abgebuchten Beträge ausgeschlossen.

3.3.3 Besondere Ausnahmen

Kraftfahrzeuge, die abgeschleppt werden, sind von der Entrichtung der fahrleistungsabhängigen Maut für die Dauer des Abschleppvorgangs befreit. Sowohl die Achsen des abzuschleppenden Kraftfahrzeuges als auch die allenfalls vorhandenen Achsen eines etwaigen gesondert abzuschleppenden Anhängers bzw. Wohnmobils erhöhen nicht die einzustellende Kategorie des Abschleppfahrzeuges. Diese Befreiung setzt voraus, dass eine im abgeschleppten Kraftfahrzeug befindliche GO-Box (sowohl im Pre-Pay-, als auch im Post-Pay-Verfahren) außer Funktion gesetzt wird, indem die GO-Box mittels einer durch die ASFINAG Maut Service GmbH an den GO-Vertriebsstellen (siehe Punkt 5.3) zur Verfügung gestellten Abschirmverpackung

ordnungsgemäß verschlossen wird (d. h. durch mindestens dreifaches Umschlagen der Verpackungsöffnung und anschließende Fixierung durch Heftklammern oder Verkleben mittels Klebeband). Sollte die GO-Box nicht außer Funktion gesetzt werden, kommt es systembedingt zu einer Mauttransaktion bzw. -abbuchung. In einem solchen Fall ist die Erstattung der Maut ausgeschlossen.

Es wird ausdrücklich darauf hingewiesen, dass das abzuschleppende Kraftfahrzeug unverzüglich über die nächste Abfahrtsstraße (Anschlussstelle) von der Autobahn bzw. Schnellstraße zu entfernen ist (§ 46 Abs 3 StVO 1960).

3.4 Erleichterungen für Menschen mit Behinderung

Mehrspurige Kraftfahrzeuge mit einer technisch zulässigen Gesamtmasse von mehr als 3,5 t, welche auf Menschen mit Behinderung („Anspruchsberechtigte“) zugelassen sind, und nicht von der Übergangsregelung des § 33 Abs 18 Z 8 BStMG erfasst sind, sind bei Nachweis der im Folgenden genannten Voraussetzungen von der fahrleistungsabhängigen Maut ausgenommen:

- das Kraftfahrzeug ist auf einen Anspruchsberechtigten zugelassen
- für das Kraftfahrzeug wurde das höchste zulässige Gesamtgewicht mit nicht mehr als 3,5 t festgelegt
- der Anspruchsberechtigte hat seinen Wohnsitz oder gewöhnlichen Aufenthalt im Inland,
- der Anspruchsberechtigte ist im Besitz eines Behindertenpasses gemäß § 40 bis 47 Bundesbehindertengesetz, in dem die Unzumutbarkeit der Benützung öffentlicher Verkehrsmittel oder die Blindheit eingetragen sind,

Sollte auf den Anspruchsberechtigten mehr als ein Kraftfahrzeug zugelassen sein, so kann nur jenes Kraftfahrzeug von der fahrleistungsabhängigen Maut befreit werden, welches von der motorbezogenen Versicherungssteuer befreit ist.

Der Anspruchsberechtigte hat hierfür folgende Dokumente an die ASFINAG per Mail an ausnahmeantrag@asfinag.at zu übermitteln:

- Kopie der Zulassungsbescheinigung des Inhabers des Behindertenpasses
- Nachweis über einen Wohnsitz oder gewöhnlichen Aufenthalt im Inland
- Kopie des Behindertenpasses, in dem die Unzumutbarkeit der Benützung öffentlicher Verkehrsmittel oder die Blindheit eingetragen sind

In Zweifelsfällen ist die ASFINAG berechtigt, weitere Nachweise zu verlangen.

4 MAUTTARIFE

Grundlage für die Mauttarife sind das Bundesstraßen-Mautgesetz 2002 sowie die jeweils gültige Mauttarifverordnung. Aufbauend auf diesen Vorgaben legt die Mautordnung in den Anhängen 4 (Mautabschnittstariftabellen) die für jeden Mautabschnitt aktuell gültigen (netto) Mautabschnitts-Teiltarife differenziert nach Gesamtkosten sowie Kosten der verkehrsbedingten Luftverschmutzung, Kosten der verkehrsbedingten Lärmbelastung und Kosten der verkehrsbedingten CO_2-Emissionen fest. Die sich so errechnenden Mautabschnittstarife verstehen sich ohne Umsatzsteuer.

Um in der Mautabschnittstariftabelle eine leichtere Orientierung zu ermöglichen, sind die Mautabschnitte nach der jeweiligen Bezeichnung der Anschlussstellen bzw. Knoten gemäß der am

mautpflichtigen Straßennetz angebrachten Beschilderung benannt. Die Höhe der Mautabschnittstarife bleibt während baustellenbedingter, temporärer Verlegungen oder einer zeitlich befristeten Sperre von Anschlussstellen unverändert.

Im Post-Pay-Verfahren werden die Netto-Mauttarife täglich für jedes Kraftfahrzeugkennzeichen und für jedes hinterlegte Zahlungsmittel aufsummiert (Tagessumme). Dieser Tagessumme wird jeweils die Umsatzsteuer zugeschlagen und damit der Brutto-Mauttarif für diesen Tag gebildet. Im Pre-Pay-Verfahren wird die Umsatzsteuer bei der Aufladung von Mautwerten bezahlt.

Die EURO-Emissionsklasse ist eine Eigenschaft des Kraftfahrzeuges, die sich aus den – auf Basis von EU-Richtlinien festgelegten – Emissionsgrenzwerten ergibt. Ausschlaggebend für die Hinterlegung einer EURO-Emissionsklasse ist die Einhaltung von Emissionsgrenzwerten des im Kraftfahrzeug eingebauten Motors.

Die CO_2-Emissionsklasse ist eine Eigenschaft des Kraftfahrzeuges. Die Zuordnung eines Fahrzeugs zu einer der fünf CO_2-Emissionsklassen erfolgt auf Basis der CO_2-Emissionen des Fahrzeugs gemäß Art. 2 Abs. 1 Z 28 der Richtlinie 1999/62/EG in der geltenden Fassung (im Folgenden Wegekostenrichtlinie) nach Artikel 7ga Abs. 2 Satz 1 in Verbindung mit Artikel 2 Abs. 1 Z 29, 30 und 34 bis 38 der Wegekostenrichtlinie.

Die CO_2-Emissionsklasse 1 umfasst Fahrzeuge, die keiner anderen CO_2-Emissionsklasse zugeordnet werden können. Dies kann insbesondere dann der Fall sein, wenn die CO_2-Emissionen des Fahrzeugs keine Einstufung in eine andere CO_2-Emissionsklasse rechtfertigen oder im Sinne des Punkt 5.2.4 keine hiefür geeigneten Nachweise erbracht werden. Zudem erfolgt eine Zuordnung in die CO_2-Emissionsklasse 1 auch dann, wenn keine Bezugswerte für CO_2-Emissionen im Sinne des Artikel 2 Abs. 1 Z 38 Wegekostenrichtlinie vorliegen.

Die CO_2-Emissionsklasse 2 umfasst Fahrzeuge, deren CO_2-Emissionen um mehr als 5 % unter der Emissionsreduktionskurve im Sinne des Artikel 2 Abs. 1 Z 37 Wegekostenrichtlinie liegen, aber nicht der CO_2-Emissionsklasse 3, 4 oder 5 angehören.

Die CO_2-Emissionsklasse 3 umfasst Fahrzeuge, deren CO_2-Emissionen um mehr als 8 % unter der Emissionsreduktionskurve im Sinne des Artikel 2 Abs. 1 Z 37 Wegekostenrichtlinie liegen, aber nicht der CO_2-Emissionsklasse 4 oder 5 angehören.

Die CO_2-Emissionsklasse 4 umfasst „emissionsarme Fahrzeuge“ im Sinne des Artikels 2 Abs. 1 Z 30 Wegekostenrichtlinie.

Die CO_2-Emissionsklasse 5 umfasst „emissionsfreie Fahrzeuge“ im Sinne des Artikels 2 Abs. 1 Z 29 Wegekostenrichtlinie.

Bei Fahrzeugen, die zur CO_2-Emissionsklasse 2 oder 3 zugeordnet wurden, erfolgt sechs Jahre nach der erstmaligen Zulassung und danach alle weitere sechs Jahre auf Basis der dann zu diesem Zeitpunkt maßgeblichen Schwellenwerte eine neuerliche Prüfung und gegebenenfalls eine Reklassifizierung. Die gegebenenfalls neue CO_2-Emissionsklasse wird spätestens nach sechs Jahren und einem Tag nach dem Tag der Erstzulassung des betroffenen Fahrzeugs wirksam.

Es sind folgende Tarifgruppen vorgesehen

Folgende Tarifgruppen zur Anlastung der Infrastrukturkosten sind vorgesehen:

Tarifgruppe	Kraftfahrzeuge
E	CO_2-Emissionsklasse 5
A	andere CO_2-Emissionsklassen

Die Mautabschnitts-Teiltarife zur Anlastung der Infrastrukturkosten für die Kategorie 4 auf den Mautabschnitten der A 13 werden zeitlich (Tag / Nacht) differenziert. Als „Nacht“ gilt der Zeitraum zwischen 22 Uhr und 5 Uhr. Maßgeblich für die Anwendung des Nachttarifs ist die im Zeitpunkt der Durchfahrt durch die jeweilige Mautabbuchungsstelle im Mautsystem registrierte Zeit (dabei wird die Zeit der Funkuhr als Referenzzeitquelle herangezogen).

Folgende Tarifgruppen zur Anlastung der verkehrsbedingten Luftverschmutzung und der verkehrsbedingten Lärmbelastung sind vorgesehen:

Tarifgruppe	Kraftfahrzeuge
E	emissionsfreie Kraftfahrzeuge
A	EURO-Emissionsklasse VI
B	EURO-Emissionsklasse V und EEV
C	EURO-Emissionsklasse IV
D	EURO-Emissionsklassen 0–III

Die Tarifgruppen zur Anlastung der verkehrsbedingten CO_2-Emissionen sind nach den fünf CO_2-Emissionsklassen (1 bis 5) unterteilt.

Tarifgruppe nach CO_2-Emissionsklasse	Kraftfahrzeuge mit
5	CO_2-Emissionsklasse 5
4	CO_2-Emissionsklasse 4
3	CO_2-Emissionsklasse 3
2	CO_2-Emissionsklasse 2
1	CO_2-Emissionsklasse 1

Sollte eine vor dem 3.1.2009 erfolgte Typisierung eines Kraftfahrzeuges nicht die EURO - Klassenbezeichnung EURO I–VI führen, gilt folgende Konkordanztabelle:

EURO I	Euro 1
EURO II	Euro 2
EURO III	Euro 3
EURO IV	Euro 4
EURO V	Euro 5
EURO VI	Euro 6

Hinsichtlich der Differenzierung der Mauttarife nach der Anzahl der Achsen gilt Folgendes:

Bei der Anzahl der Achsen sind angebrachte Liftachsen, Tandemachsen und Doppelachsen mitzuzählen. Stützachsen sowie Anhänger, die von Omnibussen oder von Wohnmobilen im Sinne des § 2 Abs 1 Z 28a KFG gezogen werden, sind hingegen bei der Ermittlung der Achsanzahl nicht zu berücksichtigen.

Für die gemäß § 10 Abs 2 BStMG genannten Mautabschnitte werden die Mauttarife ebenfalls auf Grundlage des § 9 BStMG und der Mauttarifverordnung festgelegt.

5 ANMELDUNG ZUM UND ABMELDUNG VOM MAUTSYSTEM

5.1 Allgemeines

Gemäß § 8 Abs 1 BStMG sind die Lenker von mautpflichtigen Kraftfahrzeugen verpflichtet, diese vor Benützung des mautpflichtigen Straßennetzes mit zugelassenen Fahrzeuggeräten zur elektronischen Entrichtung der fahrleistungsabhängigen Maut gemäß den Bestimmungen dieser Mautordnung auszustatten.

Diese Verpflichtung umfasst

- die Anmeldung zum Mautsystem (Systemanmeldung zum Post-Pay- oder Pre-Pay-Verfahren – siehe Punkt 5.5),
- die Erlangung eines zugelassenen Fahrzeuggerätes und
- die dauerhafte ordnungsgemäße Anbringung desselben im mautpflichtigen Kraftfahrzeug (siehe Punkt 8.1).

Andere Formen der Mautentrichtung sind nicht vorgesehen. Eine Nachzahlung der Maut ist nur unter besonderen Bedingungen möglich (siehe Punkte 7.1 bzw. 7.2). Die Anmeldung zum Mautsystem erfordert die Vorlage der Zulassungsbescheinigung des mautpflichtigen Kraftfahrzeuges.

Zur elektronischen Mautentrichtung sind ausschließlich nachfolgende Fahrzeuggeräte zu verwenden:

- Fahrzeuggeräte der ASFINAG: die GO-Box oder die Split-GO-Box (siehe Punkt 5.7)
- Ausdrücklich zugelassene Fahrzeuggeräte von Mautbetreibern ausländischer Mautsysteme (siehe Teil C). Übersteller, die ein solches zugelassenes Fahrzeuggerät verwenden, unterliegen nicht der Sonderregelung des Punkts 5.6.6.

5.2 Deklaration tarifrelevanter Merkmale (CO_2-Emissionsklasse, EURO-Emissionsklasse)

Kraftfahrzeuge werden grundsätzlich der jeweils höchsten Tarifgruppe zugeordnet. Hierzu werden die CO_2-Emissionsklasse 1 und/oder EURO-Emissionsklasse I im Mautsystem zum jeweiligen Kraftfahrzeugkennzeichen hinterlegt, wenn nicht ausdrücklich die Eintragung einer besseren CO_2-Emissionsklasse und/oder einer besseren EURO-Emissionsklasse verlangt wurde bzw. wird (im Folgenden kurz „verlangte tarifrelevante Merkmale“).

Um Kunden bei der Ermittlung der CO_2-Emissionsklasse des Fahrzeuges zu unterstützen, stellt die ASFINAG einen CO_2-Emissionsklassen Rechner (abrufbar auf: https://go-maut.at/co2-rechner) zur Verfügung. Durch die Eingabe der Antriebsart, des erstmaligen Zulassungsdatums des Fahrzeuges, der Fahrzeuggruppe sowie Fahrzeuguntergruppe und der spezifischen CO_2-Emissionen des Fahrzeuges, wird auf Basis der eingegebenen Werte die CO_2-Emissionsklasse ermittelt und als Ergebnis mit rein informativem Charakter angezeigt.

Die Zuhilfenahme des CO_2-Emissionsklassen-Rechners durch den Kunden stellt jedoch keinesfalls eine Deklaration tarifrelevanter Merkmale im Sinne dieser Mautordnung dar.

Eine ausdrückliche Deklaration einer abweichenden CO_2-Emissionsklasse und/oder einer abweichenden EURO-Emissionsklasse kann entweder

- durch Vorlage der dem Kraftfahrzeugkennzeichen zugewiesenen GO-Box an einer GO-Vertriebsstelle oder
- durch Übersenden der vollständigen Nachweisdokumente der dem Kraftfahrzeug eigenen tarifrelevanten Merkmale erfolgen (siehe auch Punkt 5.2.3).

Für Kraftfahrzeuge, die der CO_2-Emissionsklasse 1 und zugleich den EURO-Emissionsklasse 0, I, II oder III zuzurechnen sind, ist eine Deklaration an der GO-Vertriebsstelle bzw. ein Nachweis der tarifrelevanten Merkmale nicht erforderlich.

Nicht nur bei der Deklaration der tarifrelevanten Merkmale, sondern auch bei der Anmeldung zum Mautsystem oder bei einer Datenänderung (siehe Punkt 5.6) ist an einer GO-Vertriebsstelle ausdrücklich eine bestimmte CO_2-Emissionsklasse und/oder eine bestimmte EURO-Emissionsklasse zu verlangen; andernfalls wird die CO_2-Emissionsklasse 1 und EURO-Emissionsklasse I hinterlegt. Dazu ist es erforderlich, die GO-Box an der GO-Vertriebsstelle vorzulegen.

An der GO-Vertriebsstelle wird die Rechtmäßigkeit der Hinterlegung der verlangten tarifrelevanten Merkmale nicht geprüft und ist diese an der GO-Vertriebsstelle auch nicht nachzuweisen. Die Rechtmäßigkeit der verlangten tarifrelevanten Merkmale ist der ASFINAG jedoch durch entsprechende Nachweisdokumente entweder vorab (siehe Punkt 5.2.3.2) oder im Nachhinein (siehe Punkt 5.2.3.1) nachzuweisen. Die ausdrücklich verlangten tarifrelevanten Merkmale werden im Mautsystemhinterlegt und sind damit unmittelbar tarifrelevant.

Ein Anspruch auf Verrechnung des der jeweiligen Tarifgruppe zugeordneten Mauttarifs entsteht erst dann, wenn entweder

- die Eintragung der tarifrelevanten Merkmale (CO_2-Emissionsklasse, EURO-Emissionsklasse) durch Vorlage der GO-Box an einer GO-Vertriebsstelle verlangt (und hierdurch im Mautsystem hinterlegt wird)und die Nachweisprüfung (Nachweis der Rechtmäßigkeit der verlangten tarifrelevanten Merkmale) in weiterer Folge positiv abgeschlossen wurde; hinsichtlich der Einmeldefrist wird auf Punkt 5.2.3 verwiesen, oder
- die Nachweisprüfung für die tarifrelevanten Merkmale durch Übersenden der vollständigen Nachweisdokumente der dem Kraftfahrzeug eigenen tarifrelevanten Merkmale positiv erfolgen konnte. (Punkt 5.2.3).

An der GO-Vertriebsstelle wird nach jeder Hinterlegung eines tarifrelevanten Merkmals eine Fahrzeugdeklaration ausgehändigt, die

- die Vertragsart (Post-Pay / Pre-Pay)
- das auf der GO-Box hinterlegte behördliche Kraftfahrzeugkennzeichen
- die auf der GO-Box hinterlegte GO-Box-Identifikationsnummer (=Fahrzeuggerätenummer)
- die Achsanzahl des Zugfahrzeuges
- sowie die hinterlegten tarifrelevanten Merkmale (CO_2-Emissionsklasse und/oder EURO-Emissionsklasse)

ausweist.

Diese Fahrzeugdeklaration hat jedenfalls in ihrer letztgültigen Fassung im Kraftfahrzeug zu verbleiben.

Die jeweils letztgültige Fahrzeugdeklaration ist jederzeit (durch Vorlage der GO-Box) an einer GO Vertriebsstelle erhältlich. Die letztgültige Fahrzeugdeklaration (mit den hinterlegten tarifrelevanten Merkmalen) ist, neben der Möglichkeit des sofortigen Ausdrucks an den GO-Vertriebsstellen beispielsweise auch

- im SelfCare-Portal ersichtlich,
- durch Abfrage im System der ASFINAG nach Identifizierung mit der GO-Box-Identifikationsnummer und der dazugehörigen PAN unter Verwendung des Links https://www.go-maut.at/fahrzeugdeklaration/ einsehbar,
- durch Anruf im ASFINAG Service Center (siehe Punkt 14) erfragbar,
- der Einzelleistungsinformation (Punkt 6) entnehmbar und
- auf weiteren sonstigen Ausdrucken einer GO-Vertriebsstelle ersichtlich.

Zusätzlich wird bei der Hinterlegung tarifrelevanter Merkmale ein Informationsbeleg zu den gespeicherten Kraftfahrzeugdaten übergeben, der insbesondere folgende Hinweise enthält:

- betroffenes Kraftfahrzeugkennzeichen und die GO-Box-Identifikationsnummer,
- Datum und Uhrzeit über die zu diesem Zeitpunkt hinterlegten tarifrelevanten Merkmale (CO_2-Emissionsklasse und/oder EURO-Emissionsklasse) und
- allfällige vom Zulassungsbesitzer zu beachtende Fristen.

5.2.1 Deklaration der CO_2-Emissionsklasse

5.2.1.1 *Deklaration der CO_2-Emissionsklasse durch den Zulassungsbesitzer*

Zum Zwecke der Deklaration der CO_2-Emissionsklasse kann der Zulassungsbesitzer selbst die Hinterlegung einer bestimmten CO_2-Emissionsklasse vor Ort an einer GO-Vertriebsstelle verlangen.

Nach Hinterlegung der CO_2-Emissionsklasse an einer GO-Vertriebsstelle wird die Fahrzeugdeklaration ausgegeben. Durch Prüfung der ausgegebenen Fahrzeugdeklaration hat der Zulassungsbesitzer sicherzustellen, dass

- das auf der GO-Box hinterlegte behördliche Kraftfahrzeugkennzeichen mit dem tatsächlich am Kraftfahrzeug angebrachten Kraftfahrzeugkennzeichen sowie
- die GO-Box-Identifikationsnummer der mitgeführten GO-Box mit der auf der Fahrzeugdeklaration angeführten GO-Box-Identifikationsnummer übereinstimmt sowie
- die verlangte CO_2-Emissionsklasse entsprechend der Erklärung des Zulassungsbesitzers hinterlegt wurde.

Im Falle einer Nichtübereinstimmung hat der Zulassungsbesitzer eine sofortige Änderung an der GO-Vertriebsstelle zu veranlassen, da ansonsten der Tatbestand der Mautprellerei gemäß Punkt 10 erfüllt werden kann. Diese Prüfpflicht besteht weiters auch bei Ausstellung einer neuen Fahrzeugdeklaration oder eines Nachdrucks. Generell gilt, dass die Fahrzeugdeklaration vom Kraftfahrzeuglenker während der Fahrt mitzuführen ist (siehe Punkt 8).

Zusätzlich wird ein Informationsbeleg übergeben, der ebenso einer Prüfpflicht durch den Zulassungsbesitzer unterliegt.

Ausdrücklich hingewiesen wird, dass – sofern das Kraftfahrzeug der CO_2-Emissionsklasse 1 zuzurechnen ist – die Möglichkeit besteht, die EURO-Emissionsklasse als (zusätzliches) tarifrelevantes Merkmal zu deklarieren (siehe Punkt 5.2.2).

5.2.1.2 *Deklaration der CO_2-Emissionsklasse durch einen vom Zulassungsbesitzer bestimmten Dritten*

Der Zulassungsbesitzer ist berechtigt, einen Dritten (insbesondere den Kraftfahrzeuglenker) anzuweisen, die Hinterlegung einer bestimmten CO_2-Emissionsklasse vor Ort an einer GO-Vertriebsstelle zu verlangen. In diesem Fall fungiert der Dritte als Vertreter des Zulassungsbesitzers und übernimmt für diesen die Deklaration der CO_2-Emissionsklasse.

Nach Hinterlegung der CO_2-Emissionsklasse an einer GO-Vertriebsstelle wird auch in diesem Fall die Fahrzeugdeklaration ausgegeben. Der Dritte hat die Fahrzeugdeklaration zu prüfen, um sicherzustellen, dass

- das auf der GO-Box hinterlegte behördliche Kraftfahrzeugkennzeichen mit dem tatsächlich am Kraftfahrzeug angebrachten Kraftfahrzeugkennzeichen sowie
- die GO-Box-Identifikationsnummer der mitgeführten GO-Box mit der auf der Fahrzeugdeklaration angeführten GO-Box-Identifikationsnummer übereinstimmt sowie
- die CO_2-Emissionsklasse der Anweisung des Zulassungsbesitzers an den Dritten entsprechend hinterlegt wurde.

Im Falle einer Nichtübereinstimmung hat der Dritte eine sofortige Änderung an der GO-Vertriebsstelle zu veranlassen, da ansonsten der Tatbestand der Mautprellerei gemäß Punkt 10 erfüllt werden kann. Diese Prüfpflicht besteht auch bei Ausstellung einer neuen Fahrzeugdeklaration oder eines Nachdrucks. Generell gilt, dass die Fahrzeugdeklaration vom Kraftfahrzeuglenker während der Fahrt mitzuführen ist (siehe Punkt 8).

Der Zulassungsbesitzer haftet für die Richtigkeit der Deklaration der CO_2-Emissionsklasse. Zu diesem Zweck hat der Zulassungsbesitzer den Dritten zeitnah zur Übergabe des Informationsbelegs an den Zulassungsbesitzer aufzufordern, um sicherzustellen, dass die erforderlichen Nachweise fristgerecht übermittelt werden können (siehe Punkt 5.2.3).

Stellt der Zulassungsbesitzer nach Aushändigung des Informationsbelegs fest, dass eine falsche CO_2-Emissionsklasse hinterlegt wurde, so hat der Zulassungsbesitzer unverzüglich die richtige CO_2-Emissionsklasse an einer GO-Vertriebsstelle zu hinterlegen bzw. durch einen Dritten hinterlegen zu lassen. Auf die Möglichkeit der Nachentrichtung der Maut (siehe Punkt 7) wird ausdrücklich hingewiesen. Eine allenfalls im Zeitraum bis zur Hinterlegung der neuen CO_2-Emissionsklasse zu viel entrichtete Maut wird nicht erstattet.

Ausdrücklich hingewiesen wird, dass – sofern das Kraftfahrzeug der CO_2-Emissionsklasse 1 zuzurechnen ist – der Zulassungsbesitzer auch berechtigt ist, den Dritten anzuweisen, die EURO-Emissionsklasse als (zusätzliches) tarifrelevantes Merkmal zu verlangen (siehe Punkt 5.2.2).

5.2.2 Deklaration der EURO-Emissionsklasse

Sofern das Kraftfahrzeug der CO_2-Emissionsklasse 1 zuzurechnen ist, besteht die Möglichkeit, die EURO-Emissionsklasse als (zusätzliches) tarifrelevantes Merkmal an der GO-Vertriebsstelle zu

deklarieren, um entsprechend dieser Eigenschaft des Kraftfahrzeugs den Tarifgruppen (siehe Punkt 4, Mauttarife) zugeordnet zu werden.

Sofern das Kraftfahrzeug der CO_2-Emissionsklasse 2, 3 oder 4 zuzurechnen ist, wird für das Kraftfahrzeug (zusätzlich) standardmäßig die EURO-Emissionsklasse VI im Mautsystem hinterlegt, und bei der Zuordnung zu den Tarifgruppen berücksichtigt.
Für Kraftfahrzeuge der CO_2-Emissionsklasse 5 wird keine EURO-Emissionsklasse im Mautsystem hinterlegt.

5.2.2.1 *Deklaration der EURO-Emissionsklasse durch den Zulassungsbesitzer*

Die Regelungen unter Punkt 5.2.1.1 zur Deklaration der CO_2-Emissionsklasse durch den Zulassungsbesitzer (insbesondere auch die Prüfpflicht und hieran anknüpfende Verhaltensregelungen), gelten sinngemäß auch für die Deklaration der EURO-Emissionsklasse.

5.2.2.2 *Deklaration der EURO-Emissionsklasse durch einen vom Zulassungsbesitzer bestimmten Dritten*

Die Regelungen unter Punkt 5.2.1.2 zur Deklaration der CO_2-Emissionsklasse durch einen vom Zulassungsbesitzer bestimmten Dritten (insbesondere auch die Prüfpflicht und hieran anknüpfende Verhaltensregelungen), gelten sinngemäß auch für die Deklaration der EURO-Emissionsklasse durch einen vom Zulassungsbesitzer bestimmten Dritten.

5.2.3 Nachweisführung und -prüfung tarifrelevanter Merkmale (CO_2-Emissionsklasse, EURO-Emissionsklasse)

Wurde die Hinterlegung eines tarifrelevanten Merkmals (CO_2-Emissionsklasse und/oderEURO-Emissionsklasse) verlangt, so ist die Rechtmäßigkeit des verlangten und hinterlegten tarifrelevanten Merkmals der ASFINAG grundsätzlich durch geeignete Dokumente (siehe Punkt 5.2.4) nachzuweisen.

Über die Verpflichtung zur Nachweiserbringung wird der Zulassungsbesitzer durch einen Informationsbeleg hingewiesen, der an der GO-Vertriebsstelle in deutscher Sprache und – soweit vorhanden – in einer Landessprache des Zulassungsstaats des Kraftfahrzeugkennzeichens, ansonsten in englischer Sprache, übergeben wird. Wird die Hinterlegung der CO_2-Emissionsklasse und/oder EURO-Emissionsklasse durch einen vom Zulassungsbesitzer bestimmten Dritten an der GO-Vertriebsstelle vorgenommen, so hat der Dritte dem Zulassungsbesitzer den Informationsbeleg zu übergeben bzw. ist der Zulassungsbesitzer verpflichtet, diesen Informationsbeleg vom Dritten einzufordern.

Sind die verlangten tarifrelevanten Merkmale den Tarifgruppen zuzuordnen, für die der jeweils höchste Tarif festgesetzt ist (im Folgenden „höchste Tarifgruppen“), so ist eine Nachweiserbringung nicht erforderlich. Dies ist bei Kraftfahrzeugen, die der CO_2-Emissionsklasse 1 und den verlangten, nicht nachweispflichtigen EURO-Emissionsklassen (bis einschließlich EURO III) zuzuordnen sind, der Fall. Über das Entfallen der Nachweiserbringung wird ebenfalls durch einen entsprechenden Informationsbeleg hingewiesen, der an der GO-Vertriebsstelle in deutscher Sprache und – soweit vorhanden – in einer Landessprache des Zulassungsstaats des Kraftfahrzeugkennzeichens, ansonsten in englischer Sprache, übergeben wird.

Die Nachweiserbringung für die verlangten tarifrelevante Merkmale, die nicht den höchsten Tarifgruppen zugeordnet werden, kann

- im Nachhinein nach Hinterlegung an der GO-Vertriebsstelle (Nachweisführung und -prüfung im Nachhinein, siehe Punkt 5.2.3.1) oder
- im Vorhinein vor der Hinterlegung an der GO-Vertriebsstelle (Nachweisführung und -prüfung im Vorhinein, siehe Punkt 5.2.3.2)

erfolgen. Dies ist für die verlangten, nachweispflichtigen CO_2-Emissionsklassen 2, 3, 4 und 5 sowie für die verlangten, nachweispflichtigen EURO-Emissionsklassen IV, V, EEV und VI jedenfalls der Fall.

5.2.3.1 *Nachweisführung und -prüfung im Nachhinein*

Die Nachweisprüfung erfolgt nicht vor Ort an der GO-Vertriebsstelle, sondern durch die ASFINAG. Die erforderlichen Dokumente (siehe Punkt 5.2.4) sind der ASFINAG zu übermitteln, wobei folgende Möglichkeiten zur Verfügung stehen:

a) postalische Übermittlung

Die Nachweisdokumente sind an folgende Postadresse zu senden:

ASFINAG Maut Service GmbH
ASFINAG Service Center / Tarifrelevante Merkmale
Alpenstraße 99
5020 Salzburg
Österreich

b) Übermittlung per Telefax

Die für die Übermittlung der Nachweisdokumente bereitgestellte Telefaxnummer lautet:

ASFINAG Maut Service GmbH
ASFINAG Service Center / Tarifrelevante Merkmale
+43 50 108-912 913

c) Übermittlung per E-Mail

Die erforderlichen Nachweisdokumente können in den Formaten

- *.pdf
- *.jpg
- *.tif

an euroclass@asfinag.at zur Prüfung übermittelt werden.

Eine Übermittlung und Zustellung der Nachweisdokumente per E-Mail gilt als bewirkt, wenn der Empfang dem Absender durch eine Antwort-E-Mail der ASFINAG bestätigt wird.

d) Übermittlung unter Nutzung des SelfCare-Portals

Für alle registrierten SelfCare-Benutzer besteht die Möglichkeit für ihre Kraftfahrzeuge (zum Mautsystem angemeldeten Kraftfahrzeugkennzeichen) die Nachweisdokumente über das SelfCare Portal, zu finden auf www.go-maut.at, zur Prüfung einzumelden: https://www.go-maut.at/selfcare-portal.

Die erforderlichen Nachweisdokumente können in den Formaten:

- *.pdf
- *.jpg
- *.tif

übermittelt werden.

e) Übermittlung unter Nutzung des CO_2-Emissionsklassen-Rechners

Mit dem CO_2-Emissionsklassen-Rechner der ASFINAG, zu finden auf https://go-maut.at/co2-rechner, ist es möglich, die CO_2-Emissionsklasse des Kraftfahrzeuges vorab zu ermitteln. Die Nachweisdokumente für das jeweilige Kraftfahrzeug können im CO_2-Emissionsklassen-Rechner zur Prüfung hochgeladen werden.

Die erforderlichen Nachweisdokumente können in den Formaten

- *.pdf
- *.jpg
- *.tif

übermittelt werden.

Die für die Nachweisprüfung erforderlichen Nachweisdokumente sind binnen 30 Kalendertagen (einlangend), gerechnet ab Hinterlegung des verlangten tarifrelevanten Merkmals an einer GO-Vertriebsstelle(jedenfalls CO_2-Emissionsklasse 2, 3, 4 und 5 sowie im Falle der CO_2-Emissionsklasse 1 auch dann, wenn die EURO-Emissionsklasse IV, V, EEV oder VI als (zusätzliches) tarifrelevantes Merkmal verlangt wurde) , an die ASFINAG zu übermitteln (im Folgenden kurz „Einmeldefrist“).

Wurde die Hinterlegung der CO_2-Emissionsklasse vor dem 1.1.2024 verlangt, so beginnt die Einmeldefrist für Nachweisdokumente betreffend die deklarierte CO_2-Emissionsklasse erst mit 1.1.2024 zu laufen und sind diese bis spätestens 31.1.2024 (einlangend) an die ASFINAG zu übermitteln.

Eine Übermittlung der Nachweise direkt von der GO-Vertriebsstelle ist nicht möglich.

Werden innerhalb der Einmeldefrist die erforderlichen Nachweisdokumente übermittelt, so beginnt unmittelbar nach Einlangen der Nachweisdokumente die Nachweisprüfung durch die ASFINAG.

Das Prüfergebnis ist im SelfCare-Portal ersichtlich und darüber hinaus auch der letztgültigen Fahrzeugdeklaration (siehe Punkt 5.2) entnehmbar. Des weiteren wird die ASFINAG nach Möglichkeit den Kunden unter der von ihm im Zuge der Nachweiserbringung bekanntgegebenen E-Mail-Adresse (bzw. – sofern eine solche nicht vorhanden ist – über eine sonstige bekanntgegebene Kontaktadresse) über das Prüfergebnis informieren. Weiters besteht die Möglichkeit, den Bearbeitungsstand und Ausgang der Nachweisprüfung beim ASFINAG Service Center zu erfragen.

5.2.3.1.1 Vollständige, lesbare und rechtzeitige Einmeldung der geeigneten Nachweisdokumente

Können auf Grundlage der übermittelten Nachweisdokumente die verlangten und hinterlegten tarifrelevanten Merkmale nachgewiesen werden, wird die Nachweisprüfung positiv abgeschlossen.

Das positive Prüfergebnis ist im SelfCare-Portal ersichtlich. Weiters besteht die Möglichkeit, den Bearbeitungsstand und Ausgang der Nachweisprüfung beim ASFINAG Service Center zu erfragen. Im Falle eines positiven Abschlusses der Nachweisprüfung besteht Rechtssicherheit im Hinblick auf die verlangten und hinterlegten tarifrelevante Merkmale.

5.2.3.1.2 Unvollständige und/oder fehlerhafte aber rechtzeitige Einmeldung der Nachweisdokumente

Werden innerhalb der Einmeldefrist die Nachweisdokumente übermittelt, sind diese jedoch fehlerhaft (beispielsweise unlesbar) oder unvollständig, so erfolgt seitens der ASFINAG eine einmalige **Aufforderung zur Nachreichung** der fehlenden und/oder unvollständigen Nachweisdokumente.

Voraussetzung hierfür ist die Bekanntgabe einer gültigen Kontaktadresse für allfällige Rückfragen und Aufforderungen durch die ASFINAG am Antragsformular.

Ist eine Aufforderung zur Nachreichung möglich, so verlängert sich die Einmeldefrist zur Nachreichung der fehlenden und/oder unvollständigen Nachweisdokumente einmalig um sieben Kalendertage, sodass die maximale Einmeldefrist 37 Kalendertage beträgt.

Werden nach der Aufforderung durch die ASFINAG die erforderlichen Nachweisdokumente ordnungsgemäß und fristgerecht nachgereicht und kann auf dieser Grundlage die Rechtmäßigkeit der verlangten und hinterlegten tarifrelevante Merkmale nachgewiesen werden, wird die Nachweisprüfung positiv abgeschlossen. Die Regelung des Punkts 5.2.3.1.1 gilt entsprechend.

Wird der Aufforderung der ASFINAG nicht oder nicht vollumfänglich entsprochen, so wird die Nachweisprüfung negativ abgeschlossen. In diesem Fall gilt die Regelung des Punkts 5.2.3.1.4 entsprechend.

Wird keine gültige Kontaktadresse bekannt gegeben, so wird die Nachweisprüfung negativ abgeschlossen. In diesem Fall gilt ebenso die Regelung des Punkts 5.2.3.1.4 entsprechend.

5.2.3.1.3 Rechtzeitige Einmeldung von Nachweisdokumenten für eine falsche CO_2-Emissionsklasse und/oder EURO-Emissionsklasse

Werden innerhalb der Einmeldefrist Nachweisdokumente übermittelt, die belegen, dass an einer GO-Vertriebsstelle ein falsches tarifrelevantes Merkmal verlangt und hinterlegt wurde, so ist wie folgt zu differenzieren:

a) Zuordnung der CO_2-Emissionsklasse und/oder EURO-Emissionsklasse anhand der übermittelten Nachweisdokumente zu einer Tarifgruppe, die die Entrichtung eines niedrigeren Mauttarifes bedingt:

In diesem Fall wird der Ablauf der Einmeldefrist nicht abgewartet und werden die durch die übermittelten Nachweisdokumente nachgewiesene CO_2-Emissionsklasse und/oder EURO-Emissionsklasse im Mautsystem hinterlegt und kommt der niedrigere Mauttarif ab diesem Zeitpunkt zur Anwendung.

Ein neuerliches Aufsuchen einer GO-Vertriebsstelle ist nicht erforderlich. Ebensowenig erfolgt eine gesonderte Signalisierung durch Signaltöne der GO-Box.

Die frühere Fahrzeugdeklaration verliert damit automatisch ihre Gültigkeit. Hinsichtlich der aktualisierten Fahrzeugdeklaration wird auf Punkt 5.2 verwiesen.

Die Erstattung einer allfälligen Differenz aufgrund der falschen Deklaration eines tarifrelevanten Merkmals ist ausgeschlossen.

b) *Zuordnung der CO_2-Emissionsklasse und/oder EURO-Emissionsklasse anhand der übermittelten Nachweisdokumente zu einer Tarifgruppe, die die Entrichtung eines höheren Mauttarifes bedingt:*

Auch in diesem Fall wird der Ablauf der Einmeldefrist nicht abgewartet und werden die durch die übermittelten Nachweisdokumente nachgewiesene CO_2-Emissionsklasse und/oder EURO-Emissionsklasse im Mautsystem hinterlegt und kommt der höhere Mauttarif ab diesem Zeitpunkt zur Anwendung.

Ein neuerliches Aufsuchen einer GO-Vertriebsstelle ist nicht erforderlich. Ebensowenig erfolgt eine gesonderte Signalisierung durch Signaltöne der GO-Box.

Die frühere Fahrzeugdeklaration verliert damit automatisch ihre Gültigkeit. Hinsichtlich der aktualisierten Fahrzeugdeklaration wird auf Punkt 5.2 verwiesen.

Für den Zeitraum gerechnet ab Verlangen eines tarifrelevanten Merkmals an der GO-Vertriebsstelle und bis Abschluss der Nachweisprüfung, kann der Tatbestand der Mautprellerei gemäß Punkt 10 verwirklicht werden, sofern mit diesem Kraftfahrzeug das mautpflichtige Straßennetz benutzt und von der Möglichkeit der Nachzahlung der Maut (siehe Punkt 7) nicht Gebrauch gemacht wurde.

c) *Hinterlegung einer falschen CO_2-Emissionsklasse und/oder falschen EURO-Emissionsklasse innerhalb einer Tarifgruppe:*

Auch in diesem Fall wird der Ablauf der Einmeldefrist nicht abgewartet und werden die durch die übermittelten Nachweisdokumente nachgewiesene CO_2-Emissionsklasse und/oder EURO-Emissionsklasse im Mautsystem hinterlegt und kommt der den Eigenschaften des Kraftfahrzeugs (auch im Fall einer allfälligen zukünftigen Änderung der Tarifgruppenzuordnung) entsprechende Mauttarif zur Anwendung.

Ein neuerliches Aufsuchen einer GO-Vertriebsstelle ist nicht erforderlich. Ebensowenig erfolgt eine gesonderte Signalisierung durch Signaltöne der GO-Box.

Die frühere Fahrzeugdeklaration verliert damit automatisch ihre Gültigkeit. Hinsichtlich der aktualisierten Fahrzeugdeklaration wird auf Punkt 5.2 verwiesen.

5.2.3.1.4 Keine Einmeldung der Nachweisdokumente

Werden innerhalb der 30-tägigen Einmeldefrist keine Nachweisdokumente (siehe Punkt 5.2.4) übermittelt, so wird das Kraftfahrzeug der jeweils höchsten Tarifgruppe zugeordnet (d.h. der CO_2-Emissionsklasse 1 und/oder der Tarifgruppe EURO-Emissionsklasse 0 bis III) und kommt der höchste Mauttarif ab diesem Zeitpunkt zur Anwendung.

Eine gesonderte Signalisierung durch Signaltöne der GO-Box erfolgt nicht.

Die frühere Fahrzeugdeklaration verliert damit automatisch ihre Gültigkeit. Hinsichtlich der aktualisierten Fahrzeugdeklaration wird auf Punkt 5.2 verwiesen.

Für den Zeitraum gerechnet ab Verlangen eines tarifrelevanten Merkmals an der GO-Vertriebsstelle und bis Abschluss der Nachweisprüfung, kann der Tatbestand der Mautprellerei gemäß Punkt 10 verwirklicht werden, sofern mit diesem Kraftfahrzeug das mautpflichtige Straßennetz benutzt und von der Möglichkeit der Nachzahlung der Maut (siehe Punkt 7.1) nicht Gebrauch gemacht wurde.

Ausdrücklich darauf hingewiesen wird, dass eine Erklärung der tarifrelevanten Merkmale (siehe Punkte 5.2.1 und 5.2.2) neuerlich möglich ist.

5.2.3.1.5 Verspätete Einmeldung der Nachweisdokumente

Werden die Nachweisdokumente nicht rechtzeitig innerhalb der Einmeldefrist übermittelt, so wirdauf diesen Fall die Regelung des Punkts 5.2.3.1.4 angewendet.

Nachträglich einlangende Nachweisdokumente werden wie ein neuer Antrag behandelt und es kommt die Regelung des Punkts 5.2.3.2 entsprechend zur Anwendung.

5.2.3.2 *Nachweisführung und -prüfung im Vorhinein*

Nur für Kraftfahrzeugkennzeichen, die ordnungsgemäß zum Mautsystem angemeldet wurden (aktiver Vertrag) besteht alternativ die Möglichkeit, Nachweisdokumente vor tatsächlicher Hinterlegung von tarifrelevanten Merkmalen an einer GO-Vertriebsstelle (siehe Punkte 5.2.1 und 5.2.2) der ASFINAG vorab zur Prüfung zu übermitteln. Bei Kraftfahrzeugkennzeichen, für die kein aktiver Maut-Vertrag vorliegt, besteht keine Verpflichtung für die ASFINAG, eine Nachweisprüfung vorzunehmen. Dennoch übermittelte Nachweisdokumente müssen von der ASFINAG für eine allfällige spätere Verwendung nicht aufbewahrt werden.

Die auf Grundlage der übermittelten Nachweisdokumente ermittelten tarifrelevanten Merkmale werden im Mautsystem als Eigenschaft des Kraftfahrzeugs hinterlegt und der entsprechende Mauttarif kommt ab diesem Zeitpunkt zur Anwendung.

Ein Aufsuchen einer GO-Vertriebsstelle ist nicht erforderlich. Ebensowenig erfolgt eine Signalisierung durch Signaltöne der GO-Box.

Die frühere Fahrzeugdeklaration verliert damit automatisch ihre Gültigkeit. Hinsichtlich der aktualisierten Fahrzeugdeklaration wird auf Punkt 5.2 verwiesen.

5.2.4 Dokumente, die zum Nachweis tarifrelevanter Merkmale (CO_2-Emissionsklasse, EURO-Emissionsklasse) geeignet sind

Im Folgenden werden beispielhaft Dokumente angeführt, anhand deren Vorlage eine Nachweisführung durch den Zulassungsbesitzer erfolgen kann:

1. Durch die Zulassungsbescheinigung (im Sinne des KFG 1967, BGBl I Nr. 267/1967 idgF) oder eine gleichwertige Bescheinigung, sofern diese Bescheinigung von der im Zulassungsstaat des Kraftfahrzeuges zur Ausstellung autorisierten Stelle ausgestellt wurde.
2. Durch das „Customer Information File“ (kurz: „CIF“).
3. Durch das „Certificate of Conformity“ (kurz „CoC-Dokument“).
4. Durch den „CEMT-Nachweis der Übereinstimmung mit den technischen und Sicherheitsanforderungen für ein Kraftfahrzeug“ (kurz „CEMT-Nachweis“), sofern dieser

Nachweis von der im Zulassungsstaat des Kraftfahrzeuges zur Ausstellung autorisierten Stelle ausgestellt wurde.

5. Durch das Dokument „Conformity of Production“ (im Folgenden kurz „CoP-Dokument“), sofern dieser Nachweis von der im Zulassungsstaat des Kraftfahrzeuges zur Ausstellung autorisierten Stelle ausgestellt wurde.
6. Durch eine Bestätigung des Fahrzeugherstellers, wenn der Nachweis der hinterlegenden EURO-Emissionsklasse nicht durch die in den Unterpunkten 1 bis 5 genannten Nachweise und Bescheinigungen geführt werden kann, sofern diese Bestätigung (z. B. IG-Luft-Plakettenzuweisung) vom Fahrzeughersteller selbst oder von einem vom Fahrzeughersteller ausdrücklich Bevollmächtigten ausgestellt wurde. Die Fahrzeugherstellereigenschaft sowie die Bevollmächtigung sind ebenfalls nachzuweisen.

In den Fällen des Unterpunkts 2 bis 6 ist darüber hinaus für jedes Kraftfahrzeug eine Kopie der Zulassungsbescheinigung (im Sinne des KFG 1967, BGBl Nr. 267/1967 idgF) oder eine gleichwertige Bescheinigung den Nachweisdokumenten beizulegen, sofern diese Bescheinigung von einer zur Ausstellung autorisierten Stelle im Zulassungsstaat des Kraftfahrzeugs ausgestellt wurde.

Die Entscheidung über die zu hinterlegende CO_2-Emissionsklasse und/oder EURO-Emissionsklasse wird auf Grundlage

- der übermittelten Nachweisdokumente
- der Eignung der übermittelten Nachweisdokumente sowie
- der von der ASFINAG bei Dritten selbständig eingeholten Auskünfte und Nachweise

getroffen. Für Partikelfilter ist mangels Tarifrelevanz kein Nachweis zu erbringen.

5.2.5 Erneute Deklaration tarifrelevanter Merkmale

Unabhängig von im Mautsystem hinterlegten tarifrelevanten Merkmalen (CO_2-Emissionsklasse, EURO-Emissionsklasse) kann eine davon abweichende CO_2-Emissionsklasse und/oder EURO-Emissionsklasse jederzeit durch Vorlage der GO-Box an der GO-Vertriebsstelle verlangt werden .

Eine solche erneute Deklaration tarifrelevanter Merkmale ist jedenfalls dann erforderlich, wenn die im Mautsystem hinterlegten und auf der letztgültigen Fahrzeugdeklaration ausgewiesenen Daten mit jenen des Kraftfahrzeugs, in welchem die GO-Box mitgeführt wird, nicht bzw. nicht mehr übereinstimmen. Wird die Deklaration nicht ordnungsgemäß durchgeführt, kann dies insbesondere auch dazu führen, dass es zu einer nicht ordnungsgemäßen Entrichtung der Maut kommt und somit der Tatbestand der Mautprellerei verwirklicht wird (siehe Punkt 10).

Ein Beispiel einer solchen Nichtüberstimmung und folglich notwendigen erneuten Deklaration kann die Zuweisung eines bestehenden Kennzeichens für ein anderes Kraftfahrzeug darstellen. Dies gilt sinngemäß auch bei Verwendung von Probefahrt- und Überstellungskennzeichen an unterschiedlichen Kraftfahrzeugen.

Im Fall einer erneuten Deklaration tarifrelevanter Merkmale wird an der GO-Vertriebsstelle ein Informationsbeleg ausgehändigt, der die nun hinterlegten (verlangten) tarifrelevanten Merkmale (CO_2-Emissionsklasse und/oder EURO-Emissionsklasse) sowie sich daran anknüpfende allfällige Verhaltenspflichten ausweist (z. B. allfälliger Lauf einer Einmeldefrist). Auf die alternative

Sonderregelung bei Verwendung von Probefahrt- und/oder Überstellungskennzeichen (siehe Punkt 5.6.6) wird hingewiesen.

Neben diesem Informationsbeleg wird an der GO-Vertriebsstelle auch eine neue Fahrzeugdeklaration über die verlangten und neu hinterlegten tarifrelevanten Merkmale in deutscher Sprache und – soweit vorhanden – in der Landessprache des Zulassungsstaats des Kraftfahrzeugkennzeichens, ansonsten in englischer Sprache ausgehändigt.

Die ASFINAG ist berechtigt, den Zulassungsbesitzer zu einer neuerlichen Nachweiserbringung aufzufordern. Dies ist beispielsweise dann der Fall, wenn in der Vergangenheit zwar Nachweise für ein Kraftfahrzeug erbracht wurden, die Ausgabe einer GO-Box für dieses Kraftfahrzeug jedoch nicht innerhalb einer angemessenen Frist durchgeführt wurde. Über die erneute Verpflichtung zur Nachweisführung durch den Zulassungsbesitzer wird dieser oder ein von ihm bestimmter Dritter an der GO-Vertriebsstelle mit einem Informationsbeleg in deutscher Sprache und – soweit vorhanden – in der Landessprache des Zulassungsstaats des Kraftfahrzeugkennzeichens, ansonsten in englischer Sprache, informiert.

5.3 GO-Vertriebsstellen

Eine Anmeldung zum Mautsystem ist über eine GO-Vertriebsstelle möglich. GO-Vertriebsstellen sind als solche gekennzeichnet. Eine gezielte Suche nach GO-Vertriebsstellen ist auf https://www.go-maut.at/go-vertriebsstellen möglich. Der Kunde hat auch die Möglichkeit, sich an das ASFINAG Service Center (siehe Punkt 14) zu wenden, um sich dort über den Standort der für ihn nächstgelegenen GO-Vertriebsstelle zu erkundigen.
Eine Abschirmverpackung für die GO-Box wird bei den GO-Vertriebsstellen zur Verfügung gestellt.

GO-Vertriebsstellen sind u. a. wie folgt gekennzeichnet (siehe vollständige Abbildung in Anhang 5):

Grafik 20

Wichtiger Hinweis: Split-GO-Boxen sind nur an ausgewählten GO-Vertriebsstellen erhältlich (siehe Punkt 5.7). Sie können auch nur an diesen GO-Vertriebsstellen getauscht werden (Defekt, etc.). GO-Vertriebsstellen finden Sie auf https://www.go-maut.at/go-vertriebsstellen.

5.4 Bearbeitungsentgelt

Bei Anmeldung zum Mautsystem ist ein nicht refundierbares Bearbeitungsentgelt für den Systemzugang (Anmeldung zum Mautsystem) in der Höhe von 5,00 EUR (inklusive 20 % Umsatzsteuer) pro ausgegebener GO-Box zu bezahlen.

5.5 Zahlungsverfahren

5.5.1 Allgemeines

Die Bezahlung der Maut ist entweder mittels Verrechnung im Nachhinein (Post-Pay-Verfahren) oder mittels Abbuchung eines zuvor erworbenen Mautguthabens (Pre-Pay-Verfahren) möglich. Das gewünschte Zahlungsverfahren ist bei der Anmeldung zum Mautsystem anzugeben und kann in weiterer Folge (so wie auch Zahlungsart und -mittel) bei den GO-Vertriebsstellen unter Vorlage der GO-Box und eines gültigen Zahlungsmittels geändert werden.

Informationen, welche Zahlungsarten und -mittel für das Post-Pay-Verfahren bzw. für das Pre-Pay-Verfahren zugelassen sind, sind im Anhang 2 enthalten. Erhältlich sind diese Informationen weiters im Internet auf https://www.go-maut.at oder über das ASFINAG Service Center.

5.5.2 Zum Post-Pay-Verfahren

Im Post-Pay-Verfahren werden bei Benützung des mautpflichtigen Straßennetzes mit einem mautpflichtigen Kraftfahrzeug die Mautabschnittstarife addiert und täglich zu Verrechnungssätzen zusammengefasst. Diese werden dann über die jeweilige Zahlungsart bzw. über das jeweilige Zahlungsmittel abgerechnet.

Bei Wahl des Post-Pay-Verfahrens erfolgt die Verrechnung von Mauttransaktionen im Falle der Erneuerung/Verlängerung bzw. des Austausches der jeweils verwendeten Tank- oder Kreditkarte wegen Diebstahls, Verlustes oder Ablaufs der Gültigkeit auch über die neu ausgegebene Karte. Der Kartenaustausch bzw. die Erneuerung/Verlängerung der Gültigkeitsdauer der Karte wird der ASFINAG vom Kartenaussteller bekannt gegeben.

Sollte eine Karte durch den Kartenaussteller gesperrt sein oder werden, kann die Mautentrichtung nicht erfolgen (siehe dazu Punkt 8.2.4.3.2). Wenn in einem solchen Fall nicht von der Möglichkeit der Nachzahlung der Maut Gebrauch gemacht wird (siehe Punkt 7.1), erfüllt der Kraftfahrzeuglenker den Tatbestand der Mautprellerei (siehe Punkt 10).

5.5.3 Zum Pre-Pay-Verfahren

Das Mautguthaben im Pre-Pay-Verfahren muss bei Überlassung der GO-Box an den Kunden sofort mit einem Betrag in der Höhe von mindestens 75,00 EUR (inklusive 20 % Umsatzsteuer) aufgeladen werden. Dies gilt auch für jeden weiteren Aufladevorgang. Die Höhe des aufgeladenen Mautguthabens ist insgesamt mit 500,00 EUR (inklusive 20 % Umsatzsteuer) pro GO-Box begrenzt.

Bei Benützung des mautpflichtigen Straßennetzes wird das Mautguthaben um den für den jeweils durchfahrenen Mautabschnitt gültigen Mauttarif reduziert. Ist das noch vorhandene Mautguthaben nicht ausreichend, erfolgt bei Durchfahren einer Mautabbuchungsstelle mit einem höheren Mauttarif (als das vorhandene Mautguthaben) keine Abbuchung und auch keine Teilabbuchung. Der Kraftfahrzeuglenker wird durch ein Signal (ertönt bei Durchfahrt der Mautabbuchungsstelle) informiert, dass die Mautabbuchung nicht erfolgt ist (siehe Punkt 8.2.4.3.2). Sofern der Kraftfahrzeuglenker in einem solchen Fall nicht von der Möglichkeit zur Nachzahlung der Maut Gebrauch macht (siehe Punkt 7.1), erfüllt er den Tatbestand der Mautprellerei (siehe Punkt 10).

5.6 Datenspeicherung

5.6.1 Allgemeines

Bei der Anmeldung zum Mautsystem (Systemanmeldung) werden nachfolgende Daten gespeichert:

- Land (Staat) der Zulassung des mautpflichtigen Kraftfahrzeuges
- Kraftfahrzeugkennzeichen des mautpflichtigen Kraftfahrzeuges sowie Gültigkeit eines Kurzzeitkennzeichens (optional), Überstellereigenschaft
- Kraftfahrzeugart (Lkw und Bus, wobei Sonderfahrzeuge sowie Wohnmobile unter die Kraftfahrzeugart Lkw subsumiert werden)
- Grundkategorie (2, 3 oder 4)
- hinterlegte EURO-Emissionsklasse
- hinterlegte CO_2-Emissionsklasse
- Zahlungsart und -mittel (samt Gültigkeitsdatum)
- GO-Box-Identifikationsnummer (GO-Box-Nummer)
- Personal Account-Number (PAN)
- Vor- und Familienname oder Firmenwortlaut des Zulassungsbesitzers (im Pre-Pay-Verfahren optional)
- Adresse des Zulassungsbesitzers (im Pre-Pay-Verfahren optional)
- Tank-, Debit- oder Kreditkartennummer (je nach Art des gewählten Zahlungsmittels)
- Telefonnummer (optional)
- Telefaxnummer (optional)
- E-Mail-Adresse (optional)
- Antriebsart E/H2

Die ASFINAG Maut Service GmbH ist berechtigt, die zuvor angeführten sowie sonst freiwillig bekannt gegebenen Daten zu speichern.

5.6.2 Verpflichtung zur umgehenden Bekanntgabe von Änderungen der gemäß Punkt 5.6.1 zu speichernden Daten

Der Kraftfahrzeuglenker und der Zulassungsbesitzer haben die Verpflichtung, der ASFINAG Maut Service GmbH jedwede Änderungen der gespeicherten Daten umgehend mitzuteilen, andernfalls der Kraftfahrzeuglenker und der Zulassungsbesitzer die alleinige Verantwortung für sämtliche dadurch bedingte nachteilige Folgen zu tragen haben. Der Kraftfahrzeuglenker ist insbesondere verpflichtet, jede Änderung des Kraftfahrzeugkennzeichens, der CO_2-Emissionsklasse sowie der EURO-Emissionsklasse durch Vorlage der GO-Box an einer GO-Vertriebsstelle bekanntzugeben, andernfalls der Tatbestand der Mautprellerei gemäß Punkt 10 erfüllt werden kann.

Im Falle der Änderung der GO-Box-Identifikationsnummer, des Kraftfahrzeugkennzeichens, der CO_2-Emissionsklasse oder der EURO-Emissionsklasse wird dem Kraftfahrzeuglenker an der GO-Vertriebsstelle eine neue Fahrzeugdeklaration ausgehändigt, die frühere Fahrzeugdeklaration verliert damit automatisch ihre Gültigkeit. In diesem Fall ist eine erneute Nachweiserbringung gemäß Punkt 5.2 oder bei Nutzung der Sonderregelungen für Probefahrt- und/oder Überstellungskennzeichen gemäß Punkt 5.6.6.4 erforderlich.

Werden Änderungen nicht ordnungsgemäß durchgeführt, kann dies insbesondere auch dazu führen, dass es nicht zu einer ordnungsgemäßen Entrichtung der Maut kommt und somit der Tatbestand der Mautprellerei verwirklicht wird (siehe Punkt 10).

Änderungen von Kraftfahrzeugdaten (beispielsweise des Kraftfahrzeugkennzeichens) sind jedenfalls an einer GO-Vertriebsstelle unter Vorlage der GO-Box und der Zulassungsbescheinigung durchzuführen.

Für die Änderung des Zahlungsverfahrens (von Post-Pay- auf Pre-Pay-Verfahren oder von Pre-Pay- auf Post-Pay-Verfahren) ist ebenfalls eine GO-Vertriebsstelle aufzusuchen und die GO-Box sowie grundsätzlich ein gültiges Zahlungsmittel vorzulegen. In beiden Fällen wird die GO-Box mit den geänderten Daten neu beschrieben.

Änderungen von Daten des Zulassungsbesitzers können unter Nennung des Kraftfahrzeugkennzeichens und der PAN über das ASFINAG Service Center veranlasst werden.

Bei Einreichung eines Ausnahmeantrages gemäß Punkt 3.3.2 werden die am Antrag befindlichen Daten gespeichert.

Die ASFINAG Maut Service GmbH ist berechtigt, die gemäß Punkt 5.6.1 gespeicherten Daten selbständig zu berichtigen und zu vervollständigen. Dies insbesondere in jenen Fällen, in denen der Kraftfahrzeuglenker und der Zulassungsbesitzer ihrer Verpflichtung zur umgehenden Bekanntgabe von Änderungen der zu speichernden Daten nicht nachgekommen sind. Das Recht des Kunden, eine Berichtigung und Vervollständigung zu verlangen, bleibt unberührt.

Die gespeicherten Daten werden gelöscht, soweit und sobald sie nicht mehr benötigt werden, um die Einhebung der Maut abzuwickeln, Entgelte zu verrechnen, die Abwicklung zu ermöglichen, Beschwerden zu bearbeiten oder sonstige gesetzliche Verpflichtungen zu erfüllen.

5.6.3 Verkauf von Kraftfahrzeugen

Unter „Verkauf“ im Sinne der Mautordnung Teil B werden alle Formen der Änderung des Zulassungsbesitzers eines mautpflichtigen Kraftfahrzeuges verstanden.

5.6.3.1 *Verkauf eines Kraftfahrzeuges ohne zugehöriges Kraftfahrzeugkennzeichen und ohne GO-Box*

Für den Fall, dass ein Zulassungsbesitzer sein Kraftfahrzeug, für welches eine GO-Box ausgegeben wurde, verkauft, ist dieser verpflichtet,

- entweder eine Abmeldung und Rückgabe der GO-Box gemäß Punkt 5.7.4 vorzunehmen, oder
- vor Weiterverwendung der GO-Box in einem anderen mautpflichtigen Kraftfahrzeug eine Änderung der gespeicherten Daten gemäß Punkt 5.6.1 zu veranlassen,

andernfalls der Zulassungsbesitzer die alleinige Verantwortung für die Verrechnung und Entrichtung zukünftiger Mauttransaktionen trägt.

Der Käufer des Kraftfahrzeuges ist vor erstmaliger Benützung des mautpflichtigen Straßennetzes verpflichtet, eine neue Anmeldung zum Mautsystem unter Bekanntgabe sämtlicher Daten gemäß Punkt 5.6.1 vorzunehmen.

5.6.3.2 *Verkauf eines Kraftfahrzeuges mit zugehörigem Kraftfahrzeugkennzeichen und ohne GO-Box*

Für den Fall, dass ein Zulassungsbesitzer sein Kraftfahrzeug, für welches eine GO-Box ausgegeben wurde, verkauft, ist dieser verpflichtet,

- entweder eine Abmeldung und Rückgabe der GO-Box gemäß Punkt 5.7.4 vorzunehmen, oder
- über das ASFINAG Service Center die GO-Box zur Vertragsauflösung vormerken zu lassen. Vor erstmaliger Weiterverwendung der GO-Box in einem anderen mautpflichtigen Kraftfahrzeug ist diese Vormerkung über das ASFINAG Service Center wieder aufheben zu lassen und eine Änderung der gespeicherten Daten gemäß Punkt 5.6.1 an einer GO-Vertriebsstelle zu veranlassen,

andernfalls der Zulassungsbesitzer die alleinige Verantwortung für die Verrechnung und Entrichtung zukünftiger Mauttransaktionen trägt.

Der Käufer des Kraftfahrzeuges ist vor erstmaliger Benützung des mautpflichtigen Straßennetzes verpflichtet, eine neue Anmeldung zum Mautsystem unter Bekanntgabe sämtlicher Daten gemäß Punkt 5.6.1 vorzunehmen. Vor Ausgabe dieser neuen GO-Box sind die gemäß Punkt 5.6.1 neu zu speichernden Daten vom Käufer bekannt zu geben und ein vorläufiger Kostenersatz analog zu Punkt 5.7.2 zu leisten. Dieser Kostenersatz wird unter Vorlage des gegenständlichen Kaufvertrags durch die ASFINAG Maut Service GmbH refundiert.

5.6.3.3 *Verkauf eines Kraftfahrzeuges ohne zugehöriges Kraftfahrzeugkennzeichen samt GO-Box*

Für den Fall, dass der Zulassungsbesitzer sein Kraftfahrzeug ohne zugehöriges Kraftfahrzeugkennzeichen verkauft und die GO-Box mit dem Kraftfahrzeug weitergibt, so ist der Zulassungsbesitzer verpflichtet, umgehend eine Änderung der gespeicherten Daten gemäß Punkt 5.6.1 zu veranlassen, andernfalls der Zulassungsbesitzer die alleinige Verantwortung für die Verrechnung und Entrichtung zukünftiger Mauttransaktionen trägt.

Der Käufer hat die ASFINAG Maut Service GmbH umgehend schriftlich von der Übernahme der GO-Box unter Angabe der GO-Box-Identifikationsnummer samt zugehörigem Kraftfahrzeugkennzeichen in Kenntnis zu setzen, wobei eine Kopie der Zulassungsbescheinigung diesem Schreiben beizufügen ist.

Verabsäumt der Käufer die ASFINAG Maut Service GmbH von der Übernahme in Kenntnis zu setzen, so ist er selbst dafür verantwortlich, dass er keine Sammelrechnung mit seinen Firmendaten ausgestellt erhält und mit seinen SelfCare-Zugangsdaten (= der von der ASFINAG Maut Service GmbH bekannt gegebene Benutzername sowie Passwort) auch keine Einzelleistungsinformation für das erworbene Kraftfahrzeug abrufen kann.

Ein allenfalls noch vorhandenes, einer Pre-Pay-GO-Box zugeordnetes Mautguthaben sowie allfällige offene Forderungsbeträge gemäß Punkt 7.3, Nachverrechnung, gehen im Falle des Verkaufs des Kraftfahrzeuges und Weitergabe der GO-Box mit dem Kraftfahrzeug automatisch auf den Käufer über. Es liegt daher im alleinigen Verantwortungsbereich des Zulassungsbesitzers und des Käufers, entsprechende Vereinbarungen zu erzielen.

Im Falle der Vertragsauflösung wird ein etwaiges Restguthaben auf die Zahlungsmittel zurückgezahlt, mit denen dieses Restguthaben aufgeladen wurde.

5.6.3.4 *Verkauf eines Kraftfahrzeuges mit zugehörigem Kraftfahrzeugkennzeichen samt GO-Box*

Für den Fall, dass der Zulassungsbesitzer sein Kraftfahrzeug mit zugehörigem Kraftfahrzeugkennzeichen verkauft und die GO-Box mit dem Kraftfahrzeug weitergibt, so ist der Zulassungsbesitzer verpflichtet, umgehend eine Änderung der gespeicherten Daten gemäß Punkt 5.6.1 zu veranlassen, andernfalls der Zulassungsbesitzer die alleinige Verantwortung für die Verrechnung und Entrichtung zukünftiger Mauttransaktionen trägt.

Der Käufer hat die ASFINAG Maut Service GmbH umgehend schriftlich von der Übernahme der GO-Box unter Angabe der GO-Box-Identifikationsnummer samt zugehörigem Kraftfahrzeugkennzeichen unter Beifügung einer Kopie der Zulassungsbescheinigung in Kenntnis zu setzen.

Verabsäumt der Käufer die ASFINAG Maut Service GmbH von der Übernahme in Kenntnis zu setzen, so ist er selbst dafür verantwortlich, dass er keine Sammelrechnung mit seinen Firmendaten ausgestellt erhält und mit seinen SelfCare-Zugangsdaten (= der von der ASFINAG Maut Service GmbH bekannt gegebene Benutzername sowie Passwort) auch keine Einzelleistungsinformation für das erworbene Kraftfahrzeug abrufen kann.

Ein allenfalls noch vorhandenes, einer Pre-Pay-GO-Box zugeordnetes Mautguthaben sowie allfällige offene Forderungsbeträge gemäß Punkt 7.3, Nachverrechnung, gehen im Falle des Verkaufs des Kraftfahrzeuges und Weitergabe der GO-Box mit dem Kraftfahrzeug automatisch auf den Käufer über. Es liegt daher im alleinigen Verantwortungsbereich des Zulassungsbesitzers und des Käufers, entsprechende Vereinbarungen zu erzielen.

Im Falle der Vertragsauflösung wird ein etwaiges Restguthaben auf die Zahlungsmittel zurückgezahlt, mit denen dieses Restguthaben aufgeladen wurde.

5.6.4 Vermietung von Kraftfahrzeugen

Unter „Vermietung“ im Sinne der Mautordnung Teil B werden alle Formen der zeitlich begrenzten Einräumung eines Nutzungsrechtes an einem mautpflichtigen Kraftfahrzeug verstanden, bei der sich der Zulassungsbesitzer des mautpflichtigen Kraftfahrzeuges nicht ändert.

5.6.4.1 *Vermietung von Kraftfahrzeugen ohne GO-Box*

Für den Fall, dass für das Mietfahrzeug keine gültige Anmeldung zum System vorliegt, hat der Mieter eine Anmeldung zum System gemäß Punkt 5 vorzunehmen.

Für den Fall, dass für das betreffende Mietfahrzeug eine Anmeldung zum System bereits vorliegt, dem Mieter jedoch die GO-Box nicht übergeben wurde, ist der Mieter verpflichtet, eine Anmeldung zum System gemäß Punkt 5 vorzunehmen, in deren Zuge die zu diesem Kraftfahrzeugkennzeichen bereits vorhandene GO-Box gesperrt wird. Vor Ausgabe der GO-Box sind die gemäß Punkt 5.6.1 neu zu speichernden Daten vom Mieter bekannt zu geben und ein vorläufiger Kostenersatz analog zu Punkt 5.7.2 zu leisten. Dieser Kostenersatz wird unter Vorlage des gegenständlichen Mietvertrags durch die ASFINAG Maut Service GmbH refundiert.

Bei Ende des Mietverhältnisses ist der Mieter verpflichtet,

- entweder eine Abmeldung und Rückgabe der GO-Box gemäß Punkt 5.7.4 zu veranlassen, oder
- über das ASFINAG Service Center die GO-Box zur Vertragsauflösung vormerken zu lassen. Vor erstmaliger Weiterverwendung der GO-Box in einem anderen mautpflichtigen Kraftfahrzeug

ist diese Vormerkung über das ASFINAG Service Center wieder aufheben zu lassen und eine Änderung der gespeicherten Daten gemäß Punkt 5.6.1 an einer GO-Vertriebsstelle zu veranlassen,

andernfalls der Mieter die alleinige Verantwortung für die Verrechnung und Entrichtung zukünftiger Mauttransaktionen trägt.

5.6.4.2 *Vermietung von Kraftfahrzeugen samt zugehöriger GO-Box*

Der Mieter ist vor erstmaliger Benützung des mautpflichtigen Straßennetzes verpflichtet, über das ASFINAG Service Center, im Internet auf https://www.go-maut.at sowie bei jeder GO-Vertriebsstelle seine Daten gemäß Punkt 5.6.1 insbesondere sein gültiges Zahlungsmittel sowie die neuen Verrechnungsdaten (vor allem Firmenwortlaut und Rechnungsadresse) bekannt zu geben.

Bei Ende des Mietverhältnisses ist der Mieter weiters verpflichtet, seine bekannt gegebenen Verrechnungsdaten und das bekannt gegebene Zahlungsmittel aus dem System über das ASFINAG Service Center, im Internet auf https://www.go-maut.at sowie bei jeder GO-Vertriebsstelle löschen zu lassen, andernfalls der Mieter die alleinige Verantwortung für die Verrechnung und Entrichtung zukünftiger Mauttransaktionen trägt.

Die Beistellung einer Einzelleistungsinformation im Sinne von Punkt 6 für den Mietzeitraum kann nur nach vorherigem Anruf beim ASFINAG Service Center unter Nachweis des Mietbeginns und Mietendes angefordert werden, wobei der Mieter sowohl das Kraftfahrzeugkennzeichen des Mietfahrzeuges als auch seine Rechnungsadresse sowie allenfalls die Referenznummer der Sammelrechnung anzugeben hat.

Ein allenfalls noch vorhandenes, einer Pre-Pay-GO-Box zugeordnetes Mautguthaben auf einer sowie allfällige offene Forderungsbeträge gemäß Punkt 7.3, Nachverrechnung, gehen im Falle der Vermietung des Kraftfahrzeuges und Weitergabe der GO-Box mit dem Kraftfahrzeug automatisch auf den neuen Mieter bzw. Vermieter über. Es liegt daher im alleinigen Verantwortungsbereich des Mieters, des neuen Mieters sowie des Vermieters, entsprechende Vereinbarungen zu erzielen.

Im Falle der Vertragsauflösung wird ein etwaiges Restguthaben auf die Zahlungsmittel zurückgezahlt, mit denen dieses Restguthaben aufgeladen wurde.

5.6.5 Wechselkennzeichen

Für Kraftfahrzeuge, denen nur ein einziges Kraftfahrzeugkennzeichen zugewiesen wurde (Wechselkennzeichen) besteht gemäß BStMG folgende Regelung:

Sind diese Kraftfahrzeuge nicht denselben Tarifgruppen zuzuordnen, so gilt für alle Kraftfahrzeuge, denen das Wechselkennzeichen zugewiesen wurde, der Mauttarif jener Tarifgruppen, für die der höchste Mauttarif festgesetzt ist.

Im Falle eines Wechselkennzeichens ist daher jene CO_2-Emissionsklasse und jene EURO-Emissionsklasse an der GO-Vertriebsstelle (siehe Punkt 5.2) zu hinterlegen, für die der höhere Mauttarif festgesetzt ist, sofern sie nicht jeweils denselben Tarifgruppen zuzuordnen sind. Diese CO_2-Emissionsklasse und diese EURO-Emissionsklasse werden für das Wechselkennzeichen generell hinterlegt und gelten dann für alle dem Wechselkennzeichen zugewiesenen Kraftfahrzeuge. Ferner sind sämtliche Nachweise für alle dem Wechselkennzeichen zugewiesenen Kraftfahrzeuge der ASFINAG zur Prüfung (siehe Punkt 5.3) vorzulegen.

5.6.6 Probe- und Überstellungsfahrten

5.6.6.1 *Allgemeines*

Unternehmen, die Probe- und/oder Überstellungsfahrten durchführen und denen ein oder mehrere Probefahrt- und/oder Überstellungskennzeichen oder diesen gleichgestellte ausländische Kraftfahrzeugkennzeichen behördlich zugewiesen wurden (im Folgenden kurz „Übersteller"), können nachfolgende alternative Sonderregelungen in Anspruch nehmen:

In Abänderung zu Punkt 5.2 kann der Übersteller bei der ASFINAG ein oder mehrere von ihm bestimmte Probefahrt- oder Überstellungskennzeichen zum Mautsystem anmelden (siehe Punkt 5.6.6.2). Angemeldete Probefahrt- und/oder Überstellungskennzeichen werden im Folgenden gemeinsam als „Überstellerkennzeichen" bezeichnet.

Unter Zugrundelegung der schriftlichen Anmeldung werden von der ASFINAG die angemeldeten Überstellerkennzeichen samt der für diese Kraftfahrzeugkennzeichen nachgewiesenen CO_2-Emissionsklasse und/oder EURO-Emissionsklassen als Überstellungskennzeichen im Mautsystem hinterlegt.

Eine gesonderte Deklaration der CO_2-Emissionsklasse und/oder EURO-Emissionsklasse an einer GO-Vertriebsstelle für das Überstellerkennzeichen ist nur dann erforderlich, wenn für das Überstellerkennzeichen noch keine CO_2-Emissionsklasse und/oder EURO-Emissionsklasse deklariert und nachgewiesen wurde (siehe Punkt 5.6.6.3). In diesem Fall hat die Übersendung des Anmeldungsformulars zusammen mit dem Zulassungsschein binnen einer Einmeldefrist von 30 Tagen nach Deklaration zu erfolgen. Bis zur erfolgreichen Anmeldung finden die Regelungen des Punkts 5.2 Anwendung.

Bei Probe- und Überstellungsfahrten gilt generell, dass durch Prüfung der Fahrzeugdeklaration vor Fahrtantritt (siehe Punkt 8.2.4.1 und Punkt 8.2.4.2) sicherzustellen ist, dass

1) auf der im Kraftfahrzeug ordnungsgemäß montierten GO-Box eine CO_2-Emissionsklasse und eine EURO-Emissionsklasse hinterlegt wurde, die jeweils denselben Tarifgruppen entspricht, wie die CO_2-Emissionsklasse und EURO-Emissionsklasse des jeweiligen Kraftfahrzeuges, mit dem die Probe- und Überstellungsfahrt durchgeführt wird sowie
2) am Kraftfahrzeug jenes Kraftfahrzeugkennzeichen ordnungsgemäß angebracht wird, das dem auf der GO-Box hinterlegten Kraftfahrzeugkennzeichen entspricht.

Stimmen die CO_2-Emissionsklasse und/oder EURO-Emissionsklasse und/oder das Kraftfahrzeugkennzeichen mit jenen Daten, die hinterlegt wurden, nicht überein, hat der Kraftfahrzeuglenker eine Datenänderung vorzunehmen (siehe Punkt 5.6.2).

5.6.6.2 *Anmeldung und Abmeldung*

Die Anmeldung von Kraftfahrzeugkennzeichen als Überstellerkennzeichen hat unter Verwendung des von der ASFINAG bereitgestellten Antragsformulars zu erfolgen.

Das Antragsformular in unterschiedlichen Landessprachen

- steht zum Download bereit
  - im SelfCare-Portal (https://www.go-maut.at/selfcare-portal) oder
  - auf https://www.go-maut.at/downloads
- kann auch beim ASFINAG Service Center angefordert werden.

Das ausgefüllte und unterfertigte Antragsformular samt einer Kopie der Zulassungsbescheinigung sind an die ASFINAG zu übermitteln. Für die Übermittlung des Antragsformulars stehen dem Übersteller alle Möglichkeiten gemäß Punkt 5.2.3.1 zur Verfügung. Eine Übermittlung des Antrags direkt von einer GO-Vertriebsstelle ist nicht möglich. Der Übersteller hat der ASFINAG für Rückfragen zur Verfügung zu stehen.

Nach Prüfung der Anmeldung durch die ASFINAG werden im Falle eines positiven Prüfergebnisses die bekannt gegebenen Kraftfahrzeugkennzeichen als Überstellerkennzeichen im Mautsystem hinterlegt und der Anmelder wird vom positiven Prüfergebnis und der erfolgreichen Anmeldung in Kenntnis gesetzt.

Wird keine oder eine nur unzureichende Aufklärung seitens des Anmelders erteilt oder stehen einer Anmeldung sonstige Gründe entgegen, kann eine Anmeldung als Übersteller nicht vorgenommen werden und es gelten in diesem Fall die allgemeinen Regelungen des Punkts 5.2.

Eine Abmeldung als Übersteller hat in schriftlicher Form zu erfolgen. Nach Abmeldung gelten die allgemeinen Regelungen des Punkts 5.2.

5.6.6.3 *Deklaration der tarifrelevanten Merkmale*

Für die Frage einer allfälligen Deklarationsverpflichtung sind nachstehende Fälle zu unterscheiden:

a) *Die für das jeweilige Überstellerkennzeichen relevante CO_2-Emissionsklasse und EURO-Emissionsklasse wurde vor der Anmeldung als Übersteller bereits im* Mautsystem *hinterlegt*

Wurden vor der Anmeldung als Übersteller für das angemeldete Überstellerkennzeichen bereits eine CO_2-Emissionsklasse und EURO-Emissionsklasse gemäß Punkt 5.2 ordnungsgemäß deklariert, so werden diese CO_2-Emissionsklasse und EURO-Emissionsklasse dem Überstellerkennzeichen zu Grunde gelegt. Soll eine andere CO_2-Emissionsklasse und/oder EURO-Emissionsklasse für dieses Überstellerkennzeichen hinterlegt werden, so ist eine Änderung gemäß c) vorzunehmen.

b) *Die CO_2-Emissionsklasse und/oder EURO-Emissionsklasse wurde für das jeweilige Überstellerkennzeichen vor Anmeldung als Übersteller noch nicht hinterlegt.*

Die Punkte 5.2.1 und 5.2.2 gelten mit der Maßgabe, dass neben der Prüfung der Anmeldung die Nachweisprüfung periodenbezogen erfolgt (siehe Punkt 5.6.6.4). Unabhängig von der Anmeldung ist an der GO-Vertriebsstelle für das Überstellerkennzeichen eine bestimmte CO_2-Emissionsklasse und/oder EURO-Emissionsklasse zu verlangen. Nach der Hinterlegung werden an der GO-Vertriebsstelle eine Fahrzeugdeklaration und ein Informationsbeleg, der auf die Verpflichtung zur periodenbezogenen Nachweiserbringung hinweist, übergeben. Dieser Informationsbeleg wird in deutscher Sprache und – soweit vorhanden – in einer Landessprache des Zulassungsstaats des Kraftfahrzeugkennzeichens, ansonsten in englischer Sprache, übergeben.

c) *Änderung einer bereits für ein Überstellerkennzeichen hinterlegten CO_2-Emissionsklasse und/oder EURO-Emissionsklasse*

Für diesen Fall gilt Punkt 5.6.2.

5.6.6.4 *Periodenbezogene Nachweiserbringung*

5.6.6.4.1 Allgemeines

Im Rahmen der Anmeldung wird anhand der Zulassungsbescheinigung dem jeweiligen Überstellerkennzeichen eine bestimmte CO_2-Emissionsklasse und EURO-Emissionsklasse zugewiesen. Die Rechtmäßigkeit der hinterlegten tarifrelevanten Merkmale (d. h. die Hinterlegung einer CO_2-Emissionsklasse und EURO-Emissionsklasse zur jeweiligen Tarifgruppe, die der des jeweiligen Kraftfahrzeuges, mit dem die Probe- und Überstellungsfahrt durchgeführt wird, entspricht) ist im Nachhinein periodenbezogen nachzuweisen. Als Periode gilt jeweils der Zeitraum vom 1. bis zum 15. eines Kalendermonats bzw. vom 16. bis zum Monatsletzten eines Kalendermonats.

Als jeweils nachzuweisende Probe- und Überstellungsfahrt gilt jene Fahrt, mit der ein bestimmtes Kraftfahrzeug bis zum jeweiligen Bestimmungsort überstellt wird.

Für die erste Periode eines Kalendermonats (d. h. vom 1. bis zum 15.) sind die getätigten Probe- und Überstellungsfahrten jeweils unter Beischluss von Nachweisen aufzulisten und bis zum letzten Tag des jeweiligen Kalendermonats an die ASFINAG zu übermitteln. Für die zweite Periode eines Kalendermonats (d. h. vom 16. bis zum Monatsletzten) sind die getätigten Probe- und Überstellungsfahrten unter Beischluss der jeweiligen Nachweise aufzulisten und bis zum 15. des darauffolgenden Kalendermonats an die ASFINAG zu übermitteln.

Sind die verlangte CO_2-Emissionsklasse und EURO-Emissionsklasse den jeweils höchsten Tarifgruppen zugeordnet, so ist eine Auflistung und Nachweiserbringung nicht erforderlich.

Werden für zeitlich aufeinanderfolgende Probe- und Überstellungsfahrten Kraftfahrzeuge mit unterschiedlichen CO_2-Emissionsklassen und/oder EURO-Emissionsklassen, die unterschiedlichen Tarifgruppen zugeordnet wurden, verwendet, so ist vor Fahrtantritt

- entweder ein Wechsel von (bereits mitgeführten) GO-Boxen und Kraftfahrzeugkennzeichen vorzunehmen oder
- eine Datenänderung vorzunehmen (siehe Punkt 5.6.2).

Jedenfalls ist vom Kraftfahrzeuglenker durch Prüfung der Fahrzeugdeklaration vor Fahrtantritt jeder einzelnen Probe- und Überstellungsfahrt (siehe Punkt 8.2.4.1 und Punkt 8.2.4.2) sicherzustellen, dass

- auf der im Kraftfahrzeug ordnungsgemäß montierten GO-Box eine CO_2-Emissionsklasse und EURO-Emissionsklasse hinterlegt wurde, die den jeweils selben Tarifgruppen entsprechen, wie die CO_2-Emissionsklasse und EURO-Emissionsklasse des jeweiligen Kraftfahrzeuges, mit dem die Probe- und Überstellungsfahrt durchgeführt wird, sowie
- am Kraftfahrzeug, jenes Kraftfahrzeugkennzeichen ordnungsgemäß angebracht wird, das dem auf der GO-Box hinterlegten Kraftfahrzeugkennzeichen entspricht.

Werden für zeitlich aufeinanderfolgende Probe- und Überstellungsfahrten mehrere Kraftfahrzeugkennzeichen und GO-Boxen im Kraftfahrzeug mitgeführt, so hat der Kraftfahrzeuglenker die bloß mitgeführten GO-Boxen durch Abschirmung außer Funktion zu setzen (siehe Punkt 3.1.2 und Punkt 8.2.4.1). Sollten die bloß mitgeführten GO-Boxen nicht abgeschirmt werden, kommt es systembedingt zu Mauttransaktionen bzw. -abbuchungen. In einem solchen Fall ist die Erstattung der Maut ausgeschlossen. In diesem Zusammenhang wird auch ausdrücklich auf die Verhaltenspflicht des Kraftfahrzeuglenkers gemäß Punkt 8.2.4.1 und Punkt 8.2.4.2 hingewiesen.

5.6.6.4.2 Nachweise

Sämtliche Nachweise für die periodenbezogene Nachweiserbringung sowie Auflistungen sind der ASFINAG unter Nutzung des SelfCare-Portals zu übermitteln, indem ein entsprechender Upload der relevanten Dokumente vom Übersteller vorgenommen wird.

5.6.6.4.3 Nachweisprüfung

Die ASFINAG prüft für jede Probe- und Überstellungsfahrt die Rechtmäßigkeit der hinterlegten CO_2-Emissionsklasse und EURO-Emissionsklasse (siehe Punkt 5.6.6.4.1).

Bei der Nachweisprüfung werden folgende Fälle unterschieden:

- *Rechtzeitige Einmeldung von Nachweisdokumenten für eine richtige CO_2-Emissionsklasse und EURO-Emissionsklasse*
  In diesem Fall wurde der periodenbezogende Nachweis ordnungsgemäß erbracht.
- *Rechtzeitige Einmeldung von Nachweisdokumenten für eine falsche CO_2-Emissionsklasse und/oder EURO-Emissionsklasse*
  In diesem Fall kann für die betroffene Probe- und Überstellungsfahrt der Tatbestand der Mautprellerei gemäß Punkt 10 verwirklicht worden sein.
- *Keine fristgerechte Einmeldung von Nachweisdokumente*
  In diesem Fall kann für die betroffene Probe- und Überstellungsfahrt der Tatbestand der Mautprellerei gemäß Punkt 10 verwirklicht worden sein.
- *Keine Einmeldung von Nachweisdokumenten*
  In diesem Fall kann für die betroffene Probe- und Überstellungsfahrt der Tatbestand der Mautprellerei gemäß Punkt 10 verwirklicht worden sein.

5.7 Bestimmungen zur GO-Box

5.7.1 Allgemeines

Es werden zwei Arten von GO-Boxen unterschieden, nämlich die GO-Box und die Split-GO-Box (beide auch kurz GO-Box), wobei in allen mautpflichtigen Kraftfahrzeugen ohne metallisierte Windschutzscheibe bzw. mit metallisierter Windschutzscheibe und einem entsprechenden DSRC-Fenster GO-Boxen (und nicht Split-GO-Boxen) zu verwenden sind (DSRC = Dedicated Short Range Communication). Sollte das mautpflichtige Kraftfahrzeug über metallisierte Windschutzscheiben (ohne ein entsprechendes DSRC-Fenster) verfügen, so hat der Kunde ausnahmslos eine Split-GO-Box zu verwenden. Diese wird an ausgewählten GO-Vertriebsstellen zur Verfügung gestellt (siehe Punkt 5.3).

Die ASFINAG Maut Service GmbH wird dem Kunden die GO-Box bzw. die Split-GO-Box ausschließlich zur Verwendung für das mit dem zum Mautsystem angemeldeten Kraftfahrzeugkennzeichen zugelassene mautpflichtige Kraftfahrzeug überlassen, und zwar unentgeltlich, jedoch zeitlich befristet bis zur gänzlichen Einstellung des Mautsystems und zum ausschließlichen Zweck, die GO-Box zur Entrichtung der fahrleistungsabhängigen Maut zu verwenden. Dadurch wird zwischen dem Kunden und der ASFINAG Maut Service GmbH ein Leihvertrag im Sinne der §§ 971 ff des Allgemeinen Bürgerlichen Gesetzbuches (ABGB) zustande kommen. Der Kunde hat somit nach Beendigung des Leihverhältnisses die GO-Box bzw. Split-GO-Box an die ASFINAG Maut Service GmbH zurückzugeben (siehe Punkt 5.7.4).

Der Kunde oder ein dem Kunden zurechenbarer Dritter ist für den Zeitraum der Leihe der GO-Box zum pfleglichen und sorgsamen Umgang verpflichtet. Insbesondere ist jegliche Veränderung der GO-Box wie beispielsweise Öffnung, Beschriftung oder Umfärbung des GO-Box-Gehäuses sowie eine Beschädigung oder gänzliche Unkenntlichmachung des auf der Rückseite der GO-Box angebrachten Barcodes und/oder der GO-Box-Identifizierungsnummer nicht zulässig. Im Falle einer vorsätzlichen oder grob fahrlässigen Beschädigung der GO-Box, insbesondere in den vorgenannten Fällen ist der Kunde zur Leistung des in Punkt 5.7.2 festgelegten Kostenersatzes verpflichtet. Die Geltendmachung eines darüber hinausgehenden Schadenersatzanspruches bleibt ausdrücklich vorbehalten.

Schadenersatzansprüche gegenüber der ASFINAG und der ASFINAG Maut Service GmbH sind, soweit nicht nachweisbar Vorsatz oder grobe Fahrlässigkeit vorliegt, ausgeschlossen.

5.7.2 Gültigkeitsdauer der GO-Box, Garantie, Austausch, Kostentragung und Rückruf

5.7.2.1 *Maximale Gültigkeitsdauer der GO-Box*

Die maximale GO-Box-Gültigkeitsdauer beträgt, je nach Vertragsart, im Post-Pay-Verfahren fünf Jahre gerechnet ab dem Zeitpunkt der Ausgabe an den Kunden, im Pre-Pay-Verfahren zwei Jahre, gerechnet ab dem Zeitpunkt der jeweils letzten Aufladung eines Mautguthabens. Die ASFINAG Maut Service GmbH ist berechtigt, eine GO-Box auch vor Ablauf der Gültigkeitsdauer und während aufrechter Verwendung zum Austausch rückzurufen oder zu sperren.

5.7.2.2 *Garantie*

Die ASFINAG Maut Service GmbH gewährt dem Kunden ab Ausgabe der GO-Box eine fünfjährige Garantie für deren volle Funktionsfähigkeit. Alle innerhalb dieser Frist auftretenden Funktionsstörungen sowie Maßnahmen zur Sicherstellung der GO-Box-Funktionalität werden von der ASFINAG Maut Service GmbH durch Austausch der GO-Box behoben. Während der laufenden Garantiefrist erfolgt der Austausch unentgeltlich, soweit die Funktionsstörung nicht schuldhaft durch den Kunden oder einen dem Kunden zurechenbaren Dritten verursacht wurde. In Zweifelsfällen hat der Kunde den Kostenersatz (siehe im Folgenden) zu bezahlen, der bei nachträglicher Feststellung einer der ASFINAG Maut Service GmbH zurechenbaren Funktionsstörung dem Kunden refundiert wird, wenn und soweit der Kunde einen schriftlichen (Refundierungs-)Antrag bei der ASFINAG Maut Service GmbH eingebracht hat. Über den Austausch hinaus bestehen keine weiteren Ansprüche. Nach Ablauf der Garantiedauer ist der Kunde verpflichtet, die GO-Box zu retournieren (siehe Punkt 5.7.4) und eine neuerliche Systemanmeldung vorzunehmen (siehe Punkt 5.1). Für diese neuerliche Systemanmeldung ist das hierfür erforderliche Bearbeitungsentgelt für den Systemzugang (siehe Punkt 5.4) zu entrichten.

Hat der Kunde oder ein dem Kunden zurechenbarer Dritter jedoch die Funktionsstörung zu vertreten, so ist die ASFINAG Maut Service GmbH berechtigt, den im Folgenden angeführten Kostenersatz (umsatzsteuerfrei), in Abhängigkeit von der seit der Ausgabe der GO-Box verstrichenen Zeit, an den Kunden zu verrechnen.

nach Ausgabe	**für eine GO-Box**	**für eine Split-GO-Box**
im ersten Jahr	EUR 60,00	EUR 200,00
im zweiten Jahr	EUR 48,00	EUR 160,00

im dritten Jahr	EUR 36,00	EUR 120,00
im vierten Jahr	EUR 24,00	EUR 80,00
im fünften Jahr	EUR 12,00	EUR 40,00

5.7.2.3 *Rückruf der GO-Box*

Vor Ablauf der Gültigkeitsdauer sowie zum Zweck des Austausches einer GO-Box, wird diese automatisch von der ASFINAG Maut Service GmbH rückgerufen. Das Nichtbeachten dieser Aufforderung zum Rückruf führt in weiterer Folge zu einer automatischen GO-Box-Sperre (siehe Punkt 8.2.4.3.2).

5.7.2.4 *Sperre der GO-Box*

Die ASFINAG Maut Service GmbH ist berechtigt, im Falle technischer Mängel bzw. bei festgestellten Unregelmäßigkeiten im Zusammenhang mit der Mauteinhebung die GO-Box zu sperren. Unter festgestellten Unregelmäßigkeiten im Zusammenhang mit der Mauteinhebung, die die ASFINAG zur Sperre der GO-Box berechtigen, ist auch jener Fall zu subsumieren, bei welchem offene Mautbeträge nicht ordnungsgemäß eingehoben werden können. In diesen Fällen wird die Sperre der GO-Box beim Durchfahren einer Mautabbuchungsstelle durch ein Warnsignal (siehe Punkt 8.2.4.3.2) angezeigt.

5.7.2.5 *Austausch*

Der Austausch einer defekten GO-Box ist nur an einer GO-Vertriebsstelle unter Vorlage der Zulassungsbescheinigung möglich, jener einer defekten Split-GO-Box nur an ausgewählten GO-Vertriebsstelle (siehe Punkt 5.3).

5.7.2.6 *Rechtsfolgen einer Sperre bzw. Benutzung des mautpflichtigen Straßennetzes trotz Ablauf der Gültigkeitsdauer*

Nach Ablauf der Gültigkeitsdauer bzw. nach erfolgter Sperre der GO-Box können mit dieser GO-Box keine Mauttransaktionen durchgeführt werden. Wird das mautpflichtige Straßennetz dennoch benutzt, erfüllt der Kraftfahrzeuglenker – sofern er nicht von der Möglichkeit zur Nachzahlung der Maut Gebrauch macht (siehe Punkt 7.1) – den Tatbestand der Mautprellerei (siehe Punkt 10).

5.7.3 Diebstahl, Verlust und Sperre der GO-Box

Der Kunde ist für die sorgfältige Verwahrung der GO-Box eigenverantwortlich. Bei Diebstahl oder Verlust der GO-Box (im Folgenden kurz auch „Verlust“ genannt) hat der Kunde dies dem ASFINAG Service Center unverzüglich unter Angabe der GO-Box-Identifikationsnummer und PAN zu melden. Mit der Meldung des Verlusts der GO-Box wird diese gesperrt. Für die in Verlust geratene GO-Box ist bis zum Zeitpunkt der Ausgabe einer neuen GO-Box (auch „Ersatz-GO-Box“ genannt), spätestens jedoch binnen eines Monats nach der Meldung des Verlusts, der in Punkt 5.7.2 genannte Kostenersatz zu leisten. Für die Erlangung einer neuen GO-Box fallen keine weiteren Kosten an. Die

Verhaltenspflichten bei einem Diebstahl oder Verlust der Tank-, Kredit- und Debitkarten richten sich nach den Bestimmungen des jeweiligen Kartenausstellers (siehe jedoch auch Punkt 5.5.2).

Bei allfälligem Wiederauffinden der in Verlust geratenen GO-Box kann diese vor Ausgabe einer neuen GO-Box ausschließlich über das ASFINAG Service Center unter Angabe der GO-Box-Identifikationsnummer und PAN entsperrt werden.

Wird die in Verlust geratene GO-Box nach Ausgabe einer Ersatz-GO-Box wieder aufgefunden, so ist die wiedergefundene (alte) GO-Box gemäß Punkt 5.7.4 rückzugeben. Ein allenfalls noch vorhandenes, der alten GO-Box zugeordnetes Mautguthaben wurde bereits vor Ausgabe der Ersatz-GO-Box dieser zugeordnet.

5.7.4 Abmeldung, Rückgabe und Verfall von Mautguthaben

Die Abmeldung des Kunden vom Mautsystem erfolgt durch Rückgabe der GO-Box. Sollte diese wegen Verlustes oder Diebstahls nicht mehr vorhanden sein, hat die Abmeldung schriftlich an die ASFINAG Maut Service GmbH zu erfolgen (siehe dazu Punkt 5.7.3).

Die GO-Box ist direkt bei einer GO-Vertriebsstelle oder durch Übersendung an die ASFINAG Maut Service GmbH (siehe Punkt 14) unter Angabe des Namens, der Anschrift und der Bankverbindung zurückzugeben. Auch für den Fall, dass ein GO-Box-Vertrag im Pre-Pay-Verfahren nicht direkt an der GO-Vertriebsstelle aufgelöst werden kann, ist die entsprechende GO-Box ebenfalls an die ASFINAG Maut Service GmbH zu übersenden. Die Angabe dieser Daten ist nur im Pre-Pay-Verfahren notwendig. Eine Bankverbindung ist nur dann bekannt zu geben, wenn ein Erstattungsbeleg zusätzlich zum Gutschriftsbeleg ausgedruckt wird. Dies erfolgt bei einer Erstattung eines noch vorhandenen Mautguthabens, falls das Mautguthaben in bar oder mit einem nicht mehr akzeptierten Zahlungsmittel aufgeladen wurde. Vor ihrem Versand muss die GO-Box gesperrt werden, um die Generierung von Mauttransaktionen bzw. -abbuchungen während des Transports zu verhindern. Die Sperre erfolgt telefonisch über das ASFINAG Service Center unter Angabe des PAN und des Kraftfahrzeugkennzeichens. Sollte eine Sperre vom Kunden nicht veranlasst werden, so werden allfällige aufgrund des Transports veranlasste Mauttransaktionen bzw. -abbuchungen nicht erstattet.

Soweit bei Rückgabe der GO-Box noch ein Mautguthaben vorhanden ist (nur im Pre-Pay-Verfahren möglich), wird dieses rückvergütet, wobei allenfalls ausständige Forderungsbeträge gemäß Punkt 7.3, Nachverrechnung, vorweg gesondert in Rechnung gestellt werden.

Sollte das nicht verbrauchte Mautguthaben geringer sein als der zuletzt aufgeladene Betrag, so erfolgt die Erstattung in der Form des bei der letzten Aufladung benutzten Zahlungsmittels, also entweder in bar (wobei eine Zahlung mit Maestro einer Barzahlung gleichgesetzt wird) oder als Gutschrift auf eine Tank- oder Kreditkarte. Falls das nicht verbrauchte Mautguthaben den zuletzt aufgeladenen Betrag übersteigt, wird der zuletzt aufgeladene Betrag in der Form des bei der letzten Aufladung benutzten Zahlungsmittels erstattet. Die Differenz aus dem Mautguthaben und dem Betrag der letzten Aufladung wird hingegen in der Form des bei der vorletzten Aufladung benutzten Zahlungsmittels erstattet. Dieses aufgrund der derzeitigen Kredit- und Tankkartenbedingungen notwendige Erstattungsprocedere gilt sinngemäß bis zu dem Zeitpunkt, zu dem das Mautguthaben zur Gänze erstattet ist.

Sollte eine GO-Box im Pre-Pay-Verfahren postalisch an die ASFINAG Maut Service GmbH versandt werden, erfolgt eine etwaige Überweisung des nicht verbrauchten Mautguthabens nur dann, wenn der Name, die Anschrift und die Bankverbindung mit Namen des Kontoinhabers, IBAN und BIC (wenn das Mautguthaben durch Bezahlung in bar, mit Maestro oder mit einem nicht mehr akzeptierten Zahlungsmittel entstanden ist) bekannt gegeben wurden.

Erstattungen auf das Bankkonto des jeweiligen Kunden werden ausschließlich nur dann durchgeführt, wenn das rückzuerstattende Mautguthaben eine Bagatellgrenze von 5,00 EUR übersteigt.

Mautguthaben (im Pre-Pay-Verfahren) sind nur zwei Jahre nach der jeweils letzten Aufladung gültig. Eine Mautabbuchung ist danach nicht mehr möglich. Die GO-Box gibt bei Durchfahren einer Mautabbuchungsstelle in einem Zeitraum von zwei Monaten vor Ablauf dieser Zweijahresfrist ein Warnsignal ab (siehe Punkt 8.2.4.3.1). Mautguthaben verfallen fünf Jahre nach der jeweils letzten Aufladung (also drei Jahre nach Ablauf der Gültigkeitsdauer), es sei denn, dass innerhalb dieses Zeitraums ein weiteres Mautguthaben aufgeladen oder die GO-Box zurückgegeben wird. Mit einer neuerlichen Aufladung innerhalb dieses Zeitraums wird das der GO-Box zugeordneteGesamtguthaben (Altguthaben zuzüglich neu aufgeladenem Mautguthaben) gültig.

5.7.5 Transport von GO-Boxen ohne Bestehen einer Mautpflicht

An den GO-Vertriebsstellen (siehe Punkt 5.3) erhält der Kunde auch Abschirmverpackungen für GO-Boxen. Für den Fall des bloßen Mitführens der GO-Box, ohne dass eine Pflicht zur Entrichtung der fahrleistungsabhängigen Maut besteht (z. B. bei Transport im Pkw), muss die transportierte GO-Box außer Funktion gesetzt werden, indem die Abschirmverpackung ordentlich verschlossen wird (mindestens dreifaches Umschlagen der Verpackungsöffnung und anschließende Fixierung durch Heftklammern oder Verkleben mittels Klebeband).

Sollte die GO-Box nicht außer Funktion gesetzt werden, kommt es systembedingt zu einer Mauttransaktion bzw. -abbuchung. In einem solchen Fall besteht kein Anspruch auf Erstattung der Maut.

6 EINZELLEISTUNGSINFORMATION UND SAMMELRECHNUNG

6.1 Einzelleistungsinformationen

Eine Einzelleistungsinformation über die automatischen Mauttransaktionen sowie die nachverrechneten Mautabschnitte im Post-Pay-Verfahren können (18 Monate rückwirkend) entweder in Papierform nach Anforderung beim ASFINAG Service Center gegen ein Entgelt in Höhe von 5,00 EUR (inklusive 20 % Umsatzsteuer) pro Einzelleistungsinformation und Kraftfahrzeug oder unentgeltlich über das Internet auf https://www.go-maut.at/selfcare-portal (SelfCare-Portal) bezogen werden.

Einzelleistungsinformationen für länger als 18 Monate zurückliegende Transaktions- und Nachverrechnungszeiträume werden nur über das ASFINAG Service Center gegen Ersatz der im Einzelfall der ASFINAG durch die Anfrage entstehenden internen Aufwendungen zur Verfügung gestellt.

Die Einzelleistungsinformation stellt keine Rechnung dar, sondern dient lediglich Informationszwecken. Es wird daher in keinem Fall eine Verantwortung oder Haftung für Aktualität, Vollständigkeit und Richtigkeit der Einzelleistungsinformation übernommen.

6.2 Sammelrechnung

Erfolgt eine Abrechnung über Kreditkarten kann mangels tatsächlicher Kenntnis der ASFINAG über die erfolgten Zahlungen keine Saldenbestätigung, sondern nur eine Sammelrechnung zur Verfügung gestellt werden, in der die dem Kreditkarteninstitut zur Abrechnung übergebenen Mautentgelte ausgewiesen sind. Die Anfrage ist an das ASFINAG Service Center zu richten.

Eine Sammelrechnung wird gegen ein Entgelt in Höhe von 5,00 EUR (inklusive 20 % Umsatzsteuer) pro Sammelrechnung zur Verfügung gestellt.

7 NACHENTRICHTUNG DER MAUT

7.1 Nachzahlung bei GO-Vertriebsstellen / Mautaufsichtsorganen

Für ordnungsgemäß zum Mautsystem angemeldete und mit einem zugelassenen Fahrzeuggerät ausgestattete Kraftfahrzeuge besteht die Möglichkeit der Nachzahlung der Maut im Falle einer Nicht- oder Teilentrichtung der geschuldeten Maut, die auf technische Gebrechen des zugelassenen Fahrzeuggerätes oder des Mautsystems, auf einen zu niedrigen Pre-Pay-Kontostand, ein gesperrtes Zahlungsmittel, auf die Verwendung einer GO-Box nach Ablauf der Gültigkeitsdauer gemäß Punkt 5.7.2, die Verwendung einer falschen Kategorie oder einer falschen Tarifgruppe zurückzuführen ist; dies jedoch ausnahmslos nur wenn alle nachfolgenden Bedingungen erfüllt werden. Nachzahlungen können nur dann berücksichtigt werden, wenn diese auf das im Zeitpunkt der Nicht- oder Teilentrichtung verwendete Kraftfahrzeugkennzeichen vorgenommen werden.

- Eine Nachzahlung für eine nicht ordnungsgemäße Mauttransaktion (keine oder nur Teilentrichtung der Maut) kann bei einer GO-Vertriebsstelle oder bei einem MAUTAUFSICHTSORGAN (siehe Punkt 9) im Zuge der Betretung (Anhaltung) erfolgen, wenn die Nachzahlung der nicht ordnungsgemäßen Mauttransaktion innerhalb des NACHZAHLUNGSBEREICHES erfolgt.
- Der NACHZAHLUNGSBEREICH eines MAUTAUFSICHTSORGANES beträgt 100 km (in beiden Fahrtrichtungen) auf dem mautpflichtigen Straßennetz, gemessen ab dem aktuellen Kontrollstandort (Ort der Betretung).
- Der NACHZAHLUNGSBEREICH einer GO-Vertriebsstelle beträgt 100 km (in beiden Fahrtrichtungen) auf dem mautpflichtigen Straßennetz, gemessen ab dem Standort der GO-Vertriebsstelle (Vertriebsstelle am mautpflichtigen Straßennetz, z. B. Autobahn-Raststätte) oder gemessen ab der der Vertriebsstelle nächstgelegenen Anschlussstelle, (Vertriebsstelle am untergeordneten, nicht mautpflichtigen Straßennetz).
- Die Nachzahlung ist nur innerhalb eines Zeitraumes von fünf Stunden ab dem Zeitpunkt des Durchfahrens der ersten Mautabbuchungsstelle, an der keine ordnungsgemäße

Mauttransaktion (keine oder nur Teilentrichtung der Maut) stattgefunden hat, erlaubt. Dabei wird die Referenzzeit des Mautsystems herangezogen.

- Nutzer von GO-Boxen haben diese zur Durchführung der Nachzahlung bei der GO-Vertriebsstelle vorzulegen.
- Der Kraftfahrzeuglenker des mautpflichtigen Kraftfahrzeuges hat bei der GO-Vertriebsstelle bzw. bei Betretung (Anhaltung) gegenüber dem Mautaufsichtsorgan den Ort der ersten Nicht- oder Teilentrichtung zu nennen sowie gegebenenfalls weitere Angaben zur Art der darauf folgenden Nutzung des mautpflichtigen Straßennetzes zu machen.

Anhand der Angaben des Kraftfahrzeuglenkers (Nennung des Ortes der ersten Nicht- oder Teilentrichtung, die Anzahl der tatsächlich am Kraftfahrzeug vorhandenen Achsen zum Zeitpunkt der Nicht-/Teilentrichtung etc.) sowie unter Vorlage etwaiger Beweismittel (z. B. Fahrtenschreiber) und unter Vorlage der GO-Box (um Doppelzahlungen zu vermeiden, wird ein Abgleich mit gegebenenfalls im Fahrzeuggerät gespeicherten Mauttransaktionen durchgeführt) wird die Höhe der geschuldeten Maut ermittelt und so der nach zu entrichtende Betrag festgesetzt. Sollte der auf diese Weise ermittelte Betrag unter 0,10 EUR liegen, wird dieser auf 0,10 EUR aufgerundet. Eine Nachzahlung für eine CO_2-Emissionsklasse und/oder EURO-Emissionsklasse, die einer günstigeren als der tatsächlichen (bzw. tatsächlich nachgewiesenen) Tarifgruppe zugeordnet ist, setzt voraus, dass der Kraftfahrzeuglenker jene CO_2-Emissionsklasse und/oder EURO-Emissionsklasse bekannt gibt, für die der Differenzbetrag in Form der Nachzahlung entrichtet werden soll.

Wird der Kraftfahrzeuglenker von Mautaufsichtsorganen angehalten, ist die Nachzahlung unmittelbar bei diesen vorzunehmen. Eine Nachzahlung kann im Falle der nicht dauerhaften Anbringung der GO-Box sowie im Falle eines nicht dauerhaft sichtbar angebrachten behördlichen Kraftfahrzeugkennzeichens (siehe Punkt 8.2.4.3) nur an einer GO-Vertriebsstelle und nicht direkt beim Mautaufsichtsorgan vorgenommen werden.

In jenen Fällen, für welche gemäß Punkt 7.3 in Verbindung mit Punkt 8.2.4.3.3 eine automationsunterstützte Nachverrechnung der nicht ordnungsgemäß entrichteten Maut erfolgt, ist eine Nachzahlung nicht verpflichtend.

7.2 Zentrale Nachzahlung bei Verwendung einer falschen Kategorie oder falschen Tarifgruppe

Im Falle der Verwendung einer falschen Kategorie oder falschen Tarifgruppe besteht neben der Nachzahlung gemäß Punkt 7.1 die weitere Möglichkeit einer zentralen Nachzahlung aufgrund der Angaben des Kunden binnen 96 Stunden ab der ersten Mautabbuchungsstelle, an der keine ordnungsgemäße Entrichtung der Maut (d. h. nur eine Teilentrichtung der Maut) stattgefunden hat.

Die zentrale Nachzahlung kann unter der Voraussetzung der Bekanntgabe bzw. Eintragung folgender Daten entweder telefonisch über das ASFINAG Service Center oder im Internet auf https://www.go-maut.at/selfcare-portal (SelfCare-Portal) vorgenommen werden:

- Personal Account-Number (PAN)
- die GO-Box-Identifikationsnummer jener GO-Box, die im Zeitpunkt der nicht ordnungsgemäßen Entrichtung der Maut verwendet wurde
- das in der GO-Box eingetragene Kraftfahrzeugkennzeichen samt Zulassungsstaat
- Angabe der ordnungsgemäßen Kategorie, der ordnungsgemäßen CO_2-Emissionsklasse und der ordnungsgemäßen EURO-Emissionsklasse

- Datum und Zeitraum, an dem keine ordnungsgemäße Entrichtung der Maut stattgefunden hat
- Bekanntgabe eines gültigen Zahlungsmittel gemäß Punkt 3.1.3 des Anhangs 2 über das die zentrale Nachzahlung vorgenommen werden kann
- Name und Rechnungsanschrift bei anonymen Pre-Pay-Kunden, sofern der anonyme Pre-Pay-Kunde die Ausstellung und Zusendung einer Rechnung verlangt

Es ist neben der Auswahl des betroffenen Kraftfahrzeugs (Kfz-Kennzeichen und Zulassungsstaat) mit der dazugehörigen GO-Box-Identifikationsnummer die Angabe der ordnungsgemäßen Kategorie, der ordnungsgemäßen CO_2-Emissionsklasse bzw. der ordnungsgemäßen EURO-Emissionsklasse sowie des Zeitraums (Datum und Uhrzeit), für welchen die zentrale Nachzahlung durchgeführt werden soll, notwendig. Zu den akzeptierten Zahlungsmitteln siehe Anhang 2.

Die zentrale Nachzahlung kann jedenfalls nur unter der Voraussetzung durchgeführt werden, dass für den angegebenen Zeitraum zumindest eine Mauttransaktion vorhanden ist, welche nur eine Teilentrichtung der Maut aufweist.

Die zentrale Nachzahlung ist systemtechnisch nur einmalig für die eingegebene Mautstrecke und Zeitraum möglich, eine Ausbesserung im Nachhinein kann daher nicht vorgenommen werden.

Anhand der Angaben des Kunden beim ASFINAG Service Center oder im Internet (Datum und Zeitraum, an dem keine ordnungsgemäße Entrichtung der Maut stattgefunden hat etc.) wird die Höhe der geschuldeten Maut ermittelt und so der nach zu entrichtende Betrag festgesetzt. Sollte der auf diese Weise ermittelte Betrag unter 0,10 EUR liegen, wird dieser auf 0,10 EUR aufgerundet.

Wird der Kraftfahrzeuglenker von Mautaufsichtsorganen angehalten, ist die Nachzahlung unmittelbar bei diesen vorzunehmen.

7.3 Nachverrechnung

Die ASFINAG hat das Recht, in Fällen des Punkts 8.2.4.3.3 sowie in jenen Fällen, in denen die ASFINAG von der Errichtung einer eigenen Mautabbuchungsstation für einzelne Mautabschnitte absieht (siehe Punkt 1 vierter Absatz), die nicht entrichtete Maut automationsunterstützt nach zu verrechnen.

Eine Nachverrechnung erfolgt nur in jenen Fällen, in denen der jeweilige Kunde den mautpflichtigen Streckenabschnitt benutzt, ohne dass eine ordnungsgemäße Mauttransaktion stattgefunden hat. Die nachzuverrechnende Maut für den fehlenden Mautabschnitt entspricht ziffernmäßig genau dem zu entrichtenden Mautabschnittstarif gemäß Anhang 4 der Mautordnung zum Zeitpunkt der fehlenden Mauttransaktion. Dies gilt gleichermaßen und uneingeschränkt sowohl für die Nachverrechnung im Pre-Pay-Verfahren als auch im Post-Pay-Verfahren.

Pre-Pay-Verfahren:

Jeder Kraftfahrzeuglenker wird beim nächsten – der nicht ordnungsgemäßen Entrichtung der Maut folgenden – Kundenkontakt an einer GO-Vertriebsstelle aufgefordert, vor Ort die nachverrechneten Beträge zu bezahlen. Der Kunde erhält über den nachverrechneten Betrag einen gesonderten Beleg, welcher die nachverrechneten Mautabschnitte im Detail beinhaltet. Aufbuchungen von Mautguthaben sowie Datenänderungen und Vertragsauflösungen können ohne vorherige Entrichtung des nachverrechneten Betrages nicht vorgenommen werden. Eine Gegenverrechnung

des nachzuverrechnenden Betrages mit einem etwaig vorhandenen Mautguthaben ist nicht möglich.

Post-Pay-Verfahren:

Die Nachverrechnung im Post-Pay-Verfahren erfolgt ohne Zutun des Kunden dergestalt, dass die nachverrechneten Beträge dem Kunden im Wege der periodischen Sammelrechnungen bzw. Tankkartenabrechnung in Rechnung gestellt werden.

8 PFLICHTEN DER KRAFTFAHRZEUGLENKER

8.1 Ordnungsgemäße Anbringung der GO-Box

Die GO-Box ist ausschließlich in dem mit dem angemeldeten Kraftfahrzeugkennzeichen zugelassenen mautpflichtigen Kraftfahrzeug dauerhaft im folgenden Bereich zu montieren (vergleiche Grafik 21):

- Die GO-Box ist an der Innenseite der Windschutzscheibe zwischen Fahrzeugmitte und Lenkradmitte anzubringen.
- Die Anbringung hat in jenem Bereich der Windschutzscheibe, der vom Scheibenwischer gereinigt wird, derart zu erfolgen, dass die Bedientaste der GO-Box in das Fahrzeuginnere gerichtet ist.
- Die GO-Box ist mindestens 10 cm oberhalb des Scheibenwischers in Ruhestellung und
- mindestens 30 cm unterhalb der Windschutzscheibenoberkante zu montieren.
- Durch die Montage der GO-Box darf keine Einschränkung des Sichtfeldes während der Fahrt erfolgen.
- Ferner ist der Montagebereich der GO-Box auf der Windschutzscheibe von Gegenständen und Fahrzeugaufbauten (z. B. Sonnenblenden) im Umkreis von 10 cm freizuhalten.
- Die Montage der GO-Box darf auch nicht im Tönungsstreifen erfolgen.
- Der Kraftfahrzeuglenker hat überdies von der GO-Box alle Gegenstände fernzuhalten, die zu einer Beeinflussung der Bedientasten führen könnten.

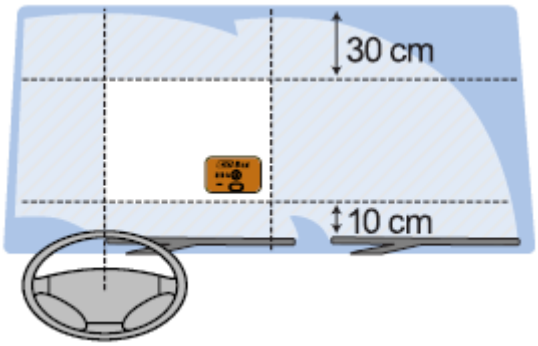

Grafik 21 (Ordnungsgemäße Anbringung der GO-Box) ´

Eine andere Anbringung der GO-Box im Einzelfall ist nur nach individueller schriftlicher Zustimmung der ASFINAG Maut Service GmbH zulässig.

Die Anbringung einer Split-GO-Box unterliegt eigenen Regeln, die aus der jeweiligen Betriebsanleitung bzw. dem Split-GO-Box-Guide zu entnehmen sind.

8.2 Ordnungsgemäße Bedienung der GO-Box

8.2.1 Beispielhafte Darstellung der GO-Box

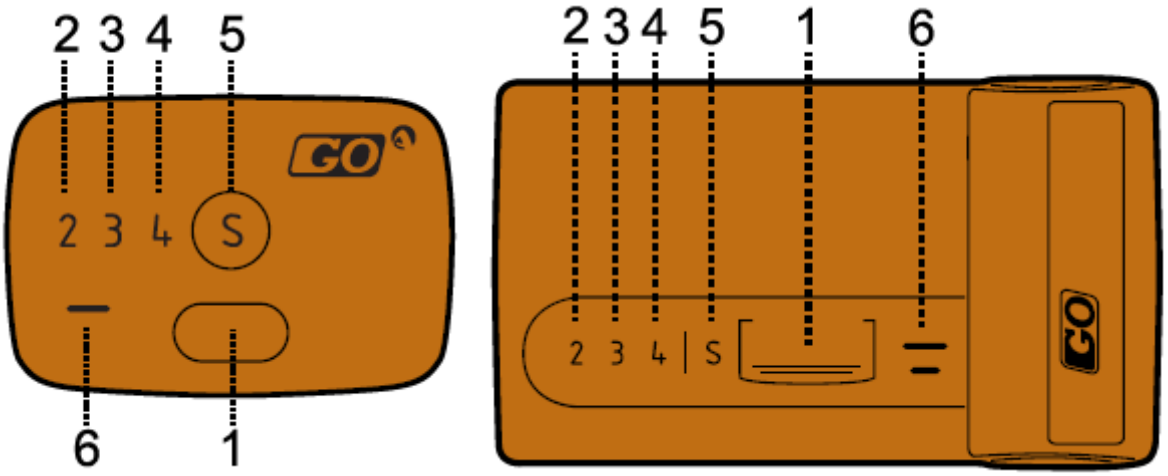

1 Bedientaste
2 Leuchtanzeige: 2 Achsen
3 Leuchtanzeige: 3 Achsen
4 Leuchtanzeige: 4 und mehr Achsen
5 Leuchtanzeige: Status der GO-Box
6 Summer: für akustische Signale

Grafik 22

8.2.2 Deklarierung und Einstellung der Kategorie (ausgenommen bei Omnibussen sowie bei Wohnmobilen)

Bei Ausgabe der GO-Box wird eine Grundkategorie entsprechend der vorhandenen Achsanzahl des mautpflichtigen Kraftfahrzeuges eingestellt (die Grundkategorie stellt die Untergrenze für eine manuelle Umstellung dar). Der Kraftfahrzeuglenker hat vor jedem Fahrtantritt die Kategorie entsprechend Punkt 8.2.4.2 zu überprüfen.

Sollte ein Anhänger bzw. Sattelanhänger mitgeführt werden, muss der Kraftfahrzeuglenker die Kategorie des Kraftfahrzeuges vorschriftsmäßig umstellen. Für die Deklarierung der einzustellenden Kategorie ist die tatsächliche Achsanzahl des Zugfahrzeuges samt der Achsanzahl des (Sattel-)Anhängers und zwar unabhängig von der technisch zulässigen Gesamtmasse des (Sattel-)Anhängers ausschlaggebend. Durch länger als zwei Sekunden dauerndes Drücken der Bedientaste wird die Kategorie angehoben (und beginnt nach der Kategorie 4 wieder bei der Grundkategorie). Nach der Umstellung informiert die jeweilige Leuchtanzeige (Kategorie 2 – 4) durch Blinken über die aktuell eingestellte Kategorie.

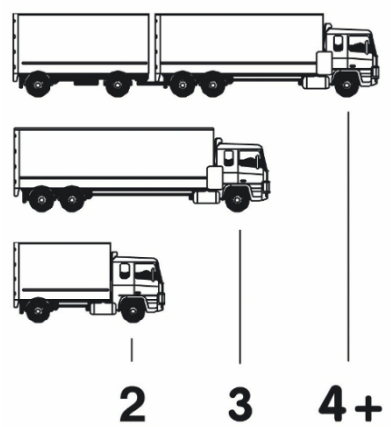

Grafik 23

Sollte der Kraftfahrzeuglenker fälschlicherweise eine höhere Kategorie als die tatsächliche Kategorie des mautpflichtigen Kraftfahrzeuges bzw. der Kraftfahrzeugkombination deklariert haben und somit bei der Fahrt ein unrichtiger Mauttarif verrechnet bzw. abgebucht worden sein, hat die ASFINAG auf Antrag nach Darlegung der Gründe und unter Erbringung entsprechender Nachweise die zu viel bezahlte Maut zu vergüten. Der formlose Antrag auf Erstattung ist unter Vorlage der entsprechenden Nachweise innerhalb von drei Monaten ab dem Zeitpunkt, an dem zu viel Maut bezahlt wurde, direkt an die ASFINAG Maut Service GmbH (siehe Punkt 14) zu richten.

8.2.3 Deklarierung und Einstellung der Kategorie bei Omnibussen und Wohnmobilen

Bei der Ausgabe der GO-Box wird die Grundkategorie entsprechend der vorhandenen Achsanzahl des Omnibusses bzw. des Wohnmobiles (Definition siehe § 2 Abs 1 Z 28a KFG 1967) eingestellt (siehe sinngemäß Abbildung unter Punkt 8.2.2). Eine Umstellung der Grundkategorie ist nicht notwendig, da von Omnibussen sowie von Wohnmobilen mitgeführte Anhänger bei der Ermittlung der Achsanzahl nicht berücksichtigt werden.

8.2.4 Überprüfung der Funktionstüchtigkeit der GO-Box

8.2.4.1 *Verhaltenspflichten der Kraftfahrzeuglenker*

Kraftfahrzeuglenker haben sich gemäß § 8 Abs 2 BStMG vor, während und nach jeder Fahrt auf mautpflichtigen Strecken von der technischen Funktionstüchtigkeit der GO-Box zu überzeugen, etwaige Funktionsstörungen umgehend zu melden, die Anzahl der Achsen auf der GO-Box einzustellen sowie jene Nachweise gemäß Punkt 5.2.3 mitzuführen, die eine Überprüfung der Zuordnung einer CO_2-Emissionsklasse sowie einer EURO-Emissionsklasse zu den Tarifgruppen erlauben. Die Verhaltenspflichten des Kraftfahrzeuglenkers umfassen generell auch die Verpflichtung, sich mit der Bedeutung der unterschiedlichen Signaltöne der GO-Box gemäß Punkt 8.2.4.3 vertraut zu machen und das im Einzelnen in den nachfolgende Punkten 8.2.4.2 bis 8.2.4.4 festgelegte Verhalten zu setzen. Weiters sollten sie eine Abschirmverpackung im mautpflichtigen Kraftfahrzeug mitführen (siehe Punkt 3.3.3).

Der Kraftfahrzeuglenker ist verpflichtet, die im Zuge der Deklaration der CO_2-Emissionsklasse sowie der EURO-Emissionsklasse gemäß Punkt 5.2 übergebene Fahrzeugdeklaration zu prüfen. Überdies ist der Kraftfahrzeuglenker verpflichtet, die letztgültige Fahrzeugdeklaration im Kraftfahrzeug mitzuführen.

Sollte der Kraftfahrzeuglenker nicht über die letztgültige Fahrzeugdeklaration verfügen, diese verloren oder beschädigt sein, so ist ein Nachdruck an einer GO-Vertriebsstelle,über das SelfCare-Portal oder über den Link https://www.go-maut.at/fahrzeugdeklaration/ vorzunehmen.

Um sich zu vergewissern, ob die auf der mitgeführten Fahrzeugdeklaration ausgewiesenen Daten weiterhin ihre Gültigkeit haben, stehen dem Kraftfahrzeuglenker neben dem Nachdruck an einer GO-Vertriebsstelle, über das SelfCare Portal oder über den Link https://www.go-maut.at/fahrzeugdeklaration/ auch die unter Punkt 5.2 genannten Möglichkeiten zur Verfügung.

Im Falle von Datenänderungen, die insbesondere das Kraftfahrzeugkennzeichen, die hinterlegte CO_2-Emissionsklasse, die hinterlegte EURO-Emissionsklasse oder die GO-Box-Identifikationsnummer betreffen, ist eine neue Fahrzeugdeklaration an der GO-Vertriebsstelle jedenfalls ausstellen zu lassen, die alte Fahrzeugdeklaration verliert damit ihre Gültigkeit. Die dabei einzuhaltende Vorgehensweise ist in Punkt 5.6.2 geregelt.

8.2.4.2 *Vor der Fahrt*

Vor dem Befahren des mautpflichtigen Straßennetzes hat sich der Kraftfahrzeuglenker über die technische Funktionstüchtigkeit der GO-Box durch einmaliges Drücken (kürzer als zwei Sekunden) der Bedientaste zu vergewissern (Statusabfrage). Die Statusabfrage dient ausschließlich der Überprüfung der technischen Funktionstüchtigkeit der GO-Box. Mittels der Leuchtanzeige im Zuge der Statusabfrage wird der Kraftfahrzeuglenker jedoch nicht über einen etwaig bestehenden Sperrgrund der GO-Box informiert, zumal die Entrichtung bzw. Nichtentrichtung der Maut dem Kraftfahrzeuglenker ausschließlich durch die unterschiedlichen Signaltöne der GO-Box zur Kenntnis gebracht wird (zur Bedeutung der Signaltöne und den in diesem Zusammenhang zu setzenden Verhalten des Kraftfahrzeuglenkers siehe Punkt 8.2.4.3).

Diese Überprüfungspflicht umfasst jedenfalls auch die korrekte Deklarierung und Einstellung der Kategorie gemäß Punkt 8.2.2.

- Blinken sowohl die Leuchtanzeige „Statusabfrage“ als auch die Leuchtanzeige „Achsanzahl“ einmal kurz „grün“, so bedeutet dies, dass die technische Funktionstüchtigkeit grundsätzlich gegeben ist.
- Blinken die Leuchtanzeige „Statusabfrage“ zweimal kurz „rot“ und die Leuchtanzeige „Achsanzahl“ zweimal kurz „grün“, so bedeutet dies, dass die technische Funktionstüchtigkeit grundsätzlich vorliegt.
- Blinkt die Leuchtanzeige „Statusabfrage“ viermal kurz „rot“, so bedeutet dies, dass keine Mautabbuchung möglich ist. Der Kraftfahrzeuglenker hat in diesem Fall umgehend die nächstgelegene GO-Vertriebsstelle aufzusuchen oder von seiner Absicht, das mautpflichtige Straßennetz zu befahren, Abstand zu nehmen.
- Blinkt die Leuchtanzeige „Statusabfrage“ und die Leuchtanzeige „Achsanzahl“ nicht (kein Blinken), so bedeutet dies, dass die GO-Box nicht funktionsfähig ist. Der Kraftfahrzeuglenker hat in diesem Fall umgehend die nächstgelegene GO-Vertriebsstelle aufzusuchen und vor der Weiterfahrt sein Kraftfahrzeug mit einer neuen funktionsfähigen GO-Box auszustatten (zum Austausch siehe Punkt 5.7.2).

Vor Fahrtantritt hat der Kraftfahrzeuglenker darüber hinaus anhand der letztgültigen Fahrzeugdeklaration zu prüfen, ob

- das am Kraftfahrzeug angebrachte Kraftfahrzeugkennzeichen mit dem auf der Fahrzeugdeklaration angeführten behördlichen Kraftfahrzeugkennzeichen übereinstimmt sowie
- die GO-Box-Identifikationsnummer der mitgeführten GO-Box mit der auf der Fahrzeugdeklaration angeführten GO-Box-Identifikationsnummer übereinstimmt.

Im Falle der Nichtübereinstimmung der geprüften Daten hat der Kraftfahrzeuglenker die nächste GO-Vertriebsstelle aufzusuchen und auf der mitgeführten GO-Box eine entsprechende Datenänderung gemäß Punkt 5.6.2 zu veranlassen. Für die Benutzung der mautpflichtigen Strecken bis zur GO-Vertriebsstelle ist der angefallene geschuldete Differenzbetrag gemäß Punkt 7 nachzuzahlen.

Im Falle der Missachtung dieser Verpflichtungen kann der Tatbestand der Mautprellerei gemäß Punkt 10 verwirklicht werden.

8.2.4.3 *Während der Fahrt*

Während der Fahrt auf dem mautpflichtigen Straßennetz ist die GO-Box ordnungsgemäß und dauerhaft an der Windschutzscheibe gemäß Punkt 8.1 anzubringen.

Damit eine ordnungsgemäße Mautabbuchung erfolgen kann, hat der Kraftfahrzeuglenker in Entsprechung des § 102 KFG sicherzustellen, dass während der Fahrt das behördliche Kraftfahrzeugkennzeichen des mautpflichtigen Kraftfahrzeuges dauerhaft vollständig sichtbar und nicht durch Verschmutzung, Schneebelag, Beschädigung oder Verformung unlesbar ist.

Dem Kraftfahrzeuglenker werden bei Durchfahren jeder Mautabbuchungsstelle akustische Signale zur Kenntnis gebracht, wobei zwischen informativen und zu beachtenden Signalen zu unterscheiden ist.

8.2.4.3.1 Folgende Signale gelten als Information für den Kraftfahrzeuglenker

- Ein kurzer Signalton: Die Mautentrichtung wird auf Basis der eingestellten Kategorie und der hinterlegten Tarifmerkmale (CO_2-Emissionsklasse, EURO-Emissionsklasse) bestätigt.
- Zwei kurze Signaltöne: Die Mautentrichtung wird zwar auf Basis der eingestellten Kategorie und der hinterlegten Tarifmerkmale (CO_2-Emissionsklasse, EURO-Emissionsklasse) bestätigt, dessen ungeachtet ist es jedoch notwendig, unverzüglich die nächste GO-Vertriebsstelle aufzusuchen.

  Das Nichtbeachten dieser Aufforderung kann automatisch zu einer GO-Box-Sperre führen (siehe Punkt 8.2.4.3.2).

  Dieses Informationssignal ertönt insbesondere in folgenden Fällen:

  - das Mautguthaben (nur im Pre-Pay-Verfahren) ist unter den Grenzwert von 30,00 EUR gefallen (der Kunde hat für eine rechtzeitige Aufbuchung von Mautwerten zu sorgen),
  - das Mautguthaben verfällt innerhalb der nächsten zwei Monate (nur im Pre-Pay-Verfahren),
  - die Gültigkeitsdauer der GO-Box läuft innerhalb der nächsten zwei Monate ab,
  - es ist eine Änderung der auf der GO-Box gespeicherten Daten erforderlich,
  - der Kunde wird zum Austausch der GO-Box,
  - zur Überprüfung der ordnungsgemäßen Anbringung der GO-Box aufgefordert, oder
  - im Zusammenhang mit der ablaufenden Einmeldefrist zum Nachweis tarifrelevanter Merkmale.

8.2.4.3.2 Vom Kraftfahrzeuglenker zu beachtendes akustisches Signal

- Vier kurze Signaltöne: Es hat keine Mautentrichtung stattgefunden.

  Dieses Signal ertönt insbesondere in folgenden Fällen:

  – vom Kunden wurden die Bestimmungen der Mautordnung Teil B nicht beachtet,
  – die GO-Box wurde aufgrund Rückrufes zum Austausch gesperrt,
  – bei technischen Mängeln bzw. festgestellten Unregelmäßigkeiten im Zusammenhang mit der Mauteinhebung, oder
  – das Mautguthaben im Pre-Pay-Verfahren reicht nicht für die Abrechnung des fälligen Mautbetrags aus.

  In diesem Fall hat der Kraftfahrzeuglenker seiner Nachzahlungsverpflichtung im Sinne von Punkt 7.1 im vollen Umfang nachzukommen, andernfalls wird der Tatbestand der Mautprellerei gemäß Punkt 10 verwirklicht.

8.2.4.3.3 Kein Signalton

Wenn kein Signalton erfolgt, hat keine Mautentrichtung stattgefunden. Es besteht keine Verpflichtung zur Nachzahlung der Maut im Sinne des Punkts 7.1, dies jedoch ausnahmslos nur unter Einhaltung aller nachfolgenden Bedingungen:

- Die GO-Box ist im Sinne von Punkt 8.1 ordnungsgemäß montiert.

- Im Zeitpunkt des Durchfahrens einer Mautabbuchungsstelle war für die GO-Box im Post-Pay-Verfahren ein gültiges Zahlungsmittel hinterlegt bzw. im Pre-Pay-Verfahren war das der GO-Box zugeordnete Mautguthaben mit einem ausreichenden Betrag aufgeladen.
- Die Funktionsfähigkeit der GO-Box wurde im Sinne von Punkt 8.2.4.2 sowie Punkt 8.2.4.4 überprüft.
- Die Kategorie des mautpflichtigen Kraftfahrzeuges ist im Sinne von Punkt 8.2.2 auf der GO-Box ordnungsgemäß eingestellt.
- Das Kraftfahrzeugkennzeichen des mautpflichtigen Kraftfahrzeuges wurde im Sinne von Punkt 5.6 korrekt zum System angemeldet.

Werden diese Bedingungen nicht alle gemeinsam erfüllt, besteht die Verpflichtung zur Nachzahlung der Maut im Sinne von Punkt 7.1.

Zur Verifizierung der akustischen Anzeige kann die ordnungsgemäße Entrichtung der Maut an jeder GO-Vertriebsstelle überprüft werden.

Kraftfahrzeuglenker mit einer Hörbeeinträchtigung sind von den Mitwirkungspflichten nicht befreit. Sie sind verpflichtet, die ordnungsgemäße Entrichtung der Maut an den obgenannten GO-Vertriebsstellen zu überprüfen (siehe Punkt 8.2.4.4). Der Kunde hat auch die Möglichkeit, sich zuerst an das ASFINAG Service Center (siehe Punkt 5.3) zu wenden, um dort über die Funktionstüchtigkeit der Mautanlage informiert zu werden.

8.2.4.4 *Nach der Fahrt*

Nach der Fahrt auf mautpflichtigen Strecken hat der Kraftfahrzeuglenker neuerlich die technische Funktionsfähigkeit der GO-Box zu überprüfen und bei nicht mehr gegebener Funktionsfähigkeit der GO-Box (analog den Bestimmungen in Punkt 8.2.4.2) gegebenenfalls einen offenen Mautbetrag mittels Nachzahlung gemäß Punkt 7.1 zu begleichen. Ansonsten wird der Tatbestand der Mautprellerei gemäß Punkt 10 verwirklicht.

9 ÜBERWACHUNG DER EINHALTUNG DER MAUTPFLICHT

9.1 Mautaufsichtsorgane und deren Befugnisse

Die Einhaltung der Entrichtung der fahrleistungsabhängigen Maut wird (neben automatischen Kontrollen) durch Mautaufsichtsorgane kontrolliert. Die Mautaufsichtsorgane sind Organe der öffentlichen Aufsicht. Sie werden gemäß den Vorgaben in § 17 Abs 2 BStMG bestellt und vereidigt.

Zum Zweck der Kontrolle der ordnungsgemäßen Entrichtung der Maut sind die Mautaufsichtsorgane unter anderem befugt, Kraftfahrzeuglenker durch deutlich sichtbare oder hörbare Zeichen zum Anhalten aufzufordern, sie anzuhalten, die Identität des Lenkers und des Zulassungsbesitzers festzustellen, das Kraftfahrzeug, insbesondere die Zulassungsbescheinigung, die Nachweise für die Zuordnung zu einer Tarifgruppe (insbesondere Typenschein und Fahrzeugdeklaration), die GO-Box oder ein anderes Fahrzeuggerät, den Fahrtenschreiber, den Wegstreckenmesser, das Kontrollgerät gemäß der Verordnung (EWG) Nr. 3821/85 in der jeweils gültigen Fassung und – im Falle von Fahrten mit Probefahrt- oder Überstellungskennzeichen im Sinne des Punkts 2 – Nachweise über das Eigengewicht des Kraftfahrzeuges (insbesondere eine Kopie des Typenscheins) sowie die Nachweise gemäß Punkt 5.2.4 zu überprüfen, sowie die betretenen Kraftfahrzeuglenker mündlich zur Zahlung der Ersatzmaut aufzufordern.

Grafik 24

Weiters sind die Mautaufsichtsorgane zum Zwecke der Kontrolle der ordnungsgemäßen Entrichtung der Maut sowie der Durchführung von Verkehrserhebungen befugt, Kraftfahrzeuge unter Zuhilfenahme von automatischen Verkehrsleiteinrichtungen auf die Mautkontrollplätze, derzeit A 1 Eberstalzell, A 1 Haag, A 1 Walserberg, A 2 Arnoldstein, A 2 Arnwiesen, A 2 Haimburg, A 2 Ilztal, A 6 Kittsee, A 4 Bruck/Leitha, A 4 Nickelsdorf, A 4 Gols, A 4 Zurndorf, A 5 Schrick, A 5 Drasenhofen, A 8 Kematen, A 8 Suben, A 9 Liesingau, A 9 Liezen, A 9 Schoberpaß, A 9 Straß, A 9 Trieben, A 9 Übelbach, A 9 Windischgarsten, A 10 Hoher Göll, A 10 Kellerberg, A 11 Rosegg, A 11 Karawankentunnel, A 12 Kontrollbucht Roppener Tunnel Ostportal, A 12 Kontrollbucht Zirl Ost, A 12 Anschlussstelle Wörgl-Ost, A 14 Hörbranz, A 14 Nüziders, S 4 Pöttsching, S 3 Göllersdorf, S 16 Kettenanlegeplatz Bings, S 31 Hirm Nord, S 31 Hirm Süd und S 37 Maria Saal auszuleiten.

Eine Kontrolle der ordnungsgemäßen Entrichtung der Maut sowie eine Durchführung von Verkehrserhebungen kann von den Mautaufsichtsorganen überdies auch im Bereich von Grenzübergängen und Anschlussstellen vorgenommen werden.

Wenn keine Ersatzmaut geleistet wird und wenn die Strafverfolgung oder die Strafvollstreckung offenbar unmöglich oder wesentlich erschwert erscheint, sind Mautaufsichtsorgane gemäß § 27 BStMG befugt, eine vorläufige Sicherheitsleistung einzuheben oder, so lange die festgesetzte vorläufige Sicherheitsleistung nicht geleistet wird, gemäß § 28 BStMG die Unterbrechung der Fahrt anzuordnen und ihre Fortsetzung durch geeignete Vorkehrungen (Abnahme der Fahrzeugschlüssel und der Fahrzeugpapiere, Anbringung technischer Sperren am Kraftfahrzeug, Abstellung an geeignetem Ort u. dgl.) zu verhindern.

Vorläufige Sicherheitsleistungen können in bar (Euro) oder mit einem zugelassenen Zahlungsmittel (Anhang 2) beglichen werden.

9.2 Ausweise der Mautaufsichtsorgane

Der Ausweis der Mautaufsichtsorgane, der ihre amtliche Eigenschaft bestätigt und im Dienst mitzuführen bzw. den Betroffenen auf Verlangen vorzuweisen ist, ist beidseitig bedruckt, hat Scheckkartengröße und enthält insbesondere nachfolgende Informationen: Lichtbild, Name und Dienstnummer des Mautaufsichtsorgans (siehe Grafik 25).

Grafik 25

9.3 Kontrollfahrzeuge der Mautaufsichtsorgane

Die Kontrollfahrzeuge der Mautaufsichtsorgane sind Kraftfahrzeuge des öffentlichen Sicherheitsdienstes gemäß § 20 Abs 1 Z 4 lit a 1967 KFG. Es handelt sich dabei um silbergraue Einsatzfahrzeuge, die mit Blaulicht und Folgetonhorn ausgestattet sind. Weiters sind die Kontrollfahrzeuge mit folgenden Aufschriften versehen: „ASFINAG“, „Mautaufsicht“ und „Service- und Kontrolldienst der ASFINAG“ (siehe Grafik 26).

Grafik 26

10 MAUTPRELLEREI

10.1 Strafbarkeit des Mautprellens

Die Benützung des mautpflichtigen Straßennetzes mit mautpflichtigen Kraftfahrzeugen im Sinne dieser Mautordnung Teil B, ohne die fahrleistungsabhängige Maut ordnungsgemäß zu entrichten, ist verboten. Kraftfahrzeuglenker, die gegen dieses Verbot verstoßen, begehen gemäß § 20 Abs 2 BStMG eine Verwaltungsübertretung, die von der Bezirksverwaltungsbehörde mit einer Geldstrafe von 300,00 EUR bis 3.000,00 EUR bestraft wird.

Wird der Lenker eines mautpflichtigen Kraftfahrzeugs, das nicht mit einer GO-Box oder einem anderen zugelassenen Fahrzeuggerät ausgerüstet ist, auf dem mautpflichtigen Straßennetz betreten, so ist die mautpflichtige Straße umgehend über die nächstmögliche Abfahrt zu verlassen.

Für den Fall, dass der Zulassungsbesitzer den Nachweis der erklärten CO_2-Emissionsklasse und/oder der erklärten EURO-Emissionsklasse nicht fristgerecht gemäß den Vorgaben der Mautordnung übermittelt, erlischt die vorläufige Zuordnung zur erklärten Tarifgruppe gemäß § 9 Abs 11 BStMG rückwirkend (*ex tunc*). In diesem Fall ist das Kraftfahrzeug rückwirkend jener Tarifgruppe zuzuordnen, für die der höchste Tarif festgesetzt ist. Gemäß § 20 Abs 3 BStMG begehen Zulassungsbesitzer, die den Nachweis über die Zuordnung des Kraftfahrzeuges zur erklärten CO_2-

Emissionsklasse und/oder EURO-Emissionsklasse nicht fristgerecht nachholen und dadurch die nicht ordnungsgemäße Entrichtung fahrleistungsabhängiger Maut für die Benützung von Mautstrecken verursachen, eine Verwaltungsübertretung. Diese Verwaltungsübertretung wird von der Bezirksverwaltungsbehörde mit einer Geldstrafe von 300,00 EUR bis 3.000,00 EUR bestraft.

10.2 Unterbleiben der Bestrafung

Eine Bestrafung unterbleibt, wenn eine Ersatzmaut – wie nachfolgend beschrieben – bezahlt wird. Eine gemäß § 19 BStMG ordnungsgemäß gezahlte Ersatzmaut kann nicht rückgefordert werden (§ 20 Abs 6 BStMG).

10.3 Ersatzmaut

10.3.1 Art der Begleichung

10.3.1.1 *Betretung durch Mautaufsichtsorgane*

Wird der Kraftfahrzeuglenker von Mautaufsichtsorganen betreten, ist bei Vorliegen der in Punkt 7.1 genannten Bedingungen die Maut nachzuzahlen. Bei Verweigerung der Nachzahlung bzw. bei nicht Vorliegen der in Punkt 7.1 genannten Bedingungen ist das Mautaufsichtsorgan befugt, den Kraftfahrzeuglenker mündlich zur Zahlung der Ersatzmaut aufzufordern. Die Ersatzmaut ist unverzüglich nach Aufforderung zu begleichen, entweder in bar (Euro) oder mit einem zugelassenen Zahlungsmittel (Anhang 2). Dem Kraftfahrzeuglenker wird hierüber eine Bestätigung unter Auflistung der jeweils betroffenen Mautabschnitte ausgestellt.

10.3.1.2 *Aufforderungsverfahren im Nachhinein*

Wird eine Übertretung durch Mautaufsichtsorgane dienstlich wahrgenommen oder wurde die nicht ordnungsgemäße Entrichtung der Maut durch automatische Überwachung festgestellt, ohne dass es zu einer Betretung des Kraftfahrzeuglenkers kommt, kann dem/einem der Zulassungsbesitzer eine schriftliche Aufforderung zur Zahlung der Ersatzmaut übermittelt werden. Im grenzüberschreitenden Verfahren erfolgt die Aufforderung zur Zahlung der Ersatzmaut in Form eines Informationsschreiben gemäß § 30b Abs 1 BStMG, welches als Muster im Anhang 7 der Mautordnung angeführt wird.

Die schriftliche Aufforderung enthält neben der Höhe der zu leistenden Ersatzmaut unter anderem eine Identifikationsnummer, welche als Verwendungszweck angeführt ist, und die Bankverbindung.

Die Ersatzmaut ist auf das in der Zahlungsaufforderung oder dem Informationsschreiben gemäß § 30b Abs 1 BStMG angegebene Konto unter Angabe der in der Aufforderung angegebenen Identifikationsnummer oder Rechnungsnummer zu überweisen. Der Verpflichtung zur Leistung der Ersatzmaut wird entsprochen, wenn diese binnen vier Wochen ab Ausfertigung der Aufforderung dem angegebenen Konto gutgeschrieben wird und der Überweisungsauftrag die automationsunterstützt lesbare, vollständige und richtige Identifikationsnummer, welche als Verwendungszweck angeführt ist, enthält.

Die Ersatzmaut kann nicht in Teilzahlungen bezahlt werden. Sollten Teilzahlungen einlangen, so werden diese unter Abzug einer Bearbeitungsgebühr von 15,00 EUR (inklusive 20 % Umsatzsteuer) rücküberwiesen. Dies gilt auch für verspätete Zahlungen nach Erstattung einer Anzeige an die

zuständige Bezirksverwaltungsbehörde, Zahlungen ohne Angabe der korrekten Identifikationsnummer, welche als Verwendungszweck angeführt ist, sowie Zahlungen auf ein anderes als das auf der Ausfertigung der Aufforderung oder dem Informationsschreiben gemäß § 30b Abs 1 BStMG zur Zahlung der Ersatzmaut bekannt gegebenem Konto. Bei Überzahlungen bis einschließlich 5,00 EUR erfolgt keine Rücküberweisung (sonst zur Gänze).

10.3.2 Höhe der Ersatzmaut

Die Höhe der Ersatzmaut (inklusive 20 % Umsatzsteuer) für die nicht ordnungsgemäße Entrichtung der fahrleistungsabhängigen Maut beträgt:

GRUND DER ERSATZMAUT	HÖHE DER ERSATZMAUT
Nicht fristgerechte oder nicht ordnungsgemäße Nachweiserbringung der erklärten CO_2-Emissionsklasse, EURO-Emissionsklasse oder der Antriebsart eines Kraftfahrzeuges mit reinem Elektroantrieb oder Wasserstoff-Brennstoffzellenantrieb	**EUR 240,00**
Gänzliche Nichtentrichtung der Maut	**EUR 240,00**
Nur teilweise Entrichtung der Maut **1. <u>Fall</u>** Verwendung einer falschen Kategorie (Achsanzahl) **2. <u>Fall</u>** Nichtübereinstimmung a) des am Kraftfahrzeug angebrachten Kraftfahrzeugkennzeichen mit dem auf der Fahrzeugdeklaration angeführten Kraftfahrzeugkennzeichen (tarifrelevante Kraftfahrzeugkennzeichen-bindungsverletzung) oder b) der GO-Box-Identifikationsnummer der mitgeführten GO-Box mit der auf der Fahrzeugdeklaration angeführten GO-Box-Identifikationsnummer	**EUR 120,00**

Bei Zusammentreffen mehrerer Tathandlungen, die jede für sich gesondert eine Teilentrichtung der Maut darstellen (d. h. Zusammentreffen der Teilentrichtung der Maut nach dem 1. Fall und Teilentrichtung der Maut nach dem 2. Fall), wird im tatrelevanten Zeitraum nur eine Aufforderung zur Zahlung der Ersatzmaut oder ein Informationsschreiben gemäß § 30b Abs 1 BStMG versendet.

10.3.3 Einleitung eines Verwaltungsstrafverfahrens

Wird bei Betretung und nach Aufforderung zur Zahlung einer Ersatzmaut oder nach schriftlicher Aufforderung eine Ersatzmaut nicht, nur teilweise oder nicht fristgerecht beglichen, wird ein Verwaltungsstrafverfahren eingeleitet.

11 DATENSCHUTZ UND DATENSICHERHEIT

Die ASFINAG ist gemäß § 16a BStMG berechtigt, die zur Mauteinhebung, zur Mautaufsicht und zur Verfolgung von Mautprellerei erforderlichen personenbezogenen Daten automationsunterstützt zu verarbeiten.

Zur Feststellung der ordnungsgemäßen Entrichtung der Maut und zur Verfolgung von Mautprellerei ist die ASFINAG gemäß § 19a BStMG berechtigt, technische Einrichtungen einzusetzen. Die Bilddaten und daraus gewonnene Kennzeichen- und Kontrolldaten dürfen für Zwecke der Einbringung der Maut, der Aufforderung zur Zahlung einer Ersatzmaut oder einem Informationsschreiben gemäß § 30b Abs 1 BStMG und der Verfolgung von Mautprellerei verarbeitet werden.

Nähere Erläuterungen zu den datenschutzrechtlichen Grundlagen sowie die Informationen über Betroffenenrechte sind im Internet auf https://www.asfinag.at/privacy erhältlich.

12 VERLETZUNG DER ANHALTEPFLICHT

Kraftfahrzeuglenker, die entgegen § 18 Abs 2 BStMG der Aufforderung eines Mautaufsichtsorgans zum Anhalten nicht Folge leisten, begehen gemäß § 21 BStMG eine Verwaltungsübertretung und werden mit Geldstrafe bis zu 3.000,00 EUR bestraft.

13 GERICHTSSTAND UND ANWENDBARES RECHT

Für alle zivilrechtlichen Streitigkeiten im Zusammenhang mit dieser Mautordnung bzw. der Benutzung des mautpflichtigen Straßennetzes ist für Klagen gegen die ASFINAG das für den dritten Wiener Gemeindebezirk jeweils sachlich zuständige Gericht ausschließlich zuständig. Es gilt ausschließlich österreichisches Recht unter Ausschluss der Kollisionsnormen des Internationalen Privatrechts.

14 ZUSTÄNDIGKEIT UND KUNDENSERVICE (ASFINAG Service Center)

Die ASFINAG Maut Service GmbH wurde von der ASFINAG mit dem Betrieb des Mautsystems und der Einhebung der Maut im Namen und auf Rechnung der ASFINAG betraut und steht in allen Abwicklungsfragen in Zusammenhang mit der fahrleistungsabhängigen Maut als Ansprechpartner zur Verfügung.

ASFINAG Maut Service GmbH
Alpenstraße 99
5020 Salzburg
Österreich

Telefonnummer:	0800 400 12 400 (aus Österreich und Deutschland kostenlos)
Telefonnummer:	+43 1 955 1266
Faxnummer:	+43 1 955 1277
E-Mail-Adresse/Website:	info@go-maut.at https://www.asfinag.at https://www.go-maut.at

15 TARIFGRUPPE FÜR OMNIBUSSE AB 1.1.2025

Gemäß § 9 Abs 9 Z 4 BStMG wird ab 1.1.2025 eine eigene Tarifgruppe für Omnibusse (§ 2 Z 7 KFG) gebildet, für die eine Ermäßigung bei den Tarifgruppen zur Anlastung der verkehrsbedingten CO_2-Emissionen in Höhe von 25% vorzusehen ist.

15.1 Deklaration der Eigenschaft des Fahrzeugs als Omnibus

Zulassungsbesitzer können schon vor dem 1.1.2025 neben den tarifrelevanten Merkmalen CO_2-Emissionsklasse und EURO-Emissionsklasse auch die vorläufige Zuordnung zu einer für Omnibusse gebildeten Tarifgruppe erwirken. Diese Deklaration wird ab 1.1.2025 tarifrelevant. Die Regelungen in Punkt 5.2. gelten sinngemäß.

Die Deklaration der Eigenschaft des Fahrzeugs als Omnibus kann entweder durch den Zulassungsbesitzer oder durch einen vom Zulassungsbesitzer bestimmten Dritten erfolgen. Die Regelungen unter Punkt 5.2.1.1 zur Deklaration der CO_2-Emissionsklasse durch den Zulassungsbesitzer sowie die Regelungen unter Punkt 5.2.1.2 zur Deklaration der CO_2-Emissionsklasse durch einen vom Zulassungsbesitzer bestimmten Dritten, insbesondere auch die Prüfpflicht und hieran anknüpfende Verhaltensregelungen, gelten sinngemäß auch für die Deklaration der Eigenschaft des Fahrzeugs als Omnibus.

15.2 Nachweisführung und -prüfung der Eigenschaft des Fahrzeugs als Omnibus

Wurde die Hinterlegung der Eigenschaft des Fahrzeugs als Omnibus verlangt, so ist die Rechtmäßigkeit des verlangten und hinterlegten tarifrelevanten Merkmals der ASFINAG durch geeignete Dokumente nachzuweisen. Entsprechende Nachweise können schon vor dem 1.1.2025 übermittelt werden.

Wurde die Hinterlegung der Eigenschaft des Fahrzeugs als Omnibus vor dem 1.1.2025 verlangt, so beginnt die 30-tägige Einmeldefrist für Nachweisdokumente betreffend die deklarierte Eigenschaft des Fahrzeugs als Omnibus erst mit 1.1.2025 zu laufen und sind diese bis spätestens 31.1.2025 (einlangend) an die ASFINAG zu übermitteln. Die Regelungen unter Punkt 5.2.3 gelten sinngemäß.

Werden innerhalb der Einmeldefrist keine Nachweisdokumente (siehe Punkt 5.2.4) für die Eigenschaft des Fahrzeugs als Omnibus übermittelt, so gilt Punkt 5.2.3.1.4 sinngemäß, wobei das Kraftfahrzeug frühestens ab 1.1.2025 rückwirkend der jeweils höchsten Tarifgruppe zugeordnet wird (d.h. keine Ermäßigung bei den Tarifgruppen zur Anlastung der verkehrsbedingten CO_2-Emissionen).

TEIL C: INTEROPERABILITÄT

Zum Zwecke der Mautentrichtung in Österreich haben Kunden die Möglichkeit, auch andere Fahrzeuggeräte im Sinne von § 7 BStMG zu verwenden, sofern diese Fahrzeuggeräte zugelassen wurden.

Für die Verwendung der unten angeführten zugelassenen Fahrzeuggeräte gelten grundsätzlich die Bestimmungen des Teils B der Mautordnung, sofern nicht im Folgenden Besonderheiten und/oder Abweichendes geregelt werden.

Wenn Kraftfahrzeuge mit reinem Elektroantrieb oder mit Wasserstoff-Brennstoffzellenantrieb gemäß Teil C zur Verwendung kommen, gelten die Vorgaben betreffend der CO_2-Emissionsklassen und der EURO-Emissionsklassen (insbesondere deren Nachweis) sinngemäß auch für diese Kraftfahrzeuge.

Die Kosten der verkehrsbedingten CO_2-Emissionen werden ab 1.1.2024 bei der Festsetzung der fahrleistungsabhängigen Maut im Wege ihrer Anlastung als externe Kosten berücksichtigt. Um Kunden bei der Ermittlung der CO_2-Emissionsklasse des Fahrzeuges zu unterstützen, stellt die ASFINAG einen CO_2-Emissionsklassen Rechner (abrufbar auf: https://go-maut.at/co2-rechner) zur Verfügung. Auf Basis der eingegebenen Werte wird die CO_2-Emissionsklasse ermittelt und als Ergebnis mit rein informativem Charakter angezeigt.

1 ZULASSUNG VON FAHRZEUGGERÄTEN DES SCHWEIZER LSVA-MAUTSYSTEMS

1.1 Allgemeines

Das Bundesamt für Zoll und Grenzsicherheit in Bern, Schweizerische Eidgenossenschaft, einerseits (nachfolgend auch „BAZG“) und die ASFINAG, vertreten durch die ASFINAG Maut Service GmbH, andererseits (nachfolgend auch „ASFINAG“) stellen Kunden einen Dienst zur Verfügung (nachfolgend kurz „Dienst“), der die Kunden beider Mautsysteme in die Lage versetzt, unter Verwendung des Schweizer Fahrzeuggeräts die Maut sowohl in der Schweiz / in Liechtenstein als auch in Österreich zu entrichten. Durch die Zurverfügungstellung dieses Dienstes bleibt die Mauthoheit beider Staaten unberührt.

Die Abrechnung der zu entrichtenden Mautentgelte verbleibt beim jeweiligen Mauterheber (Zwei-Vertrags-Interoperabilität).

Folgendes Schweizer Fahrzeuggerät ist zur Mautentrichtung in Österreich im Sinne von § 7 BStMG zugelassen:

- emotach

Das Fahrzeuggerät kann nur zur Entrichtung der Maut im Post-Pay-Verfahren verwendet werden (betreffend der dafür zugelassenen Zahlungsarten und -mittel; siehe Anhang 2 der Mautordnung). Eine Mautentrichtung im Pre-Pay-Verfahren ist nicht möglich.

Die gleichzeitige Verwendung mehrerer in Österreich zugelassener Fahrzeuggeräte zur elektronischen Entrichtung der Maut im selben Kraftfahrzeug kann zu Mehrfachabbuchungen der Maut führen und ist daher unzulässig. Sollte es dennoch zu einer Mehrfachabbuchung kommen, wird der zu viel bezahlte Mautbetrag auf Antrag erstattet. Für diese Erstattung wird ein pauschalierter Aufwandersatz von 50,00 EUR zuzüglich 20 % USt. je Fahrzeuggerät, für das eine Erstattung beantragt wird, verrechnet. Der zu viel bezahlte Mautbetrag wird erst erstattet, nachdem der Aufwandersatz bei der ASFINAG Maut Service GmbH eingegangen ist.

1.2 Bestimmungen zum Fahrzeuggerät

Das Fahrzeuggerät kann nur beim BAZG gemäß den für das Schweizer LSVA-Mautsystem geltenden Bedingungen bezogen bzw. zurückgegeben werden. Es ist nach den Vorgaben für das LSVA-Mautsystem einzubauen und funktionsfähig zu halten (siehe im Internet auf https://www.bazg.admin.ch). Einziger Ansprechpartner für das Fahrzeuggerät ist das BAZG. Die ASFINAG kann weder Wartungen oder Reparaturen noch einen Austausch des Fahrzeuggerätes vornehmen.

1.3 Anmeldung

1.3.1 Anmeldeverfahren

Vor der ersten Verwendung des Fahrzeuggerätes zur Mautentrichtung in Österreich muss das mautpflichtige Kraftfahrzeug angemeldet werden. Die Anmeldung erfolgt mit Formularen, die im Internet auf https://www.go-maut.at/downloads sowie über das ASFINAG Service Center erhältlich sind.

Der Anmelder wird von der ASFINAG über die Akzeptanz der Anmeldung durch die ASFINAG und das BAZG schriftlich informiert. Wird die Anmeldung akzeptiert, wird dem Zulassungsbesitzer innerhalb von weiteren zehn Tagen vom BAZG eine Chipkarte zugesandt, mit der das Fahrzeuggerät in Österreich freigeschalten werden kann. Diese Karte muss rechtzeitig vor der Nutzung in Österreich in das Fahrzeuggerät eingesetzt werden. Das Vorliegen der Benutzbarkeit für Österreich ist am Display des Fahrzeuggerätes durch den Code „1001“ oder „1101“ im Datenfeld „Gerät“ des Menüs „INFO / Fixe Daten / Vertrag“ zu erkennen.

Die ordnungsgemäße Freischaltung und Verwendung des Fahrzeuggeräts in Österreich liegt allein im Verantwortungsbereich des Kunden.

Änderungen von Kundendaten sind mit den Formularen durchzuführen, die im Internet auf https://www.go-maut.at/downloads sowie über das ASFINAG Service Center erhältlich sind.

Die ASFINAG wird in jenen Fällen von ihrem Ablehnungsrecht Gebrauch machen, in denen die ordnungsgemäße Bemautung in Österreich unter Verwendung des Schweizer Fahrzeuggerätes nicht sichergestellt werden kann (insbesondere bei Kraftfahrzeugen mit Wechselkennzeichen).

1.3.2 Deklaration tarifrelevanter Merkmale (CO_2-Emissionsklasse, EURO-Emissionsklasse) und Datenänderung

Da die tarifrelevanten Merkmale (CO_2-Emissionsklasse, EURO-Emissionsklasse) nicht auf dem Fahrzeuggerät gespeichert wird und das Fahrzeuggerät aufgrund des fixen Einbaus auch nicht an einer GO-Vertriebsstelle vorgelegt werden kann, ist ausschließlich eine Vorabübermittlung der Nachweisdokumente möglich. Dazu ist die Angabe einer gültigen E-Mail-Adresse bzw. sonstigen Kontaktadresse zwingend notwendig.

Nach Abschluss der Dokumentenprüfung (siehe Punkt 5.2.3 des Teils B der Mautordnung) wird die nachgewiesene CO_2-Emissionsklasse und/oder EURO-Emissionsklasse an dem dem Abschluss der Dokumentenprüfung folgenden Kalendertag auf allen Mautportalen hinterlegt und damit tarifrelevant. Der Anspruch auf Verrechnung des der nachgewiesenen CO_2-Emissionsklasse und/oder EURO-Emissionsklasse zugeordneten Tarifs besteht ab dem Zeitpunkt der ordnungsgemäßen Hinterlegung auf dem jeweiligen Mautportal.

Nach Abschluss der Dokumentenprüfung wird dem Kunden die gültige Fahrzeugdeklaration per E-Mail zugesandt oder alternativ postalisch übermittelt. Darüber hinaus kann die Fahrzeugdeklaration jederzeit kostenlos an einer GO-Vertriebsstelle, SelfCare-Portal oder über den Link https://www.go-maut.at/fahrzeugdeklaration/ bezogen werden.

Bei einer Datenänderung sind die für den Nachweis der CO_2-Emissionsklasse und/oder EURO-Emissionsklasse geeigneten Nachweisdokumente gemäß Punkt 5.2.4 des Teils B der Mautordnung der ASFINAG zur Prüfung mit zu übermitteln. Bereits bestehende Kunden haben der ASFINAG die relevanten Nachweisdokumente gemäß Punkt 5.2 des Teils B der Mautordnung zu übermitteln.

1.4 Datenaustausch

Mit der Anmeldung ermächtigt der Kunde das BAZG und die ASFINAG zur Speicherung und zum Austausch der für die Nutzung des Fahrzeuggeräts notwendigen Daten des Kunden und des mautpflichtigen Kraftfahrzeuges.

Folgende Daten werden zwischen der ASFINAG und dem BAZG zum Zwecke der ordnungsgemäßen Mautentrichtung in Österreich ausgetauscht:

- Geschäftspartner-Nummer
- LSVA-Stammnummer
- Kfz-Kennzeichen und Zulassungsstaat
- Personal Account-Number (PAN)
- Fahrzeuggerätenummer (OBU-ID)

1.5 Pflichten der Kraftfahrzeuglenker

1.5.1 Ordnungsgemäße Anbringung und Bedienung des Fahrzeuggerätes sowie Einstellung der Kategorie am Fahrzeuggerät

Die ordnungsgemäße Anbringung und Bedienung des Fahrzeuggerätes sowie die Einstellung der Kategorie richtet sich nach den jeweils geltenden Bedienungsvorschriften. Das Fahrzeuggerät ist daher nach diesen Vorgaben einzubauen und funktionsfähig zu halten.

Der Kraftfahrzeuglenker hat jeweils vor Antritt der Fahrt am Fahrzeuggerät zu deklarieren, ob ein Anhänger mitgeführt wird. Die Deklarierung eines Anhängers bedeutet automatisch die Bemautung gemäß den Tarifen der Kategorie 4.

1.5.2 Überprüfung der Funktionstüchtigkeit des Fahrzeuggerätes

Nach ordnungsgemäßer Anmeldung hat der Kraftfahrzeuglenker vor jedem Fahrtantritt zu prüfen, ob das Fahrzeuggerät funktionsfähig und eine Mautentrichtung in Österreich möglich ist.

Für den Fall, dass mit dem Fahrzeuggerät eine Mautentrichtung in Österreich nicht erfolgen kann, ist der Kunde verpflichtet, eine österreichische GO-Box entsprechend der Mautordnung Teil B oder ein anderes in Österreich von der ASFINAG zugelassenes Fahrzeuggerät zu verwenden. Die österreichische GO-Box kann an jeder GO-Vertriebsstelle bezogen werden. Es wird ausdrücklich darauf hingewiesen, dass der Kraftfahrzeuglenker insbesondere darauf zu achten hat, dass er beim

Umstieg auf die österreichische GO-Box auch seinen Nachentrichtungsverpflichtungen gemäß Punkt 7 des Teils B der Mautordnung nachkommt. Dies ist deshalb von Bedeutung, weil bei Missachtung dieser Verpflichtungen (Umstieg, Nachentrichtung) nämlich der Tatbestand der Mautprellerei gemäß Punkt 10 des Teils B der Mautordnung verwirklicht werden kann.

1.6 Signalisierungen des Fahrzeuggerätes

Beim Durchfahren einer Mautabbuchungsstelle wird eine Mautentrichtung durch einen „kurzen“ Ton des Fahrzeuggeräts signalisiert.

Eine nicht ordnungsgemäße Mautentrichtung wird durch einen „langen“ Ton (z. B. Fahrzeuggerät gesperrt, oder fehlerhafte Transaktion) oder durch das Unterbleiben des akustischen Signals (keine Transaktion, beispielsweise aufgrund eines technischen Fehlers) signalisiert. In diesen Fällen hat der Kraftfahrzeuglenker die Maut gemäß Punkt 7 des Teils B der Mautordnung nachzuentrichten.

Das Fahrzeuggerät muss allerdings nicht bei einer GO-Vertriebsstelle vorgelegt werden, sondern es ist die für Österreich gültige Fahrzeuggerätenummer oder das Kraftfahrzeugkennzeichen und der Zulassungsstaat bekannt zu geben. Andernfalls besteht die Möglichkeit der Verwirklichung des Tatbestandes der Mautprellerei (siehe Punkt 10 des Teils B der Mautordnung).

1.7 Abmeldung

Die Abmeldung vom Mautsystem kann jederzeit, jedoch ausschließlich schriftlich erfolgen. Die Abmeldung ist an folgende Adresse zu senden:

ASFINAG Maut Service GmbH
ASFINAG Service Center
Schnirchgasse 17
1030 Wien
Österreich

Die ASFINAG wird das Fahrzeuggerät sperren. Danach ist eine Mautentrichtung mit dem Fahrzeuggerät in Österreich nicht mehr möglich. Die Sperre des Fahrzeuggerätes wird beim Durchfahren einer Mautabbuchungsstelle in Österreich mit einem „langen“ Ton signalisiert. Innerhalb von zehn Tagen nach erfolgter Sperre wird dem Zulassungsbesitzer vom BAZG auf dem Postweg eine Chipkarte zugesandt. Der Zulassungsbesitzer ist verpflichtet, die Chipkarte sofort einzusetzen und damit die Freischaltung rückgängig zu machen, womit bei Durchfahren einer Mautabbuchungsstelle in Österreich der „lange“ Ton nicht mehr ertönt.

2 ZWEI-VERTRAGS-INTEROPERABILITÄT MIT DEUTSCHLAND („TOLL2GO“)

2.1 Allgemeines

Die Toll Collect GmbH (nachfolgend auch „Toll Collect“) einerseits und die ASFINAG, vertreten durch die ASFINAG Maut Service GmbH, andererseits (nachfolgend auch „ASFINAG“) stellen einen Dienst zur Verfügung, der die Kunden beider Mautsysteme in die Lage versetzt, unter Verwendung des deutschen Fahrzeuggeräts (nachfolgend „TC-OBU“), Maut sowohl in der Bundesrepublik Deutschland als auch in der Republik Österreich zu entrichten (nachfolgend kurz „Dienst TOLL2GO“). Durch die Zurverfügungstellung des Dienstes TOLL2GO bleibt die Mauthoheit der Bundesrepublik Deutschland sowie der Republik Österreich unberührt.

Die Abrechnung der zu entrichtenden Mautentgelte verbleibt, soweit es die deutsche Maut betrifft, bei Toll Collect bzw., soweit es die österreichische Maut betrifft, bei der ASFINAG (Zwei-Vertrags-Interoperabilität).

2.2 Voraussetzung für die Nutzung des Dienstes in Österreich

Der Antragsteller muss über eine aktive Benutzerregistrierung bei Toll Collect mit funktionsfähiger TC-OBU verfügen. Dies bedeutet, dass die TC-OBU vor bzw. spätestens bei Antragstellung bereits von einem der bestehenden Toll-Collect-Servicepartner zur Verfügung gestellt und durch diesen ordnungsgemäß im Kraftfahrzeug nach den hierfür geltenden Vorschriften von Toll Collect eingebaut wurde.

Die TC-OBU kann in Österreich ausschließlich zur Mautentrichtung mit den im Anhang 2 ausgewiesenen Zahlungsmitteln im Post-Pay-Verfahren verwendet werden. Eine Mautentrichtung unter Verwendung der TC-OBU im Pre-Pay-Verfahren ist nicht möglich.

Es hat eine gesonderte ordnungsgemäße Registrierung durch die ASFINAG zu erfolgen (siehe hierzu Punkt 2.3).

Insbesondere in folgenden Fällen kann die TC-OBU zum Zwecke der Mautentrichtung in Österreich nicht genutzt werden:

- Kraftfahrzeuge mit Kraftfahrzeugkennzeichen in kyrillischer Schrift oder sonstigen Sonderzeichen,
- Kraftfahrzeuge mit einem aktiven Schweizer Fahrzeuggerät, die für Zwecke der Mautentrichtung in Österreich eingesetzt werden,
- Kraftfahrzeuge mit Wechselkennzeichen,
- Kraftfahrzeuge, denen ein Kraftfahrzeugkennzeichen in Österreich vor dem 02.01.1990 zugewiesen wurde (Kraftfahrzeugkennzeichen mit weißer Schrift auf schwarzem Grund),
- Kraftfahrzeuge mit metallisierter Windschutzscheibe,
- in sonstigen Fällen, in denen eine ordnungsgemäße Bemautung nicht sichergestellt werden kann.

In diesen Fällen wird die ASFINAG von ihrem Ablehnungsrecht Gebrauch machen.

Die gleichzeitige Verwendung mehrerer in Österreich zugelassener Fahrzeuggeräte zur elektronischen Entrichtung der Maut im selben Kraftfahrzeug kann zu Mehrfachabbuchungen der Maut führen und ist daher unzulässig. Sollte es dennoch zu einer Mehrfachabbuchung kommen, wird der zu viel bezahlte Mautbetrag auf Antrag erstattet. Für diese Erstattung wird ein pauschalierter Aufwandersatz von 50,00 EUR zuzüglich 20 % USt. je Fahrzeuggerät, für das eine Erstattung beantragt wird, verrechnet. Der zu viel bezahlte Mautbetrag wird erst erstattet, nachdem der Aufwandersatz bei der ASFINAG Maut Service GmbH eingegangen ist.

2.3 Anmeldung

2.3.1 Erstanmeldung

Kunden, die ihr Kraftfahrzeug noch nicht zum Mautsystem Österreich angemeldet haben, haben die Möglichkeit, alternativ zur österreichischen GO-Box einen Erstvertrag unter Verwendung der TC-OBU mit der ASFINAG zu schließen. Die Ausrüstung mit einer österreichischen GO-Box ist in diesem Fall nicht erforderlich. Hierfür fällt ein nicht refundierbares Bearbeitungsentgelt für den Systemzugang

(Anmeldung zum Mautsystem) in der Höhe von 5,00 EUR (inklusive 20 % Umsatzsteuer) pro aktivierter bzw. freigeschalteter TC-OBU an.

Dies setzt voraus, dass alle im Nachfolgenden festgelegten Bedingungen erfüllt sind:

2.3.1.1 *Anmeldeverfahren*

Vor der ersten Verwendung der bereits ordnungsgemäß eingebauten TC-OBU zur Mautentrichtung in Österreich muss das mautpflichtige Kraftfahrzeug zum GO-Mautsystem für Österreich angemeldet werden.

Die Anmeldung ist auf elektronischem Weg über das SelfCare-Portal wie folgt vorzunehmen:

Eine Anmeldung hat vollelektronisch über die Internetseite https://www.go-maut.at/selfcare-portal zu erfolgen. Im Rahmen des Anmeldevorgangs sind nachfolgende Daten bekannt zu geben, die von der ASFINAG gespeichert und zum Zwecke der Mautentrichtung verwendet werden:

- Toll-Collect-Benutzernummer
- Zulassungsstaat
- Kfz-Kennzeichen
- Grundkategorie
- CO_2-Emissionsklasse
- EURO-Emissionsklasse
- Anrede
- Name
- Straße
- Hausnummer
- Postleitzahl
- Ort
- Land des Wohnorts
- E-Mail-Adresse
- Sprache
- Telefonnummer
- Faxnummer
- Kartenorganisation
- Kartennummer (und eine eventuell dazugehörige Kartenprüfnummer [KPN])
- Gültigkeitsdatum

Die Nutzung der TC-OBU setzt voraus, dass der Kunde den Bedingungen von Toll Collect zur „OBU-Einbuchung in Österreich“ zugestimmt hat. Die Zustimmung kann im SelfCare-Portal erteilt werden. Bei Nichterteilung der Zustimmung ist eine Nutzung der TC-OBU nicht möglich. In diesem Fall muss eine österreichische GO-Box zur Mautentrichtung verwendet werden.

Nach Beendigung der Dateneingabe werden von der ASFINAG nachfolgende Daten an Toll Collect zum Zwecke der Weiterführung des Anmeldevorgangs übermittelt:

- Personal Account-Number (PAN)
- Kfz-Kennzeichen und Zulassungsstaat
- Grundkategorie
- CO_2-Emissionsklasse
- EURO-Emissionsklasse

- Fahrzeuggerätenummer (OBU-ID)
- Toll-Collect-Benutzernummer

Die Toll Collect GmbH prüft auf Grundlage der von der ASFINAG übermittelten Daten, ob die Voraussetzungen für die Nutzung der TC-OBU zur Mautentrichtung in Österreich vorliegen.

Bei positivem Prüfausgang erfolgt die Aktivierung und Freischaltung durch Toll Collect. Die Aktivierung und Freischaltung stellt einen automatisierten Prozess dar, in dessen Rahmen relevante Vertragsdaten auf der TC-OBU hinterlegt werden.

Nach erfolgter Aktivierung durch Toll Collect werden der ASFINAG die Kraftfahrzeugkennzeichen jener Kraftfahrzeuge übermittelt, die von Toll Collect für den Dienst TOLL2GO freigeschalten wurden. Der Kunde wird von der ASFINAG per E-Mail sowie im SelfCare-Portal über die Berechtigung in Kenntnis gesetzt, dass er nunmehr die TC-OBU zur Mautentrichtung in Österreich verwenden darf.

Die Aktivierung und Freischaltung wird überdies am Display der TC-OBU angezeigt (siehe hiezu das Dokument „Fahrzeuggerät Bedienungsanleitung“ von Toll Collect).

Im Falle eines negativen Prüfergebnisses durch Toll Collect wird der Kunde per E-Mail und im SelfCare-Portal durch die ASFINAG informiert, dass eine Nutzung der TC-OBU zum Zwecke der Entrichtung der Mautentgelte in Österreich (derzeit) nicht möglich ist.

2.3.2 Umstieg von einer österreichischen GO-Box auf die TC-OBU

Kunden, die ihr Kraftfahrzeug bereits zum Mautsystem Österreich angemeldet haben, haben ebenso die Möglichkeit, anstelle der Verwendung der österreichischen GO-Box eine ordnungsgemäße Mautentrichtung mit der TC-OBU vorzunehmen.

In diesem Fall ist nach Aktivierung und Freischaltung der TC-OBU der Kunde zur Rückgabe der österreichischen GO-Box verpflichtet (siehe Punkt 2.3.2.2). Ein Bearbeitungsentgelt ist hierbei für die Aktivierung bzw. Freischaltung der TC-OBU nicht zu entrichten.

Dies setzt voraus, dass alle im Nachfolgenden festgelegten Bedingungen erfüllt sind:

2.3.2.1 *Anmeldeverfahren*

Vor der ersten Verwendung der bereits ordnungsgemäß eingebauten TC-OBU zur Mautentrichtung in Österreich muss das mautpflichtige Kraftfahrzeug zum Mautsystem Österreich angemeldet werden.

Eine Anmeldung hat vollelektronisch über die Internetseite https://www.go-maut.at/selfcare-portal (SelfCare-Portal) zu erfolgen. Im SelfCare-Portal werden jene Kfz-Kennzeichen aufgelistet, für die eine Verwendung der TC-OBU grundsätzlich möglich ist. Der Kunde hat nach Eingabe seiner Zugangsdaten für das SelfCare-Portal jene im SelfCare-Portal hinterlegten Kfz-Kennzeichen auszuwählen, für die die Mautentrichtung unter Verwendung der TC-OBU erfolgen soll.

Die Nutzung der TC-OBU setzt voraus, dass der Kunde den Bedingungen von Toll Collect zur „OBU-Einbuchung in Österreich“ zugestimmt hat. Die Zustimmung kann im SelfCare-Portal erteilt werden. Bei Nichterteilung der Zustimmung ist eine Nutzung der TC-OBU nicht möglich. In diesem Fall hat der Kunde eine österreichische GO-Box zur Mautentrichtung zu verwenden.

Dem Kunden werden die im System hinterlegten Daten (Kfz-Kennzeichen, Zulassungsstaat, Grundkategorie und tarifrelevante Merkmale (CO_2-Emissionsklasse, EURO-Emissionsklasse) für das vom Kunden ausgewählte Kfz-Kennzeichen angezeigt. Nach Eingabe der Daten können diese mit Ausnahme der Grundkategorie vom Kunden nicht mehr selbständig geändert werden. In Bezug auf die tarifrelevanten Merkmale wird auf Punkt 2.3.3 verwiesen.

Im Zuge des Anmeldevorgangs kann auch eine Änderung des Post-Pay-Zahlungsmittels oder der Vertragsart (nur von Pre-Pay auf Post-Pay) vorgenommen werden (siehe Punkt 2.6).

Die Toll Collect GmbH prüft auf Grundlage der von der ASFINAG übermittelten Daten, ob die Voraussetzungen für die Nutzung der TC-OBU zur Mautentrichtung in Österreich vorliegen.

Im Hinblick auf das weitere Prüf-, Anmelde- und Aktivierungsverfahren gilt Punkt 2.3.1.1) entsprechend.

2.3.2.2 *Rückgabeverpflichtung*

Nach Aktivierung und Freischaltung durch Toll Collect ist der Kunde zur Rückgabe der österreichischen GO-Box an einer beliebigen GO-Vertriebsstelle verpflichtet. Diese Retournierungsverpflichtung wird dem Kunden durch zwei Signaltöne der TC-OBU und vier Signaltöne der österreichischen GO-Box zur Kenntnis gebracht (siehe auch Punkt 2.12.3). Sollte der Kunde dieser Rückgabeverpflichtung nicht entsprechen, so behält sich die ASFINAG das Recht vor, auch das deutsche Fahrzeuggerät für die Mautentrichtung in Österreich zu sperren. Eine Entsperrung des deutschen Fahrzeuggerätes ist danach nur mehr durch die Rückgabe der GO-Box oder durch Bezahlung eines nicht rückforderbaren Kostenersatzes in Höhe von 60,00 EUR an einer GO-Vertriebsstelle möglich.

2.3.3 Deklaration tarifrelevanter Merkmale (CO_2-Emissionsklasse, EURO-Emissionsklasse)

2.3.3.1 *Allgemeines*

Wird die TC-OBU zur Mautentrichtung in Österreich verwendet, werden im Zuge der Aktivierung und Freischaltung sämtliche relevante Vertragsdaten dem auf der TC-OBU hinterlegten Kennzeichen zugeordnet.

In Bezug auf die tarifrelevanter Merkmale (CO_2-Emissionsklasse, EURO-Emissionsklasse) ist insbesondere Folgendes zu beachten:

a) Tarifrelevante Merkmale wurden noch nicht nachgewiesen (z. B. Erstanmeldung)

Es ist zu unterscheiden, ob es sich um eine nachweispflichtige CO_2-Emissionsklasse (CO_2-Emissionsklasse 2 oder besser) und/oder EURO-Emissionsklasse (EURO IV oder besser) oder um eine nicht nachweispflichtige CO_2-Emissionsklasse (CO_2-Emissionsklasse 1) und/oder EURO-Emissionsklasse (EURO 0 bis III) handelt, die dem der TC-OBU hinterlegten Kennzeichen zugeordnet sind:

Im Falle nachweispflichtiger tarifrelevanter Merkmale ist vor der Anmeldung der Nachweis der CO_2-Emissionsklasse und/oder EURO-Emissionsklasse gemäß Punkt 5.2 des Teils B der Mautordnung zu erbringen, andernfalls eine nicht nachweispflichtige CO_2-Emissionsklasse

und EURO-Emissionsklasse im Zuge des Anmeldevorgangs zugeordnet wird. Eine Vorabdeklaration an einer GO-Vertriebsstelle ist nicht möglich.

Bei nachweispflichtigen tarifrelevanten Merkmalen kann daher erst nach Abschluss der Nachweisprüfung durch die ASFINAG Toll Collect beauftragt werden, die TC-OBU für die Mautentrichtung in Österreich zu aktivieren und freizuschalten.

b) Erst die Freischaltung und Aktivierung der TC-OBU begründen den Anspruch auf Verrechnung des der jeweiligen Tarifgruppe zugeordneten Mauttarifs. Tarifrelevante Merkmale (CO_2-Emissionsklasse, EURO-Emissionsklasse) wurde bereits nachgewiesen (z. B. Umstieg von der österreichischen GO-Box auf die TC-OBU)

Im Zuge der Aktivierung und Freischaltung werden vorhandene und vom Kunden bekannt gegebene Vertragsdaten dem auf der TC-OBU hinterlegten Kennzeichen zugeordnet, so auch die für Österreich zuletzt nachgewiesenen und zugeordneten tarifrelevanten Merkmale.

Soll eine andere CO_2-Emissionsklasse und/oder EURO-Emissionsklasse hinterlegt werden, siehe im Folgenden Punkt c).

Erst die Freischaltung und Aktivierung der TC-OBU durch Toll Collect begründen den Anspruch auf Verrechnung des der jeweiligen Tarifgruppe zugeordneten Mauttarifs.

c) Änderung der tarifrelevanten Merkmale (CO_2-Emissionsklasse, EURO-Emissionsklasse)

Eine erneute Nachweisführung für tarifrelevanter Merkmale im Sinne von Punkt 5.2 der Mautordnung Teil B ist nur dann erforderlich, wenn die bereits dem auf der TC-OBU hinterlegten Kennzeichen zugeordneten tarifrelevanten Merkmale geändert werden soll.

Die Prüfung der Nachweisdokumente erfolgt durch die ASFINAG.

Solange der ASFINAG keine entsprechenden Nachweisdokumente vorgelegt werden, erfolgt die Mautentrichtung auf Grundlage der bereits zugeordneten tarifrelevanten Merkmale.

Nach Abschluss der Nachweisprüfung wird die ASFINAG eine neuerliche Aktivierung der TC-OBU durch Toll Collect veranlassen.

Erst der positive Abschluss der Nachweisprüfung sowie die neuerliche durch die Änderung bedingte Aktivierung der TC-OBU durch Toll Collect begründen den Anspruch auf Verrechnung des der jeweiligen Tarifgruppe zugeordneten Mauttarifs.

2.3.4 Fahrzeugdeklaration

Grundsätzlich erhält jeder Kunde nach erfolgter Anmeldung (d. h. Aktivierung und Freischaltung der TC-OBU durch Toll Collect) eine Fahrzeugdeklaration im Sinne von Punkt 5.2.1 des Teils B der Mautordnung.

Anstelle der GO-Box-Identifikationsnummer wird auf der Fahrzeugdeklaration die für Österreich gültige Fahrzeuggerätenummer ausgewiesen.

Sobald eine Änderung der gespeicherten Kraftfahrzeugdaten im Sinne von Punkt 2.6 vorgenommen wird, verliert die ursprüngliche Fahrzeugdeklaration mit Ausgabe der neuen Fahrzeugdeklaration ihre Gültigkeit.

Jede Fahrzeugdeklaration wird dem Kunden per E-Mail an die vom Kunden bekannt gegebene E-Mail-Adresse zur Verfügung gestellt. Darüber hinaus kann die Fahrzeugdeklaration kostenlos an einer GO-Vertriebsstelle, im SelfCare-Portal oder über den Link https://www.go-maut.at/fahrzeugdeklaration/ bezogen werden.

2.4 Ablehnungsrecht

Sowohl die ASFINAG als auch Toll Collect sind nicht verpflichtet, die Nutzung der TC-OBU für ein bestimmtes Kraftfahrzeug zuzulassen. Die ASFINAG und Toll Collect sind vielmehr berechtigt, die Nutzung im Zuge des Anmeldeverfahrens oder auch zu einem späteren Zeitpunkt abzulehnen. In diesem Fall kann die TC-OBU zur Mautentrichtung in Österreich nicht verwendet werden. Die Geltendmachung von Ansprüchen gegen die ASFINAG aufgrund der Ablehnung wird ausdrücklich ausgeschlossen.

2.5 Datenspeicherung / Datenaustausch

Mit der Anmeldung ermächtigt der Kunde Toll Collect und die ASFINAG ausdrücklich zum Austausch jener Daten, die erforderlich sind, damit mit der TC-OBU die Mautentrichtung in Österreich vorgenommen werden kann. Dem Datenaustausch unterliegen dabei folgende Daten:

- Allgemeine Kundendaten, wie die Toll-Collect-Benutzernummer.
- Technische Daten, die das Kraftfahrzeug und die TC-OBU betreffen und zwar insoweit als der Austausch zum Zwecke der Aktivierung und Freischaltung sowie Deaktivierung im Sinne von Punkt 2.3.1 und Punkt 2.3.2 erforderlich ist.
- Daten, die der Abwicklung der Mautentrichtung in Österreich dienen:
    - Sperrung und Entsperrung der TC-OBU (Sperrdaten werden nur insoweit ausgetauscht, als eine Sperre und/oder Entsperrung die Mautentrichtung in Österreich betrifft).
- Statistische Daten zum Zwecke der Qualitätsmessung und Qualitätsanalyse der TC-OBU:
    - Summe erfolgreicher Mauttransaktionen
    - Einzeldatensätze zu Nachverrechnungen (LSID, Timestamp)
    - Einzeldaten zu nicht erfolgten Abbuchungen (LSID, Timestamp)

Sollte ein Kunde, aus welchen Gründen auch immer, seine Ermächtigung zum Datenaustausch widerrufen wollen, so ist dieser Widerruf der ASFINAG und Toll Collect schriftlich unter Bekanntgabe der davon betroffenen Kraftfahrzeugkennzeichen und Personal Account-Number (kurz PAN) im Sinne von 5.6.1 der Mautordnung Teil B mitzuteilen. Nach Einlangen des Widerrufs wird die TC-OBU von der ASFINAG für die Mautentrichtung in Österreich gesperrt und der Dienst TOLL2GO für die betroffenen Kraftfahrzeugkennzeichen des Kunden durch Toll Collect deaktiviert. Die Mautentrichtung hat nach Sperre der TC-OBU in Österreich unter Verwendung der österreichischen GO-Box zu erfolgen.

Es wird ausdrücklich darauf hingewiesen, dass im Zeitraum zwischen dem Einlangen der Abmeldung bei der ASFINAG und der tatsächlichen Deaktivierung durch Toll Collect beim Durchfahren einer Mautabbuchungsstelle vier kurze Signaltöne der TC-OBU ertönen. Erst nach

erfolgter technischer Deaktivierung des Dienstes TOLL2GO durch Toll Collect ertönen keine akustischen Signaltöne mehr.

2.6 Datenänderungen

Für Datenänderungen gelten in Abweichung von Punkt 5.6.2 des Teils B der Mautordnung nachfolgende Besonderheiten:

a) Änderung von Kraftfahrzeugdaten

Änderungen sind über das SelfCare-Portal vorzunehmen bzw. in schriftlicher Form an die ASFINAG zu übermitteln.

Die Vornahme einer Datenänderung direkt an einer GO-Vertriebsstelle ist nicht möglich.

b) Änderung von Kundendaten

Diese Änderungen können nur in schriftlicher Form erfolgen.

Die Vornahme einer Datenänderung direkt an einer GO-Vertriebsstelle oder im SelfCare-Portal ist nicht möglich.

c) Änderung des Zahlungsmittels

Nur die Änderung des Zahlungsmittels kann direkt an einer GO-Vertriebsstelle vorgenommen werden. Die Änderung des Zahlungsmittels kann überdies über das SelfCare-Portal bzw. in schriftlicher Form erfolgen. Im Übrigen wird auf Anhang 2 verwiesen.

Datenänderungen in schriftlicher Form sind an nachfolgende Adresse zu richten:

ASFINAG Maut Service GmbH
ASFINAG Service Center
Schnirchgasse 17
1030 Wien
Österreich

Die ASFINAG wird Toll Collect auf Grundlage der vom Kunden bekannt gegebenen Änderungen beauftragen, die relevanten Datenänderungen auf der TC-OBU durchzuführen.

Eine Datenänderungsbekanntgabe, die nur durch Toll Collect vorgenommen wird, ist gegenüber der ASFINAG nicht verbindlich. Es wird darauf hingewiesen, dass bei Nichtbekanntgabe von relevanten Datenänderungen der Tatbestand der Mautprellerei gemäß Punkt 10 verwirklicht wird. Die ASFINAG wird sich bemühen, Datenänderungen, von denen die ASFINAG nachträglich Kenntnis erlangt, (insbesondere Änderungen des Kraftfahrzeugkennzeichens) einzupflegen. Dies hat jedoch keinen Einfluss auf bereits verwirklichte Verwaltungsübertretungen.

2.7 Verkauf und Vermietung von Kraftfahrzeugen

Auf die Vermietung von Kraftfahrzeugen findet die Regelung des Punkts 5.6.4.2 des Teils B der Mautordnung sinngemäß Anwendung.

Für den Fall, dass ein Zulassungsbesitzer sein Kraftfahrzeug, für das eine TC-OBU aktiviert und freigeschalten wurde, verkauft, ist dieser verpflichtet, die ASFINAG hierüber schriftlich zu informieren, andernfalls der Zulassungsbesitzer die alleinige Verantwortung für die Verrechnung und Entrichtung zukünftiger österreichischer Mauttransaktionen trägt. Die Bekanntgabe des

Verkaufs gilt als schriftliche Abmeldung der TC-OBU, sodass diese nicht mehr zur Mautentrichtung in Österreich verwendet werden kann (siehe hiezu Punkt 2.10 Abmeldung).

Der Käufer des Kraftfahrzeugs ist vor erstmaliger Benutzung des mautpflichtigen österreichischen Straßennetzes verpflichtet, eine neue Anmeldung zum Mautsystem vorzunehmen.

2.8 Bestimmungen zur TC-OBU

Alleiniger Ansprechpartner für die TC-OBU ist die Toll Collect GmbH:

Toll Collect GmbH
Postfach 11 03 29
10833 Berlin
Deutschland

Der Einbau, der Austausch und die Rückgabe der TC-OBU richten sich nach den jeweils geltenden Bedingungen von Toll Collect. Wird die TC-OBU zur Mautentrichtung in Österreich verwendet, so hat der Kraftfahrzeuglenker sicherzustellen, dass die Montagevorschriften und Nutzungsvorschriften von Toll Collect eingehalten werden; insbesondere ist darauf zu achten, dass der Raum oberhalb des DSRC-Moduls sowie 190 mm zur Fahrer- und 70 mm zur Beifahrerseite freigehalten wird.

Sämtliche Ansprüche die TC-OBU betreffend sind daher gegenüber Toll Collect geltend zu machen, insbesondere Ansprüche auf Erbringung von Wartungs-, Reparatur- und Austauschleistungen. Diese Leistungen werden direkt von Toll Collect bzw. einem Servicepartner von Toll Collect erbracht.

Im Falle des Diebstahls, Verlust und Sperre gilt Punkt 5.7.3 des Teils B der Mautordnung sinngemäß, wobei in diesem Fall an die ASFINAG kein Kostenersatz zu leisten ist.

Generell gilt, dass aufgrund des fixen Einbaus der TC-OBU im Kraftfahrzeug diese durch die ASFINAG oder den Kunden nicht entfernt werden kann. Wenn und soweit nach den Bestimmungen des Teils B der Mautordnung die Vorlage des Fahrzeuggerätes (insbesondere an den GO-Vertriebsstellen) erforderlich ist, ist im Falle der Verwendung der TC-OBU die für Österreich gültige Fahrzeuggerätenummer, das Kraftfahrzeugkennzeichen sowie der Zulassungsstaat bekanntzugeben.

Sowohl die ASFINAG als auch Toll Collect sind berechtigt, im Falle technischer Mängel bzw. bei festgestellten Unregelmäßigkeiten im Zusammenhang mit der Mauteinhebung die TC-OBU zu sperren. Eine Sperre wird dann durchgeführt werden, wenn die TC-OBU bestimmte technische Fehlerbilder (z. B. starke Anhäufung von Mautabbuchungslücken, unvollständige Transaktionsdaten etc.) aufweist. Im Falle einer Sperrung wird dies dem Fahrer mit vier akustischen Signaltönen angezeigt.

2.9 GO-Vertriebsstellen

Die GO-Vertriebsstellen stehen bei Verwendung der TC-OBU insbesondere für folgende Leistungen zur Verfügung:

- Entgegennahme von Nachzahlungen
- Entgegennahme von (evtl.) zu retournierenden österreichischen GO-Boxen
- Änderung des Post-Pay-Zahlungsmittels

- Ausgabe von österreichischen GO-Boxen
- Anlage von Mietverhältnissen
- Information zum Status der TC-OBU
- Ausstellung von Fahrzeugdeklarationen
- Bezahlung eines Kostenersatzes

2.10 Abmeldung der TC-OBU

Eine Abmeldung einer oder mehrerer TC-OBUs für die Mautentrichtung in Österreich kann jederzeit schriftlich erfolgen. Das Abmeldungsschreiben ist an folgende Adresse zu übermitteln:

ASFINAG Maut Service GmbH
ASFINAG Service Center
Schnirchgasse 17
1030 Wien
Österreich

Eine Abmeldung kann auch über das SelfCare-Portal vorgenommen werden.

Die TC-OBU wird nach Einlangen der schriftlichen Abmeldung bei der ASFINAG direkt von der ASFINAG für die Mautentrichtung in Österreich gesperrt. Der Kunde wird von der ASFINAG über die erfolgreiche Abmeldung per E-Mail informiert. Ab diesem Zeitpunkt kann die Mautentrichtung in Österreich nur mehr unter Verwendung einer österreichischen GO-Box erfolgen.

Die ASFINAG wird Toll Collect über die Abmeldung in Kenntnis setzen. Die notwendige Deaktivierung des Dienstes TOLL2GO auf der TC-OBU erfolgt direkt durch Toll Collect. Es wird ausdrücklich darauf hingewiesen, dass im Zeitraum zwischen dem Einlangen der Abmeldung bei der ASFINAG und der tatsächlichen Deaktivierung durch Toll Collect beim Durchfahren einer Mautabbuchungsstelle vier kurze Signaltöne der TC-OBU ertönen. Erst nach erfolgter technischer Deaktivierung des Dienstes durch Toll Collect ertönen keine akustischen Signaltöne mehr.

Es wird darauf hingewiesen, dass auch Toll Collect berechtigt ist, die TC-OBU von der Verwendung zur Mautentrichtung in Österreich auszuschließen. Der Kunde hat jedenfalls zeitgerecht sicherzustellen, dass eine Mautentrichtung in Österreich ordnungsgemäß stattfinden kann, allenfalls unter Verwendung einer österreichischen GO-Box. Auf eine Verpflichtung zur Nachentrichtung der Maut gemäß Punkt 7 des Teils B der Mautordnung wird ausdrücklich hingewiesen.

Sobald die ASFINAG von Toll Collect davon in Kenntnis gesetzt wird, dass ein Ausschluss erfolgt ist, wird die ASFINAG den Kunden im SelfCare-Portal sowie per E-Mail informieren.

Die ASFINAG ist nicht verpflichtet, die Rechtmäßigkeit des Ausschlusses durch Toll Collect zu prüfen und trägt hierfür auch keine Verantwortung.

2.11 Nachentrichtung der Maut

Im Falle einer nicht ordnungsgemäßen Mautentrichtung hat der Kunde die Maut in Entsprechung des Punkts 7 des Teils B der Mautordnung nachzuentrichten. Sowohl bei der Nachzahlung an einer GO-Vertriebsstelle, bei einem Mautaufsichtsorgan als auch im Falle der zentralen Nachzahlung ist die für Österreich gültige Fahrzeuggerätenummer, das Kraftfahrzeugkennzeichen und der Zulassungsstaat bekanntzugeben.

Punkt 7 des Teils B der Mautordnung gilt mit der Maßgabe, dass der Erhalt einer Mauttransaktionsauskunft an den GO-Vertriebsstellen nicht möglich ist, da die TC-OBU im Kraftfahrzeug fix eingebaut ist und daher an den GO-Vertriebsstellen nicht vorgelegt werden kann.

Die Details zu den zugelassenen Zahlungsmitteln werden im Anhang 2 zur Mautordnung geregelt.

2.12 Pflichten der Kraftfahrzeuglenker

2.12.1 Ordnungsgemäße Anbringung und Bedienung der TC-OBU sowie Einstellung der Kategorie auf der TC-OBU

Die ordnungsgemäße Anbringung und Bedienung der TC-OBU sowie die Einstellung der Kategorie richtet sich nach den jeweils geltenden Bedienungsvorschriften von Toll Collect. Die TC-OBU ist daher nach den Vorgaben von Toll Collect einzubauen und funktionsfähig zu halten.

Sollte ein Anhänger bzw. Sattelanhänger mitgeführt werden, muss der Kraftfahrzeuglenker die Kategorie des Kraftfahrzeuges vor der Benutzung des mautpflichtigen Straßennetzes auf der TC-OBU entsprechend der „Fahrzeuggerät Bedienungsanleitung“ von Toll Collect einstellen. Für die Deklarierung der einzustellenden Kategorie ist die tatsächliche Achsanzahl des Zugfahrzeuges samt der Achsanzahl des (Sattel-)Anhängers und zwar unabhängig von der technisch zulässigen Gesamtmasse des (Sattel-)Anhängers ausschlaggebend. Die deklarierte Achsanzahl kann am Display der TC-OBU abgelesen werden.

2.12.2 Überprüfung der Funktionstüchtigkeit der TC-OBU

Nach Aktivierung und Freischaltung hat der Kraftfahrzeuglenker vor jedem Fahrtantritt zu prüfen, ob die TC-OBU funktionsfähig ist und eine Mautentrichtung in Österreich grundsätzlich möglich ist.

In diesem Zusammenhang wird auf das Dokument „Fahrzeuggerät Bedienungsanleitung“ der Toll Collect verwiesen.

Für den Fall, dass mit der TC-OBU die Mautentrichtung in Österreich nicht erfolgen kann, ist der Kunde verpflichtet, eine österreichische GO-Box entsprechend der Mautordnung Teil B oder ein anderes in Österreich von der ASFINAG zugelassenes Fahrzeuggerät zu verwenden. Die österreichische GO-Box kann an jeder GO-Vertriebsstelle bezogen werden. Es wird ausdrücklich darauf hingewiesen, dass der Kraftfahrzeuglenker insbesondere darauf zu achten hat, dass er beim Umstieg auf die österreichische GO-Box auch seinen Nachentrichtungsverpflichtungen gemäß Punkt 2.11 nachkommt. Dies ist deshalb von Bedeutung, weil bei Missachtung dieser Verpflichtungen (Umstieg, Nachentrichtung) der Tatbestand der Mautprellerei gemäß Punkt 10 des Teils B der Mautordnung verwirklicht werden kann.

2.12.3 Signaltöne der TC-OBU

Die Kraftfahrzeuglenker haben während der Fahrt auf die akustischen Signaltöne der TC-OBU zu achten. Im Falle von Unregelmäßigkeiten ist die nächstgelegene GO-Vertriebsstelle aufzusuchen, wo eine österreichische GO-Box erhalten und einer Nachzahlungsverpflichtung im Sinne von Punkt 2.11 der Mautordnung Teil C nachgekommen werden kann.

Im Sinne des Punkts 8.2.4.3 der Mautordnung Teil B sind im Falle der Verwendung der TC-OBU nachfolgende Signaltöne zu beachten, an die unterschiedliche Verhaltenspflichten anknüpfen:

- ***EIN*** *kurzer Signalton (Beep)*

Dieses Signal bedeutet, dass die Mautentrichtung auf Basis der eingestellten Kategorie (Achsanzahl) und der dem im Fahrzeuggerät hinterlegten Kennzeichen zugeordneten tarifrelevanten Merkmale (CO_2-Emissionsklasse, EURO-Emissionsklasse) bestätigt wird.

- ***ZWEI*** *kurze Signaltöne (Beep)*

Auch bei Ertönen dieses zweimaligen Signaltons hat eine Mautentrichtung auf Basis der eingestellten Kategorie (Achsanzahl) und der dem im Fahrzeuggerät hinterlegten Kennzeichen zugeordneten tarifrelevanten Merkmale (CO_2-Emissionsklasse, EURO-Emissionsklasse)stattgefunden. ZWEI kurze Signaltöne bedeuten die Aufforderung an den Kraftfahrzeuglenker, die nächstmögliche GO-Vertriebsstelle aufzusuchen. Der Kunde wird direkt an der GO-Vertriebsstelle über die weitere (von ihm einzuhaltende) Vorgehensweise in Kenntnis gesetzt (z. B. Information, dass es notwendig ist, eine GO-Box zurückzugeben).

Es wird darauf hingewiesen, dass das Nichtbeachten dieser Aufforderung die automatische Sperre des Fahrzeuggerätes für die Mautentrichtung in Österreich zur Folge haben kann.

- ***VIER*** *kurze Signaltöne (Beep)*

VIER kurze Signaltöne bedeuten, dass die Maut nicht ordnungsgemäß entrichtet wurde (beispielsweise ertönen vier Signaltöne, wenn das Fahrzeuggerät gesperrt wurde oder eine fehlerhafte Transaktion vorliegt). In diesem Fall ist der Kunde verpflichtet, gemäß Punkt 2.11 innerhalb von 5 Stunden und 100 Kilometern eine GO-Vertriebsstelle aufzusuchen und die nicht ordnungsgemäß entrichteten Mautabschnitte nachzuentrichten.

- ***KEIN*** *Signalton (Beep)*

Kein Signalton bedeutet, dass keine Mautentrichtung stattgefunden hat (beispielsweise wenn keine Transaktion aufgrund eines technischen Fehlers stattgefunden hat). Eine Nachzahlungsverpflichtung im Sinne von Punkt 7 Teil B der Mautordnung entfällt nur dann, wenn sinngemäß die Voraussetzungen des Punkts 8.2.4.3.3 des Teils B der Mautordnung vorliegen.

- *Gleichzeitiges Mitführen der TC-OBU und des österreichischen Fahrzeuggeräts*

Für den Fall, dass sich sowohl die TC-OBU als auch die österreichische GO-Box gleichzeitig im Kraftfahrzeug befinden, besteht die Möglichkeit, dass eines dieser beiden Fahrzeuggeräte durch einen viermaligen Signalton die Nichtentrichtung der Maut anzeigt. Eine Verpflichtung zur Nachzahlung gemäß Punkt 2.11 besteht nur dann nicht, wenn durch das andere Fahrzeuggerät die Maut ordnungsgemäß entrichtet wurde, was durch einen oder zwei kurze Signaltöne angezeigt wird.

3 ZULASSUNG VON FAHRZEUGGERÄTEN, DIE IM ZUGE DES EUROPEAN ELECTRONIC TOLL SERVICE („EETS“) FÜR DIE MAUTENTRICHTUNG IN ÖSTERREICH FREIGESCHALTET SIND

3.1 European Electronic Toll Service (EETS)

In Übereinstimmung mit der Richtlinie 2019/520 vom 19. März 2019 in der jeweils geltenden Fassung sowie der dazugehörigen Durchführungsverordnung EU 2020/204 und der Delegierten Verordnung EU 2020/203 vom 28. November 2019 werden gemäß § 7 BStMG die Vorgaben für das EETS-Gebiet der Autobahnen- und Schnellstraßen-Finanzierungs-Aktiengesellschaft (in Folge „EETS Domain Statement“) in der jeweils gültigen Fassung auf der Website der ASFINAG veröffentlicht (https://www.asfinag.at/maut-vignette/go-maut/eets).

Das EETS Domain Statement stellt einen Anhang (siehe Anhang 8) zur gegenständlichen Mautordnung dar und gilt als Bestandteil des European Electronic Toll Service (EETS).

Die nachfolgenden Bestimmungen gelten für Kunden von EETS-Anbietern (in Folge „EA“), die im EETS-Gebiet der ASFINAG zugelassen sind. Das EETS-Gebiet der ASFINAG umfasst die mautpflichtigen Bundesstraßen (Autobahnen und Schnellstraßen) in Österreich.

Die ASFINAG ist im Zusammenhang mit der Erbringung des EETS der Mauterheber (Toll Charger) in Österreich.

Sofern das Fahrzeuggerät (nachfolgend auch EETS-OBU) für die Mautentrichtung in Österreich durch die ASFINAG zugelassen wurde, wird dieses durch den EA dem Kunden (nachfolgend „EETS-Nutzer“) zur Verfügung gestellt.

Die Mautentrichtung in Österreich für Kfz über 3,5 t technisch zulässiger Gesamtmasse ist für Kunden nur dann möglich, wenn die EETS-OBU für das EETS-Gebiet der ASFINAG freigeschaltet ist.

3.2 Bestimmungen zum Fahrzeuggerät (EETS-OBU)

Eine EETS-OBU kann ausschließlich bei jenen EA bezogen und zurückgegeben werden, die den EETS auch für das EETS-Gebiet der ASFINAG anbieten und deren EETS-OBU für die Mautentrichtung in Österreich zugelassen ist.

EETS-OBUs, die zur Mautentrichtung im Sinne von § 7 BStMG zugelassen sind, dürfen, sofern EETS genutzt werden soll, für die Mautentrichtung in Österreich durch den EA freigeschaltet werden.

Die zur Mautentrichtung zugelassenen EA sind in Anhang 2 angeführt.

Alleiniger Ansprechpartner für den EETS-Nutzer im Zusammenhang mit der EETS-OBU ist der jeweilige EA des EETS-Nutzers. Sämtliche Ansprüche die EETS-OBU betreffend sind daher gegenüber dem EA geltend zu machen, insbesondere auch hinsichtlich der Erbringung von Wartungs-, Reparatur- und Austauschleistungen.

Die EETS-OBU ist nach den Vorgaben des EA zu bedienen und funktionstüchtig zu halten. Bezüglich der Mitwirkungspflichten des EETS-Nutzers im EETS-Gebiet der ASFINAG wird insbesondere auf Punkt 4.5 verwiesen.

3.3 Anmeldung und Abmeldung zum EETS

Die An- bzw. Abmeldung zum EETS fällt ausschließlich in den Aufgabenbereich des jeweiligen EA und ist zwischen diesem und dem EETS-Nutzer zu regeln.

Die Nachweiserbringung und Nachweisprüfung im Zusammenhang mit den tarifrelevanten Merkmalen (CO_2-Emissionsklasse, EURO-Emissionsklasse) bei Verwendung einer EETS-OBU fällt nicht in den Zuständigkeitsbereich der ASFINAG. Eine zusätzliche Nachweiserbringung bei der ASFINAG durch den EETS-Nutzer ist nicht notwendig. Jedoch hat die ASFINAG das Recht, beim EA jene Nachweisdokumente anzufordern, aufgrund derer nachweispflichtige tarifrelevante Merkmale (CO_2-Emissionsklasse, EURO-Emissionsklasse) auf der EETS-OBU und der Nutzerliste hinterlegt wurde. Der EA ist gegenüber der ASFINAG verpflichtet, dieser Aufforderung nachzukommen. Es besteht jedoch auch bei Nutzung des EETS die Verpflichtung des EETS-Nutzers, die vom EA übergebene Fahrzeugdeklaration zu prüfen und gemeinsam mit den erforderlichen Nachweisen (gemäß Teil B, Punkt 5.2.4) im Kraftfahrzeug mitzuführen, um so eine Überprüfung der Zuordnung einer CO_2-Emissionsklasse und/oder EURO-Emissionsklasse zu einer Tarifgruppe zu ermöglichen.

3.4 Datenspeicherung / Datenaustausch

Mit der Nutzung des EETS zur Mautentrichtung in Österreich nimmt der EETS-Nutzer zur Kenntnis, dass die ASFINAG und der EA jene Daten austauschen, speichern und weiter verarbeiten, die erforderlich sind, damit mit der EETS-OBU

a) die Mautentrichtung in Österreich sichergestellt und vorgenommen werden kann bzw.

b) etwaige Verstöße gegen das Verbot, das mautpflichtige Straßennetz zu benutzen, ohne die Maut ordnungsgemäß zu entrichten (Mautprellerei im Sinne des § 20 BStMG), geahndet werden können.

Die ASFINAG und der EA sind dabei jeweils als datenschutzrechtlich selbständig Verantwortliche tätig.

3.4.1 Ordnungsgemäße Mautentrichtung mit der EETS-OBU

Damit mit der EETS-OBU die Mautentrichtung in Österreich erfolgen kann, werden durch die ASFINAG insbesondere folgende Daten gespeichert, verarbeitet und mit dem EA ausgetauscht:

- fahrzeugspezifische Daten
- Personal Account-Number (PAN)
- Fahrzeuggerätenummer (EETS-OBU-ID)
- zuständiger EA
- Daten zur Sperrung und Entsperrung der EETS-OBU durch den EA
- Daten zur Verrechnung der Maut

Mit Nutzung des EETS nimmt der EETS-Nutzer zur Kenntnis, dass die oben genannten Daten durch die ASFINAG zum Zwecke der Verrechnung der Maut sowie der Qualitätsmessung und Qualitätsanalyse gespeichert, verarbeitet und mit dem jeweiligen EA ausgetauscht werden können.

3.4.2 Nicht-ordnungsgemäße Mautentrichtung mit der EETS-OBU

Bei nicht-ordnungsgemäßer Entrichtung der Maut (siehe insbesondere auch Teil B, Punkt 10 „Mautprellerei“), können Daten, die notwendig sind, damit dem Zulassungsbesitzer eine schriftliche Aufforderung zur Zahlung der Ersatzmaut oder ein Informationsschreiben gemäß § 30b Abs 1 BStMG zugestellt oder ein Verwaltungsstrafverfahren eingeleitet werden kann, durch den EA an die ASFINAG übermittelt werden.

3.5 Mitwirkungspflichten

3.5.1 Fahrzeugdeklaration

Vor der Benutzung der österreichischen Autobahnen und Schnellstraßen besteht insbesondere die Verpflichtung des EETS-Nutzers zu überprüfen, ob

- das am Kraftfahrzeug angebrachte Kennzeichen sowie der Zulassungsstaat und
- die auf der EETS-OBU angegebene Fahrzeuggerätenummer (OBU-ID)

mit den auf der Fahrzeugdeklaration angegebenen Daten übereinstimmen.

Sollten die Daten auf der Fahrzeugdeklaration nicht übereinstimmen bzw. kein gültiger EETS-Vertrag vorliegen, ist von der Absicht, die Maut mit der EETS-OBU zu entrichten, Abstand zu nehmen, andernfalls der Tatbestand der Mautprellerei verwirklicht werden kann (siehe Punkt 10 des Teils B der Mautordnung).

In diesem Fall besteht die Möglichkeit, die Maut mit der österreichischen GO-Box entsprechend Teil B der Mautordnung zu entrichten (siehe auch Punkt 3.8).

Darüber hinaus besteht die Verpflichtung, die vom EA übergebene Fahrzeugdeklaration im Kraftfahrzeug mitzuführen und im Falle einer Kontrolle gemeinsam mit jenen Nachweisen (gemäß Teil B, Punkt 5.2.4), die eine Überprüfung der Zuordnung einer CO_2-Emissionsklasse und/oder EURO-Emissionsklasse zu einer Tarifgruppe erlauben, vorzuweisen.

Ansprechpartner für etwaige Datenänderungen (insbesondere tarifrelevanter Daten) ist der jeweilige EA (siehe auch Punkt 3.7).

3.5.2 Anbringung und Bedienung der EETS-OBU

Die EETS-OBU ist nach den Vorgaben des EAs zu bedienen und funktionstüchtig zu halten. Der Einbau der EETS-OBU hat nach den Vorgaben des EAs, jedoch jedenfalls bei Verwendung des mautpflichtigen österreichischen Straßennetzes in Übereinstimmung mit den Regelungen zur ordnungsgemäßen Anbringung der „österreichischen“ GO-Box (siehe insbesondere Punkt 8.1 des Teils B der Mautordnung) zu erfolgen. Andernfalls besteht die Möglichkeit der Verwirklichung des Tatbestandes der Mautprellerei (siehe Punkt 10 des Teils B der Mautordnung).

3.5.3 Deklarierung und Einstellung der Kategorie

Der EETS-Nutzer hat vor jedem Fahrtantritt die Kategorie zu überprüfen und einzustellen. Für die Deklarierung der einzustellenden Kategorie ist die tatsächliche Achsanzahl des Zugfahrzeuges samt der Achsanzahl des (Sattel-)Anhängers und zwar unabhängig von der technisch zulässigen Gesamtmasse des (Sattel-)Anhängers ausschlaggebend.

Bei Bussen und Wohnmobilen sind die Achsen eines mitgeführten Anhängers bei der Einstellung der Achsanzahl nicht zu berücksichtigen.

3.5.4 Überprüfung der Funktionstüchtigkeit der EETS-OBU

Der EETS-Nutzer hat vor, während und nach jeder Fahrt die Funktionstüchtigkeit der EETS-OBU zu überprüfen. Für den Fall, dass mit der EETS-OBU die Mautentrichtung in Österreich nicht erfolgen kann bzw. konnte, sollte eine österreichische GO-Box verwendet werden (siehe auch Punkt 3.8). Es wird ausdrücklich darauf hingewiesen, dass der EETS-Nutzer bei nicht ordnungsgemäßer Mautentrichtung seinen Nachentrichtungsverpflichtungen gemäß Punkt 3.6 nachzukommen hat. Bei Missachtung dieser Verpflichtung kann der Tatbestand der Mautprellerei gemäß Punkt 10 des Teils B der Mautordnung verwirklicht werden.

Für den Fall der Verwendung mehrerer EETS-OBUs für ein Kraftfahrzeug hat der EETS-Nutzer vor jeder Fahrt dafür Sorge zu tragen, dass nur ein einziges Fahrzeuggerät für die Mautentrichtung in Österreich aktiv ist. Ausdrücklich darauf hingewiesen wird, dass es bei gleichzeitiger Verwendung mehrerer in Österreich zugelassener Fahrzeuggeräte zur elektronischen Entrichtung der Maut im selben Kraftfahrzeug zu Mehrfachabbuchungen der Maut kommen kann. Daher ist die gleichzeitige Verwendung mehrerer solcher Fahrzeuggeräte unzulässig. Sollte es dennoch zu einer Mehrfachabbuchung kommen, wird der zu viel bezahlte Mautbetrag auf Antrag erstattet. Für diese Erstattung wird ein pauschalierter Aufwandersatz von 50,00 EUR zuzüglich 20 % USt. je Fahrzeuggerät, für das eine Erstattung beantragt wird, verrechnet. Der zu viel bezahlte Mautbetrag wird erst erstattet, nachdem der Aufwandersatz bei der ASFINAG Maut Service GmbH eingegangen ist.

3.5.5 Signaltöne der EETS-OBU

Der EETS-Nutzer hat während der Fahrt auf die akustischen Signaltöne der EETS-OBU zu achten. Im Falle von Unregelmäßigkeiten hat der EETS-Nutzer die nächstgelegene GO-Vertriebsstelle aufzusuchen, wo er eine österreichische GO-Box (siehe auch Punkt 4.8) erhalten und seiner Nachzahlungsverpflichtung (siehe auch Punkt 3.6) nachkommen kann.

Im Sinne des Punkts 8.2.4.3 der Mautordnung Teil B sindim Falle der Verwendung der EETS-OBU nachfolgende Signaltöne zu beachten, an die unterschiedliche Verhaltenspflichten des EETS-Nutzers anknüpfen:

- **EIN** kurzer Signalton (Beep)
  Dieses Signal bedeutet, dass die Mautentrichtung auf Basis der eingestellten Kategorie (Achsanzahl) in der EETS-OBU und in der Nutzerliste gespeicherten tarifrelevanten Merkmalen (CO_2-Emissionsklasse, EURO-Emissionsklasse) bestätigt wird.
- **ZWEI** kurze Signaltöne (Beep)
  Zwei kurze Signaltöne bedeuten, dass die Mautentrichtung auf Basis der eingestellten Kategorie (Achsanzahl) in der EETS-OBU und in der Nutzerliste gespeicherten tarifrelevanten Merkmalen (CO_2-Emissionsklasse, EURO-Emissionsklasse) bestätigt wird. Über etwaige Verhaltenspflichten des EETS-Nutzers informiert der EA.
- **VIER** kurze Signaltöne (Beep)
  VIER kurze Signaltöne bedeuten, dass die Maut nicht ordnungsgemäß entrichtet wurde. In diesem Fall ist der EETS-Nutzer verpflichtet, gemäß Punkt 3.6 eine GO-Vertriebsstelle

aufzusuchen und die nicht ordnungsgemäß entrichteten Mautabschnitte nachzuentrichten. Über etwaige Verhaltenspflichten des EETS-Nutzers informiert der EA, beispielsweise über einen notwendigen Austausch der EETS-OBU.

- **KEIN** Signalton (Beep)
  Kein Signalton bedeutet, dass keine Mautentrichtung stattgefunden hat. Eine Nachzahlungsverpflichtung im Sinne von Punkt 3.6 des Teils C der Mautordnung entfällt nur dann, wenn sinngemäß die Voraussetzungen des Punkts 8.2.4.3 des Teils B der Mautordnung vorliegen. Über etwaige Verhaltenspflichten des EETS-Nutzers informiert der EA, beispielsweise über einen notwendigen Austausch der EETS-OBU oder die ordnungsgemäße Anbringung und Bedienung der EETS-OBU.

3.6 Nachentrichtung der Maut

Im Falle einer nicht ordnungsgemäßen Mautentrichtung hat der EETS-Nutzer die Maut entsprechend Punkt 7 Mautordnung Teil B nachzuentrichten. Andernfalls besteht die Möglichkeit der Verwirklichung des Tatbestandes der Mautprellerei (siehe Punkt 10 des Teils B der Mautordnung). Folgende Besonderheiten gelten bei Verwendung des EETS:

Die EETS-OBU muss nicht bei einer GO-Vertriebsstelle vorgelegt werden, sondern es ist die Fahrzeugdeklaration zur Identifizierung vorzuweisen. Alternativ können das Kraftfahrzeugkennzeichen und der Zulassungsstaat bekannt gegeben werden.

Der Erhalt einer Mauttransaktionsauskunft an einer GO-Vertriebsstelle ist nicht möglich.

Die Nachentrichtung der Maut an einer GO-Vertriebsstelle wird ausschließlich auf Verlangen und entsprechend der Angaben des EETS-Nutzers (insbesondere befahrene und nicht ordnungsgemäß entrichtete Mautabschnitte, Anzahl der Achsen, tarifrelevante Merkmale) durchgeführt, da nur der EETS-Nutzer bestimmen kann, wann und wo keine Maut entrichtet wurde.

Die Nachzahlung erfolgt direkt an die ASFINAG (d. h. nicht unter Einbindung des EA). Die Details zu den zugelassenen Zahlungsmitteln werden im Anhang 2 zur Mautordnung geregelt.

Eine Nachzahlung im Zusammenhang mit tarifrelevanten Merkmalen ist nicht vorgesehen, da diese bereits vorab durch den zuständigen EA geprüft wurde.

Die Nachzahlung der Maut bei nicht-erfolgter Transaktion durch den EETS-Nutzer ist prinzipiell bei GO-Vertriebsstellen und Mautaufsichtsorganen in Österreich mit den dort akzeptierten Zahlungsmitteln möglich, nicht jedoch über das im Rahmen von EETS verwendete Zahlungsmittel (= EETS-Zahlungsmittel). Die Nachzahlung hat gemäß den Vorgaben in der Mautordnung zu erfolgen.

3.7 Zuständigkeiten und Services

3.7.1 EETS-Anbieter (EA)

Für Anliegen des EETS-Nutzers ist grundsätzlich der EETS-Anbieter (EA) der erste Ansprechpartner. EETS-Nutzer haben sich daher in folgenden beispielhaften Fällen stets an diesen zu wenden:

- An- und Abmeldungen zum EETS
- Personalisierung und Ausgabe der EETS-OBU
- Prüfung der tarifrelevanten Merkmalen (CO_2-Emissionsklasse, EURO-Emissionsklasse)

- Ausstellung von Fahrzeugdeklarationen
- Zahlungsverfahren, insb. Rechnungslegung und –beauskunftung
- Datenänderungen, insb. Kraftfahrzeugdaten, Daten des EETS-Nutzers, Zahlungsmittel
- Sperren- und Entsperren der EETS-OBU (z. B. bei Verlust der EETS-OBU)
- Erbringung von Wartungs-, Reparatur- und Austauschleistungen im Zusammenhang mit der EETS-OBU
- Bekanntgabe von Verkauf bzw. Vermietung von Kraftfahrzeugen, die den EETS nutzen

3.7.2 GO-Vertriebsstellen

Die GO-Vertriebsstellen stehen bei Verwendung des EETS insbesondere in folgenden Fällen zur Verfügung:

- Entgegennahme von Nachzahlungen
- Ausgabe von österreichischen GO-Boxen
- Entgegennahme von (eventuell) zu retournierenden, österreichischen GO-Boxen

3.7.3 ASFINAG Service Center

Das ASFINAG Service Center steht dem EETS-Nutzer telefonisch unter 0800 400 12 400 oder +43 1 955 1266 für die Entgegennahme zentraler Nachzahlungen im Falle der Verwendung einer falschen Kategorie (Achsanzahl) zur Verfügung und beantwortet gerne allgemeine Fragen und Anliegen im Zusammenhang mit dem österreichischen Mautsystem.

3.7.4 Besonderheiten

EETS-Nutzer können Leistungen und Funktionen im SelfCare-Portal nicht in Anspruch nehmen. Ebenso stellt die ASFINAG Maut Service GmbH dem EETS-Nutzer keine Einzelleistungsinformation und auch keine Sammelrechnung (gemäß Punkt 6 des Teils B der Mautordnung) zur Verfügung. Angebotene Serviceleistungen obliegen dem jeweiligen EA, Änderungen über die Art und den Umfang dieser Leistungen sind dem EA vorbehalten.

3.8 Verwendung der österreichischen GO-Box

Für den Fall, dass mit der EETS-OBU die Mautentrichtung in Österreich nicht (ordnungsgemäß) erfolgen kann, ist der EETS-Nutzer verpflichtet, eine österreichische GO-Box oder ein anderes im EETS-Gebiet der ASFINAG zugelassenes Fahrzeuggerät zu verwenden. Die österreichische GO-Box kann an jeder GO-Vertriebsstelle bezogen werden. Es wird ausdrücklich darauf hingewiesen, dass der EETS-Nutzer insbesondere darauf zu achten hat, dass er beim Umstieg auf die österreichische GO-Box auch seinen Nachentrichtungsverpflichtungen gemäß Punkt 3.6 des Teils C bzw. Punkt 7 des Teils B der Mautordnung nachkommt. Dies ist deshalb von Bedeutung, weil bei Missachtung dieser Verpflichtungen (Umstieg, Nachentrichtung) der Tatbestand der Mautprellerei gemäß Punkt 10 des Teils B der Mautordnung verwirklicht werden kann.

Insbesondere in folgenden Fällen ist die Maut in Österreich mit einer österreichischen GO-Box zu entrichten:

- bei technischen Gebrechen der EETS-OBU
- im Falle einer gesperrten EETS-OBU
- bei Nichtübereinstimmung der auf der Fahrzeugdeklaration angegebenen Daten mit dem am Kraftfahrzeug angebrachten Kennzeichen sowie Zulassungsstaat und der auf der EETS-OBU angegebenen OBU-ID

Ausdrücklich darauf hingewiesen wird, dass es bei gleichzeitiger Verwendung mehrerer in Österreich zugelassener Fahrzeuggeräte zur elektronischen Entrichtung der Maut im selben Kraftfahrzeug zu Mehrfachabbuchungen der Maut kommen kann. Daher ist die gleichzeitige Verwendung mehrerer solcher Fahrzeuggeräte unzulässig. Sollte es dennoch zu einer Mehrfachabbuchung kommen, wird der zu viel bezahlte Mautbetrag auf Antrag erstattet. Für diese Erstattung wird ein pauschalierter Aufwandersatz von 50,00 EUR zuzüglich 20 % USt. je Fahrzeuggerät, für das eine Erstattung beantragt wird, verrechnet. Der zu viel bezahlte Mautbetrag wird erst erstattet, nachdem der Aufwandersatz bei der ASFINAG Maut Service GmbH eingegangen ist. Werden zwei oder mehr Fahrzeuggeräte in einem Kraftfahrzeug installiert oder mitgeführt, so ist der EETS-Nutzer jedoch dafür verantwortlich, die entsprechenden Fahrzeuggeräte für das konkrete EETS-Gebiet zu nutzen oder zu aktivieren.

– Ende –

ANHANG 1

VIGNETTE

1 VIGNETTENLAYOUT

1.1 Klebevignette

1.1.1 Klebe-Jahresvignette für Kfz bis 3,5 t technisch zulässige Gesamtmasse

1.1.2 Klebe-Zweimonatsvignette für Kfz bis 3,5 t technisch zulässige Gesamtmasse

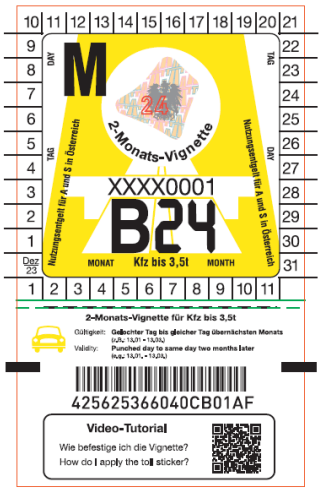

1.1.3 Klebe-Zehntagesvignette für Kfz bis 3,5 t technisch zulässige Gesamtmasse

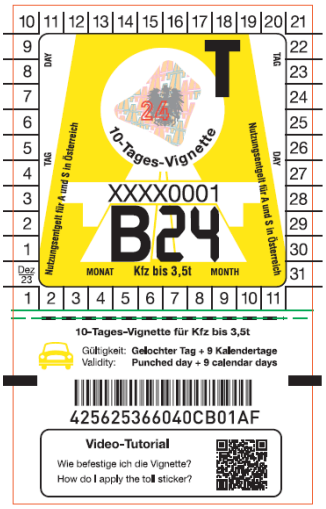

1.1.4 Ausgelöste Sicherheitsmerkmale am Beispiel einer Klebe-Jahresvignette für Kfz bis 3,5 t technisch zulässige Gesamtmasse

Durch das Ablösen einer bereits angebrachten Klebevignette werden ein oder mehrere dieser Sicherheitsmerkmale ausgelöst und die Vignette verliert ihre Gültigkeit (siehe Teil AI, Punkt 2.2.1).

1.2 Digitale Vignette für Kfz bis 3,5 t technisch zulässige Gesamtmasse

Die Digitale Vignette für Kraftfahrzeuge bis 3,5 t technisch zulässige Gesamtmasse ist als Digitale Jahresvignette, als Digitale Zweimonatsvignette, als Digitale Zehntagesvignette und als Digitale Eintagesvignette verfügbar.

2 VIGNETTENPREISE

Die Vignettenpreise werden gesetzlich oder mit Verordnung der Bundesministerin für Klimaschutz, Umwelt, Energie, Mobilität, Innovation und Technologie im Einvernehmen mit dem Bundesminister für Finanzen festgelegt. Die Vignettenpreise sind nach Art des Kraftfahrzeuges und der Dauer der Benützung unterschiedlich; sie beinhalten jeweils 20 % Umsatzsteuer (USt).

Folgende Preise wurden in § 12 Bundesstraßen-Mautgesetz (BStMG) (BGBl I Nr. 142/2023) festgelegt:

Der Preis einer **Jahresvignette** beträgt für

- einspurige Kraftfahrzeuge **38,50 EUR** und
- mehrspurige Kraftfahrzeuge, deren **technisch zulässige Gesamtmasse**nicht mehr als 3,5 Tonnen beträgt, **96,40 EUR**.

Der Preis einer **Zweimonatsvignette**, die ab dem 1. Dezember 2023 oder später zur Straßenbenützung berechtigt, beträgt für

- einspurige Kraftfahrzeuge **11,50 EUR** und
- mehrspurige Kraftfahrzeuge, deren **technisch zulässige Gesamtmasse**nicht mehr als 3,5 Tonnen beträgt, **28,90 EUR**.

Der Preis einer **Zehntagesvignette**, die ab dem 1. Dezember 2023 oder später zur Straßenbenützung berechtigt, beträgt für

- einspurige Kraftfahrzeuge **4,60 EUR** und für
- mehrspurige Kraftfahrzeuge, deren **technisch zulässige Gesamtmasse**nicht mehr als 3,5 Tonnen beträgt **11,50 EUR**.

Der Preis einer **Eintagesvignette,** die ab dem 1. Dezember 2023 oder später zur Straßenbenützung berechtigt, beträgt für

- einspurige Kraftfahrzeuge **3,40 EUR** und für
- mehrspurige Kraftfahrzeuge, deren technisch zulässige Gesamtmasse nicht mehr als 3,5 Tonnen beträgt, **8,60 EUR.**

3 BEZUGSÜBERSICHT FÜR VIGNETTEN

3.1 Verkaufsstellen für Klebevignetten

Inland	Automobilclubs: Trafiken Tankstellen ASFINAG-Mautstellen	ARBÖ, ÖAMTC
Ausland	Automobilclubs Tankstellen	

Autorisierte Verkaufsstellen sind mit dem Klebevignetten-Symbol gekennzeichnet.

3.2 Bezug der Digitale Vignetten

Der Bezug der Digitalen Vignetten ist wie folgt möglich:

- über den **ASFINAG-Mautshop** (https://shop.asfinag.at)
- über die **ASFINAG-App**
- an (frei zugänglich aufgestellten) **ASFINAG-Vertriebsautomaten**
- an ausgewählten **Vertriebsstellen**
- bei **autorisierten Online-Vertriebspartnern**
- an **ASFINAG-Mautstellen**

ANHANG 2

ZAHLUNGSARTEN UND -MITTEL

INHALTSVERZEICHNIS

1. ZEITABHÄNGIGE MAUT (MAUTORDNUNG TEIL A I) 2
1.1. Bezahlung einer Klebevignette oder Digitalen Vignette an den Mautstellen 2
1.2. Bezahlung einer Digitalen Vignette im ASFINAG-Mautshop 3
1.3. Bezahlung einer Digitalen Vignette an einem ASFINAG-Vertriebsautomaten 3
1.4. Entrichtung der Ersatzmaut bei der Mautaufsicht 4
2. STRECKENMAUT (MAUTORDNUNG TEIL A II) 5
2.1. Bezahlung der Streckenmaut an den Mautstellen 5
2.2. Bezahlung der Digitalen Streckenmaut im ASFINAG-Mautshop 6
2.3. Bezahlung der Digitalen Streckenmaut an einem ASFINAG-Vertriebsautomaten 6
2.4. Entrichtung der Ersatzmaut bei der Mautaufsicht 7
3. FAHRLEISTUNGSABHÄNGIGE MAUT (MAUTORDNUNG TEIL B und TEIL C) 8
3.1. GO-Vertriebsstellen 8
3.2. ASFINAG Service Center und SelfCare-Portal 12
3.3. Zahlungsmöglichkeiten bei der Mautaufsicht 23
3.4. Spezielle Themen für die Bezahlung der fahrleistungsabhängigen Maut 25

1. ZEITABHÄNGIGE MAUT (MAUTORDNUNG TEIL A I)

1.1. Bezahlung einer Klebevignette oder Digitalen Vignette an den Mautstellen

Die Bezahlung einer Klebevignette oder Digitalen Vignette an den ASFINAG-Mautstellen ist mit folgenden Zahlungsarten und -mitteln möglich:

Barzahlung 1)
Debit- und Kreditkarten
Wallets
Tankkarten

[1] Die Bezahlung der Klebevignette oder Digitalen Vignette mit Bargeld ist ausschließlich in Euro (EUR) möglich.

1.2. Bezahlung einer Digitalen Vignette im ASFINAG-Mautshop

Die Bezahlung einer Digitalen Vignette im ASFINAG-Mautshop ist mit folgenden Zahlungsarten und -mitteln möglich:

Banküberweisung und Lastschrift eps Überweisung [1], PAY SEPA, raisin bank debit
Debit - und Kreditkarten American Express, Diners Club International, Mastercard, VISA
Wallets amazon pay, PayPal

[1] Mit eps-Überweisung kann kein Abonnement für eine Digitale Vignette abgeschlossen werden.

1.3. Bezahlung einer Digitalen Vignette an einem ASFINAG-Vertriebsautomaten

Die Bezahlung einer Digitalen Vignette an einem ASFINAG-Vertriebsautomaten ist mit folgenden Zahlungsarten und -mitteln möglich:

Debit - und Kreditkarten American Express, Diners Club International, Mastercard, VISA
Wallets Apple Pay, G Pay

1.4. Entrichtung der Ersatzmaut bei der Mautaufsicht

Die Entrichtung der Ersatzmaut bei der Mautaufsicht ist mit folgenden Zahlungsarten und -mitteln möglich:

Barzahlung

1)

Debit - und Kreditkarten

Tankkarten

[1] Die Entrichtung der Ersatzmaut mit Bargeld ist ausschließlich in Euro (EUR) möglich.

2. STRECKENMAUT (MAUTORDNUNG TEIL A II)

2.1. Bezahlung der Streckenmaut an den Mautstellen

Die Bezahlung der Streckenmaut an den ASFINAG-Mautstellen ist mit folgenden Zahlungsarten und -mitteln möglich:

Barzahlung 1)
Debit - und Kreditkarten
Wallets
Tankkarten

[1] Die Bezahlung der Streckenmaut mit Bargeld ist ausschließlich in Euro (EUR) möglich.

2.2. Bezahlung der Digitalen Streckenmaut im ASFINAG-Mautshop

Die Bezahlung der Digitalen Streckenmaut im ASFINAG-Mautshop ist mit folgenden Zahlungsarten und -mitteln möglich:

Banküberweisung und Lastschrift eps Überweisung [1], PAY SEPA, raisin bank debit
Debit - und Kreditkarten American Express, Diners Club International, Mastercard, VISA
Wallets amazon pay, PayPal

[1] Mit eps-Überweisung kann kein Abonnement für eine Mehrfahrtenkarte oder den Service Digitale Streckenmaut FLEX abgeschlossen werden.

2.3. Bezahlung der Digitalen Streckenmaut an einem ASFINAG-Vertriebsautomaten

Die Bezahlung der Digitalen Streckenmaut an einem ASFINAG-Vertriebsautomaten ist mit folgenden Zahlungsarten und -mitteln möglich:

Debit- und Kreditkarten American Express, Diners Club International, Mastercard, VISA
Wallets Apple Pay, G Pay

2.4. Entrichtung der Ersatzmaut bei der Mautaufsicht

Die Entrichtung der Ersatzmaut bei der Mautaufsicht ist mit folgenden Zahlungsarten und -mitteln möglich:

Barzahlung

1)

Debit - und Kreditkarten

Tankkarten

[1] Die Entrichtung der Ersatzmaut mit Bargeld ist ausschließlich in Euro (EUR) möglich.

3. FAHRLEISTUNGSABHÄNGIGE MAUT (MAUTORDNUNG TEIL B UND TEIL C)

3.1. GO-Vertriebsstellen

3.1.1. GO-Box im Post-Pay-Verfahren

Mit einer **GO-Box im Post-Pay-Verfahren** können an GO-Vertriebsstellen die folgenden Geschäftsfälle durchgeführt werden:

- Bearbeitungsentgelt bezahlen (bei erstmaliger Anmeldung zum GO-Mautsystem und Abholung einer GO-Box, Punkt 3.4.1.3)
- Nachentrichtung der Maut (Punkt 3.4.4)
- Wechsel vom Pre-Pay-Verfahren auf das Post-Pay-Verfahren
- Änderung Zahlungsmittel
- Kostenersatz bei kostenpflichtigem Tausch der GO-Box bezahlen (Punkt 3.4.2)

Die Teilnahme am Post-Pay-Verfahren kommt erst durch die Überlassung der GO-Box durch die ASFINAG und durch die Zahlung des Bearbeitungsentgeltes für den Systemzugang über das vom Kunden vorgelegte Zahlungsmittel zustande.

3.1.2. GO-Box im Pre-Pay-Verfahren

Mit einer **GO-Box im Pre-Pay-Verfahren** können an GO-Vertriebsstellen die folgenden Geschäftsfälle durchgeführt werden:

- Bearbeitungsentgelt bezahlen (bei erstmaliger Anmeldung zum GO-Mautsystem und Abholung einer GO-Box, Punkt 3.4.1.3)
- Nachentrichtung der Maut (Punkt 3.4.4)
- Wechsel vom Post-Pay-Verfahren auf das Pre-Pay-Verfahren
- GO-Box aufladen
- Kostenersatz bei kostenpflichtigem Tausch der GO-Box bezahlen (Punkt 3.4.2)

3.1.3. LSVA-Fahrzeuggeräte

Mit einem **LSVA-Fahrzeuggerät** können an GO-Vertriebsstellen keine Geschäftsfälle durchgeführt werden.

3.1.4. TOLL2GO-Fahrzeuggeräte

Mit einem **TOLL2GO-Fahrzeuggerät** können an GO-Vertriebsstellen die folgenden Geschäftsfälle durchgeführt werden:

- Nachzahlung der Maut (Punkt 3.4.4)
- Änderung Zahlungsmittel
- Kostenersatz bei Nichtrückgabe einer GO-Box bezahlen

3.1.5. EETS-Fahrzeuggeräte

Mit einem **EETS-Fahrzeuggerät** können an GO-Vertriebsstellen die folgenden Geschäftsfälle durchgeführt werden:

- Nachzahlung der Maut (Punkt 3.4.4)

3.1.6. Akzeptierte Zahlungsmittel

Folgende Zahlungsmittel werden für die oben je Fahrzeuggerät beschriebenen Geschäftsfälle an den GO-Vertriebsstellen akzeptiert (mit OK gekennzeichnet):

	GO-Box im Post-Pay-Verfahren	GO-Box im Pre-Pay-Verfahren	TOLL2GO	EETS
Bargeld [1]	OK [2]	OK	OK [2]	OK [3]
Debit - und Kreditkarten				
AMERICAN EXPRESS	OK	OK	OK	OK [3]
Diners Club INTERNATIONAL	OK	OK	OK	OK [3]
	OK [4]	OK	OK [4]	OK [3]
VISA	OK [4]	OK	OK [4]	OK [3]

[1] Die Bezahlung mit Bargeld an den GO-Vertriebsstellen ist nur in Euro (EUR) möglich. Lediglich an den GO-Vertriebsstellen in Ungarn werden auch Ungarische Forint (HUF) akzeptiert.

[2] Die Bezahlung mit Bargeld ist bei einer GO-Box im Post-Pay-Verfahren und bei einem TOLL2GO-Fahrzeuggerät nur für die **Nachzahlung der Maut** und die Zahlung eines **Kostenersatzes** möglich.

[3] Bei EETS-Fahrzeuggeräten ist nur die **Nachzahlung der Maut** möglich.

[4] Bei der Änderung des Zahlungsmittels werden nur in Österreich ausgestellte Mastercard - und VISA-Kreditkarten akzeptiert (Punkt 3.4.1.1). Debitkarten werden nicht akzeptiert.

	GO-Box im Post-Pay-Verfahren	GO-Box im Pre-Pay-Verfahren	TOLL2GO	EETS
Tankkarten				
DIESEL 24	OK	OK	OK	OK
DKV	OK	OK	OK	OK
E100	OK	OK	OK	OK
Esso Card	OK	OK	OK	OK
euroShell Card	OK	OK	OK	OK
euroTOLL Opening the road	–	–	–	–
AS24 TotalEnergies / EUROTRAFIC	OK	OK	OK	OK
EW EUROWAG	OK	OK	OK	OK
faiSERVICE Il partner dell'autotrasportatore	OK	OK	OK	OK
LOG PAY Transport Services	OK	OK	OK	OK
MULTI SERVICE	OK	OK	OK	OK
OMV Card	OK	OK	OK	OK

	GO-Box im Post-Pay-Verfahren	GO-Box im Pre-Pay-Verfahren	TOLL2GO	EETS
PLOSE SISTEM SERVICE	OK	OK	OK	OK
Quehenberger logistics	–	–	–	–
RMC RMC-SERVICE.COM	OK	OK	OK	OK
ROUTEX	OK	OK	OK	OK
SVG	OK	OK	OK	OK
TRASPOSERVIZI card servizi PER VIAGGIARE SENZA BARRIERE	OK	OK	OK	OK
UTA	OK	OK	OK	OK
VERAG SPEDITION AG	–	–	–	–
VIALTIS	OK	OK	OK	OK

3.2. ASFINAG Service Center und SelfCare-Portal

Folgende Zahlungsmittel werden vom ASFINAG Service Center (telefonische Nachzahlung) und im SelfCare-Portal (https://www.go-maut.at/selfcare-portal) akzeptiert (mit OK gekennzeichnet).

3.2.1. Akzeptanz im Zusammenhang mit GO-Boxen

Über das ASFINAG Service Center und im SelfCare-Portal können die folgenden Geschäftsfälle bei der Verwendung von GO-Boxen durchgeführt werden:

- Die **Bestellung** einer **GO-Box** für das Post-Pay-Verfahren kann ausschließlich im SelfCare-Portal erfolgen.
- Eine **Änderung** des **Zahlungsmittels** ist schriftlich und telefonisch über das ASFINAG Service Center oder im SelfCare-Portal möglich.
- Eine **zentrale Nachzahlung der Maut** ist telefonisch über das ASFINAG Service Center oder im SelfCare-Portal möglich.

Im **SelfCare-Portal** kann entweder über eine vom Kunden einzugebende Kartennummer oder über das für das Post-Pay-Verfahren gespeicherte Zahlungsmittel wie folgt bezahlt werden:

	Bestellung GO-Box	**Änderung Zahlungsmittel**		**Zentrale Nachzahlung der Maut**	
	SelfCare-Portal	**SelfCare-Portal**	**schriftlich, telefonisch**	**SelfCare-Portal**	**schriftlich, telefonisch**
Direkte Verrechnung	OK	–	OK	OK [1)]	OK
Debit - und Kreditkarten					
American Express	OK	OK	OK	OK	OK
Diners Club International	OK	OK	OK	OK	OK
Mastercard	OK	OK	OK	OK	OK
VISA	OK	OK	OK	OK	OK

[1)] nur mit dem beim Post-Pay-Verfahren gespeicherten Zahlungsmittel

	Bestellung GO-Box	Änderung Zahlungsmittel		Zentrale Nachzahlung der Maut	
	SelfCare-Portal	SelfCare-Portal	schriftlich, telefonisch	SelfCare-Portal	schriftlich, telefonisch
Tankkarten					
DIESEL 24	OK	OK	OK	OK	OK
DKV	OK	OK	OK	OK	OK
E100	OK	OK	OK	OK	OK
Esso Card	OK	OK	OK	OK	OK
euroShell Card	OK	–	–	OK [1)]	OK
eurotoll Opening the road	OK	OK	OK	OK	OK
AS24 TotalEnergies / EUROTRAFIC	OK	OK	OK	OK	OK
EW EUROWAG	OK	OK	OK	OK	OK
faiSERVICE Il partner dell'autotrasportatore	OK	OK	OK	OK	OK
LOG PAY Transport Services	OK	OK	OK	OK	OK

[1)] nur mit dem beim Post-Pay-Verfahren gespeicherten Zahlungsmittel

	Bestellung GO-Box	Änderung Zahlungsmittel		Zentrale Nachzahlung der Maut	
	SelfCare-Portal	SelfCare-Portal	schriftlich, telefonisch	SelfCare-Portal	SelfCare-Portal
MULTI SERVICE	OK	OK	OK	OK	OK
OMV Card	OK	OK	OK	OK	OK
PLOSE SISTEM SERVICE	OK	OK	OK	OK [1)]	OK
Quehenberger logistics	OK	OK	OK	OK	OK
RMC RMC-SERVICE.COM	OK	OK	OK	OK	OK
ROUTEX	OK	OK	OK	OK	OK
SVG	OK	OK	OK	OK	OK
TRASPOSERVIZI card servizi PER VIAGGIARE SENZA BARRIERE	OK	OK	OK	OK	OK
UTA	OK	OK	OK	OK	OK
VERAG SPEDITION AG	OK	OK	OK	OK	OK
VIALTIS	OK	OK	OK	OK	OK

[1)] nur mit dem beim Post-Pay-Verfahren gespeicherten Zahlungsmittel

3.2.2. Akzeptanz im Zusammenhang mit Fahrzeuggeräten aus dem Schweizer LSVA-System

Bei der Verwendung von Fahrzeuggeräten aus dem Schweizer LSVA-System können über das ASFINAG Service Center und im SelfCare-Portal (https://www.go-maut.at/selfcare-portal) die folgenden Geschäftsfälle durchgeführt werden:

- Der Antrag auf **Verwendung eines Fahrzeuggeräts aus dem Schweizer LSVA-System** in Österreich wird per Brief oder eingescannt als E-Mail über das ASFINAG Service Center oder per Online-Formular im SelfCare-Portal akzeptiert.
- Eine **Änderung** des **Zahlungsmittels** ist schriftlich und telefonisch über das ASFINAG Service Center oder im SelfCare-Portal möglich.
- Eine **zentrale Nachzahlung der Maut** ist telefonisch über das ASFINAG Service Center oder im SelfCare-Portal möglich.

Die **Bezahlung im SelfCare-Portal** kann entweder über eine vom Kunden einzugebende Kartennummer oder über das für das Post-Pay-Verfahren gespeicherte Zahlungsmittel erfolgen.

	LSVA-Bestellung	**Änderung Zahlungsmittel**		**Zentrale Nachzahlung der Maut**	
	schriftlich	**SelfCare-Portal**	**schriftlich, telefonisch**	**SelfCare-Portal**	**schriftlich, telefonisch**
Direkte Verrechnung	OK	–	OK	OK [1)]	OK
Kreditkarten					
	–	OK	OK	OK	OK
	–	OK	OK	OK	OK
	–	OK	OK	OK	OK
	–	OK	OK	OK	OK

[1)] nur mit dem beim Post-Pay-Verfahren gespeicherten Zahlungsmittel

	LSVA-Bestellung	Änderung Zahlungsmittel		Zentrale Nachzahlung der Maut	
	schriftlich	SelfCare-Portal	schriftlich, telefonisch	SelfCare-Portal	schriftlich, telefonisch
Tankkarten					
DIESEL 24	OK	OK	OK	OK	OK
DKV	OK	OK	OK	OK	OK
E100	OK	OK	OK	OK	OK
Esso Card	OK	OK	OK	OK	OK
euroShell Card	OK	OK	OK	OK [1)]	OK
euroTOLL Opening the road	OK	OK	OK	OK	OK
AS24 TotalEnergies / EUROTRAFIC	OK	OK	OK	OK	OK
EW EUROWAG	OK	OK	OK	OK	OK
faiSERVICE Il partner dell'autotrasportatore	OK	OK	OK	OK	OK
LOG PAY Transport Services	OK	OK	OK	OK	OK

[1)] nur mit dem beim Post-Pay-Verfahren gespeicherten Zahlungsmittel

	LSVA-Bestellung	Änderung Zahlungsmittel		Zentrale Nachzahlung der Maut	
	schriftlich	SelfCare-Portal	schriftlich, telefonisch	SelfCare-Portal	schriftlich, telefonisch
MULTI SERVICE	OK	OK	OK	OK	OK
OMV Card	OK	OK	OK	OK	OK
PLOSE SISTEM SERVICE	OK	OK	OK	OK [1)]	OK
Quehenberger logistics	OK	OK	OK	OK	OK
ROUTEX	OK	OK	OK	OK	OK
RMC RMC-SERVICE.COM	OK	OK	OK	OK	OK
SVG	OK	OK	OK	OK	OK
TRASPOSERVIZI card servizi PER VIAGGIARE SENZA BARRIERE	OK	OK	OK	OK	OK
UTA	OK	OK	OK	OK	OK
VERAG SPEDITION AG	OK	OK	OK	OK	OK
VIALTIS	OK	OK	OK	OK	OK

[1)] nur mit dem beim Post-Pay-Verfahren gespeicherten Zahlungsmittel

3.2.3. Akzeptanz im Zusammenhang mit TOLL2GO-Fahrzeuggeräten

Bei der Verwendung von TOLL2GO-Fahrzeuggeräten können über das ASFINAG Service Center und im SelfCare-Portal (https://www.go-maut.at/selfcare-portal) die folgenden Geschäftsfälle durchgeführt werden:

- Der Antrag auf **Verwendung eines TOLL2GO -Fahrzeuggeräts** aus dem deutschen Mautsystem in Österreich wird ausschließlich per Online-Formular im SelfCare-Portal akzeptiert.
- Eine **Änderung** des **Zahlungsmittels** ist schriftlich und telefonisch über das ASFINAG Service Center oder im SelfCare-Portal möglich.
- Eine **zentrale Nachzahlung der Maut** ist telefonisch über das ASFINAG Service Center oder im SelfCare-Portal möglich.

Die **Bezahlung im SelfCare-Portal** kann entweder über eine vom Kunden einzugebende Kartennummer oder über das für das Post-Pay-Verfahren gespeicherte Zahlungsmittel erfolgen.

	TOLL2GO-Bestellung	**Änderung Zahlungsmittel**		**Zentrale Nachzahlung der Maut**	
	SelfCare-Portal	**SelfCare-Portal**	**schriftlich, telefonisch**	**SelfCare-Portal**	**schriftlich, telefonisch**
Direkte Verrechnung	OK	–	OK	OK [1)]	OK
Debit - und Kreditkarten					
	OK	OK	OK	OK	OK
	OK	OK	OK	OK	OK
	OK	OK	OK	OK	OK
	OK	OK	OK	OK	OK

[1)] nur mit dem beim Post-Pay-Verfahren gespeicherten Zahlungsmittel

	TOLL2GO-Bestellung	Änderung Zahlungsmittel		Zentrale Nachzahlung der Maut	
	SelfCare-Portal	SelfCare-Portal	schriftlich, telefonisch	SelfCare-Portal	schriftlich, telefonisch
Tankkarten					
DIESEL 24	OK	OK	OK	OK	OK
DKV	OK	OK	OK	OK	OK
E100	OK	OK	OK	OK	OK
Esso Card	OK	OK	OK	OK	OK
euroShell Card	OK	OK	OK	OK [1)]	OK
euroTOLL Opening the road	OK	OK	OK	OK	OK
AS24 TotalEnergies / EUROTRAFIC	OK	OK	OK	OK	OK
EW EUROWAG	OK	OK	OK	OK	OK
faiSERVICE Il partner dell'autotrasportatore	OK	OK	OK	OK	OK
LOG PAY Transport Services	OK	OK	OK	OK	OK

[1)] nur mit dem beim Post-Pay-Verfahren gespeicherten Zahlungsmittel

	TOLL2GO-Bestellung	Änderung Zahlungsmittel		Zentrale Nachzahlung der Maut	
	SelfCare-Portal	SelfCare-Portal	schriftlich, telefonisch	SelfCare-Portal	schriftlich, telefonisch
MULTI SERVICE	OK	OK	OK	OK	OK
OMV Card	OK	OK	OK	OK	OK
PLOSE SISTEM SERVICE	OK	OK	OK	OK [1)]	OK
Quehenberger logistics	OK	OK	OK	OK	OK
RMC RMC-SERVICE.COM	OK	OK	OK	OK	OK
ROUTEX	OK	OK	OK	OK	OK
SVG	OK	OK	OK	OK	OK
TRASPOSERVIZI card servizi PER VIAGGIARE SENZA BARRIERE	OK	OK	OK	OK	OK
UTA	OK	OK	OK	OK	OK
VERAG SPEDITION AG	OK	OK	OK	OK	OK
VIALTIS	OK	OK	OK	OK	OK

[1)] nur mit dem beim Post-Pay-Verfahren gespeicherten Zahlungsmittel

3.2.4. Akzeptanz im Zusammenhang mit dem EETS-Service

Ein **Vertragsabschluss** im Zusammenhang mit dem EETS-Service ist nur über EETS-Provider möglich, die für die Bemautung in Österreich **zugelassene Fahrzeuggeräte-Typen** anbieten.

Die **Nachzahlung der Maut** ist nur mit einem im GO-Mautsystem akzeptierten Zahlungsmittel entweder an einer GO-Vertriebsstelle (Punkt 3.1.5 und 3.1.6) oder im SelfCare-Portal (https://www.go-maut.at/selfcare-portal) möglich (Punkt 3.2.1).

Die Verrechnung über den EETS-Service ist nicht möglich.

		Vertrags-abschluss	**Nachzahlung der Maut**	
	zugelassene Fahrzeuggeräte-Typen	**beim EETS-TSP[1)]**	**an der GO-Vertriebs-stelle[2)]**	**über das SelfCare-Portal[3)]**
AS24 TotalEnergies / TotalEnergies	SSU C3077, SSU C3081	OK	–	–
Axxès YOUR GATEWAY TO EASY TOLL	OBU-5310-00A, TS3290/00A, TS3290/00B	OK	–	–
BRO-BIZZ	OBU-4021-01K, OBU-4040-10A	OK	–	–
DKV	OBU-4021-01K, SSU C3080-T4E	OK	–	–
euroTOLL Opening the road	SSU C3077	OK	–	–
EW EUROWAG	Princip U850	OK	–	–
ØRESUND PAY	OBU-4040-10A	OK	–	–
TELEPASS	TLPDM03-HE, ETOLL2ST-1HE, TLPV5-HE,	OK	–	–

		Vertrags-abschluss	Nachzahlung der Maut	
	zugelassene Fahrzeuggeräte -Typen	**beim EETS-TSP[1)]**	**an der GO-Vertriebs-stelle[2)]**	**über das SelfCare-Portal[3)]**
	ETOLLK1-TL			
TOLL 4 EUROPE	SSU C3080-T4E	OK	–	–
TOLLTICKETS	OBU-5310-00A	OK	–	–

[1)] TSP … Toll-Service-Provider
[2)] nur über im GO-Mautsystem akzeptierte Zahlungsmittel (Punkt 3.1.5 und 3.1.6)
[3)] nur über im GO-Mautsystem akzeptierte Zahlungsmittel (Punkt 3.2.1)

3.3. Zahlungsmöglichkeiten bei der Mautaufsicht

Bei der Mautaufsicht können die folgenden Geschäftsfälle durchgeführt werden:

- Die **Nachzahlung der Maut** ist innerhalb von 5 Stunden und 100 Kilometern ab der teilweisen oder vollständigen Nichtentrichtung der Maut möglich.
- Entrichtung von **Ersatzmaut**
- Hinterlegung einer **Sicherheitsleistung**, falls eine Anzeige erforderlich ist

Hierfür werden die folgenden Zahlungsmittel akzeptiert (mit OK gekennzeichnet):

	Nachzahlung der Maut	**Ersatzmaut**	**Sicherheits-leistung**
Barzahlung	OK	OK	OK
Debit - und Kreditkarten			
AMERICAN EXPRESS	OK	OK	OK
Diners Club INTERNATIONAL	OK	OK	OK
	OK	OK	OK
VISA	OK	OK	OK

	Nachzahlung der Maut	Ersatzmaut	Sicherheits-leistung
Tankkarten			
DIESEL 24	OK	OK	–
DKV	OK	OK	–
Esso Card	OK	OK	–
euroShell Card	OK	OK	–
EUROWAG	OK	OK	–
LOG PAY Transport Services	OK	OK	–
MULTI SERVICE	OK	OK	–
OMV Card	OK	OK	–
PLOSE SISTEM SERVICE	OK	OK	–
ROUTEX	OK	OK	–
UTA	OK	OK	–

[1)] Die Bezahlung einer Sicherheitsleistung mit Tankkarten ist nicht möglich.

3.4. Spezielle Themen für die Bezahlung der fahrleistungsabhängigen Maut

3.4.1. Sonderthemen bei Zahlungen im Post-Pay-Verfahren

3.4.1.1. Bezahlung mit Debit- und Kreditkarten

Im Post-Pay-Verfahren werden alle American-Express- und Diners-Club-Karten unabhängig vom Land der Ausstellung akzeptiert.

Im Post-Pay-Verfahren werden nur Mastercard- und VISA-Karten akzeptiert, deren Kartennummer wie folgt beginnt:

Mastercard	VISA
5100 54	4003 02
5266 xx	4103 64
5329 53	4103 66
5329 54	4103 67
5381 8302	4103 68
5381 8402	4166 09
5381 8702	4220 93
5433 15	4222 10
5442 71	4222 11
5449 90	4238 01
5473 18	4273 13
5448 95	4273 23
5492 52	4277 98
5521 71	4277 99
	4303 4500
	4313 37
	4378 98
	4438 77
	4484 70
	4548 18
	4548 25
	4548 28
	4568 48
	4569 50
	4600 90
	4665 55
	4904 73
	4904 74
	4985 37

Dies entspricht weitgehend den in Österreich ausgestellten Mastercard- und VISA-Karten.

Die beschränkte Akzeptanz von Mastercard- und VISA-Karten beruht auf fehlenden Zahlungsgarantien der internationalen Kartenherausgeber gegenüber der ASFINAG.

3.4.1.2. Bezahlung mit Tankkarten

Tankkartenaussteller haben gegenüber der ASFINAG eine Zahlungsgarantie abzugeben und behalten sich dementsprechend die Entscheidung vor, welche ihrer Kunden für das Post-Pay-Verfahren zugelassen werden.

Die zugelassenen Kunden (Kartennummern) werden auf eine so genannte Whitelist gesetzt. Während einige Tankkartenaussteller allen gültigen Karten eine pauschale Freigabe für das Post-Pay-Verfahren erteilen und sie automatisch auf die Whitelist setzen, geben andere Tankkartenaussteller einzelne Kunden (Kartennummern) erst nach einer individuellen Bonitätsprüfung frei. Die Anfragen sind hierbei an den jeweiligen Tankkartenaussteller zu richten.

Sind die Karten eines Tankkartenausstellers als Zahlungsmittel im Post-Pay-Verfahren zugelassen, so gilt dies in der Regel für alle gültigen, nicht gesperrten Karten.

In Ausnahmefällen haben Tankkartenaussteller mit der ASFINAG spezifische Regeln vereinbart, die eine Bezahlung trotz gültiger Karte verhindern.

Karten können dabei aus folgenden Gründen abgelehnt werden:

- Karten, die nur für die Verwendung in einem bestimmten Land herausgegeben wurden und vom Tankkartenaussteller nicht für die Bezahlung der Maut in Österreich zugelassen werden
- Karten, die bereits bei einer anderen GO-Box als Zahlungsmittel verwendet werden (Punkt 3.4.3)
- Beträge, die ein vom Tankkartenaussteller festgelegtes Betragslimit überschreiten

Die genauen Bestimmungen erfährt der Karteninhaber direkt beim Tankkartenaussteller.

3.4.1.3. Schriftliche Bestellung für Fahrzeuggeräte im Post-Pay-Verfahren

Die ASFINAG nimmt schriftliche Bestellungen für GO-Boxen im Post-Pay-Verfahren oder Anträge auf Verwendung eines Fahrzeuggeräts aus dem Schweizer LSVA-System entgegen, wobei die gewünschte Zahlungsart bzw. das gewünschte Zahlungsmittel bei der Bestellung bzw. dem Antrag zusammen mit anderen Informationen angegeben werden muss.

Die schriftliche Bestellung einer GO-Box, bei der die Zahlung über eine Tankkarte erfolgen soll, muss grundsätzlich an das Kartenunternehmen gerichtet werden, die die Bestellung dann an die ASFINAG übermittelt.

Der schriftliche Antrag auf Verwendung eines Fahrzeuggeräts aus dem Schweizer LSVA-System muss unabhängig vom verwendeten Zahlungsmittel direkt an die ASFINAG gesandt werden (Formulare abrufbar unter https://www.go-maut.at/downloads).

3.4.1.4. Sperren von GO-Boxen oder anderen zugelassenen Fahrzeuggeräten für das Post-Pay-Verfahren

Wird ein Zahlungsmittel vom Zahlungsmittelherausgeber für die weitere Abrechnung nicht mehr zugelassen, wird die GO-Box oder das zugelassene Fahrzeuggerät von der ASFINAG gesperrt.

Mit einer gesperrten GO-Box oder einem gesperrten zugelassenen Fahrzeuggerät ist die weitere Nutzung des mautpflichtigen Straßennetzes nicht mehr erlaubt und es finden keine

Mauttransaktionen bzw. -abbuchungen statt (Mautordnung Teil B, Punkt 10). Dies wird dem Kraftfahrzeuglenker akustisch signalisiert (4 kurze Signaltöne).

Der Kraftfahrzeuglenker muss bei der nächsten GO-Vertriebsstelle die Sperre seiner GO-Box oder seines zugelassenen Fahrzeuggeräts wie folgt aufheben:

- Angabe eines gültigen Zahlungsmittels
- Nachzahlung der seit der Sperre nicht entrichtete Maut (gemäß der Bedingungen des Punktes 7 der Mautordnung Teil B),

da er sonst den Tatbestand der Mautprellerei erfüllt (siehe Mautordnung Teil B, Punkt 10).

3.4.1.5. Direkte Verrechnung der GO-Maut mit der ASFINAG via GO Direkt

GO Direkt ist die direkte Abrechnung der GO-Maut über ein Post-Pay-Verfahren mit der ASFINAG. Hierbei erhalten die Kunden ihre Rechnung direkt von der ASFINAG und bezahlen die GO-Maut auch direkt an die ASFINAG.

Die ASFINAG ist seit dem 01.07.2009 berechtigt, GO-Direkt-Kunden eine jährliche Abschluss- und Behalteprämie in Höhe von 0,3 % der direkt von der ASFINAG in den letzten 12 Monaten verrechneten Mautentgelte zur Anlastung der Infrastrukturkosten zu gewähren. Dies bedeutet, dass die externen Kosten, die verkehrsbedingt durch Luftverschmutzung, Lärmbelastung und CO_2-Emissionen entstehen, nicht der Abschluss- und Behalteprämie unterliegen.

Diese Abschluss- und Behalteprämie wird einmal pro Jahr am Tag des Abschlusses des GO-Direkt-Vertrags mit der ASFINAG im Nachhinein ausgeschüttet. Diese wird nur dann gewährt, wenn am jeweiligen Stichtag das Vertragsverhältnis des GO-Direkt-Kunden weiterhin aufrecht ist und auch während des Verrechnungszeitraums durchgehend bestanden hat.

Die Abschluss- und Behalteprämie wird seitens der ASFINAG in der auf den Stichtag folgenden Abrechnung berücksichtigt, in der Rechnung ausgewiesen und vom Rechnungsbetrag in Abzug gebracht.

3.4.2. Zahlung von Kostenersatz für GO-Boxen

Ein etwaiger Kostenersatz für verlorene oder vom Kunden beschädigte GO-Boxen kann mit einem zum Pre-Pay-Verfahren zugelassenen Zahlungsmittel an einer GO-Vertriebsstelle (Punkt 3.1) erstattet werden.

Eine Ausnahme bilden nur die euroShell-Karten, mit denen der Kostenersatz nicht geleistet werden kann.

Ein etwaiger Kostenersatz für eine GO-Box mit Post-Pay-Vertrag kann darüber hinaus über das hinterlegte Zahlungsmittel abgerechnet werden, sofern dieses nicht für die Abrechnung gesperrt ist. Dadurch ist keine physische Vorlage eines akzeptierten Zahlungsmittels an einer GO-Vertriebsstelle nötig.

Für andere zugelassene Fahrzeuggeräte fällt kein Kostenersatz bei der ASFINAG an.

3.4.3. Abgerechnete Kraftfahrzeuge je Karte

Bei Zahlung mit Debit- oder Kreditkarte können unabhängig von Zahlungsverfahren (Pre-Pay- oder Post-Pay-Verfahren) mehrere Kraftfahrzeuge (GO-Boxen) über eine Karte abgerechnet werden.

Bei Zahlung mit Tankkarte gibt es unterschiedliche Regelungen. Bei einigen Tankkartenausstellern darf eine Karte nur für ein Kraftfahrzeug verwendet werden, bei anderen können mehrere Kraftfahrzeuge über dieselbe Karte abgerechnet werden.

Die genauen Bestimmungen erfährt der Karteninhaber direkt beim Tankkartenaussteller.

3.4.4. Nachentrichtung von Maut bei einer GO-Vertriebsstelle

Eine Nachentrichtung von Maut kann entweder als Nachzahlung oder Nachverrechnung der Mautabschnitte im Sinne von Punkt 7 der Mautordnung Teil B erfolgen.

Die Nachzahlung kann für alle Fahrzeuggeräte mit den für das Pre-Pay-Verfahren gültigen Zahlungsmitteln an den GO-Vertriebsstellen (Punkt 3.1) vorgenommen werden.

Eine Nachentrichtung von Maut im Sinne von Punkt 7 der Mautordnung Teil B für eine GO-Box mit Post-Pay-Verfahren oder ein anderes zugelassenes Fahrzeuggerät kann darüber hinaus über das gespeicherte Zahlungsmittel abgerechnet werden, sofern dieses nicht für die Abrechnung gesperrt ist. Dadurch ist die physische Vorlage eines akzeptierten Zahlungsmittels an einer GO-Vertriebsstelle nicht nötig.

3.4.5. Zentrale Nachzahlung der Maut über das SelfCare-Portal

Im Falle der Verwendung einer zu niedrigen Kategorie und/oder zu niedrigen Tarifgruppe steht im SelfCare-Portal unter den in Punkt 7.2 der Mautordnung Teil B genannten Voraussetzungen die Möglichkeit zur Verfügung, die zu wenig entrichtete Maut im Nachhinein zu begleichen.

3.4.6. Bezahlung über das SelfCare-Portal

Für Bezahlvorgänge über das SelfCare-Portal stehen die unter Punkt 3.2 dieses Anhangs angeführten Möglichkeiten zur Verfügung.

Die angeführten Zahlungsmöglichkeiten dienen jedoch lediglich als unverbindliche Information. Falls eine Zahlungsart bzw. ein Zahlungsmittel trotz Anführung als zugelassene Zahlungsmöglichkeit abgelehnt werden sollte, könnte dies auf einer Regelung des Kartenherausgebers, z.B. einer Betragsgrenze für diese Art der Transaktionen, beruhen. Die genauen Bestimmungen erfährt der Karteninhaber direkt beimKartenherausgeber.

ANHANG 3a: AUSNAHMEANTRAG – zeitabhängige Maut (Vignette)[1]

Bitte ausfüllen und an ausnahmeantrag@asfinag.at oder per Fax an +43 1 955 1277 senden!

ANTRAG

gem. § 5 Abs 2 BStMG iVm Punkt 1.3.3.2.2 der Mautordnung Teil A I
auf vorübergehende Ausnahme von der Mautpflicht

Ich beantrage / Wir beantragen aufgrund der Notstandssituation in der Ukraine die Erteilung der vorübergehenden Ausnahme von der Mautpflicht und führe / führen Nachfolgendes wahrheitsgetreu an:

1. GRUND UND ZEIT DER MAUTBEFREIUNG

Datum der Einzelfahrt:

Zeitraum der Fahrt: bis

Fahrtstrecke (Anschlussstellen):

Grund der Fahrt:

2. ANGABEN ZUM KRAFTFAHRZEUG

Zulassungsstaat / Kfz-Kennzeichen:

Fahrzeugart:

3. ANGABEN ZUM ZULASSUNGSBESITZER

Vor- und Zuname (Firmenwortlaut) / Adresse:

Ansprechperson:

Tel.-Nr. / Fax-Nr. / E-Mail:

4. ANGABEN ZUR HILFSORGANISATION *(optional)*

Name / Adresse:

Ansprechperson:

Tel.-Nr. / Fax-Nr. / E-Mail:

Auftraggeber des Hilfstransports
(Vor- und Zuname / Firmenwortlaut / Adresse):

Der vollständig ausgefüllte und unterfertigte Antrag ist während der mautbefreiten Fahrt mitzuführen und auf Verlangen als Nachweis der Berechtigung vorzuweisen. Entfernt sich der Kraftfahrzeuglenker von seinem Kraftfahrzeug, so hat er den ausgestellten Ausnahmeantrag so sichtbar hinter der Windschutzscheibe anzubringen, dass die Benützungsberechtigung (insbesondere Grund und Zeit der Mautbefreiung sowie Kraftfahrzeugkennzeichen) unmittelbar von außen sicht- und kontrollierbar ist.

Unterschrift des Zulassungsbesitzers	Unterschrift Hilfsorganisation / Auftraggeber

Ort, Datum

[1] Gemäß § 33 Abs 18 Z 8 BStMG gelten Kraftfahrzeuge, die zum Zeitpunkt der Benützung des mautpflichtigen Straßennetzes ein höchstes zulässiges Gesamtgewicht von nicht mehr als 3,5 t aufweisen, bereits vor dem 1.12.2023 erstmals zum Verkehr zugelassen worden sind und bei denen das höchste zulässige Gesamtgewicht vor dem 1.12.2023 mit nicht mehr als 3,5 t festgelegt worden ist, bis zum 31.1.2029 als Fahrzeuge mit einer technisch zulässigen Gesamtmasse von nicht mehr als 3,5 t und unterliegen somit der zeitabhängigen Maut.

* Soweit sich die im Formular verwendeten Bezeichnungen auf natürliche Personen beziehen, gilt die gewählte Form für alle Geschlechter.

ANHANG 3b: AUSNAHMEANTRAG
für Kraftfahrzeuge über 3,5 Tonnen technisch zulässiger Gesamtmasse[1]

Bitte ausfüllen und an ausnahmeantrag@asfinag.at oder per Fax an +43 1 955 1277 senden!

ANTRAG

gem. § 5 Abs 2 BStMG iVm Punkt 3.3.2.1 Mautordnung Teil B
auf vorübergehende Ausnahme von der Mautpflicht

Ich beantrage / Wir beantragen aufgrund der Notstandssituation in der Ukraine die Erteilung der vorübergehenden Ausnahme von der Mautpflicht und führe / führen Nachfolgendes wahrheitsgetreu an:

1. GRUND UND ZEIT DER MAUTBEFREIUNG

Datum der Einzelfahrt:

Zeitraum der Fahrt: bis

Fahrtstrecke (Anschlussstellen):

Grund der Fahrt:

2. ANGABEN ZUM KRAFTFAHRZEUG

Zulassungsstaat / Kfz-Kennzeichen:

Fahrzeugart:

GO-Box-Nummer im Post-Pay-Verfahren (falls vorhanden):

3. ANGABEN ZUM ZULASSUNGSBESITZER

Vor- und Zuname (Firmenwortlaut) / Adresse:

Ansprechperson:

Tel.-Nr. / Fax-Nr. / E-Mail:

4. ANGABEN ZUR HILFSORGANISATION *(optional)*

Name / Adresse:

Ansprechperson:

Tel.-Nr. / Fax-Nr. / E-Mail:

Auftraggeber des Hilfstransports
(Vor- und Zuname / Firmenwortlaut / Adresse):

Der vollständig ausgefüllte und unterfertigte Antrag ist während der mautbefreiten Fahrt mitzuführen und auf Verlangen als Nachweis der Berechtigung vorzuweisen. Die Befreiung von der Entrichtung der Maut setzt voraus, dass eine GO-Box durch den Nutzer für die Dauer der mautbefreiten Fahrt außer Funktion gesetzt wird (entweder durch Entfernung aus dem Kraftfahrzeug oder durch ordnungsgemäßen Verschluss in der Abschirmverpackung). Sollte eine genutzte GO-Box oder ein anderes zugelassenes Fahrzeuggerät nicht außer Funktion gesetzt werden, kommt es systembedingt zu einer Mauttransaktion bzw. -abbuchung. Die so abgebuchten Beträge können nicht automatisch rückgebucht werden.

Unterschrift des Zulassungsbesitzers	Unterschrift Hilfsorganisation / Auftraggeber

Ort, Datum

[1] Gemäß § 33 Abs 18 Z 8 BStMG gelten Kraftfahrzeuge, die zum Zeitpunkt der Benützung des mautpflichtigen Straßennetzes ein höchstes zulässiges Gesamtgewicht von nicht mehr als 3,5 t aufweisen, bereits vor dem 1.12.2023 erstmals zum Verkehr zugelassen worden sind und bei denen das höchste zulässige Gesamtgewicht vor dem 1.12.2023 mit nicht mehr als 3,5 t festgelegt worden ist, bis zum 31.1.2029 als Fahrzeuge mit einer technisch zulässigen Gesamtmasse von nicht mehr als 3,5 t und unterliegen somit der zeitabhängigen Maut.

* Soweit sich die im Formular verwendeten Bezeichnungen auf natürliche Personen beziehen, gilt die gewählte Form für alle Geschlechter.

ANHANG 3c: AUSNAHMEANTRAG – Streckenmaut[1]

Bitte ausfüllen und an ausnahmeantrag@asfinag.at oder per Fax an +43 1 955 1277 senden!

ANTRAG

gem. § 5 Abs 2 BStMG iVm Punkt 2.3.2.1 der Mautordnung Teil A II
auf vorübergehende Ausnahme von der Mautpflicht

Ich beantrage / Wir beantragen aufgrund der Notstandssituation in der Ukraine die Erteilung der vorübergehenden Ausnahme von der Mautpflicht und führe / führen Nachfolgendes wahrheitsgetreu an:

1. GRUND UND ZEIT DER MAUTBEFREIUNG

Datum der Einzelfahrt:

Zeitraum der Fahrt: bis

Fahrtstrecke: ☐ einfach ☐ hin und retour

Betreffende Mautstrecke: ☐ A 13 ☐ S 16 ☐ A 11 ☐ A 10 ☐ A 9

Grund der Fahrt:

2. ANGABEN ZUM KRAFTFAHRZEUG

Zulassungsstaat / Kfz-Kennzeichen:

Fahrzeugart:

3. ANGABEN ZUM ZULASSUNGSBESITZER

Vor- und Zuname (Firmenwortlaut) / Adresse:

Ansprechperson:

Tel.-Nr. / Fax-Nr. / E-Mail:

4. ANGABEN ZUR HILFSORGANISATION *(optional)*

Name / Adresse:

Ansprechperson:

Tel.-Nr. / Fax-Nr. / E-Mail:

Auftraggeber des Hilfstransports
(Vor- und Zuname / Firmenwortlaut / Adresse):

Der vollständig ausgefüllte und unterfertigte Antrag ist an der betreffenden Mautstelle abzugeben.
Im Falle einer Retourfahrt ist eine Kopie anzufertigen und diese ebenfalls bei der Rückfahrt an der Mautstelle abzugeben.

Unterschrift des Zulassungsbesitzers	Unterschrift Hilfsorganisation / Auftraggeber

Ort, Datum

[1] Gemäß § 33 Abs 18 Z 8 BStMG gelten Kraftfahrzeuge, die zum Zeitpunkt der Benützung des mautpflichtigen Straßennetzes ein höchstes zulässiges Gesamtgewicht von nicht mehr als 3,5 t aufweisen, bereits vor dem 1.12.2023 erstmals zum Verkehr zugelassen worden sind und bei denen das höchste zulässige Gesamtgewicht vor dem 1.12.2023 mit nicht mehr als 3,5 t festgelegt worden ist, bis zum 31.1.2029 als Fahrzeuge mit einer technisch zulässigen Gesamtmasse von nicht mehr als 3,5 t und unterliegen somit den Bestimmungen zur Streckenmaut.

* Soweit sich die im Formular verwendeten Bezeichnungen auf natürliche Personen beziehen, gilt die gewählte Form für alle Geschlechter.

ANHANG 3d: ANTRAG A 13 MEHRFAHRTEN-KARTE FÜR ANRAINER

Bitte geben Sie den ausgefüllten Antrag an der Mautstelle Schönberg ab.

Antragsteller

Vorname, Nachname:

Hauptwohnsitz:

Daten der Zulassungsbescheinigung

Das Fahrzeug (Pkw oder einspuriges Kfz) muss auf den Antragsteller zugelassen sein!

Kfz-Kennzeichen:

A 13 Mehrfahrten-Karte für Anrainer

☐ für Pkw ○ für Motorrad

Bezugsberechtigte Personen

Die A 13 Mehrfahrten-Karte für Anrainer wird an Personen mit Hauptwohnsitz in den folgenden Gemeinden vergünstigt abgegeben:

Ellbögen, Gries am Brenner, Gschnitz, Matrei am Brenner, Mühlbachl, Navis, Obernberg am Brenner, Patsch, Pfons, Schmirn, Steinach am Brenner, Trins, Vals im Wipptal, Schönberg, Mieders, Fulpmes, Telfes, Neustift im Stubaital

Erklärung

Ich bestätige mit meiner Unterschrift, dass das oben angeführte Kraftfahrzeug (Pkw oder einspuriges Kfz) ausschließlich für private (nicht für gewerbliche) Zwecke verwendet wird.

Ich nehme zur Kenntnis, dass falsche Angaben oder die missbräuchliche Verwendung der A 13 Mehrfahrten-Karte für Anrainer ihren sofortigen Entzug zur Folge hat und für die Benutzung des Streckenmaut-Abschnitts nachträglich ein Einzelfahrt-Ticket zu bezahlen ist.

Die ASFINAG behält sich vor, die aus einer ungerechtfertigten Verwendung der A 13 Mehrfahrten-Karte für Anrainer resultierenden Ansprüche geltend zu machen.

Ort, Datum

Unterschrift des Antragstellers

Erforderliche Unterlagen

- Kopie der Zulassungsbescheinigung
- Kopie einer Bestätigung des Hauptwohnsitzes (z. B. Meldebestätigung), wenn die oben angeführte Gemeinde nicht in der Zulassungsbescheinigung eingetragen ist

Interne Bearbeitungsvermerke

Geprüft von (Dienstaufsicht): *Datum:*

Kontrolliert von (Sachbearbeitung): *Datum:*

* Soweit sich die im Formular verwendeten Bezeichnungen auf natürliche Personen beziehen, gilt die gewählte Form für alle Geschlechter.

ANHANG 3e: ANTRAG MEHRFAHRTEN-KARTE FÜR PENDLER

Bitte geben Sie den ausgefüllten Antrag an einer der genannten Mautstellen ab.

Streckenmaut-Abschnitt

- ◯ Bosrucktunnel | Mautstelle Bosruck, 8940 Liezen, Reithtal 38
- ◯ Gleinalmtunnel | Mautstelle Gleinalm, 8770 St. Michael, Vorderlainsach 34
- ◯ Brenner Autobahn | Mautstelle Schönberg, 6141 Schönberg, Brenner Autobahn 4
- ◯ Arlberg-Straßentunnel | Mautstelle St. Jakob, 6580 St. Jakob am Arlberg
- ◯ Tauern- u. Katschbergtunnel | Mautstelle St. Michael/Lungau, 5582 St. Michael/Höf 55

Ihre Daten

Angaben zum Antragsteller:

Vor- und Nachname: _____

Hauptwohnsitz: _____

Kürzeste Fahrstrecke zwischen Dienstort und Wohnsitz (in km): _____

Angaben zum Dienstgeber und Dienstort:

Dienstgeber: _____

Ständiger Dienstort: _____

Daten der Zulassungsbescheinigung

Das Kraftfahrzeug (Pkw oder einspuriges Kfz) muss auf den Antragsteller zugelassen sein!

Kfz-Kennzeichen: _____

Ausgestellt auf: _____

Ausstellende Behörde: _____

Erklärung

Ich erkläre hiermit, dass ich die Voraussetzungen laut Mautordnung erfülle:

- Ich bin Arbeitnehmer.
- Ich weise Wohnsitz und Dienstort durch geeignete Bestätigungen glaubhaft und überprüfbar nach. Die Benutzung der mautpflichtigen Strecke ist entweder unabdingbar oder die kürzeste Strecke zwischen Hauptwohnsitz und Dienstort.
- Das Kraftfahrzeug (Pkw oder einspuriges Kfz) ist auf mich zugelassen.

Ich nehme zur Kenntnis, dass die missbräuchliche Verwendung der Mehrfahrten-Karte für Pendler (insbesondere der Gebrauch durch andere Personen als den Antragsteller) oder die Angabe von falschen Informationen gegenüber der ASFINAG den sofortigen Entzug der Mehrfahrten-Karte sowie allfällige Schadenersatzansprüche gegen den Antragsteller nach sich zieht.

Ort, Datum

Unterschrift des Antragstellers

Bitte beachten Sie die Folgeseite!

* Soweit sich die im Formular verwendeten Bezeichnungen auf natürliche Personen beziehen, gilt die gewählte Form für alle Geschlechter.

Bestätigung des Dienstgebers

Wir bestätigen **rechtsverbindlich,** dass

(Vorname, Nachnname) _____

bei uns

☐ in einem unbefristeten lohnsteuerpflichtigen Dienstverhältnis steht.

☐ in einem befristeten lohnsteuerpflichtigen Dienstverhältnis steht:

Befristung von _____ bis _____

Für Fahrten zwischen dem Hauptwohnsitz und dem Dienstort über die mautpflichtige Strecke wird das auf den Antragsteller zugelassene Kraftfahrzeug (Pkw oder einspuriges Kfz) benutzt.

Ständiger Dienstort

_____

Bei den vorgesehenen Fahrten über die mautpflichtige Strecke handelt es sich ausschließlich um Fahrten zwischen dem Hauptwohnsitz und dem ständigen Dienstort und keinesfalls um Fahrten zu dienstlichen Verrichtungen im Auftrag des Dienstgebers (z. B. vergütete Dienstfahrten u. Ä.).

Wir nehmen zur Kenntnis, dass die Angabe von falschen Informationen gegenüber der ASFINAG den sofortigen Entzug der Mehrfahrten-Karte für Pendler sowie allfällige Schadenersatzansprüche nach sich zieht.

Ort, Datum	Stempel und Unterschrift des Dienstgebers

Diese Bestätigung muss innerhalb der letzten 30 Tage vor dem Tag der Antragstellung ausgestellt sein!

* Soweit sich die im Formular verwendeten Bezeichnungen auf natürliche Personen beziehen, gilt die gewählte Form für alle Geschlechter.

ANHANG 3f: ANTRAG MEHRFAHRTEN-KARTE FÜR PRÄSENZ- UND ZIVILDIENER

Bitte geben Sie den ausgefüllten Antrag an einer der genannten Mautstellen ab.

Streckenmaut-Abschnitt

- ◯ Bosrucktunnel | Mautstelle Bosruck, 8940 Liezen, Reithtal 38
- ◯ Gleinalmtunnel | Mautstelle Gleinalm, 8770 St. Michael, Vorderlainsach 34
- ◯ Brenner Autobahn | Mautstelle Schönberg, 6141 Schönberg, Brenner Autobahn 4
- ◯ Arlberg-Straßentunnel | Mautstelle St. Jakob, 6580 St. Jakob am Arlberg
- ◯ Tauern- u. Katschbergtunnel | Mautstelle St. Michael/Lungau, 5582 St. Michael/Höf 55

Ihre Daten

Angaben zum Antragsteller:

Vor- und Nachname:

Hauptwohnsitz:

Kürzeste Fahrstrecke zwischen Kaserne/Dienstort und Hauptwohnsitz (in km):

Angaben zum Dienstgeber und Dienstort:

Kaserne (Name/Plz/Ort) und Dienstort (Plz/Ort):

Daten der Zulassungsbescheinigung

Das Kraftfahrzeug (Pkw oder einspuriges Kfz) muss auf den Antragsteller zugelassen sein!

Kfz-Kennzeichen:

Ausgestellt auf:

Ausgestellt von (Behörde):

Erklärung

Ich erkläre hiermit, dass ich die Voraussetzungen laut Mautordnung erfülle:

- Ich bin Präsenz- bzw. Zivildiener.
- Das Kraftfahrzeug (Pkw oder einspuriges Kfz) ist auf mich zugelassen.

Hinweis: Die Mehrfahrten-Karte für Präsenz- und Zivildiener gilt nur für den bestätigten Zeitraum des Präsenz- bzw. Zivildienstes.

Ich nehme zur Kenntnis, dass die missbräuchliche Verwendung der Mehrfahrten-Karte für Präsenz- und Zivildiener (insbesondere der Gebrauch durch andere Personen als den Antragsteller) oder die Angabe von falschen Informationen gegenüber der ASFINAG den sofortigen Entzug der Mehrfahrten-Karte sowie allfällige Schadenersatzansprüche gegen den Antragsteller nach sich zieht.

Ort, Datum

Unterschrift des Antragstellers

Bitte beachten Sie die Folgeseite!

* Soweit sich die im Formular verwendeten Bezeichnungen auf natürliche Personen beziehen, gilt die gewählte Form für alle Geschlechter.

Bestätigung der Kaserne / des Dienstgebers

Wir bestätigen **rechtsverbindlich,** dass

(Vorname, Nachnname) _____

in der Zeit von _____ bis _____

ordentlicher Präsenzdiener dieser Kaserne / Zivildiener in diesem Betrieb ist:

(Kaserne/Betrieb) _____

Für Fahrten zwischen seinem Hauptwohnsitz und dem Dienstort über die mautpflichtige Strecke nutzt der Antragsteller das auf ihn zugelassene Kraftfahrzeug.

Wir nehmen zur Kenntnis, dass die Angabe von falschen Informationen gegenüber der ASFINAG den sofortigen Entzug der Mehrfahrten-Karte für Präsenz- und Zivildiener sowie allfällige Schadenersatzansprüche nach sich zieht.

Ort, Datum	Stempel und Unterschrift Kasernenkommando/Dienstgeber

Diese Bestätigung muss innerhalb der letzten 30 Tage vor dem Tag der Antragstellung ausgestellt sein!

* Soweit sich die im Formular verwendeten Bezeichnungen auf natürliche Personen beziehen, gilt die gewählte Form für alle Geschlechter.

STR-KENNZAHL	MAUTABSCHNITT VON	MAUTABSCHNITT BIS	CO2-Emissionsklasse 1 / EURO 0																	
			Kat. 2						Kat. 3						Kat. 4					
			Tag			Nacht			Tag			Nacht			Tag			Nacht		
			Ges	Luft Lärm	CO2	Ges	Luft Lärm	CO2	Ges	Luft Lärm	CO2	Ges	Luft Lärm	CO2	Ges	Luft Lärm	CO2	Ges	Luft Lärm	CO2
A01-	Wien Auhof	Preßbaum	3,77	0,6686	0,2758	3,77	0,6686	0,2758	5,25	0,9194	0,3691	5,25	0,9194	0,3691	7,72	1,2398	0,5391	7,72	1,2398	0,5391
A01-	Preßbaum	KN Steinhäusl	2,13	0,3779	0,1559	2,13	0,3779	0,1559	2,97	0,5196	0,2086	2,97	0,5196	0,2086	4,36	0,7006	0,3046	4,36	0,7006	0,3046
A01-	KN Steinhäusl	Altlengbach	1,25	0,2221	0,0916	1,25	0,2221	0,0916	1,74	0,3054	0,1226	1,74	0,3054	0,1226	2,56	0,4119	0,1791	2,56	0,4119	0,1791
A01-	Altlengbach	St. Christophen	1,49	0,2649	0,1093	1,49	0,2649	0,1093	2,08	0,3643	0,1463	2,08	0,3643	0,1463	3,06	0,4912	0,2136	3,06	0,4912	0,2136
A01-	St. Christophen	Böheimkirchen	1,79	0,3177	0,1311	1,79	0,3177	0,1311	2,49	0,4369	0,1754	2,49	0,4369	0,1754	3,67	0,5891	0,2562	3,67	0,5891	0,2562
A01-	Böheimkirchen	KN St. Pölten	1,75	0,3108	0,1282	1,75	0,3108	0,1282	2,44	0,4274	0,1716	2,44	0,4274	0,1716	3,59	0,5763	0,2506	3,59	0,5763	0,2506
A01-	KN St. Pölten	St. Pölten Süd	1,24	0,2205	0,0909	1,24	0,2205	0,0909	1,73	0,3031	0,1217	1,73	0,3031	0,1217	2,54	0,4088	0,1777	2,54	0,4088	0,1777
A01-	St. Pölten Süd	Loosdorf	4,31	0,7645	0,3154	4,31	0,7645	0,3154	6,00	1,0512	0,4221	6,00	1,0512	0,4221	8,82	1,4176	0,6164	8,82	1,4176	0,6164
A01-	Loosdorf	Melk	1,58	0,2801	0,1156	1,58	0,2801	0,1156	2,20	0,3852	0,1547	2,20	0,3852	0,1547	3,23	0,5194	0,2259	3,23	0,5194	0,2259
A01-	Melk	Pöchlarn	2,80	0,4966	0,2049	2,80	0,4966	0,2049	3,90	0,6828	0,2742	3,90	0,6828	0,2742	5,73	0,9208	0,4004	5,73	0,9208	0,4004
A01-	Pöchlarn	Ybbs Wieselburg	2,59	0,4583	0,1890	2,59	0,4583	0,1890	3,60	0,6301	0,2530	3,60	0,6301	0,2530	5,29	0,8497	0,3695	5,29	0,8497	0,3695
A01-	Ybbs Wieselburg	Amstetten Ost	2,32	0,4118	0,1699	2,32	0,4118	0,1699	3,23	0,5662	0,2273	3,23	0,5662	0,2273	4,75	0,7635	0,3320	4,75	0,7635	0,3320
A01-	Amstetten Ost	Amstetten West	3,65	0,6477	0,2672	3,65	0,6477	0,2672	5,08	0,8906	0,3576	5,08	0,8906	0,3576	7,48	1,2010	0,5222	7,48	1,2010	0,5222
A01-	Amstetten West	Oed	2,57	0,4548	0,1876	2,57	0,4548	0,1876	3,57	0,6253	0,2511	3,57	0,6253	0,2511	5,25	0,8432	0,3666	5,25	0,8432	0,3666
A01-	Oed	Haag	2,77	0,4908	0,2025	2,77	0,4908	0,2025	3,85	0,6749	0,2710	3,85	0,6749	0,2710	5,66	0,9100	0,3957	5,66	0,9100	0,3957
A01-	Haag	St. Valentin	2,47	0,4370	0,1803	2,47	0,4370	0,1803	3,43	0,6009	0,2413	3,43	0,6009	0,2413	5,04	0,8103	0,3524	5,04	0,8103	0,3524
A01-	St. Valentin	Enns Ost	1,05	0,1853	0,0764	1,05	0,1853	0,0764	1,45	0,2548	0,1023	1,45	0,2548	0,1023	2,14	0,3435	0,1494	2,14	0,3435	0,1494
A01-	Enns Ost	Enns West / Steyr	0,81	0,1437	0,0593	0,81	0,1437	0,0593	1,13	0,1976	0,0793	1,13	0,1976	0,0793	1,66	0,2665	0,1159	1,66	0,2665	0,1159
A01-	Enns West / Steyr	Asten St Florian	0,63	0,1116	0,0460	0,63	0,1116	0,0460	0,88	0,1535	0,0616	0,88	0,1535	0,0616	1,29	0,2069	0,0900	1,29	0,2069	0,0900
A01-	Asten St Florian	KN Linz	2,41	0,4274	0,1763	2,41	0,4274	0,1763	3,35	0,5877	0,2360	3,35	0,5877	0,2360	4,93	0,7925	0,3446	4,93	0,7925	0,3446
A01-	KN Linz	Ansfelden	0,41	0,0720	0,0297	0,41	0,0720	0,0297	0,57	0,0991	0,0398	0,57	0,0991	0,0398	0,83	0,1336	0,0581	0,83	0,1336	0,0581
A01-	Ansfelden	Traun	0,90	0,1595	0,0658	0,90	0,1595	0,0658	1,25	0,2193	0,0880	1,25	0,2193	0,0880	1,84	0,2957	0,1286	1,84	0,2957	0,1286
A01-	Traun	KN A1/A25 Passau Wels	0,42	0,0750	0,0309	0,42	0,0750	0,0309	0,59	0,1031	0,0414	0,59	0,1031	0,0414	0,87	0,1390	0,0604	0,87	0,1390	0,0604
A01-	KN A1/A25 Passau Wels	Allhaming	1,95	0,3459	0,1427	1,95	0,3459	0,1427	2,71	0,4757	0,1910	2,71	0,4757	0,1910	3,99	0,6414	0,2789	3,99	0,6414	0,2789
A01-	Allhaming	Sattledt	3,26	0,5772	0,2381	3,26	0,5772	0,2381	4,53	0,7936	0,3186	4,53	0,7936	0,3186	6,66	1,0701	0,4653	6,66	1,0701	0,4653
A01-	Sattledt	KN Voralpenkreuz	0,41	0,0726	0,0300	0,41	0,0726	0,0300	0,57	0,0999	0,0401	0,57	0,0999	0,0401	0,84	0,1347	0,0586	0,84	0,1347	0,0586
A01-	KN Voralpenkreuz	Eberstalzell	1,18	0,2089	0,0862	1,18	0,2089	0,0862	1,64	0,2873	0,1154	1,64	0,2873	0,1154	2,41	0,3874	0,1685	2,41	0,3874	0,1685
A01-	Eberstalzell	Vorchdorf	1,78	0,3151	0,1300	1,78	0,3151	0,1300	2,47	0,4332	0,1739	2,47	0,4332	0,1739	3,64	0,5842	0,2540	3,64	0,5842	0,2540
A01-	Vorchdorf	Laakirchen Ost	1,56	0,2760	0,1139	1,56	0,2760	0,1139	2,17	0,3796	0,1524	2,17	0,3796	0,1524	3,19	0,5118	0,2226	3,19	0,5118	0,2226
A01-	Laakirchen Ost	Laakirchen West	0,98	0,1738	0,0717	0,98	0,1738	0,0717	1,36	0,2389	0,0959	1,36	0,2389	0,0959	2,01	0,3222	0,1401	2,01	0,3222	0,1401
A01-	Laakirchen West	Regau	1,92	0,3406	0,1405	1,92	0,3406	0,1405	2,67	0,4683	0,1880	2,67	0,4683	0,1880	3,93	0,6315	0,2746	3,93	0,6315	0,2746
A01-	Regau	Schörfling	2,53	0,4476	0,1846	2,53	0,4476	0,1846	3,51	0,6154	0,2471	3,51	0,6154	0,2471	5,17	0,8298	0,3608	5,17	0,8298	0,3608
A01-	Schörfling	Seewalchen	0,39	0,0694	0,0286	0,39	0,0694	0,0286	0,54	0,0954	0,0383	0,54	0,0954	0,0383	0,80	0,1286	0,0559	0,80	0,1286	0,0559
A01-	Seewalchen	St. Georgen	2,29	0,4057	0,1673	2,29	0,4057	0,1673	3,18	0,5578	0,2240	3,18	0,5578	0,2240	4,68	0,7522	0,3271	4,68	0,7522	0,3271
A01-	St. Georgen	Oberwang	3,05	0,5410	0,2231	3,05	0,5410	0,2231	4,25	0,7438	0,2987	4,25	0,7438	0,2987	6,24	1,0030	0,4361	6,24	1,0030	0,4361
A01-	Oberwang	Mondsee	2,81	0,4979	0,2054	2,81	0,4979	0,2054	3,91	0,6846	0,2749	3,91	0,6846	0,2749	5,75	0,9232	0,4014	5,75	0,9232	0,4014
A01-	Mondsee	Thalgau	2,59	0,4590	0,1893	2,59	0,4590	0,1893	3,60	0,6312	0,2534	3,60	0,6312	0,2534	5,30	0,8511	0,3701	5,30	0,8511	0,3701
A01-	Thalgau	Wallersee	1,97	0,3498	0,1443	1,97	0,3498	0,1443	2,75	0,4809	0,1931	2,75	0,4809	0,1931	4,04	0,6485	0,2820	4,04	0,6485	0,2820
A01-	Wallersee	Salzburg Nord	1,91	0,3386	0,1397	1,91	0,3386	0,1397	2,66	0,4656	0,1869	2,66	0,4656	0,1869	3,91	0,6278	0,2730	3,91	0,6278	0,2730
A01-	Salzburg Nord	Salzburg Bergheim-West	0,43	0,0763	0,0315	0,43	0,0763	0,0315	0,60	0,1049	0,0421	0,60	0,1049	0,0421	0,88	0,1415	0,0615	0,88	0,1415	0,0615
A01-	Salzburg Bergheim-West	Messe	0,21	0,0365	0,0151	0,21	0,0365	0,0151	0,29	0,0502	0,0202	0,29	0,0502	0,0202	0,42	0,0677	0,0295	0,42	0,0677	0,0295
A01-	Messe	Salzburg Mitte Freilassing	0,27	0,0486	0,0201	0,27	0,0486	0,0201	0,38	0,0669	0,0268	0,38	0,0669	0,0268	0,56	0,0902	0,0392	0,56	0,0902	0,0392
A01-	Salzburg Mitte Freilassing	Kleßheim	0,34	0,0597	0,0246	0,34	0,0597	0,0246	0,47	0,0820	0,0329	0,47	0,0820	0,0329	0,69	0,1106	0,0481	0,69	0,1106	0,0481
A01-	Kleßheim	Siezenheim	0,47	0,0827	0,0341	0,47	0,0827	0,0341	0,65	0,1137	0,0457	0,65	0,1137	0,0457	0,95	0,1533	0,0667	0,95	0,1533	0,0667
A01-	Siezenheim	Flughafen	0,23	0,0416	0,0171	0,23	0,0416	0,0171	0,33	0,0572	0,0229	0,33	0,0572	0,0229	0,48	0,0771	0,0335	0,48	0,0771	0,0335
A01-	Flughafen	Wals Salzburg West	0,29	0,0508	0,0210	0,29	0,0508	0,0210	0,40	0,0699	0,0281	0,40	0,0699	0,0281	0,59	0,0943	0,0410	0,59	0,0943	0,0410
A01-	Wals Salzburg West	KN Salzburg	0,43	0,0761	0,0314	0,43	0,0761	0,0314	0,60	0,1046	0,0420	0,60	0,1046	0,0420	0,88	0,1411	0,0613	0,88	0,1411	0,0613
A01-	KN Salzburg	Staatsgrenze Walserberg	0,73	0,1293	0,0533	0,73	0,1293	0,0533	1,01	0,1777	0,0714	1,01	0,1777	0,0714	1,49	0,2397	0,1042	1,49	0,2397	0,1042
A02-	KN Wien Inzersdorf	KN Vösendorf	0,91	0,1618	0,0667	0,91	0,1618	0,0667	1,27	0,2224	0,0893	1,27	0,2224	0,0893	1,87	0,2999	0,1304	1,87	0,2999	0,1304
A02-	KN Vösendorf	Mödling	0,62	0,1100	0,0454	0,62	0,1100	0,0454	0,86	0,1512	0,0607	0,86	0,1512	0,0607	1,27	0,2039	0,0887	1,27	0,2039	0,0887
A02-	Mödling	Wr. Neudorf	0,59	0,1049	0,0433	0,59	0,1049	0,0433	0,82	0,1443	0,0579	0,82	0,1443	0,0579	1,21	0,1946	0,0846	1,21	0,1946	0,0846
A02-	Wr. Neudorf	Wr. Neudorf IZ/Süd	0,65	0,1154	0,0476	0,65	0,1154	0,0476	0,91	0,1587	0,0637	0,91	0,1587	0,0637	1,33	0,2140	0,0931	1,33	0,2140	0,0931
A02-	Wr. Neudorf IZ/Süd	KN Guntramsdorf	0,95	0,1683	0,0694	0,95	0,1683	0,0694	1,32	0,2314	0,0929	1,32	0,2314	0,0929	1,94	0,3120	0,1357	1,94	0,3120	0,1357
A02-	KN Guntramsdorf	Traiskirchen	1,06	0,1874	0,0773	1,06	0,1874	0,0773	1,47	0,2577	0,1035	1,47	0,2577	0,1035	2,16	0,3475	0,1511	2,16	0,3475	0,1511
A02-	Traiskirchen	Baden	0,59	0,1043	0,0430	0,59	0,1043	0,0430	0,82	0,1434	0,0576	0,82	0,1434	0,0576	1,20	0,1934	0,0841	1,20	0,1934	0,0841
A02-	Baden	Bad Vöslau	0,97	0,1714	0,0707	0,97	0,1714	0,0707	1,34	0,2356	0,0946	1,34	0,2356	0,0946	1,98	0,3177	0,1382	1,98	0,3177	0,1382
A02-	Bad Vöslau	Kottingbrunn	0,70	0,1237	0,0510	0,70	0,1237	0,0510	0,97	0,1701	0,0683	0,97	0,1701	0,0683	1,43	0,2294	0,0998	1,43	0,2294	0,0998
A02-	Kottingbrunn	Leobersdorf	0,61	0,1086	0,0448	0,61	0,1086	0,0448	0,85	0,1493	0,0599	0,85	0,1493	0,0599	1,25	0,2013	0,0875	1,25	0,2013	0,0875
A02-	Leobersdorf	Wöllersdorf	2,44	0,4332	0,1787	2,44	0,4332	0,1787	3,40	0,5957	0,2392	3,40	0,5957	0,2392	5,00	0,8032	0,3493	5,00	0,8032	0,3493
A02-	Wöllersdorf	Wr. Neustadt West	1,59	0,2814	0,1161	1,59	0,2814	0,1161	2,21	0,3869	0,1553	2,21	0,3869	0,1553	3,25	0,5217	0,2269	3,25	0,5217	0,2269
A02-	Wr. Neustadt West	KN Wr. Neustadt	0,64	0,1127	0,0465	0,64	0,1127	0,0465	0,88	0,1549	0,0622	0,88	0,1549	0,0622	1,30	0,2089	0,0908	1,30	0,2089	0,0908
A02-	KN Wr. Neustadt	KN Seebenstein	2,88	0,5098	0,2103	2,88	0,5098	0,2103	4,00	0,7009	0,2814	4,00	0,7009	0,2814	5,88	0,9452	0,4110	5,88	0,9452	0,4110
A02-	KN Seebenstein	Grimmenstein	2,45	0,4348	0,1794	2,45	0,4348	0,1794	3,41	0,5979	0,2401	3,41	0,5979	0,2401	5,02	0,8063	0,3506	5,02	0,8063	0,3506
A02-	Grimmenstein	Edlitz	0,68	0,1204	0,0497	0,68	0,1204	0,0497	0,94	0,1655	0,0665	0,94	0,1655	0,0665	1,39	0,2232	0,0971	1,39	0,2232	0,0971
A02-	Edlitz	Krumbach	2,10	0,3718	0,1534	2,10	0,3718	0,1534	2,92	0,5112	0,2052	2,92	0,5112	0,2052	4,29	0,6893	0,2997	4,29	0,6893	0,2997
A02-	Krumbach	Zöbern	1,11	0,1962	0,0809	1,11	0,1962	0,0809	1,54	0,2698	0,1083	1,54	0,2698	0,1083	2,26	0,3638	0,1582	2,26	0,3638	0,1582
A02-	Zöbern	Aspang	0,14	0,0256	0,0106	0,14	0,0256	0,0106	0,20	0,0352	0,0142	0,20	0,0352	0,0142	0,30	0,0475	0,0207	0,30	0,0475	0,0207
A02-	Aspang	Schäffern	1,75	0,3105	0,1281	1,75	0,3105	0,1281	2,44	0,4270	0,1714	2,44	0,4270	0,1714	3,58	0,5757	0,2504	3,58	0,5757	0,2504
A02-	Schäffern	Pinggau/Friedberg	2,09	0,3709	0,1530	2,09	0,3709	0,1530	2,91	0,5100	0,2048	2,91	0,5100	0,2048	4,28	0,6877	0,2990	4,28	0,6877	0,2990
A02-	Pinggau/Friedberg	Pinkafeld	1,42	0,2512	0,1036	1,42	0,2512	0,1036	1,97	0,3454	0,1387	1,97	0,3454	0,1387	2,90	0,4658	0,2026	2,90	0,4658	0,2026
A02-	Pinkafeld	Lafnitztal/Oberwart	2,95	0,5237	0,2160	2,95	0,5237	0,2160	4,11	0,7201	0,2891	4,11	0,7201	0,2891	6,04	0,9711	0,4223	6,04	0,9711	0,4223
A02-	Lafnitztal/Oberwart	Hartberg	1,17	0,2067	0,0853	1,17	0,2067	0,0853	1,62	0,2843	0,1141	1,62	0,2843	0,1141	2,39	0,3833	0,1667	2,39	0,3833	0,1667
A02-	Hartberg	Sebersdorf/Bad Waltersdorf	2,95	0,5231	0,2158	2,95	0,5231	0,2158	4,11	0,7193	0,2888	4,11	0,7193	0,2888	6,04	0,9699	0,4218	6,04	0,9699	0,4218
A02-	Sebersdorf/Bad Waltersdorf	KN Riegersdorf	2,48	0,4388	0,1810	2,48	0,4388	0,1810	3,44	0,6034	0,2423	3,44	0,6034	0,2423	5,06	0,8136	0,3538	5,06	0,8136	0,3538
A02-	KN Riegersdorf	Ilz Fürstenfeld	0,83	0,1477	0,0609	0,83	0,1477	0,0609	1,16	0,2031	0,0815	1,16	0,2031	0,0815	1,70	0,2739	0,1191	1,70	0,2739	0,1191
A02-	Ilz Fürstenfeld	Sinabelkirchen	3,04	0,5392	0,2224	3,04	0,5392	0,2224	4,23	0,7414	0,2977	4,23	0,7414	0,2977	6,22	0,9997	0,4347	6,22	0,9997	0,4347
A02-	Sinabelkirchen	Gleisdorf Süd	2,00	0,3552	0,1465	2,00	0,3552	0,1465	2,79	0,4884	0,1961	2,79	0,4884	0,1961	4,10	0,6586	0,2864	4,10	0,6586	0,2864
A02-	Gleisdorf Süd	Gleisdorf West	0,87	0,1542	0,0636	0,87	0,1542	0,0636	1,21	0,2120	0,0851	1,21	0,2120	0,0851	1,78	0,2859	0,1243	1,78	0,2859	0,1243
A02-	Gleisdorf West	Laßnitzhöhe	2,28	0,4040	0,1666	2,28	0,4040	0,1666	3,17	0,5555	0,2230	3,17	0,5555	0,2230	4,66	0,7490	0,3257	4,66	0,7490	0,3257
A02-	Laßnitzhöhe	KN Graz Ost	2,85	0,5054	0,2085	2,85	0,5054	0,2085	3,97	0,6949	0,2790	3,97	0,6949	0,2790	5,83	0,9371	0,4075	5,83	0,9371	0,4075

STR-KENNZAHL	MAUTABSCHNITT VON	MAUTABSCHNITT BIS	CO2-Emissionsklasse 1 / EURO 0																	
			Kat. 2						Kat. 3						Kat. 4					
			Tag			Nacht			Tag			Nacht			Tag			Nacht		
			Ges	Luft Lärm	CO2	Ges	Luft Lärm	CO2	Ges	Luft Lärm	CO2	Ges	Luft Lärm	CO2	Ges	Luft Lärm	CO2	Ges	Luft Lärm	CO2
A02-	KN Graz Ost	Graz Feldkirchen Flughafen	1,03	0,1818	0,0750	1,03	0,1818	0,0750	1,43	0,2500	0,1004	1,43	0,2500	0,1004	2,10	0,3371	0,1466	2,10	0,3371	0,1466
A02-	Graz Feldkirchen Flughafen	KN Graz West	0,69	0,1217	0,0502	0,69	0,1217	0,0502	0,96	0,1674	0,0672	0,96	0,1674	0,0672	1,40	0,2257	0,0981	1,40	0,2257	0,0981
A02-	KN Graz West	Unterpremstätten	0,83	0,1464	0,0604	0,83	0,1464	0,0604	1,15	0,2012	0,0808	1,15	0,2012	0,0808	1,69	0,2714	0,1180	1,69	0,2714	0,1180
A02-	Unterpremstätten	Lieboch	1,28	0,2273	0,0938	1,28	0,2273	0,0938	1,78	0,3125	0,1255	1,78	0,3125	0,1255	2,62	0,4214	0,1832	2,62	0,4214	0,1832
A02-	Lieboch	Mooskirchen	1,77	0,3134	0,1293	1,77	0,3134	0,1293	2,46	0,4309	0,1730	2,46	0,4309	0,1730	3,62	0,5811	0,2527	3,62	0,5811	0,2527
A02-	Mooskirchen	Steinberg	1,83	0,3243	0,1338	1,83	0,3243	0,1338	2,55	0,4460	0,1791	2,55	0,4460	0,1791	3,74	0,6014	0,2615	3,74	0,6014	0,2615
A02-	Steinberg	Modriach	4,57	0,8107	0,3344	4,57	0,8107	0,3344	6,36	1,1147	0,4476	6,36	1,1147	0,4476	9,36	1,5032	0,6536	9,36	1,5032	0,6536
A022	KN Graz Ost	Puchwerk	0,19	0,0340	0,0140	0,19	0,0340	0,0140	0,27	0,0467	0,0188	0,27	0,0467	0,0188	0,39	0,0630	0,0274	0,39	0,0630	0,0274
A022	Puchwerk	Graz Raaba	0,27	0,0486	0,0200	0,27	0,0486	0,0200	0,38	0,0668	0,0268	0,38	0,0668	0,0268	0,56	0,0901	0,0392	0,56	0,0901	0,0392
A022	Graz Raaba	Graz Liebenau Sternäckerweg	0,40	0,0706	0,0291	0,40	0,0706	0,0291	0,55	0,0971	0,0390	0,55	0,0971	0,0390	0,81	0,1309	0,0569	0,81	0,1309	0,0569
A02-	Modriach	Packsattel	2,11	0,3734	0,1540	2,11	0,3734	0,1540	2,93	0,5134	0,2061	2,93	0,5134	0,2061	4,31	0,6923	0,3010	4,31	0,6923	0,3010
A02-	Packsattel	Bad St. Leonhard	2,56	0,4540	0,1873	2,56	0,4540	0,1873	3,56	0,6243	0,2507	3,56	0,6243	0,2507	5,24	0,8419	0,3661	5,24	0,8419	0,3661
A02-	Bad St. Leonhard	Wolfsberg Nord	3,01	0,5336	0,2201	3,01	0,5336	0,2201	4,19	0,7337	0,2946	4,19	0,7337	0,2946	6,16	0,9893	0,4302	6,16	0,9893	0,4302
A02-	Wolfsberg Nord	Wolfsberg Süd	0,86	0,1517	0,0626	0,86	0,1517	0,0626	1,19	0,2086	0,0837	1,19	0,2086	0,0837	1,75	0,2812	0,1223	1,75	0,2812	0,1223
A02-	Wolfsberg Süd	St. Andrä	2,51	0,4457	0,1838	2,51	0,4457	0,1838	3,50	0,6128	0,2461	3,50	0,6128	0,2461	5,14	0,8264	0,3593	5,14	0,8264	0,3593
A02-	St. Andrä	Griffen	2,44	0,4332	0,1787	2,44	0,4332	0,1787	3,40	0,5957	0,2392	3,40	0,5957	0,2392	5,00	0,8032	0,3493	5,00	0,8032	0,3493
A02-	Griffen	Völkermarkt Ost	1,23	0,2188	0,0903	1,23	0,2188	0,0903	1,72	0,3009	0,1208	1,72	0,3009	0,1208	2,53	0,4058	0,1764	2,53	0,4058	0,1764
A02-	Völkermarkt Ost	Völkermarkt West	2,85	0,5050	0,2083	2,85	0,5050	0,2083	3,96	0,6944	0,2788	3,96	0,6944	0,2788	5,83	0,9364	0,4072	5,83	0,9364	0,4072
A02-	Völkermarkt West	Grafenstein	2,73	0,4834	0,1994	2,73	0,4834	0,1994	3,79	0,6647	0,2669	3,79	0,6647	0,2669	5,58	0,8963	0,3897	5,58	0,8963	0,3897
A02-	Grafenstein	Klagenfurt Ost	1,75	0,3101	0,1279	1,75	0,3101	0,1279	2,43	0,4264	0,1712	2,43	0,4264	0,1712	3,58	0,5749	0,2500	3,58	0,5749	0,2500
A02-	Klagenfurt Ost	Klagenfurt Flughafen	0,89	0,1569	0,0647	0,89	0,1569	0,0647	1,23	0,2157	0,0866	1,23	0,2157	0,0866	1,81	0,2909	0,1265	1,81	0,2909	0,1265
A02-	Klagenfurt Flughafen	Klagenfurt Nord	0,98	0,1738	0,0717	0,98	0,1738	0,0717	1,36	0,2389	0,0959	1,36	0,2389	0,0959	2,01	0,3222	0,1401	2,01	0,3222	0,1401
A02-	Klagenfurt Nord	Klagenfurt West	1,69	0,3004	0,1239	1,69	0,3004	0,1239	2,36	0,4131	0,1659	2,36	0,4131	0,1659	3,47	0,5571	0,2422	3,47	0,5571	0,2422
A02-	Klagenfurt West	Krumpendorf West	0,68	0,1198	0,0494	0,68	0,1198	0,0494	0,94	0,1647	0,0661	0,94	0,1647	0,0661	1,38	0,2221	0,0966	1,38	0,2221	0,0966
A02-	Krumpendorf West	Pörtschach Ost	0,81	0,1442	0,0595	0,81	0,1442	0,0595	1,13	0,1983	0,0796	1,13	0,1983	0,0796	1,66	0,2674	0,1163	1,66	0,2674	0,1163
A02-	Pörtschach Ost	Pörtschach West	1,27	0,2246	0,0926	1,27	0,2246	0,0926	1,76	0,3088	0,1240	1,76	0,3088	0,1240	2,59	0,4164	0,1811	2,59	0,4164	0,1811
A02-	Pörtschach West	Velden Ost	0,94	0,1664	0,0686	0,94	0,1664	0,0686	1,31	0,2288	0,0919	1,31	0,2288	0,0919	1,92	0,3086	0,1342	1,92	0,3086	0,1342
A02-	Velden Ost	Velden West	1,01	0,1792	0,0739	1,01	0,1792	0,0739	1,41	0,2464	0,0989	1,41	0,2464	0,0989	2,07	0,3322	0,1445	2,07	0,3322	0,1445
A02-	Velden West	Wernberg	1,67	0,2962	0,1222	1,67	0,2962	0,1222	2,32	0,4072	0,1635	2,32	0,4072	0,1635	3,42	0,5491	0,2388	3,42	0,5491	0,2388
A02-	Wernberg	KN Villach	0,89	0,1574	0,0649	0,89	0,1574	0,0649	1,24	0,2165	0,0869	1,24	0,2165	0,0869	1,82	0,2919	0,1269	1,82	0,2919	0,1269
A02-	KN Villach	Villach Faaker See	0,69	0,1224	0,0505	0,69	0,1224	0,0505	0,96	0,1683	0,0676	0,96	0,1683	0,0676	1,41	0,2270	0,0987	1,41	0,2270	0,0987
A02-	Villach Faaker See	Villach Warmbad	1,58	0,2796	0,1153	1,58	0,2796	0,1153	2,19	0,3845	0,1544	2,19	0,3845	0,1544	3,23	0,5184	0,2254	3,23	0,5184	0,2254
A02-	Villach Warmbad	Hermagor	2,86	0,5069	0,2091	2,86	0,5069	0,2091	3,98	0,6970	0,2798	3,98	0,6970	0,2798	5,85	0,9398	0,4087	5,85	0,9398	0,4087
A02-	Hermagor	Arnoldstein	0,68	0,1207	0,0498	0,68	0,1207	0,0498	0,95	0,1660	0,0666	0,95	0,1660	0,0666	1,39	0,2238	0,0973	1,39	0,2238	0,0973
A02-	Arnoldstein	Staatsgrenze Arnoldstein	1,04	0,1851	0,0763	1,04	0,1851	0,0763	1,45	0,2545	0,1022	1,45	0,2545	0,1022	2,14	0,3432	0,1492	2,14	0,3432	0,1492
A03-	KN Guntramsdorf	Münchendorf/Achau	0,27	0,0480	0,0198	0,27	0,0480	0,0198	0,38	0,0661	0,0265	0,38	0,0661	0,0265	0,55	0,0891	0,0387	0,55	0,0891	0,0387
A03-	Münchendorf/Achau	Ebreichsdorf Nord	1,14	0,2023	0,0834	1,14	0,2023	0,0834	1,59	0,2781	0,1117	1,59	0,2781	0,1117	2,33	0,3750	0,1631	2,33	0,3750	0,1631
A03-	Ebreichsdorf Nord	Ebreichsdorf West	0,93	0,1651	0,0681	0,93	0,1651	0,0681	1,30	0,2270	0,0912	1,30	0,2270	0,0912	1,91	0,3062	0,1331	1,91	0,3062	0,1331
A03-	Ebreichsdorf West	Pottendorf	1,22	0,2166	0,0894	1,22	0,2166	0,0894	1,70	0,2979	0,1196	1,70	0,2979	0,1196	2,50	0,4017	0,1747	2,50	0,4017	0,1747
A03-	Pottendorf	Hornstein	2,01	0,3557	0,1467	2,01	0,3557	0,1467	2,79	0,4891	0,1964	2,79	0,4891	0,1964	4,11	0,6595	0,2868	4,11	0,6595	0,2868
A03-	Hornstein	Müllendorf	1,32	0,2331	0,0961	1,32	0,2331	0,0961	1,83	0,3205	0,1287	1,83	0,3205	0,1287	2,69	0,4322	0,1879	2,69	0,4322	0,1879
A03-	Müllendorf	KN Eisenstadt	1,10	0,1948	0,0804	1,10	0,1948	0,0804	1,53	0,2679	0,1076	1,53	0,2679	0,1076	2,25	0,3613	0,1571	2,25	0,3613	0,1571
A031	KN Eisenstadt	Siegendorf	0,87	0,1536	0,0634	0,87	0,1536	0,0634	1,21	0,2112	0,0848	1,21	0,2112	0,0848	1,77	0,2848	0,1238	1,77	0,2848	0,1238
A041	Stadionbrücke	KN Wien Prater	0,16	0,0282	0,0116	0,16	0,0282	0,0116	0,22	0,0388	0,0156	0,22	0,0388	0,0156	0,33	0,0523	0,0228	0,33	0,0523	0,0228
A04-	KN Wien Prater	Alt-Simmering	0,35	0,0615	0,0254	0,35	0,0615	0,0254	0,48	0,0845	0,0339	0,48	0,0845	0,0339	0,71	0,1140	0,0496	0,71	0,1140	0,0496
A04-	Alt-Simmering	Wien 7. Haidequerstraße	0,26	0,0464	0,0191	0,26	0,0464	0,0191	0,36	0,0638	0,0256	0,36	0,0638	0,0256	0,54	0,0861	0,0374	0,54	0,0861	0,0374
A04-	Wien 7. Haidequerstraße	Wien Simmeringer Haide	0,49	0,0867	0,0358	0,49	0,0867	0,0358	0,68	0,1193	0,0479	0,68	0,1193	0,0479	1,00	0,1608	0,0699	1,00	0,1608	0,0699
A04-	Wien Simmeringer Haide	KN Schwechat	0,99	0,1747	0,0721	0,99	0,1747	0,0721	1,37	0,2402	0,0965	1,37	0,2402	0,0965	2,02	0,3240	0,1409	2,02	0,3240	0,1409
A04-	KN Schwechat	Flughafen Wien Schwechat	1,42	0,2524	0,1041	1,42	0,2524	0,1041	1,98	0,3470	0,1393	1,98	0,3470	0,1393	2,91	0,4680	0,2035	2,91	0,4680	0,2035
A04-	Flughafen Wien Schwechat	Fischamend	1,59	0,2826	0,1166	1,59	0,2826	0,1166	2,22	0,3885	0,1560	2,22	0,3885	0,1560	3,26	0,5239	0,2278	3,26	0,5239	0,2278
A04-	Fischamend	Bruck/Leitha West	3,50	0,6197	0,2556	3,50	0,6197	0,2556	4,86	0,8521	0,3421	4,86	0,8521	0,3421	7,15	1,1491	0,4997	7,15	1,1491	0,4997
A04-	Bruck/Leitha West	Bruck/Leitha Ost	1,16	0,2058	0,0849	1,16	0,2058	0,0849	1,62	0,2830	0,1136	1,62	0,2830	0,1136	2,38	0,3816	0,1659	2,38	0,3816	0,1659
A04-	Bruck/Leitha Ost	KN Bruckneudorf	0,72	0,1284	0,0530	0,72	0,1284	0,0530	1,01	0,1766	0,0709	1,01	0,1766	0,0709	1,48	0,2381	0,1035	1,48	0,2381	0,1035
A04-	KN Bruckneudorf	Parndorf	0,47	0,0827	0,0341	0,47	0,0827	0,0341	0,65	0,1137	0,0456	0,65	0,1137	0,0456	0,95	0,1533	0,0666	0,95	0,1533	0,0666
A04-	Parndorf	Neusiedl	0,90	0,1598	0,0659	0,90	0,1598	0,0659	1,25	0,2198	0,0882	1,25	0,2198	0,0882	1,84	0,2964	0,1289	1,84	0,2964	0,1289
A04-	Neusiedl	Neusiedl/Gewerbepark	0,21	0,0371	0,0153	0,21	0,0371	0,0153	0,29	0,0510	0,0205	0,29	0,0510	0,0205	0,43	0,0687	0,0299	0,43	0,0687	0,0299
A04-	Neusiedl/Gewerbepark	Weiden/Gols	1,87	0,3315	0,1367	1,87	0,3315	0,1367	2,60	0,4558	0,1830	2,60	0,4558	0,1830	3,83	0,6146	0,2673	3,83	0,6146	0,2673
A04-	Weiden/Gols	Mönchhof	1,36	0,2418	0,0998	1,36	0,2418	0,0998	1,90	0,3325	0,1335	1,90	0,3325	0,1335	2,79	0,4484	0,1950	2,79	0,4484	0,1950
A04-	Mönchhof	Nickelsdorf	2,14	0,3789	0,1563	2,14	0,3789	0,1563	2,97	0,5209	0,2092	2,97	0,5209	0,2092	4,37	0,7025	0,3055	4,37	0,7025	0,3055
A04-	Nickelsdorf	Staatsgrenze Nickelsdorf	0,38	0,0671	0,0277	0,38	0,0671	0,0277	0,53	0,0923	0,0370	0,53	0,0923	0,0370	0,77	0,1244	0,0541	0,77	0,1244	0,0541
A05-	KN Eibesbrunn	Wolkersdorf Süd	0,74	0,1306	0,0539	0,74	0,1306	0,0539	1,03	0,1796	0,0721	1,03	0,1796	0,0721	1,51	0,2422	0,1053	1,51	0,2422	0,1053
A05-	Wolkersdorf Süd	Ulrichskirchen	0,80	0,1413	0,0583	0,80	0,1413	0,0583	1,11	0,1942	0,0780	1,11	0,1942	0,0780	1,63	0,2619	0,1139	1,63	0,2619	0,1139
A05-	Ulrichskirchen	Wolkersdorf Nord	0,52	0,0923	0,0381	0,52	0,0923	0,0381	0,72	0,1269	0,0510	0,72	0,1269	0,0510	1,07	0,1711	0,0744	1,07	0,1711	0,0744
A05-	Wolkersdorf Nord	Hochleithen	0,93	0,1656	0,0683	0,93	0,1656	0,0683	1,30	0,2277	0,0914	1,30	0,2277	0,0914	1,91	0,3071	0,1335	1,91	0,3071	0,1335
A05-	Hochleithen	Gaweinstal Mitte	1,87	0,3313	0,1367	1,87	0,3313	0,1367	2,60	0,4555	0,1829	2,60	0,4555	0,1829	3,82	0,6143	0,2671	3,82	0,6143	0,2671
A05-	Gaweinstal Mitte	Gaweinstal Nord	0,49	0,0876	0,0362	0,49	0,0876	0,0362	0,69	0,1205	0,0484	0,69	0,1205	0,0484	1,01	0,1625	0,0707	1,01	0,1625	0,0707
A05-	Gaweinstal Nord	Mistelbach Süd	0,85	0,1513	0,0624	0,85	0,1513	0,0624	1,19	0,2080	0,0835	1,19	0,2080	0,0835	1,75	0,2805	0,1220	1,75	0,2805	0,1220
A05-	Mistelbach Süd	Mistelbach Ost / Wilfersdorf	1,43	0,2539	0,1047	1,43	0,2539	0,1047	1,99	0,3491	0,1402	1,99	0,3491	0,1402	2,93	0,4708	0,2047	2,93	0,4708	0,2047
A05-	Mistelbach Ost / Wilfersdorf	Poysdorf Süd	1,45	0,2564	0,1058	1,45	0,2564	0,1058	2,01	0,3526	0,1416	2,01	0,3526	0,1416	2,96	0,4754	0,2067	2,96	0,4754	0,2067
A05-	Poysdorf Süd	Großkrut	1,91	0,3382	0,1395	1,91	0,3382	0,1395	2,65	0,4650	0,1867	2,65	0,4650	0,1867	3,90	0,6270	0,2726	3,90	0,6270	0,2726
A05-	Großkrut	Poysdorf Nord	1,86	0,3289	0,1357	1,86	0,3289	0,1357	2,58	0,4523	0,1816	2,58	0,4523	0,1816	3,80	0,6099	0,2652	3,80	0,6099	0,2652
A05-	Drasenhofen Süd	Drasenhofen West	0,57	0,1013	0,0418	0,57	0,1013	0,0418	0,79	0,1393	0,0559	0,79	0,1393	0,0559	1,17	0,1878	0,0817	1,17	0,1878	0,0817
A05-	Drasenhofen West	Drasenhofen Nord	0,81	0,1429	0,0590	0,81	0,1429	0,0590	1,12	0,1965	0,0789	1,12	0,1965	0,0789	1,65	0,2650	0,1152	1,65	0,2650	0,1152
A06-	KN Bruckneudorf	Potzneusiedl	2,35	0,4167	0,1719	2,35	0,4167	0,1719	3,27	0,5729	0,2300	3,27	0,5729	0,2300	4,81	0,7726	0,3360	4,81	0,7726	0,3360
A06-	Potzneusiedl	Gattendorf	1,02	0,1809	0,0746	1,02	0,1809	0,0746	1,42	0,2487	0,0999	1,42	0,2487	0,0999	2,09	0,3354	0,1458	2,09	0,3354	0,1458
A06-	Gattendorf	Kittsee	1,71	0,3025	0,1248	1,71	0,3025	0,1248	2,37	0,4159	0,1670	2,37	0,4159	0,1670	3,49	0,5609	0,2439	3,49	0,5609	0,2439
A06-	Kittsee	Staatsgrenze Kittsee	0,87	0,1536	0,0634	0,87	0,1536	0,0634	1,21	0,2113	0,0848	1,21	0,2113	0,0848	1,77	0,2849	0,1239	1,77	0,2849	0,1239

STR-KENNZAHL	MAUTABSCHNITT VON	MAUTABSCHNITT BIS	CO2-Emissionsklasse 1 / EURO 0																	
			Kat. 2						Kat. 3						Kat. 4					
			Tag			Nacht			Tag			Nacht			Tag			Nacht		
			Ges	Luft Lärm	CO2	Ges	Luft Lärm	CO2	Ges	Luft Lärm	CO2	Ges	Luft Lärm	CO2	Ges	Luft Lärm	CO2	Ges	Luft Lärm	CO2
A07-	KN Linz	Franzosenhausweg	0,61	0,1084	0,0447	0,61	0,1084	0,0447	0,85	0,1490	0,0598	0,85	0,1490	0,0598	1,25	0,2010	0,0874	1,25	0,2010	0,0874
A07-	Franzosenhausweg	Salzburger Straße Neue Welt	0,53	0,0946	0,0390	0,53	0,0946	0,0390	0,74	0,1301	0,0522	0,74	0,1301	0,0522	1,09	0,1754	0,0763	1,09	0,1754	0,0763
A07-	Salzburger Straße Neue Welt	Muldenstraße Bindermichl	0,37	0,0657	0,0271	0,37	0,0657	0,0271	0,52	0,0903	0,0363	0,52	0,0903	0,0363	0,76	0,1218	0,0529	0,76	0,1218	0,0529
A07-	Muldenstraße Bindermichl	Linz-Hummelhof	0,18	0,0319	0,0131	0,18	0,0319	0,0131	0,25	0,0438	0,0176	0,25	0,0438	0,0176	0,37	0,0591	0,0257	0,37	0,0591	0,0257
A07-	Linz-Hummelhof	Wiener Straße	0,25	0,0448	0,0185	0,25	0,0448	0,0185	0,35	0,0616	0,0248	0,35	0,0616	0,0248	0,52	0,0831	0,0361	0,52	0,0831	0,0361
A07-	Wiener Straße	VOEST	0,24	0,0417	0,0172	0,24	0,0417	0,0172	0,33	0,0573	0,0230	0,33	0,0573	0,0230	0,48	0,0773	0,0336	0,48	0,0773	0,0336
A07-	VOEST	Industriezeile	0,18	0,0327	0,0135	0,18	0,0327	0,0135	0,26	0,0449	0,0180	0,26	0,0449	0,0180	0,38	0,0606	0,0264	0,38	0,0606	0,0264
A07-	Industriezeile	Prinz Eugenstraße	0,29	0,0519	0,0214	0,29	0,0519	0,0214	0,41	0,0713	0,0286	0,41	0,0713	0,0286	0,60	0,0962	0,0418	0,60	0,0962	0,0418
A07-	Prinz Eugenstraße	Hafenstraße	0,55	0,0971	0,0401	0,55	0,0971	0,0401	0,76	0,1335	0,0536	0,76	0,1335	0,0536	1,12	0,1800	0,0783	1,12	0,1800	0,0783
A07-	Hafenstraße	Urfahr	0,22	0,0382	0,0157	0,22	0,0382	0,0157	0,30	0,0525	0,0211	0,30	0,0525	0,0211	0,44	0,0708	0,0308	0,44	0,0708	0,0308
A07-	Urfahr	Dornach	0,52	0,0924	0,0381	0,52	0,0924	0,0381	0,73	0,1271	0,0510	0,73	0,1271	0,0510	1,07	0,1713	0,0745	1,07	0,1713	0,0745
A07-	Dornach	Auhof	0,43	0,0762	0,0314	0,43	0,0762	0,0314	0,60	0,1048	0,0421	0,60	0,1048	0,0421	0,88	0,1413	0,0615	0,88	0,1413	0,0615
A07-	Auhof	Treffling	0,72	0,1270	0,0524	0,72	0,1270	0,0524	1,00	0,1746	0,0701	1,00	0,1746	0,0701	1,47	0,2355	0,1024	1,47	0,2355	0,1024
A07-	Treffling	Gallneukirchen	0,86	0,1531	0,0632	0,86	0,1531	0,0632	1,20	0,2105	0,0845	1,20	0,2105	0,0845	1,77	0,2839	0,1235	1,77	0,2839	0,1235
A07-	Gallneukirchen	Engerwitzdorf	0,77	0,1364	0,0563	0,77	0,1364	0,0563	1,07	0,1876	0,0753	1,07	0,1876	0,0753	1,57	0,2529	0,1100	1,57	0,2529	0,1100
A07-	Engerwitzdorf	Unterweitersdorf	0,99	0,1749	0,0722	0,99	0,1749	0,0722	1,37	0,2405	0,0966	1,37	0,2405	0,0966	2,02	0,3243	0,1410	2,02	0,3243	0,1410
A08-	KN Voralpenkreuz	Wels West	3,03	0,5365	0,2213	3,03	0,5365	0,2213	4,21	0,7377	0,2962	4,21	0,7377	0,2962	6,19	0,9948	0,4326	6,19	0,9948	0,4326
A08-	Wels West	Wels-Wirtschaftspark	0,21	0,0378	0,0156	0,21	0,0378	0,0156	0,30	0,0519	0,0209	0,30	0,0519	0,0209	0,44	0,0700	0,0305	0,44	0,0700	0,0305
A08-	Wels-Wirtschaftspark	KN Wels	0,85	0,1514	0,0625	0,85	0,1514	0,0625	1,19	0,2082	0,0836	1,19	0,2082	0,0836	1,75	0,2808	0,1221	1,75	0,2808	0,1221
A08-	KN Wels	Pichl/Bad Schallerbach	1,17	0,2082	0,0859	1,17	0,2082	0,0859	1,63	0,2863	0,1150	1,63	0,2863	0,1150	2,40	0,3861	0,1679	2,40	0,3861	0,1679
A08-	Pichl/Bad Schallerbach	Meggenhofen Gallspach	2,97	0,5261	0,2170	2,97	0,5261	0,2170	4,13	0,7234	0,2905	4,13	0,7234	0,2905	6,07	0,9755	0,4242	6,07	0,9755	0,4242
A08-	Meggenhofen Gallspach	Haag am Hausruck	3,23	0,5734	0,2365	3,23	0,5734	0,2365	4,50	0,7884	0,3166	4,50	0,7884	0,3166	6,62	1,0632	0,4623	6,62	1,0632	0,4623
A08-	Haag am Hausruck	Ried im Innkreis	2,95	0,5233	0,2159	2,95	0,5233	0,2159	4,11	0,7195	0,2889	4,11	0,7195	0,2889	6,04	0,9703	0,4219	6,04	0,9703	0,4219
A08-	Ried im Innkreis	Ort im Innkreis	3,17	0,5616	0,2317	3,17	0,5616	0,2317	4,41	0,7723	0,3101	4,41	0,7723	0,3101	6,48	1,0414	0,4528	6,48	1,0414	0,4528
A08-	Ort im Innkreis	Schärding Suben	2,39	0,4239	0,1749	2,39	0,4239	0,1749	3,33	0,5829	0,2340	3,33	0,5829	0,2340	4,89	0,7860	0,3418	4,89	0,7860	0,3418
A08-	Schärding Suben	Staatsgrenze Suben	0,60	0,1071	0,0442	0,60	0,1071	0,0442	0,84	0,1473	0,0591	0,84	0,1473	0,0591	1,24	0,1986	0,0864	1,24	0,1986	0,0864
A09-	KN Voralpenkreuz	Ried im Traunkreis	1,49	0,2640	0,1089	1,49	0,2640	0,1089	2,07	0,3631	0,1458	2,07	0,3631	0,1458	3,05	0,4896	0,2129	3,05	0,4896	0,2129
A09-	Ried im Traunkreis	Inzersdorf Kirchdorf	2,79	0,4953	0,2043	2,79	0,4953	0,2043	3,89	0,6811	0,2735	3,89	0,6811	0,2735	5,72	0,9184	0,3993	5,72	0,9184	0,3993
A09-	Inzersdorf Kirchdorf	Klaus	3,40	0,6034	0,2489	3,40	0,6034	0,2489	4,74	0,8296	0,3331	4,74	0,8296	0,3331	6,96	1,1187	0,4865	6,96	1,1187	0,4865
A09-	Klaus	St. Pankraz	2,16	0,3835	0,1582	2,16	0,3835	0,1582	3,01	0,5273	0,2117	3,01	0,5273	0,2117	4,43	0,7111	0,3092	4,43	0,7111	0,3092
A09-	St. Pankraz	Roßleiten Windischgarsten	3,02	0,5351	0,2207	3,02	0,5351	0,2207	4,20	0,7358	0,2954	4,20	0,7358	0,2954	6,18	0,9922	0,4314	6,18	0,9922	0,4314
A09-	Roßleiten Windischgarsten	Gleinkerau	1,42	0,2515	0,1038	1,42	0,2515	0,1038	1,97	0,3458	0,1389	1,97	0,3458	0,1389	2,90	0,4664	0,2028	2,90	0,4664	0,2028
A09-	Gleinkerau	Spital am Pyhrn	1,07	0,1896	0,0782	1,07	0,1896	0,0782	1,49	0,2607	0,1047	1,49	0,2607	0,1047	2,19	0,3516	0,1529	2,19	0,3516	0,1529
A09-	Spital am Pyhrn	Ardning / Admont	5,28	0,4827	0,1991	5,28	0,4827	0,1991	7,37	0,6637	0,2665	7,37	0,6637	0,2665	10,94	0,8950	0,3892	10,94	0,8950	0,3892
A09-	Ardning / Admont	Liezen	0,62	0,1100	0,0454	0,62	0,1100	0,0454	0,86	0,1513	0,0607	0,86	0,1513	0,0607	1,27	0,2040	0,0887	1,27	0,2040	0,0887
A09-	Liezen	Rottenmann	1,30	0,2299	0,0948	1,30	0,2299	0,0948	1,80	0,3161	0,1269	1,80	0,3161	0,1269	2,65	0,4262	0,1853	2,65	0,4262	0,1853
A09-	Rottenmann	Trieben	3,23	0,5731	0,2364	3,23	0,5731	0,2364	4,50	0,7880	0,3164	4,50	0,7880	0,3164	6,61	1,0626	0,4620	6,61	1,0626	0,4620
A09-	Trieben	Treglwang	2,63	0,4659	0,1922	2,63	0,4659	0,1922	3,66	0,6407	0,2572	3,66	0,6407	0,2572	5,38	0,8639	0,3757	5,38	0,8639	0,3757
A09-	Treglwang	Kalwang	3,53	0,6262	0,2583	3,53	0,6262	0,2583	4,91	0,8610	0,3457	4,91	0,8610	0,3457	7,23	1,1610	0,5048	7,23	1,1610	0,5048
A09-	Kalwang	Mautern	1,64	0,2916	0,1203	1,64	0,2916	0,1203	2,29	0,4009	0,1610	2,29	0,4009	0,1610	3,37	0,5406	0,2351	3,37	0,5406	0,2351
A09-	Mautern	Kammern	1,85	0,3280	0,1353	1,85	0,3280	0,1353	2,57	0,4510	0,1811	2,57	0,4510	0,1811	3,79	0,6081	0,2644	3,79	0,6081	0,2644
A09-	Kammern	Traboch	1,93	0,3429	0,1415	1,93	0,3429	0,1415	2,69	0,4715	0,1893	2,69	0,4715	0,1893	3,96	0,6358	0,2765	3,96	0,6358	0,2765
A09-	Traboch	Terminal St. Michael	0,38	0,0673	0,0278	0,38	0,0673	0,0278	0,53	0,0926	0,0372	0,53	0,0926	0,0372	0,78	0,1249	0,0543	0,78	0,1249	0,0543
A09-	Terminal St. Michael	KN St. Michael	0,71	0,1262	0,0521	0,71	0,1262	0,0521	0,99	0,1736	0,0697	0,99	0,1736	0,0697	1,46	0,2341	0,1018	1,46	0,2341	0,1018
A09-	KN St. Michael	Übelbach	12,86	1,1757	0,4850	12,86	1,1757	0,4850	17,95	1,6165	0,6491	17,95	1,6165	0,6491	26,65	2,1799	0,9479	26,65	2,1799	0,9479
A09-	Übelbach	KN Peggau Deutschfeistritz	2,19	0,3888	0,1604	2,19	0,3888	0,1604	3,05	0,5347	0,2147	3,05	0,5347	0,2147	4,49	0,7210	0,3135	4,49	0,7210	0,3135
A09-	KN Peggau Deutschfeistritz	Gratkorn Nord	1,04	0,1842	0,0760	1,04	0,1842	0,0760	1,45	0,2533	0,1017	1,45	0,2533	0,1017	2,13	0,3416	0,1485	2,13	0,3416	0,1485
A09-	Gratkorn Nord	Gratkorn Süd	1,14	0,2023	0,0835	1,14	0,2023	0,0835	1,59	0,2782	0,1117	1,59	0,2782	0,1117	2,34	0,3751	0,1631	2,34	0,3751	0,1631
A09-	Gratkorn Süd	Graz Nord	0,25	0,0448	0,0185	0,25	0,0448	0,0185	0,35	0,0616	0,0248	0,35	0,0616	0,0248	0,52	0,0831	0,0361	0,52	0,0831	0,0361
A09-	Graz Nord	Graz Webling	2,89	0,5128	0,2115	2,89	0,5128	0,2115	4,02	0,7051	0,2831	4,02	0,7051	0,2831	5,92	0,9509	0,4135	5,92	0,9509	0,4135
A09-	Graz Webling	Seiersberg	0,77	0,1363	0,0562	0,77	0,1363	0,0562	1,07	0,1874	0,0753	1,07	0,1874	0,0753	1,57	0,2528	0,1099	1,57	0,2528	0,1099
A09-	Seiersberg	KN Graz West	0,38	0,0667	0,0275	0,38	0,0667	0,0275	0,52	0,0917	0,0368	0,52	0,0917	0,0368	0,77	0,1237	0,0538	0,77	0,1237	0,0538
A09-	KN Graz West	Schwarzlsee	0,37	0,0658	0,0271	0,37	0,0658	0,0271	0,52	0,0904	0,0363	0,52	0,0904	0,0363	0,76	0,1219	0,0530	0,76	0,1219	0,0530
A09-	Schwarzlsee	Schachenwald / IBC Businesscenter	0,41	0,0735	0,0303	0,41	0,0735	0,0303	0,58	0,1011	0,0406	0,58	0,1011	0,0406	0,85	0,1363	0,0593	0,85	0,1363	0,0593
A09-	Schachenwald / IBC Businesscenter	Kalsdorf	0,42	0,0748	0,0308	0,42	0,0748	0,0308	0,59	0,1028	0,0413	0,59	0,1028	0,0413	0,86	0,1387	0,0603	0,86	0,1387	0,0603
A09-	Kalsdorf	Werndorf Terminal	1,06	0,1872	0,0772	1,06	0,1872	0,0772	1,47	0,2574	0,1034	1,47	0,2574	0,1034	2,16	0,3471	0,1509	2,16	0,3471	0,1509
A09-	Werndorf Terminal	Wildon	1,18	0,2092	0,0863	1,18	0,2092	0,0863	1,64	0,2877	0,1155	1,64	0,2877	0,1155	2,41	0,3880	0,1687	2,41	0,3880	0,1687
A09-	Wildon	Hengsberg	0,58	0,1021	0,0421	0,58	0,1021	0,0421	0,80	0,1404	0,0564	0,80	0,1404	0,0564	1,18	0,1894	0,0824	1,18	0,1894	0,0824
A09-	Hengsberg	Lebring	1,02	0,1810	0,0746	1,02	0,1810	0,0746	1,42	0,2488	0,0999	1,42	0,2488	0,0999	2,09	0,3355	0,1459	2,09	0,3355	0,1459
A09-	Lebring	Leibnitz	1,77	0,3132	0,1292	1,77	0,3132	0,1292	2,46	0,4307	0,1729	2,46	0,4307	0,1729	3,62	0,5808	0,2526	3,62	0,5808	0,2526
A09-	Leibnitz	Vogau Straß	2,16	0,3831	0,1580	2,16	0,3831	0,1580	3,01	0,5267	0,2115	3,01	0,5267	0,2115	4,42	0,7103	0,3089	4,42	0,7103	0,3089
A09-	Vogau Straß	Gersdorf	1,05	0,1858	0,0766	1,05	0,1858	0,0766	1,46	0,2555	0,1026	1,46	0,2555	0,1026	2,14	0,3445	0,1498	2,14	0,3445	0,1498
A09-	Gersdorf	Spielfeld	0,55	0,0979	0,0404	0,55	0,0979	0,0404	0,77	0,1346	0,0541	0,77	0,1346	0,0541	1,13	0,1816	0,0789	1,13	0,1816	0,0789
A09-	Spielfeld	Staatsgrenze Spielfeld	0,50	0,0893	0,0368	0,50	0,0893	0,0368	0,70	0,1228	0,0493	0,70	0,1228	0,0493	1,03	0,1655	0,0720	1,03	0,1655	0,0720
A10-	KN Salzburg	Salzburg Süd / Anif	2,04	0,3612	0,1490	2,04	0,3612	0,1490	2,83	0,4966	0,1994	2,83	0,4966	0,1994	4,17	0,6696	0,2912	4,17	0,6696	0,2912
A10-	Salzburg Süd / Anif	Puch Urstein	0,69	0,1225	0,0505	0,69	0,1225	0,0505	0,96	0,1685	0,0677	0,96	0,1685	0,0677	1,41	0,2272	0,0988	1,41	0,2272	0,0988
A10-	Puch Urstein	Hallein	1,43	0,2530	0,1044	1,43	0,2530	0,1044	1,99	0,3479	0,1397	1,99	0,3479	0,1397	2,92	0,4691	0,2040	2,92	0,4691	0,2040
A10-	Hallein	Kuchl	1,59	0,2810	0,1159	1,59	0,2810	0,1159	2,21	0,3864	0,1551	2,21	0,3864	0,1551	3,24	0,5210	0,2265	3,24	0,5210	0,2265
A10-	Kuchl	Golling / Abtenau	1,59	0,2825	0,1165	1,59	0,2825	0,1165	2,22	0,3884	0,1560	2,22	0,3884	0,1560	3,26	0,5238	0,2277	3,26	0,5238	0,2277
A10-	Golling / Abtenau	Paß Lueg	1,66	0,2948	0,1216	1,66	0,2948	0,1216	2,31	0,4053	0,1627	2,31	0,4053	0,1627	3,40	0,5465	0,2377	3,40	0,5465	0,2377
A10-	Paß Lueg	Werfen	2,37	0,4199	0,1732	2,37	0,4199	0,1732	3,30	0,5773	0,2318	3,30	0,5773	0,2318	4,85	0,7785	0,3385	4,85	0,7785	0,3385
A10-	Werfen	Pfarrwerfen / Werfen	0,31	0,0547	0,0226	0,31	0,0547	0,0226	0,43	0,0752	0,0302	0,43	0,0752	0,0302	0,63	0,1015	0,0441	0,63	0,1015	0,0441
A10-	Pfarrwerfen / Werfen	KN Pongau	0,67	0,1188	0,0490	0,67	0,1188	0,0490	0,93	0,1633	0,0656	0,93	0,1633	0,0656	1,37	0,2202	0,0957	1,37	0,2202	0,0957
A101	KN Pongau	Bischofshofen	1,00	0,1766	0,0729	1,00	0,1766	0,0729	1,39	0,2429	0,0975	1,39	0,2429	0,0975	2,04	0,3275	0,1424	2,04	0,3275	0,1424
A10-	KN Pongau	Lammertal Hüttau	2,73	0,4830	0,1992	2,73	0,4830	0,1992	3,79	0,6642	0,2667	3,79	0,6642	0,2667	5,57	0,8956	0,3894	5,57	0,8956	0,3894
A10-	Lammertal Hüttau	F. Verbindung GH Eben	0,70	0,1243	0,0513	0,70	0,1243	0,0513	0,98	0,1709	0,0686	0,98	0,1709	0,0686	1,43	0,2305	0,1002	1,43	0,2305	0,1002

STR-KENNZAHL	MAUTABSCHNITT VON	MAUTABSCHNITT BIS	CO2-Emissionsklasse 1 / EURO 0																	
			Kat. 2						Kat. 3						Kat. 4					
			Tag			Nacht			Tag			Nacht			Tag			Nacht		
			Ges	Luft Lärm	CO2	Ges	Luft Lärm	CO2	Ges	Luft Lärm	CO2	Ges	Luft Lärm	CO2	Ges	Luft Lärm	CO2	Ges	Luft Lärm	CO2
A10-	F. Verbindung GH Eben	Eben	0,33	0,0576	0,0238	0,33	0,0576	0,0238	0,45	0,0792	0,0318	0,45	0,0792	0,0318	0,66	0,1068	0,0464	0,66	0,1068	0,0464
A10-	Eben	Radstadt Altenmarkt Graz	0,72	0,1279	0,0528	0,72	0,1279	0,0528	1,00	0,1759	0,0706	1,00	0,1759	0,0706	1,48	0,2372	0,1031	1,48	0,2372	0,1031
A10-	Radstadt Altenmarkt Graz	Flachau	1,01	0,1789	0,0738	1,01	0,1789	0,0738	1,40	0,2460	0,0988	1,40	0,2460	0,0988	2,06	0,3317	0,1442	2,06	0,3317	0,1442
A10-	Flachau	Flachauwinkel	3,56	0,3490	0,1439	3,56	0,3490	0,1439	4,97	0,4798	0,1927	4,97	0,4798	0,1927	7,38	0,6470	0,2813	7,38	0,6470	0,2813
A10-	Flachauwinkel	Zederhaus	8,98	0,8794	0,3628	8,98	0,8794	0,3628	12,53	1,2092	0,4855	12,53	1,2092	0,4855	18,59	1,6306	0,7090	18,59	1,6306	0,7090
A10-	Zederhaus	St. Michael/Lungau	5,93	0,5802	0,2393	5,93	0,5802	0,2393	8,27	0,7978	0,3203	8,27	0,7978	0,3203	12,27	1,0758	0,4678	12,27	1,0758	0,4678
A10-	St. Michael/Lungau	Rennweg Katschberg	4,34	0,4254	0,1755	4,34	0,4254	0,1755	6,06	0,5849	0,2348	6,06	0,5849	0,2348	8,99	0,7887	0,3430	8,99	0,7887	0,3430
A102	Seeboden	KN Spittal Millstätter See	0,53	0,0931	0,0384	0,53	0,0931	0,0384	0,73	0,1280	0,0514	0,73	0,1280	0,0514	1,07	0,1727	0,0751	1,07	0,1727	0,0751
A102	KN Spittal Millstätter See	Lendorf	1,13	0,2009	0,0829	1,13	0,2009	0,0829	1,58	0,2762	0,1109	1,58	0,2762	0,1109	2,32	0,3725	0,1620	2,32	0,3725	0,1620
A10-	Rennweg Katschberg	Gmünd Maltatal	4,59	0,8128	0,3353	4,59	0,8128	0,3353	6,38	1,1176	0,4488	6,38	1,1176	0,4488	9,38	1,5071	0,6553	9,38	1,5071	0,6553
A10-	Gmünd Maltatal	KN Spittal Millstätter See	2,61	0,4626	0,1908	2,61	0,4626	0,1908	3,63	0,6361	0,2554	3,63	0,6361	0,2554	5,34	0,8578	0,3730	5,34	0,8578	0,3730
A10-	KN Spittal Millstätter See	Spittal Ost	1,98	0,3504	0,1445	1,98	0,3504	0,1445	2,75	0,4818	0,1935	2,75	0,4818	0,1935	4,04	0,6497	0,2825	4,04	0,6497	0,2825
A10-	Spittal Ost	Paternion Feistritz	3,41	0,6051	0,2496	3,41	0,6051	0,2496	4,75	0,8321	0,3341	4,75	0,8321	0,3341	6,98	1,1220	0,4879	6,98	1,1220	0,4879
A10-	Paternion Feistritz	Villach West	3,68	0,6522	0,2690	3,68	0,6522	0,2690	5,12	0,8968	0,3601	5,12	0,8968	0,3601	7,53	1,2093	0,5259	7,53	1,2093	0,5259
A10-	Villach West	Villach Ossiacher See	1,59	0,2820	0,1163	1,59	0,2820	0,1163	2,21	0,3877	0,1557	2,21	0,3877	0,1557	3,25	0,5228	0,2273	3,25	0,5228	0,2273
A10-	Villach Ossiacher See	KN Villach	1,24	0,2203	0,0909	1,24	0,2203	0,0909	1,73	0,3029	0,1216	1,73	0,3029	0,1216	2,54	0,4085	0,1776	2,54	0,4085	0,1776
A11-	KN Villach	St. Niklas Faakersee	0,89	0,1577	0,0650	0,89	0,1577	0,0650	1,24	0,2168	0,0871	1,24	0,2168	0,0871	1,82	0,2924	0,1271	1,82	0,2924	0,1271
A11-	St. Niklas Faakersee	St. Jakob/Rosental	2,23	0,3960	0,1634	2,23	0,3960	0,1634	3,11	0,5446	0,2187	3,11	0,5446	0,2187	4,57	0,7343	0,3193	4,57	0,7343	0,3193
A11-	St. Jakob/Rosental	Staatsgrenze Karawankentunnel	9,42	0,4659	0,1922	9,42	0,4659	0,1922	13,16	0,6407	0,2572	13,16	0,6407	0,2572	19,63	0,8639	0,3757	19,63	0,8639	0,3757
A12-	Staatsgrenze Kufstein	Kufstein Nord	0,51	0,0767	0,0316	0,51	0,0767	0,0316	0,72	0,1055	0,0423	0,72	0,1055	0,0423	1,06	0,1422	0,0618	1,06	0,1422	0,0618
A12-	Kufstein Nord	Kufstein Süd	1,32	0,1967	0,0811	1,32	0,1967	0,0811	1,83	0,2705	0,1086	1,83	0,2705	0,1086	2,71	0,3647	0,1586	2,71	0,3647	0,1586
A12-	Kufstein Süd	Kirchbichl Langkampfen	1,80	0,2686	0,1108	1,80	0,2686	0,1108	2,51	0,3693	0,1483	2,51	0,3693	0,1483	3,70	0,4980	0,2165	3,70	0,4980	0,2165
A12-	Kirchbichl Langkampfen	Wörgl Ost St.Johann i. T. Brixental	1,76	0,2628	0,1084	1,76	0,2628	0,1084	2,45	0,3614	0,1451	2,45	0,3614	0,1451	3,62	0,4873	0,2119	3,62	0,4873	0,2119
A12-	Wörgl Ost St.Johann i. T. Brixental	Wörgl West	0,93	0,1383	0,0571	0,93	0,1383	0,0571	1,29	0,1902	0,0764	1,29	0,1902	0,0764	1,90	0,2565	0,1115	1,90	0,2565	0,1115
A12-	Wörgl West	Kramsach Rattenberg Brixlegg	3,95	0,5899	0,2433	3,95	0,5899	0,2433	5,50	0,8111	0,3257	5,50	0,8111	0,3257	8,12	1,0937	0,4756	8,12	1,0937	0,4756
A12-	Kramsach Rattenberg Brixlegg	Wiesing Achensee Zillertal	2,42	0,3620	0,1493	2,42	0,3620	0,1493	3,38	0,4977	0,1998	3,38	0,4977	0,1998	4,98	0,6711	0,2918	4,98	0,6711	0,2918
A12-	Wiesing Achensee Zillertal	Jenbach	0,96	0,1432	0,0591	0,96	0,1432	0,0591	1,34	0,1969	0,0791	1,34	0,1969	0,0791	1,97	0,2656	0,1155	1,97	0,2656	0,1155
A12-	Jenbach	Schwaz	2,12	0,3159	0,1303	2,12	0,3159	0,1303	2,95	0,4343	0,1744	2,95	0,4343	0,1744	4,35	0,5857	0,2547	4,35	0,5857	0,2547
A12-	Schwaz	Vomp	1,21	0,1806	0,0745	1,21	0,1806	0,0745	1,68	0,2483	0,0997	1,68	0,2483	0,0997	2,49	0,3348	0,1456	2,49	0,3348	0,1456
A12-	Vomp	Wattens	2,49	0,3722	0,1535	2,49	0,3722	0,1535	3,47	0,5118	0,2055	3,47	0,5118	0,2055	5,12	0,6902	0,3001	5,12	0,6902	0,3001
A12-	Wattens	Hall/Tirol Mitte	2,21	0,3300	0,1361	2,21	0,3300	0,1361	3,08	0,4538	0,1822	3,08	0,4538	0,1822	4,54	0,6119	0,2661	4,54	0,6119	0,2661
A12-	Hall/Tirol Mitte	Hall/Tirol West	0,89	0,1327	0,0547	0,89	0,1327	0,0547	1,24	0,1825	0,0733	1,24	0,1825	0,0733	1,83	0,2461	0,1070	1,83	0,2461	0,1070
A12-	Hall/Tirol West	A12 Innsbruck Ost	0,98	0,1467	0,0605	0,98	0,1467	0,0605	1,37	0,2017	0,0810	1,37	0,2017	0,0810	2,02	0,2720	0,1183	2,02	0,2720	0,1183
A12-	A12 Innsbruck Ost	Innsbruck Mitte	0,65	0,1013	0,0418	0,65	0,1013	0,0418	0,90	0,1393	0,0559	0,90	0,1393	0,0559	1,33	0,1878	0,0817	1,33	0,1878	0,0817
A12-	Innsbruck Mitte	A12 Innsbruck West	0,87	0,1536	0,0634	0,87	0,1536	0,0634	1,21	0,2112	0,0848	1,21	0,2112	0,0848	1,77	0,2848	0,1238	1,77	0,2848	0,1238
A12-	A12 Innsbruck West	Innsbruck Kranebitten	1,14	0,2013	0,0830	1,14	0,2013	0,0830	1,58	0,2768	0,1111	1,58	0,2768	0,1111	2,32	0,3733	0,1623	2,32	0,3733	0,1623
A12-	Innsbruck Kranebitten	Zirl Ost Garmisch Seefeld	1,32	0,2336	0,0964	1,32	0,2336	0,0964	1,83	0,3212	0,1290	1,83	0,3212	0,1290	2,70	0,4332	0,1884	2,70	0,4332	0,1884
A12-	Zirl Ost Garmisch Seefeld	Zirl West	0,82	0,1462	0,0603	0,82	0,1462	0,0603	1,15	0,2010	0,0807	1,15	0,2010	0,0807	1,69	0,2710	0,1178	1,69	0,2710	0,1178
A12-	Zirl West	Pettnau	1,48	0,2617	0,1080	1,48	0,2617	0,1080	2,05	0,3599	0,1445	2,05	0,3599	0,1445	3,02	0,4853	0,2110	3,02	0,4853	0,2110
A12-	Pettnau	Telfs Ost	1,49	0,2646	0,1092	1,49	0,2646	0,1092	2,08	0,3639	0,1461	2,08	0,3639	0,1461	3,05	0,4907	0,2134	3,05	0,4907	0,2134
A12-	Telfs Ost	Telfs West	0,73	0,1292	0,0533	0,73	0,1292	0,0533	1,01	0,1777	0,0713	1,01	0,1777	0,0713	1,49	0,2396	0,1042	1,49	0,2396	0,1042
A12-	Telfs West	Mötz Reutte	2,36	0,4176	0,1723	2,36	0,4176	0,1723	3,28	0,5742	0,2306	3,28	0,5742	0,2306	4,82	0,7743	0,3367	4,82	0,7743	0,3367
A12-	Mötz Reutte	Haiming Ötztal	2,74	0,4858	0,2004	2,74	0,4858	0,2004	3,81	0,6679	0,2682	3,81	0,6679	0,2682	5,61	0,9007	0,3916	5,61	0,9007	0,3916
A12-	Haiming Ötztal	Imst	2,18	0,3867	0,1595	2,18	0,3867	0,1595	3,03	0,5317	0,2135	3,03	0,5317	0,2135	4,46	0,7170	0,3118	4,46	0,7170	0,3118
A12-	Imst	Imst Au	0,37	0,0655	0,0270	0,37	0,0655	0,0270	0,51	0,0900	0,0361	0,51	0,0900	0,0361	0,76	0,1214	0,0528	0,76	0,1214	0,0528
A12-	Imst Au	Mils	0,79	0,1406	0,0580	0,79	0,1406	0,0580	1,10	0,1934	0,0776	1,10	0,1934	0,0776	1,62	0,2608	0,1134	1,62	0,2608	0,1134
A12-	Mils	Mils Schönwies	1,28	0,2266	0,0935	1,28	0,2266	0,0935	1,78	0,3115	0,1251	1,78	0,3115	0,1251	2,61	0,4201	0,1827	2,61	0,4201	0,1827
A12-	Mils Schönwies	KN Oberinntal	1,13	0,2006	0,0828	1,13	0,2006	0,0828	1,57	0,2759	0,1108	1,57	0,2759	0,1108	2,32	0,3720	0,1618	2,32	0,3720	0,1618
A12-	KN Oberinntal	Zams	0,30	0,0528	0,0218	0,30	0,0528	0,0218	0,41	0,0726	0,0292	0,41	0,0726	0,0292	0,61	0,0979	0,0426	0,61	0,0979	0,0426
A122	KN Oberinntal	Fließ	2,12	0,3754	0,1548	2,12	0,3754	0,1548	2,95	0,5161	0,2072	2,95	0,5161	0,2072	4,33	0,6960	0,3026	4,33	0,6960	0,3026
A13-	A12 Innsbruck Ost	A13 Innsbruck Süd	2,77	0,2205	0,0910	2,77	0,2205	0,0910	3,85	0,3032	0,1217	3,85	0,3032	0,1217	5,73	0,4089	0,1778	10,06	0,4089	0,1778
A13-	A13 Innsbruck Süd	Zenzenhof	1,08	0,0696	0,0287	1,08	0,0696	0,0287	1,50	0,0957	0,0384	1,50	0,0957	0,0384	2,24	0,1291	0,0561	4,30	0,1291	0,0561
A13-	Zenzenhof	Igls Patsch	1,99	0,1286	0,0531	1,99	0,1286	0,0531	2,78	0,1769	0,0710	2,78	0,1769	0,0710	4,14	0,2385	0,1037	7,94	0,2385	0,1037
A13-	Igls Patsch	Schönberg Stubaital	2,15	0,1392	0,0574	2,15	0,1392	0,0574	3,01	0,1914	0,0769	3,01	0,1914	0,0769	4,48	0,2581	0,1122	8,59	0,2581	0,1122
A13-	Schönberg Stubaital	Matrei Steinach	6,80	0,4392	0,1812	6,80	0,4392	0,1812	9,49	0,6039	0,2425	9,49	0,6039	0,2425	14,14	0,8144	0,3541	27,11	0,8144	0,3541
A13-	Matrei Steinach	Nösslach	5,47	0,3533	0,1457	5,47	0,3533	0,1457	7,64	0,4858	0,1950	7,64	0,4858	0,1950	11,37	0,6550	0,2848	21,81	0,6550	0,2848
A13-	Nösslach	Brenner-Nord	4,91	0,3170	0,1308	4,91	0,3170	0,1308	6,85	0,4359	0,1750	6,85	0,4359	0,1750	10,21	0,5878	0,2556	19,57	0,5878	0,2556
A13-	Brenner-Nord	Staatsgrenze Brennerpass	0,97	0,0627	0,0259	0,97	0,0627	0,0259	1,36	0,0862	0,0346	1,36	0,0862	0,0346	2,02	0,1162	0,0505	3,87	0,1162	0,0505
A131	A12 Innsbruck West	A13 Innsbruck Süd	1,75	0,1453	0,0599	1,75	0,1453	0,0599	2,45	0,1997	0,0802	2,45	0,1997	0,0802	3,65	0,2693	0,1171	6,46	0,2693	0,1171
A14-	Staatsgrenze Hörbranz	Hörbranz Lochau	0,34	0,0605	0,0250	0,34	0,0605	0,0250	0,48	0,0832	0,0334	0,48	0,0832	0,0334	0,70	0,1122	0,0488	0,70	0,1122	0,0488
A14-	Hörbranz Lochau	KN Bregenz	2,10	0,3720	0,1534	2,10	0,3720	0,1534	2,92	0,5114	0,2053	2,92	0,5114	0,2053	4,29	0,6897	0,2999	4,29	0,6897	0,2999
A14-	KN Bregenz	Lauterach Wolfurt	0,11	0,0187	0,0077	0,11	0,0187	0,0077	0,15	0,0257	0,0103	0,15	0,0257	0,0103	0,22	0,0346	0,0151	0,22	0,0346	0,0151
A14-	Lauterach Wolfurt	Wolfurt Lauterach	0,93	0,1655	0,0683	0,93	0,1655	0,0683	1,30	0,2276	0,0914	1,30	0,2276	0,0914	1,91	0,3069	0,1334	1,91	0,3069	0,1334
A14-	Wolfurt Lauterach	Dornbirn Nord Bregenzerwald	0,36	0,0640	0,0264	0,36	0,0640	0,0264	0,50	0,0880	0,0354	0,50	0,0880	0,0354	0,74	0,1187	0,0516	0,74	0,1187	0,0516
A14-	Dornbirn Nord Bregenzerwald	Dornbirn West	1,01	0,1789	0,0738	1,01	0,1789	0,0738	1,40	0,2460	0,0988	1,40	0,2460	0,0988	2,06	0,3317	0,1442	2,06	0,3317	0,1442
A14-	Dornbirn West	Dornbirn Süd	0,50	0,0894	0,0369	0,50	0,0894	0,0369	0,70	0,1230	0,0494	0,70	0,1230	0,0494	1,03	0,1658	0,0721	1,03	0,1658	0,0721
A14-	Dornbirn Süd	Hohenems	0,92	0,1623	0,0669	0,92	0,1623	0,0669	1,27	0,2231	0,0896	1,27	0,2231	0,0896	1,87	0,3009	0,1308	1,87	0,3009	0,1308
A14-	Hohenems	Altach Götzis	0,93	0,1641	0,0677	0,93	0,1641	0,0677	1,29	0,2257	0,0906	1,29	0,2257	0,0906	1,89	0,3043	0,1323	1,89	0,3043	0,1323
A14-	Altach Götzis	Götzis	0,71	0,1251	0,0516	0,71	0,1251	0,0516	0,98	0,1721	0,0691	0,98	0,1721	0,0691	1,44	0,2320	0,1009	1,44	0,2320	0,1009
A14-	Götzis	Klaus Koblach	0,61	0,1087	0,0448	0,61	0,1087	0,0448	0,85	0,1494	0,0600	0,85	0,1494	0,0600	1,25	0,2015	0,0876	1,25	0,2015	0,0876
A14-	Klaus Koblach	Rankweil	1,08	0,1910	0,0788	1,08	0,1910	0,0788	1,50	0,2626	0,1054	1,50	0,2626	0,1054	2,20	0,3541	0,1540	2,20	0,3541	0,1540
A14-	Rankweil	Feldkirch Frastanz	1,53	0,2721	0,1122	1,53	0,2721	0,1122	2,14	0,3741	0,1502	2,14	0,3741	0,1502	3,14	0,5045	0,2194	3,14	0,5045	0,2194
A14-	Feldkirch Frastanz	Nenzing Bludesch	2,43	0,4302	0,1775	2,43	0,4302	0,1775	3,38	0,5916	0,2375	3,38	0,5916	0,2375	4,97	0,7977	0,3469	4,97	0,7977	0,3469
A14-	Nenzing Bludesch	Bludenz Nüziders	1,80	0,3194	0,1317	1,80	0,3194	0,1317	2,51	0,4392	0,1763	2,51	0,4392	0,1763	3,69	0,5922	0,2575	3,69	0,5922	0,2575
A14-	Bludenz Nüziders	Brandnertal	0,25	0,0444	0,0183	0,25	0,0444	0,0183	0,35	0,0611	0,0245	0,35	0,0611	0,0245	0,51	0,0824	0,0358	0,51	0,0824	0,0358

STR-KENNZAHL	MAUTABSCHNITT VON	MAUTABSCHNITT BIS	CO2-Emissionsklasse 1 / EURO 0																	
			Kat. 2						Kat. 3						Kat. 4					
			Tag			Nacht			Tag			Nacht			Tag			Nacht		
			Ges	Luft Lärm	CO2	Ges	Luft Lärm	CO2	Ges	Luft Lärm	CO2	Ges	Luft Lärm	CO2	Ges	Luft Lärm	CO2	Ges	Luft Lärm	CO2
A14-	Brandnertal	Bludenz Bürs	0,42	0,0742	0,0306	0,42	0,0742	0,0306	0,58	0,1020	0,0409	0,58	0,1020	0,0409	0,86	0,1375	0,0598	0,86	0,1375	0,0598
A14-	Bludenz Bürs	Bludenz Montafon	0,59	0,1051	0,0434	0,59	0,1051	0,0434	0,82	0,1445	0,0580	0,82	0,1445	0,0580	1,21	0,1949	0,0848	1,21	0,1949	0,0848
A141	KN Bregenz	Bregenz Citytunnel	0,54	0,0963	0,0397	0,54	0,0963	0,0397	0,76	0,1324	0,0532	0,76	0,1324	0,0532	1,11	0,1785	0,0776	1,11	0,1785	0,0776
A21-	KN Steinhäusl	Hochstraß	0,90	0,1588	0,0655	0,90	0,1588	0,0655	1,25	0,2184	0,0877	1,25	0,2184	0,0877	1,83	0,2945	0,1281	1,83	0,2945	0,1281
A21-	Hochstraß	Alland	3,13	0,5549	0,2289	3,13	0,5549	0,2289	4,36	0,7630	0,3064	4,36	0,7630	0,3064	6,40	1,0289	0,4474	6,40	1,0289	0,4474
A21-	Alland	Mayerling	0,64	0,1127	0,0465	0,64	0,1127	0,0465	0,88	0,1549	0,0622	0,88	0,1549	0,0622	1,30	0,2089	0,0908	1,30	0,2089	0,0908
A21-	Mayerling	Heiligenkreuz	1,47	0,2610	0,1077	1,47	0,2610	0,1077	2,05	0,3588	0,1441	2,05	0,3588	0,1441	3,01	0,4839	0,2104	3,01	0,4839	0,2104
A21-	Heiligenkreuz	Hinterbrühl	0,82	0,1455	0,0600	0,82	0,1455	0,0600	1,14	0,2000	0,0803	1,14	0,2000	0,0803	1,68	0,2698	0,1173	1,68	0,2698	0,1173
A21-	Hinterbrühl	Gießhübl	1,54	0,2729	0,1126	1,54	0,2729	0,1126	2,14	0,3752	0,1507	2,14	0,3752	0,1507	3,15	0,5060	0,2200	3,15	0,5060	0,2200
A21-	Gießhübl	Brunn/Gebirge	1,29	0,2283	0,0942	1,29	0,2283	0,0942	1,79	0,3140	0,1261	1,79	0,3140	0,1261	2,64	0,4234	0,1841	2,64	0,4234	0,1841
A21-	Brunn/Gebirge	KN Vösendorf	0,57	0,1016	0,0419	0,57	0,1016	0,0419	0,80	0,1397	0,0561	0,80	0,1397	0,0561	1,17	0,1883	0,0819	1,17	0,1883	0,0819
A22-	KN Wien Kaisermühlen	Kaisermühlen	0,45	0,0803	0,0331	0,45	0,0803	0,0331	0,63	0,1104	0,0443	0,63	0,1104	0,0443	0,93	0,1488	0,0647	0,93	0,1488	0,0647
A22-	Kaisermühlen	Reichsbrücke	0,38	0,0665	0,0274	0,38	0,0665	0,0274	0,52	0,0915	0,0367	0,52	0,0915	0,0367	0,77	0,1234	0,0536	0,77	0,1234	0,0536
A22-	Reichsbrücke	Kagran Vienna International Center	0,14	0,0256	0,0106	0,14	0,0256	0,0106	0,20	0,0352	0,0142	0,20	0,0352	0,0142	0,30	0,0475	0,0207	0,30	0,0475	0,0207
A22-	Kagran Vienna International Center	Brigittenauerbrücke	0,23	0,0410	0,0169	0,23	0,0410	0,0169	0,32	0,0564	0,0227	0,32	0,0564	0,0227	0,47	0,0761	0,0331	0,47	0,0761	0,0331
A22-	Brigittenauerbrücke	Floridsdorferbrücke	0,37	0,0662	0,0273	0,37	0,0662	0,0273	0,52	0,0911	0,0366	0,52	0,0911	0,0366	0,76	0,1228	0,0534	0,76	0,1228	0,0534
A22-	Floridsdorferbrücke	KN Gürtel Nordbrücke	0,24	0,0422	0,0174	0,24	0,0422	0,0174	0,33	0,0581	0,0233	0,33	0,0581	0,0233	0,49	0,0783	0,0341	0,49	0,0783	0,0341
A22-	KN Gürtel Nordbrücke	Strebersdorf	0,81	0,1444	0,0596	0,81	0,1444	0,0596	1,13	0,1985	0,0797	1,13	0,1985	0,0797	1,67	0,2677	0,1164	1,67	0,2677	0,1164
A221	Wien Nordbrücke	KN Gürtel Nordbrücke	0,24	0,0426	0,0176	0,24	0,0426	0,0176	0,33	0,0585	0,0235	0,33	0,0585	0,0235	0,49	0,0789	0,0343	0,49	0,0789	0,0343
A221	KN Gürtel Nordbrücke	Wien Pragerstraße	0,26	0,0458	0,0189	0,26	0,0458	0,0189	0,36	0,0630	0,0253	0,36	0,0630	0,0253	0,53	0,0850	0,0370	0,53	0,0850	0,0370
A221	Wien Pragerstraße	Wien Neujedlersdorf	0,11	0,0201	0,0083	0,11	0,0201	0,0083	0,16	0,0276	0,0111	0,16	0,0276	0,0111	0,23	0,0372	0,0162	0,23	0,0372	0,0162
A221	Wien Neujedlersdorf	Brünnerstr/Shuttleworthstraße	0,29	0,0509	0,0210	0,29	0,0509	0,0210	0,40	0,0700	0,0281	0,40	0,0700	0,0281	0,59	0,0943	0,0410	0,59	0,0943	0,0410
A22-	Strebersdorf	Korneuburg Ost	1,64	0,2909	0,1200	1,64	0,2909	0,1200	2,28	0,4000	0,1606	2,28	0,4000	0,1606	3,36	0,5393	0,2345	3,36	0,5393	0,2345
A222	Strebersdorf	Wien Vohburggasse	0,20	0,0361	0,0149	0,20	0,0361	0,0149	0,28	0,0497	0,0200	0,28	0,0497	0,0200	0,42	0,0670	0,0291	0,42	0,0670	0,0291
A22-	Korneuburg Ost	KN Korneuburg	1,06	0,1877	0,0774	1,06	0,1877	0,0774	1,47	0,2581	0,1036	1,47	0,2581	0,1036	2,17	0,3481	0,1514	2,17	0,3481	0,1514
A22-	KN Korneuburg	Stockerau Ost	1,54	0,2731	0,1127	1,54	0,2731	0,1127	2,14	0,3755	0,1508	2,14	0,3755	0,1508	3,15	0,5064	0,2202	3,15	0,5064	0,2202
A22-	Stockerau Ost	Stockerau Mitte	0,61	0,1089	0,0449	0,61	0,1089	0,0449	0,85	0,1498	0,0601	0,85	0,1498	0,0601	1,26	0,2019	0,0878	1,26	0,2019	0,0878
A22-	Stockerau Mitte	KN Stockerau/West	0,52	0,0925	0,0382	0,52	0,0925	0,0382	0,73	0,1272	0,0511	0,73	0,1272	0,0511	1,07	0,1715	0,0746	1,07	0,1715	0,0746
A23-	Altmannsdorferstraße	KN Wien Inzersdorf	0,46	0,0809	0,0334	0,46	0,0809	0,0334	0,64	0,1113	0,0447	0,64	0,1113	0,0447	0,93	0,1501	0,0652	0,93	0,1501	0,0652
A23-	KN Wien Inzersdorf	Favoriten	1,15	0,2039	0,0841	1,15	0,2039	0,0841	1,60	0,2804	0,1126	1,60	0,2804	0,1126	2,35	0,3781	0,1644	2,35	0,3781	0,1644
A23-	Favoriten	KN Gürtel Landstraßer Hauptstraße	0,72	0,1278	0,0527	0,72	0,1278	0,0527	1,00	0,1758	0,0706	1,00	0,1758	0,0706	1,48	0,2370	0,1031	1,48	0,2370	0,1031
A23-	KN Gürtel Landstraßer Hauptstraße	St. Marx	0,27	0,0485	0,0200	0,27	0,0485	0,0200	0,38	0,0667	0,0268	0,38	0,0667	0,0268	0,56	0,0900	0,0391	0,56	0,0900	0,0391
A23-	St. Marx	KN Wien Prater	0,23	0,0412	0,0170	0,23	0,0412	0,0170	0,32	0,0566	0,0227	0,32	0,0566	0,0227	0,48	0,0764	0,0332	0,48	0,0764	0,0332
A23-	KN Wien Prater	Handelskai	0,52	0,0914	0,0377	0,52	0,0914	0,0377	0,72	0,1257	0,0505	0,72	0,1257	0,0505	1,06	0,1695	0,0737	1,06	0,1695	0,0737
A23-	Handelskai	KN Wien Kaisermühlen	0,24	0,0418	0,0172	0,24	0,0418	0,0172	0,33	0,0575	0,0231	0,33	0,0575	0,0231	0,48	0,0775	0,0337	0,48	0,0775	0,0337
A23-	KN Wien Kaisermühlen	Groß Enzersdorf Stadlau	0,65	0,1147	0,0473	0,65	0,1147	0,0473	0,90	0,1577	0,0633	0,90	0,1577	0,0633	1,32	0,2127	0,0925	1,32	0,2127	0,0925
A23-	Groß Enzersdorf Stadlau	Hirschstetten	0,36	0,0643	0,0265	0,36	0,0643	0,0265	0,50	0,0884	0,0355	0,50	0,0884	0,0355	0,74	0,1193	0,0519	0,74	0,1193	0,0519
A233	KN Gürtel Landstraßer Hauptstraße	Wien Gürtel	0,21	0,0375	0,0155	0,21	0,0375	0,0155	0,29	0,0516	0,0207	0,29	0,0516	0,0207	0,43	0,0696	0,0303	0,43	0,0696	0,0303
A25-	KN A1/A25 Passau Wels	Weißkirchen	2,39	0,4231	0,1745	2,39	0,4231	0,1745	3,32	0,5818	0,2336	3,32	0,5818	0,2336	4,88	0,7845	0,3411	4,88	0,7845	0,3411
A25-	Weißkirchen	Marchtrenk Wels Ost	0,85	0,1508	0,0622	0,85	0,1508	0,0622	1,18	0,2073	0,0832	1,18	0,2073	0,0832	1,74	0,2795	0,1216	1,74	0,2795	0,1216
A25-	Marchtrenk Wels Ost	ÖBB Terminal Wels	0,23	0,0406	0,0167	0,23	0,0406	0,0167	0,32	0,0558	0,0224	0,32	0,0558	0,0224	0,47	0,0752	0,0327	0,47	0,0752	0,0327
A25-	ÖBB Terminal Wels	Wels Nord	1,10	0,1944	0,0802	1,10	0,1944	0,0802	1,53	0,2674	0,1074	1,53	0,2674	0,1074	2,24	0,3605	0,1568	2,24	0,3605	0,1568
A25-	Wels Nord	KN Wels	0,78	0,1383	0,0571	0,78	0,1383	0,0571	1,09	0,1902	0,0764	1,09	0,1902	0,0764	1,60	0,2565	0,1115	1,60	0,2565	0,1115
S01-	KN Vösendorf	Vorarlberger Allee	0,58	0,1026	0,0423	0,58	0,1026	0,0423	0,80	0,1410	0,0566	0,80	0,1410	0,0566	1,18	0,1902	0,0827	1,18	0,1902	0,0827
S01-	Vorarlberger Allee	Laxenburger Str.	0,30	0,0539	0,0222	0,30	0,0539	0,0222	0,42	0,0741	0,0297	0,42	0,0741	0,0297	0,62	0,0999	0,0434	0,62	0,0999	0,0434
S01-	Laxenburger Str.	Güterzentrum Wien Süd	0,38	0,0668	0,0275	0,38	0,0668	0,0275	0,52	0,0918	0,0369	0,52	0,0918	0,0369	0,77	0,1238	0,0538	0,77	0,1238	0,0538
S01-	Güterzentrum Wien Süd	Rothneusiedl	0,24	0,0434	0,0179	0,24	0,0434	0,0179	0,34	0,0597	0,0240	0,34	0,0597	0,0240	0,50	0,0805	0,0350	0,50	0,0805	0,0350
S01-	Rothneusiedl	KN Rustenfeld	0,57	0,1015	0,0419	0,57	0,1015	0,0419	0,80	0,1396	0,0560	0,80	0,1396	0,0560	1,17	0,1882	0,0819	1,17	0,1882	0,0819
S01-	KN Rustenfeld	Rannersdorf	0,80	0,1425	0,0588	0,80	0,1425	0,0588	1,12	0,1959	0,0787	1,12	0,1959	0,0787	1,64	0,2642	0,1149	1,64	0,2642	0,1149
S011	KN Rustenfeld	Leopoldsdorf (B16)	0,36	0,0631	0,0260	0,36	0,0631	0,0260	0,50	0,0868	0,0348	0,50	0,0868	0,0348	0,73	0,1170	0,0509	0,73	0,1170	0,0509
S01-	Rannersdorf	Schwechat Süd	0,63	0,1113	0,0459	0,63	0,1113	0,0459	0,87	0,1531	0,0615	0,87	0,1531	0,0615	1,28	0,2064	0,0897	1,28	0,2064	0,0897
S01-	Schwechat Süd	Schwechat Ost	0,36	0,0637	0,0263	0,36	0,0637	0,0263	0,50	0,0876	0,0352	0,50	0,0876	0,0352	0,74	0,1182	0,0514	0,74	0,1182	0,0514
S01-	Schwechat Ost	Mannswörth	0,38	0,0675	0,0278	0,38	0,0675	0,0278	0,53	0,0928	0,0373	0,53	0,0928	0,0373	0,78	0,1251	0,0544	0,78	0,1251	0,0544
S01-	Mannswörth	KN Schwechat	0,14	0,0253	0,0104	0,14	0,0253	0,0104	0,20	0,0348	0,0140	0,20	0,0348	0,0140	0,29	0,0469	0,0204	0,29	0,0469	0,0204
S01-	Angerner Straße	Seyring	1,33	0,2365	0,0976	1,33	0,2365	0,0976	1,86	0,3252	0,1306	1,86	0,3252	0,1306	2,73	0,4385	0,1907	2,73	0,4385	0,1907
S01-	Seyring	KN Eibesbrunn	1,12	0,1979	0,0816	1,12	0,1979	0,0816	1,55	0,2721	0,1092	1,55	0,2721	0,1092	2,28	0,3669	0,1595	2,28	0,3669	0,1595
S01-	KN Eibesbrunn	Hagenbrunn	0,88	0,1558	0,0643	0,88	0,1558	0,0643	1,22	0,2142	0,0860	1,22	0,2142	0,0860	1,80	0,2888	0,1256	1,80	0,2888	0,1256
S01-	Hagenbrunn	Korneuburg Nord	1,88	0,3332	0,1375	1,88	0,3332	0,1375	2,62	0,4582	0,1840	2,62	0,4582	0,1840	3,85	0,6178	0,2687	3,85	0,6178	0,2687
S01-	Korneuburg Nord	Korneuburg West	0,76	0,1352	0,0558	0,76	0,1352	0,0558	1,06	0,1859	0,0746	1,06	0,1859	0,0746	1,56	0,2506	0,1090	1,56	0,2506	0,1090
S01-	Korneuburg West	KN Korneuburg	0,24	0,0431	0,0178	0,24	0,0431	0,0178	0,34	0,0593	0,0238	0,34	0,0593	0,0238	0,50	0,0799	0,0348	0,50	0,0799	0,0348
S02-	Hirschstetten	Gewerbepark Stadlau	0,26	0,0463	0,0191	0,26	0,0463	0,0191	0,36	0,0637	0,0256	0,36	0,0637	0,0256	0,53	0,0859	0,0373	0,53	0,0859	0,0373
S02-	Gewerbepark Stadlau	Breitenleer Straße	0,14	0,0257	0,0106	0,14	0,0257	0,0106	0,20	0,0353	0,0142	0,20	0,0353	0,0142	0,30	0,0476	0,0207	0,30	0,0476	0,0207
S02-	Breitenleer Straße	Rautenweg	0,24	0,0426	0,0176	0,24	0,0426	0,0176	0,33	0,0586	0,0235	0,33	0,0586	0,0235	0,49	0,0790	0,0344	0,49	0,0790	0,0344
S02-	Rautenweg	Hermann Gebauer Straße	0,26	0,0468	0,0193	0,26	0,0468	0,0193	0,37	0,0644	0,0259	0,37	0,0644	0,0259	0,54	0,0869	0,0378	0,54	0,0869	0,0378
S02-	Hermann Gebauer Straße	Angerner Straße	0,96	0,1695	0,0699	0,96	0,1695	0,0699	1,33	0,2331	0,0936	1,33	0,2331	0,0936	1,96	0,3143	0,1367	1,96	0,3143	0,1367
S03-	KN Stockerau/West	Stockerau Nord	0,27	0,0479	0,0198	0,27	0,0479	0,0198	0,38	0,0659	0,0264	0,38	0,0659	0,0264	0,55	0,0888	0,0386	0,55	0,0888	0,0386
S03-	Stockerau Nord	Sierndorf	1,45	0,2575	0,1062	1,45	0,2575	0,1062	2,02	0,3540	0,1421	2,02	0,3540	0,1421	2,97	0,4774	0,2076	2,97	0,4774	0,2076
S03-	Sierndorf	Obermallebarn	0,98	0,1729	0,0713	0,98	0,1729	0,0713	1,36	0,2377	0,0955	1,36	0,2377	0,0955	2,00	0,3206	0,1394	2,00	0,3206	0,1394
S03-	Obermallebarn	Göllersdorf	1,29	0,2283	0,0942	1,29	0,2283	0,0942	1,79	0,3139	0,1260	1,79	0,3139	0,1260	2,63	0,4233	0,1841	2,63	0,4233	0,1841
S03-	Göllersdorf	Großstelzendorf	0,52	0,0914	0,0377	0,52	0,0914	0,0377	0,72	0,1257	0,0505	0,72	0,1257	0,0505	1,06	0,1695	0,0737	1,06	0,1695	0,0737

STR-KENNZAHL	MAUTABSCHNITT VON	MAUTABSCHNITT BIS	CO2-Emissionsklasse 1 / EURO 0																	
			Kat. 2						Kat. 3						Kat. 4					
			Tag			Nacht			Tag			Nacht			Tag			Nacht		
			Ges	Luft Lärm	CO2	Ges	Luft Lärm	CO2	Ges	Luft Lärm	CO2	Ges	Luft Lärm	CO2	Ges	Luft Lärm	CO2	Ges	Luft Lärm	CO2
S03-	Großstelzendorf	Hollabrunn Süd	1,24	0,2199	0,0907	1,24	0,2199	0,0907	1,73	0,3023	0,1214	1,73	0,3023	0,1214	2,54	0,4077	0,1773	2,54	0,4077	0,1773
S03-	Hollabrunn Süd	Hollabrunn Mitte	0,36	0,0629	0,0260	0,36	0,0629	0,0260	0,49	0,0865	0,0347	0,49	0,0865	0,0347	0,73	0,1167	0,0507	0,73	0,1167	0,0507
S03-	Hollabrunn Mitte	Hollabrunn Nord	0,80	0,1426	0,0588	0,80	0,1426	0,0588	1,12	0,1960	0,0787	1,12	0,1960	0,0787	1,65	0,2643	0,1149	1,65	0,2643	0,1149
S03-	Hollabrunn Nord	Wullersdorf	1,54	0,2734	0,1128	1,54	0,2734	0,1128	2,15	0,3759	0,1509	2,15	0,3759	0,1509	3,16	0,5069	0,2204	3,16	0,5069	0,2204
S03-	Wullersdorf	Guntersdorf	1,07	0,1893	0,0781	1,07	0,1893	0,0781	1,49	0,2603	0,1045	1,49	0,2603	0,1045	2,18	0,3510	0,1526	2,18	0,3510	0,1526
S04-	KN Mattersburg	Sigleß	0,64	0,1137	0,0469	0,64	0,1137	0,0469	0,89	0,1563	0,0628	0,89	0,1563	0,0628	1,31	0,2108	0,0916	1,31	0,2108	0,0916
S04-	Sigleß	Bad Sauerbrunn	1,50	0,2656	0,1096	1,50	0,2656	0,1096	2,08	0,3652	0,1466	2,08	0,3652	0,1466	3,07	0,4924	0,2141	3,07	0,4924	0,2141
S04-	Bad Sauerbrunn	Neudörfl	0,63	0,1116	0,0460	0,63	0,1116	0,0460	0,88	0,1535	0,0616	0,88	0,1535	0,0616	1,29	0,2069	0,0900	1,29	0,2069	0,0900
S04-	Neudörfl	Wr.Neustadt Ost	0,66	0,1168	0,0482	0,66	0,1168	0,0482	0,92	0,1606	0,0645	0,92	0,1606	0,0645	1,35	0,2166	0,0942	1,35	0,2166	0,0942
S04-	Wr.Neustadt Ost	Katzelsdorf	0,31	0,0547	0,0226	0,31	0,0547	0,0226	0,43	0,0752	0,0302	0,43	0,0752	0,0302	0,63	0,1015	0,0441	0,63	0,1015	0,0441
S04-	Katzelsdorf	Lanzenkirchen	0,26	0,0458	0,0189	0,26	0,0458	0,0189	0,36	0,0630	0,0253	0,36	0,0630	0,0253	0,53	0,0849	0,0369	0,53	0,0849	0,0369
S04-	Lanzenkirchen	Wr.Neustadt Süd	0,23	0,0406	0,0168	0,23	0,0406	0,0168	0,32	0,0558	0,0224	0,32	0,0558	0,0224	0,47	0,0753	0,0327	0,47	0,0753	0,0327
S04-	Wr.Neustadt Süd	KN Wr. Neustadt	0,38	0,0672	0,0277	0,38	0,0672	0,0277	0,53	0,0924	0,0371	0,53	0,0924	0,0371	0,78	0,1246	0,0542	0,78	0,1246	0,0542
S05-	KN Stockerau/West	Tulln	2,62	0,4637	0,1913	2,62	0,4637	0,1913	3,64	0,6376	0,2560	3,64	0,6376	0,2560	5,35	0,8597	0,3738	5,35	0,8597	0,3738
S05-	Tulln	Königsbrunn / Wagram	3,25	0,5762	0,2377	3,25	0,5762	0,2377	4,52	0,7923	0,3181	4,52	0,7923	0,3181	6,65	1,0684	0,4646	6,65	1,0684	0,4646
S05-	Königsbrunn / Wagram	Kirchberg/Wagram	0,87	0,1548	0,0639	0,87	0,1548	0,0639	1,21	0,2129	0,0855	1,21	0,2129	0,0855	1,79	0,2870	0,1248	1,79	0,2870	0,1248
S05-	Kirchberg/Wagram	Fels / Wagram	0,65	0,1160	0,0478	0,65	0,1160	0,0478	0,91	0,1595	0,0640	0,91	0,1595	0,0640	1,34	0,2150	0,0935	1,34	0,2150	0,0935
S05-	Fels / Wagram	Grafenwörth	1,51	0,2670	0,1101	1,51	0,2670	0,1101	2,10	0,3671	0,1474	2,10	0,3671	0,1474	3,08	0,4950	0,2152	3,08	0,4950	0,2152
S05-	Grafenwörth	Jettsdorf	0,67	0,1194	0,0492	0,67	0,1194	0,0492	0,94	0,1641	0,0659	0,94	0,1641	0,0659	1,38	0,2213	0,0962	1,38	0,2213	0,0962
S06-	KN Seebenstein	Neunkirchen	1,03	0,1822	0,0751	1,03	0,1822	0,0751	1,43	0,2505	0,1006	1,43	0,2505	0,1006	2,10	0,3378	0,1469	2,10	0,3378	0,1469
S06-	Neunkirchen	Gloggnitz	3,30	0,5842	0,2410	3,30	0,5842	0,2410	4,58	0,8032	0,3225	4,58	0,8032	0,3225	6,74	1,0831	0,4710	6,74	1,0831	0,4710
S06-	Gloggnitz	Maria Schutz	2,10	0,3723	0,1536	2,10	0,3723	0,1536	2,92	0,5120	0,2056	2,92	0,5120	0,2056	4,30	0,6904	0,3002	4,30	0,6904	0,3002
S06-	Maria Schutz	Spital / Semmering	1,78	0,3160	0,1304	1,78	0,3160	0,1304	2,48	0,4345	0,1745	2,48	0,4345	0,1745	3,65	0,5860	0,2548	3,65	0,5860	0,2548
S06-	Spital / Semmering	Mürzzuschlag Ost	1,49	0,2640	0,1089	1,49	0,2640	0,1089	2,07	0,3630	0,1458	2,07	0,3630	0,1458	3,05	0,4895	0,2129	3,05	0,4895	0,2129
S06-	Mürzzuschlag Ost	Mariazell, Mürzsteg, Mürzzuschlag	1,32	0,2340	0,0965	1,32	0,2340	0,0965	1,84	0,3218	0,1292	1,84	0,3218	0,1292	2,70	0,4340	0,1887	2,70	0,4340	0,1887
S06-	Mariazell, Mürzsteg, Mürzzuschlag	Hönigsberg	0,94	0,1669	0,0688	0,94	0,1669	0,0688	1,31	0,2295	0,0921	1,31	0,2295	0,0921	1,93	0,3095	0,1346	1,93	0,3095	0,1346
S06-	Hönigsberg	Langenwang	0,52	0,0923	0,0381	0,52	0,0923	0,0381	0,72	0,1269	0,0510	0,72	0,1269	0,0510	1,07	0,1711	0,0744	1,07	0,1711	0,0744
S06-	Langenwang	Krieglach	0,62	0,1096	0,0452	0,62	0,1096	0,0452	0,86	0,1507	0,0605	0,86	0,1507	0,0605	1,27	0,2033	0,0884	1,27	0,2033	0,0884
S06-	Krieglach	Mitterdorf	1,56	0,2771	0,1143	1,56	0,2771	0,1143	2,17	0,3810	0,1530	2,17	0,3810	0,1530	3,20	0,5138	0,2234	3,20	0,5138	0,2234
S06-	Mitterdorf	Kindberg Ost	1,59	0,2818	0,1162	1,59	0,2818	0,1162	2,21	0,3874	0,1556	2,21	0,3874	0,1556	3,25	0,5224	0,2272	3,25	0,5224	0,2272
S06-	Kindberg Ost	Kindberg West	0,34	0,0605	0,0249	0,34	0,0605	0,0249	0,47	0,0832	0,0334	0,47	0,0832	0,0334	0,70	0,1121	0,0488	0,70	0,1121	0,0488
S06-	Kindberg West	Kindbergdörfl	0,34	0,0604	0,0249	0,34	0,0604	0,0249	0,47	0,0831	0,0334	0,47	0,0831	0,0334	0,70	0,1121	0,0487	0,70	0,1121	0,0487
S06-	Kindbergdörfl	Allerheiligen Mürzhofen	0,77	0,1361	0,0562	0,77	0,1361	0,0562	1,07	0,1872	0,0752	1,07	0,1872	0,0752	1,57	0,2524	0,1098	1,57	0,2524	0,1098
S06-	Allerheiligen Mürzhofen	St. Marein	1,15	0,2045	0,0843	1,15	0,2045	0,0843	1,60	0,2812	0,1129	1,60	0,2812	0,1129	2,36	0,3791	0,1649	2,36	0,3791	0,1649
S06-	St. Marein	Kapfenberg	0,82	0,1450	0,0598	0,82	0,1450	0,0598	1,14	0,1993	0,0800	1,14	0,1993	0,0800	1,67	0,2688	0,1169	1,67	0,2688	0,1169
S06-	Kapfenberg	KN Bruck/Mur	1,53	0,2706	0,1116	1,53	0,2706	0,1116	2,12	0,3721	0,1494	2,12	0,3721	0,1494	3,12	0,5018	0,2182	3,12	0,5018	0,2182
S06-	KN Bruck/Mur	ASt Bruck/Mur West	1,31	0,2321	0,0958	1,31	0,2321	0,0958	1,82	0,3192	0,1282	1,82	0,3192	0,1282	2,68	0,4304	0,1872	2,68	0,4304	0,1872
S06-	ASt Bruck/Mur West	Niklasdorf	1,21	0,2145	0,0885	1,21	0,2145	0,0885	1,68	0,2949	0,1184	1,68	0,2949	0,1184	2,48	0,3977	0,1729	2,48	0,3977	0,1729
S06-	Niklasdorf	Leoben Ost	1,29	0,2288	0,0944	1,29	0,2288	0,0944	1,80	0,3146	0,1263	1,80	0,3146	0,1263	2,64	0,4242	0,1844	2,64	0,4242	0,1844
S06-	Leoben Ost	Leoben West	1,45	0,2563	0,1057	1,45	0,2563	0,1057	2,01	0,3524	0,1415	2,01	0,3524	0,1415	2,96	0,4752	0,2066	2,96	0,4752	0,2066
S06-	Leoben West	St. Michael	1,37	0,2433	0,1003	1,37	0,2433	0,1003	1,91	0,3345	0,1343	1,91	0,3345	0,1343	2,81	0,4511	0,1961	2,81	0,4511	0,1961
S06-	St. Michael	KN St. Michael	0,42	0,0740	0,0305	0,42	0,0740	0,0305	0,58	0,1017	0,0408	0,58	0,1017	0,0408	0,85	0,1371	0,0596	0,85	0,1371	0,0596
S07-	KN Riegersdorf	Fürstenfeld	2,33	0,4138	0,1707	2,33	0,4138	0,1707	3,25	0,5689	0,2284	3,25	0,5689	0,2284	4,78	0,7672	0,3336	4,78	0,7672	0,3336
S07-	Fürstenfeld	Rudersdorf	0,60	0,1068	0,0440	0,60	0,1068	0,0440	0,84	0,1468	0,0589	0,84	0,1468	0,0589	1,23	0,1979	0,0861	1,23	0,1979	0,0861
S07-	Rudersdorf	Dobersdorf	1,43	0,2535	0,1046	1,43	0,2535	0,1046	1,99	0,3485	0,1399	1,99	0,3485	0,1399	2,93	0,4700	0,2044	2,93	0,4700	0,2044
S10-	Unterweitersdorf	Neumarkt	1,81	0,3215	0,1326	1,81	0,3215	0,1326	2,52	0,4420	0,1775	2,52	0,4420	0,1775	3,71	0,5960	0,2592	3,71	0,5960	0,2592
S10-	Neumarkt	Kefermarkt	1,04	0,1846	0,0762	1,04	0,1846	0,0762	1,45	0,2538	0,1019	1,45	0,2538	0,1019	2,13	0,3423	0,1488	2,13	0,3423	0,1488
S10-	Kefermarkt	Freistadt / Süd	1,12	0,1986	0,0819	1,12	0,1986	0,0819	1,56	0,2730	0,1096	1,56	0,2730	0,1096	2,29	0,3682	0,1601	2,29	0,3682	0,1601
S10-	Freistadt / Süd	Grünbach Sandl	1,18	0,2100	0,0866	1,18	0,2100	0,0866	1,65	0,2888	0,1160	1,65	0,2888	0,1160	2,42	0,3895	0,1694	2,42	0,3895	0,1694
S10-	Grünbach Sandl	Freistadt / Nord	0,33	0,0577	0,0238	0,33	0,0577	0,0238	0,45	0,0793	0,0319	0,45	0,0793	0,0319	0,67	0,1070	0,0465	0,67	0,1070	0,0465
S16-	Zams	Landeck West	1,39	0,2455	0,1013	1,39	0,2455	0,1013	1,93	0,3376	0,1355	1,93	0,3376	0,1355	2,83	0,4552	0,1980	2,83	0,4552	0,1980
S16-	Landeck West	Pians	0,89	0,1572	0,0649	0,89	0,1572	0,0649	1,23	0,2162	0,0868	1,23	0,2162	0,0868	1,82	0,2916	0,1268	1,82	0,2916	0,1268
S16-	Pians	Flirsch	1,76	0,3117	0,1286	1,76	0,3117	0,1286	2,45	0,4285	0,1721	2,45	0,4285	0,1721	3,60	0,5779	0,2513	3,60	0,5779	0,2513
S16-	Flirsch	Schnann am Arlberg	1,10	0,1956	0,0807	1,10	0,1956	0,0807	1,54	0,2690	0,1080	1,54	0,2690	0,1080	2,26	0,3628	0,1577	2,26	0,3628	0,1577
S16-	Schnann am Arlberg	Pettneu	0,80	0,1422	0,0587	0,80	0,1422	0,0587	1,12	0,1956	0,0785	1,12	0,1956	0,0785	1,64	0,2637	0,1147	1,64	0,2637	0,1147
S16-	Pettneu	St. Anton/Arlberg	0,45	0,0792	0,0327	0,45	0,0792	0,0327	0,62	0,1089	0,0437	0,62	0,1089	0,0437	0,91	0,1469	0,0639	0,91	0,1469	0,0639
S16-	St. Anton/Arlberg	Langen/Arlberg	9,76	0,7705	0,3178	9,76	0,7705	0,3178	13,62	1,0595	0,4254	13,62	1,0595	0,4254	20,26	1,4287	0,6213	20,26	1,4287	0,6213
S16-	Langen/Arlberg	Wald/Arlberg	1,42	0,2524	0,1041	1,42	0,2524	0,1041	1,98	0,3470	0,1393	1,98	0,3470	0,1393	2,91	0,4680	0,2035	2,91	0,4680	0,2035
S16-	Wald/Arlberg	Dalaas	1,62	0,2875	0,1186	1,62	0,2875	0,1186	2,26	0,3953	0,1587	2,26	0,3953	0,1587	3,32	0,5330	0,2318	3,32	0,5330	0,2318
S16-	Dalaas	Braz Ost	0,92	0,1630	0,0672	0,92	0,1630	0,0672	1,28	0,2241	0,0900	1,28	0,2241	0,0900	1,88	0,3022	0,1314	1,88	0,3022	0,1314
S16-	Braz Ost	Braz West	0,72	0,1272	0,0525	0,72	0,1272	0,0525	1,00	0,1748	0,0702	1,00	0,1748	0,0702	1,47	0,2358	0,1025	1,47	0,2358	0,1025
S16-	Braz West	Bings	0,97	0,1723	0,0711	0,97	0,1723	0,0711	1,35	0,2369	0,0951	1,35	0,2369	0,0951	1,99	0,3194	0,1389	1,99	0,3194	0,1389
S16-	Bings	Bludenz Montafon	0,46	0,0816	0,0336	0,46	0,0816	0,0336	0,64	0,1121	0,0450	0,64	0,1121	0,0450	0,94	0,1512	0,0658	0,94	0,1512	0,0658
S31-	Eisenstadt Ost	Eisenstadt Süd	0,83	0,1478	0,0610	0,83	0,1478	0,0610	1,16	0,2032	0,0816	1,16	0,2032	0,0816	1,71	0,2740	0,1192	1,71	0,2740	0,1192
S31-	Eisenstadt Süd	Eisenstadt Mitte	0,31	0,0553	0,0228	0,31	0,0553	0,0228	0,43	0,0761	0,0306	0,43	0,0761	0,0306	0,64	0,1026	0,0446	0,64	0,1026	0,0446
S31-	Eisenstadt Mitte	KN Eisenstadt	0,52	0,0913	0,0377	0,52	0,0913	0,0377	0,72	0,1255	0,0504	0,72	0,1255	0,0504	1,05	0,1693	0,0736	1,05	0,1693	0,0736
S31-	KN Eisenstadt	Wulkaprodersdorf	0,69	0,1215	0,0501	0,69	0,1215	0,0501	0,95	0,1671	0,0671	0,95	0,1671	0,0671	1,40	0,2253	0,0980	1,40	0,2253	0,0980
S31-	Wulkaprodersdorf	KN Mattersburg	1,95	0,3450	0,1423	1,95	0,3450	0,1423	2,71	0,4744	0,1905	2,71	0,4744	0,1905	3,98	0,6397	0,2782	3,98	0,6397	0,2782
S31-	KN Mattersburg	Forchtenstein	1,41	0,2497	0,1030	1,41	0,2497	0,1030	1,96	0,3434	0,1379	1,96	0,3434	0,1379	2,88	0,4631	0,2014	2,88	0,4631	0,2014
S31-	Forchtenstein	Sieggraben	1,97	0,3490	0,1439	1,97	0,3490	0,1439	2,74	0,4798	0,1927	2,74	0,4798	0,1927	4,03	0,6470	0,2813	4,03	0,6470	0,2813
S31-	Sieggraben	Weppersdorf/Kobersdorf	2,37	0,4204	0,1734	2,37	0,4204	0,1734	3,30	0,5780	0,2321	3,30	0,5780	0,2321	4,85	0,7795	0,3389	4,85	0,7795	0,3389
S31-	Weppersdorf/Kobersdorf	Weppersdorf/Markt St.Martin	0,49	0,0864	0,0356	0,49	0,0864	0,0356	0,68	0,1187	0,0477	0,68	0,1187	0,0477	1,00	0,1601	0,0696	1,00	0,1601	0,0696
S31-	Weppersdorf/Markt St.Martin	Neutal	1,13	0,1995	0,0823	1,13	0,1995	0,0823	1,57	0,2744	0,1102	1,57	0,2744	0,1102	2,30	0,3700	0,1609	2,30	0,3700	0,1609

STR-KENNZAHL	MAUTABSCHNITT VON	MAUTABSCHNITT BIS	CO2-Emissionsklasse 1 / EURO 0																	
			Kat. 2						Kat. 3						Kat. 4					
			Tag			Nacht			Tag			Nacht			Tag			Nacht		
			Ges	Luft Lärm	CO2	Ges	Luft Lärm	CO2	Ges	Luft Lärm	CO2	Ges	Luft Lärm	CO2	Ges	Luft Lärm	CO2	Ges	Luft Lärm	CO2
S31-	Neutal	Stoob Süd	0,98	0,1743	0,0719	0,98	0,1743	0,0719	1,37	0,2397	0,0962	1,37	0,2397	0,0962	2,01	0,3232	0,1406	2,01	0,3232	0,1406
S31-	Stoob Süd	Oberpullendorf	1,07	0,1903	0,0785	1,07	0,1903	0,0785	1,49	0,2617	0,1051	1,49	0,2617	0,1051	2,20	0,3529	0,1534	2,20	0,3529	0,1534
S33-	KN St. Pölten	St. Pölten Ost	0,58	0,1033	0,0426	0,58	0,1033	0,0426	0,81	0,1420	0,0570	0,81	0,1420	0,0570	1,19	0,1915	0,0833	1,19	0,1915	0,0833
S33-	St. Pölten Ost	St. Pölten Nord	1,03	0,1825	0,0753	1,03	0,1825	0,0753	1,43	0,2510	0,1008	1,43	0,2510	0,1008	2,11	0,3385	0,1472	2,11	0,3385	0,1472
S33-	St. Pölten Nord	Herzogenburg Süd	1,09	0,1933	0,0797	1,09	0,1933	0,0797	1,52	0,2658	0,1067	1,52	0,2658	0,1067	2,23	0,3584	0,1558	2,23	0,3584	0,1558
S33-	Herzogenburg Süd	Herzogenburg Stadt	0,58	0,1032	0,0426	0,58	0,1032	0,0426	0,81	0,1419	0,0570	0,81	0,1419	0,0570	1,19	0,1914	0,0832	1,19	0,1914	0,0832
S33-	Herzogenburg Stadt	Herzogenburg Nord	0,32	0,0572	0,0236	0,32	0,0572	0,0236	0,45	0,0787	0,0316	0,45	0,0787	0,0316	0,66	0,1061	0,0461	0,66	0,1061	0,0461
S33-	Herzogenburg Nord	Traismauer Süd	1,57	0,2784	0,1149	1,57	0,2784	0,1149	2,19	0,3829	0,1537	2,19	0,3829	0,1537	3,21	0,5163	0,2245	3,21	0,5163	0,2245
S33-	Traismauer Süd	Traismauer Nord	0,80	0,1416	0,0584	0,80	0,1416	0,0584	1,11	0,1947	0,0782	1,11	0,1947	0,0782	1,63	0,2626	0,1142	1,63	0,2626	0,1142
S33-	Traismauer Nord	Jettsdorf	1,35	0,2391	0,0986	1,35	0,2391	0,0986	1,88	0,3288	0,1320	1,88	0,3288	0,1320	2,76	0,4434	0,1928	2,76	0,4434	0,1928
S35-	KN Bruck/Mur	Pernegg	1,65	0,2923	0,1206	1,65	0,2923	0,1206	2,29	0,4019	0,1614	2,29	0,4019	0,1614	3,37	0,5420	0,2357	3,37	0,5420	0,2357
S35-	Pernegg	Mixnitz/Mautstatt	1,20	0,2126	0,0877	1,20	0,2126	0,0877	1,67	0,2923	0,1174	1,67	0,2923	0,1174	2,45	0,3942	0,1714	2,45	0,3942	0,1714
S35-	Mixnitz/Mautstatt	Röthelstein	1,44	0,2549	0,1051	1,44	0,2549	0,1051	2,00	0,3505	0,1407	2,00	0,3505	0,1407	2,94	0,4726	0,2055	2,94	0,4726	0,2055
S35-	Röthelstein	Laufnitzdorf	0,69	0,1228	0,0507	0,69	0,1228	0,0507	0,96	0,1689	0,0678	0,96	0,1689	0,0678	1,42	0,2278	0,0990	1,42	0,2278	0,0990
S35-	Laufnitzdorf	Rothleiten	0,79	0,1396	0,0576	0,79	0,1396	0,0576	1,10	0,1920	0,0771	1,10	0,1920	0,0771	1,61	0,2589	0,1126	1,61	0,2589	0,1126
S35-	Rothleiten	Frohnleiten Nord	0,49	0,0870	0,0359	0,49	0,0870	0,0359	0,68	0,1196	0,0480	0,68	0,1196	0,0480	1,00	0,1613	0,0701	1,00	0,1613	0,0701
S35-	Frohnleiten Nord	Frohnleiten	0,23	0,0401	0,0166	0,23	0,0401	0,0166	0,32	0,0552	0,0222	0,32	0,0552	0,0222	0,46	0,0744	0,0324	0,46	0,0744	0,0324
S35-	Frohnleiten	Badl Peggau	1,52	0,2698	0,1113	1,52	0,2698	0,1113	2,12	0,3709	0,1489	2,12	0,3709	0,1489	3,11	0,5002	0,2175	3,11	0,5002	0,2175
S35-	Badl Peggau	Peggau Mitte	0,51	0,0902	0,0372	0,51	0,0902	0,0372	0,71	0,1241	0,0498	0,71	0,1241	0,0498	1,04	0,1673	0,0728	1,04	0,1673	0,0728
S35-	Peggau Mitte	KN Peggau Deutschfeistritz	1,06	0,1879	0,0775	1,06	0,1879	0,0775	1,47	0,2584	0,1037	1,47	0,2584	0,1037	2,17	0,3484	0,1515	2,17	0,3484	0,1515
S36-	KN St. Michael	St. Stefan ob Leoben	0,87	0,1548	0,0639	0,87	0,1548	0,0639	1,21	0,2129	0,0855	1,21	0,2129	0,0855	1,79	0,2870	0,1248	1,79	0,2870	0,1248
S36-	St. Stefan ob Leoben	Kraubath	0,94	0,1663	0,0686	0,94	0,1663	0,0686	1,31	0,2287	0,0918	1,31	0,2287	0,0918	1,92	0,3084	0,1341	1,92	0,3084	0,1341
S36-	Kraubath	Feistritz St. Lorenzen	1,65	0,2922	0,1205	1,65	0,2922	0,1205	2,29	0,4017	0,1613	2,29	0,4017	0,1613	3,37	0,5417	0,2356	3,37	0,5417	0,2356
S36-	Feistritz St. Lorenzen	Knittelfeld Ost	1,89	0,3354	0,1383	1,89	0,3354	0,1383	2,63	0,4611	0,1852	2,63	0,4611	0,1852	3,87	0,6218	0,2704	3,87	0,6218	0,2704
S36-	Knittelfeld Ost	Knittelfeld West	0,80	0,1422	0,0587	0,80	0,1422	0,0587	1,12	0,1956	0,0785	1,12	0,1956	0,0785	1,64	0,2637	0,1147	1,64	0,2637	0,1147
S36-	Knittelfeld West	Zeltweg Ost Spielberg	0,25	0,0444	0,0183	0,25	0,0444	0,0183	0,35	0,0611	0,0245	0,35	0,0611	0,0245	0,51	0,0823	0,0358	0,51	0,0823	0,0358
S36-	Zeltweg Ost Spielberg	Zeltweg West	1,63	0,2890	0,1192	1,63	0,2890	0,1192	2,27	0,3973	0,1595	2,27	0,3973	0,1595	3,34	0,5358	0,2330	3,34	0,5358	0,2330
S36-	Zeltweg West	Judenburg Ost Fohnsdorf	0,82	0,1453	0,0599	0,82	0,1453	0,0599	1,14	0,1998	0,0802	1,14	0,1998	0,0802	1,68	0,2694	0,1171	1,68	0,2694	0,1171
S36-	Judenburg Ost Fohnsdorf	Judenburg West	1,27	0,2254	0,0930	1,27	0,2254	0,0930	1,77	0,3099	0,1244	1,77	0,3099	0,1244	2,60	0,4179	0,1817	2,60	0,4179	0,1817
S36-	As B317 Ost	St. Georgen Ost	0,13	0,0236	0,0097	0,13	0,0236	0,0097	0,18	0,0324	0,0130	0,18	0,0324	0,0130	0,27	0,0437	0,0190	0,27	0,0437	0,0190
S36-	St. Georgen Ost	St. Georgen West	0,25	0,0436	0,0180	0,25	0,0436	0,0180	0,34	0,0600	0,0241	0,34	0,0600	0,0241	0,50	0,0809	0,0352	0,50	0,0809	0,0352
S36-	St. Georgen West	Unzmarkt Ost	1,00	0,1765	0,0728	1,00	0,1765	0,0728	1,39	0,2427	0,0974	1,39	0,2427	0,0974	2,04	0,3273	0,1423	2,04	0,3273	0,1423
S36-	Unzmarkt Ost	Unzmarkt West	0,37	0,0664	0,0274	0,37	0,0664	0,0274	0,52	0,0913	0,0366	0,52	0,0913	0,0366	0,77	0,1231	0,0535	0,77	0,1231	0,0535
S36-	Unzmarkt West	As B317 (prov.)	0,30	0,0538	0,0222	0,30	0,0538	0,0222	0,42	0,0739	0,0297	0,42	0,0739	0,0297	0,62	0,0997	0,0433	0,62	0,0997	0,0433
S37-	St. Veit Nord / Kraig	St. Veit Mitte / Brückl	0,77	0,1367	0,0564	0,77	0,1367	0,0564	1,07	0,1880	0,0755	1,07	0,1880	0,0755	1,58	0,2535	0,1102	1,58	0,2535	0,1102
S37-	St. Veit Mitte / Brückl	St. Veit Süd	0,66	0,1162	0,0479	0,66	0,1162	0,0479	0,91	0,1598	0,0642	0,91	0,1598	0,0642	1,34	0,2155	0,0937	1,34	0,2155	0,0937
S37-	St. Veit Süd	St. Veit Industriegebiet	0,49	0,0874	0,0360	0,49	0,0874	0,0360	0,69	0,1201	0,0482	0,69	0,1201	0,0482	1,01	0,1620	0,0704	1,01	0,1620	0,0704
S37-	St. Veit Industriegebiet	Maria Saal	1,73	0,3066	0,1265	1,73	0,3066	0,1265	2,41	0,4216	0,1693	2,41	0,4216	0,1693	3,54	0,5685	0,2472	3,54	0,5685	0,2472
S37-	Maria Saal	Karnburg	0,62	0,1095	0,0452	0,62	0,1095	0,0452	0,86	0,1505	0,0604	0,86	0,1505	0,0604	1,26	0,2030	0,0883	1,26	0,2030	0,0883
S37-	Karnburg	Klagenfurt Nord	0,54	0,0956	0,0394	0,54	0,0956	0,0394	0,75	0,1314	0,0528	0,75	0,1314	0,0528	1,10	0,1772	0,0771	1,10	0,1772	0,0771
A01-	Preßbaum	Wien Auhof	3,77	0,6686	0,2758	3,77	0,6686	0,2758	5,25	0,9194	0,3691	5,25	0,9194	0,3691	7,72	1,2398	0,5391	7,72	1,2398	0,5391
A01-	KN Steinhäusl	Preßbaum	2,13	0,3779	0,1559	2,13	0,3779	0,1559	2,97	0,5196	0,2086	2,97	0,5196	0,2086	4,36	0,7006	0,3046	4,36	0,7006	0,3046
A01-	Altlengbach	KN Steinhäusl	1,25	0,2221	0,0916	1,25	0,2221	0,0916	1,74	0,3054	0,1226	1,74	0,3054	0,1226	2,56	0,4119	0,1791	2,56	0,4119	0,1791
A01-	St. Christophen	Altlengbach	1,49	0,2649	0,1093	1,49	0,2649	0,1093	2,08	0,3643	0,1463	2,08	0,3643	0,1463	3,06	0,4912	0,2136	3,06	0,4912	0,2136
A01-	Böheimkirchen	St. Christophen	1,79	0,3177	0,1311	1,79	0,3177	0,1311	2,49	0,4369	0,1754	2,49	0,4369	0,1754	3,67	0,5891	0,2562	3,67	0,5891	0,2562
A01-	KN St. Pölten	Böheimkirchen	1,75	0,3108	0,1282	1,75	0,3108	0,1282	2,44	0,4274	0,1716	2,44	0,4274	0,1716	3,59	0,5763	0,2506	3,59	0,5763	0,2506
A01-	St. Pölten Süd	KN St. Pölten	1,24	0,2205	0,0909	1,24	0,2205	0,0909	1,73	0,3031	0,1217	1,73	0,3031	0,1217	2,54	0,4088	0,1777	2,54	0,4088	0,1777
A01-	Loosdorf	St. Pölten Süd	4,31	0,7645	0,3154	4,31	0,7645	0,3154	6,00	1,0512	0,4221	6,00	1,0512	0,4221	8,82	1,4176	0,6164	8,82	1,4176	0,6164
A01-	Melk	Loosdorf	1,58	0,2801	0,1156	1,58	0,2801	0,1156	2,20	0,3852	0,1547	2,20	0,3852	0,1547	3,23	0,5194	0,2259	3,23	0,5194	0,2259
A01-	Pöchlarn	Melk	2,80	0,4966	0,2049	2,80	0,4966	0,2049	3,90	0,6828	0,2742	3,90	0,6828	0,2742	5,73	0,9208	0,4004	5,73	0,9208	0,4004
A01-	Ybbs Wieselburg	Pöchlarn	2,59	0,4583	0,1890	2,59	0,4583	0,1890	3,60	0,6301	0,2530	3,60	0,6301	0,2530	5,29	0,8497	0,3695	5,29	0,8497	0,3695
A01-	Amstetten Ost	Ybbs Wieselburg	2,32	0,4118	0,1699	2,32	0,4118	0,1699	3,23	0,5662	0,2273	3,23	0,5662	0,2273	4,75	0,7635	0,3320	4,75	0,7635	0,3320
A01-	Amstetten West	Amstetten Ost	3,65	0,6477	0,2672	3,65	0,6477	0,2672	5,08	0,8906	0,3576	5,08	0,8906	0,3576	7,48	1,2010	0,5222	7,48	1,2010	0,5222
A01-	Oed	Amstetten West	2,57	0,4548	0,1876	2,57	0,4548	0,1876	3,57	0,6253	0,2511	3,57	0,6253	0,2511	5,25	0,8432	0,3666	5,25	0,8432	0,3666
A01-	Haag	Oed	2,77	0,4908	0,2025	2,77	0,4908	0,2025	3,85	0,6749	0,2710	3,85	0,6749	0,2710	5,66	0,9100	0,3957	5,66	0,9100	0,3957
A01-	St. Valentin	Haag	2,47	0,4370	0,1803	2,47	0,4370	0,1803	3,43	0,6009	0,2413	3,43	0,6009	0,2413	5,04	0,8103	0,3524	5,04	0,8103	0,3524
A01-	Enns Ost	St. Valentin	1,05	0,1853	0,0764	1,05	0,1853	0,0764	1,45	0,2548	0,1023	1,45	0,2548	0,1023	2,14	0,3435	0,1494	2,14	0,3435	0,1494
A01-	Enns West / Steyr	Enns Ost	0,81	0,1437	0,0593	0,81	0,1437	0,0593	1,13	0,1976	0,0793	1,13	0,1976	0,0793	1,66	0,2665	0,1159	1,66	0,2665	0,1159
A01-	Asten St Florian	Enns West / Steyr	0,63	0,1116	0,0460	0,63	0,1116	0,0460	0,88	0,1535	0,0616	0,88	0,1535	0,0616	1,29	0,2069	0,0900	1,29	0,2069	0,0900
A01-	KN Linz	Asten St Florian	2,41	0,4274	0,1763	2,41	0,4274	0,1763	3,35	0,5877	0,2360	3,35	0,5877	0,2360	4,93	0,7925	0,3446	4,93	0,7925	0,3446
A01-	Ansfelden	KN Linz	0,41	0,0720	0,0297	0,41	0,0720	0,0297	0,57	0,0991	0,0398	0,57	0,0991	0,0398	0,83	0,1336	0,0581	0,83	0,1336	0,0581
A01-	Traun	Ansfelden	0,90	0,1595	0,0658	0,90	0,1595	0,0658	1,25	0,2193	0,0880	1,25	0,2193	0,0880	1,84	0,2957	0,1286	1,84	0,2957	0,1286
A01-	KN A1/A25 Passau Wels	Traun	0,42	0,0750	0,0309	0,42	0,0750	0,0309	0,59	0,1031	0,0414	0,59	0,1031	0,0414	0,87	0,1390	0,0604	0,87	0,1390	0,0604
A01-	Allhaming	KN A1/A25 Passau Wels	1,95	0,3459	0,1427	1,95	0,3459	0,1427	2,71	0,4757	0,1910	2,71	0,4757	0,1910	3,99	0,6414	0,2789	3,99	0,6414	0,2789
A01-	Sattledt	Allhaming	3,26	0,5772	0,2381	3,26	0,5772	0,2381	4,53	0,7936	0,3186	4,53	0,7936	0,3186	6,66	1,0701	0,4653	6,66	1,0701	0,4653
A01-	KN Voralpenkreuz	Sattledt	0,41	0,0726	0,0300	0,41	0,0726	0,0300	0,57	0,0999	0,0401	0,57	0,0999	0,0401	0,84	0,1347	0,0586	0,84	0,1347	0,0586
A01-	Eberstalzell	KN Voralpenkreuz	1,18	0,2089	0,0862	1,18	0,2089	0,0862	1,64	0,2873	0,1154	1,64	0,2873	0,1154	2,41	0,3874	0,1685	2,41	0,3874	0,1685
A01-	Vorchdorf	Eberstalzell	1,78	0,3151	0,1300	1,78	0,3151	0,1300	2,47	0,4332	0,1739	2,47	0,4332	0,1739	3,64	0,5842	0,2540	3,64	0,5842	0,2540
A01-	Laakirchen Ost	Vorchdorf	1,56	0,2760	0,1139	1,56	0,2760	0,1139	2,17	0,3796	0,1524	2,17	0,3796	0,1524	3,19	0,5118	0,2226	3,19	0,5118	0,2226
A01-	Laakirchen West	Laakirchen Ost	0,98	0,1738	0,0717	0,98	0,1738	0,0717	1,36	0,2389	0,0959	1,36	0,2389	0,0959	2,01	0,3222	0,1401	2,01	0,3222	0,1401
A01-	Regau	Laakirchen West	1,92	0,3406	0,1405	1,92	0,3406	0,1405	2,67	0,4683	0,1880	2,67	0,4683	0,1880	3,93	0,6315	0,2746	3,93	0,6315	0,2746
A01-	Schörfling	Regau	2,53	0,4476	0,1846	2,53	0,4476	0,1846	3,51	0,6154	0,2471	3,51	0,6154	0,2471	5,17	0,8298	0,3608	5,17	0,8298	0,3608
A01-	Seewalchen	Schörfling	0,39	0,0694	0,0286	0,39	0,0694	0,0286	0,54	0,0954	0,0383	0,54	0,0954	0,0383	0,80	0,1286	0,0559	0,80	0,1286	0,0559
A01-	St. Georgen	Seewalchen	2,29	0,4057	0,1673	2,29	0,4057	0,1673	3,18	0,5578	0,2240	3,18	0,5578	0,2240	4,68	0,7522	0,3271	4,68	0,7522	0,3271
A01-	Oberwang	St. Georgen	3,05	0,5410	0,2231	3,05	0,5410	0,2231	4,25	0,7438	0,2987	4,25	0,7438	0,2987	6,24	1,0030	0,4361	6,24	1,0030	0,4361
A01-	Mondsee	Oberwang	2,81	0,4979	0,2054	2,81	0,4979	0,2054	3,91	0,6846	0,2749	3,91	0,6846	0,2749	5,75	0,9232	0,4014	5,75	0,9232	0,4014

STR-KENNZAHL	MAUTABSCHNITT VON	MAUTABSCHNITT BIS	CO2-Emissionsklasse 1 / EURO 0																	
			Kat. 2						Kat. 3						Kat. 4					
			Tag			Nacht			Tag			Nacht			Tag			Nacht		
			Ges	Luft Lärm	CO2	Ges	Luft Lärm	CO2	Ges	Luft Lärm	CO2	Ges	Luft Lärm	CO2	Ges	Luft Lärm	CO2	Ges	Luft Lärm	CO2
A01-	Thalgau	Mondsee	2,59	0,4590	0,1893	2,59	0,4590	0,1893	3,60	0,6312	0,2534	3,60	0,6312	0,2534	5,30	0,8511	0,3701	5,30	0,8511	0,3701
A01-	Wallersee	Thalgau	1,97	0,3498	0,1443	1,97	0,3498	0,1443	2,75	0,4809	0,1931	2,75	0,4809	0,1931	4,04	0,6485	0,2820	4,04	0,6485	0,2820
A01-	Salzburg Nord	Wallersee	1,91	0,3386	0,1397	1,91	0,3386	0,1397	2,66	0,4656	0,1869	2,66	0,4656	0,1869	3,91	0,6278	0,2730	3,91	0,6278	0,2730
A01-	Salzburg Bergheim-West	Salzburg Nord	0,43	0,0763	0,0315	0,43	0,0763	0,0315	0,60	0,1049	0,0421	0,60	0,1049	0,0421	0,88	0,1415	0,0615	0,88	0,1415	0,0615
A01-	Messe	Salzburg Bergheim-West	0,21	0,0365	0,0151	0,21	0,0365	0,0151	0,29	0,0502	0,0202	0,29	0,0502	0,0202	0,42	0,0677	0,0295	0,42	0,0677	0,0295
A01-	Salzburg Mitte Freilassing	Messe	0,27	0,0486	0,0201	0,27	0,0486	0,0201	0,38	0,0669	0,0268	0,38	0,0669	0,0268	0,56	0,0902	0,0392	0,56	0,0902	0,0392
A01-	Kleßheim	Salzburg Mitte Freilassing	0,34	0,0597	0,0246	0,34	0,0597	0,0246	0,47	0,0820	0,0329	0,47	0,0820	0,0329	0,69	0,1106	0,0481	0,69	0,1106	0,0481
A01-	Siezenheim	Kleßheim	0,47	0,0827	0,0341	0,47	0,0827	0,0341	0,65	0,1137	0,0457	0,65	0,1137	0,0457	0,95	0,1533	0,0667	0,95	0,1533	0,0667
A01-	Flughafen	Siezenheim	0,23	0,0416	0,0171	0,23	0,0416	0,0171	0,33	0,0572	0,0229	0,33	0,0572	0,0229	0,48	0,0771	0,0335	0,48	0,0771	0,0335
A01-	Wals Salzburg West	Flughafen	0,29	0,0508	0,0210	0,29	0,0508	0,0210	0,40	0,0699	0,0281	0,40	0,0699	0,0281	0,59	0,0943	0,0410	0,59	0,0943	0,0410
A01-	KN Salzburg	Wals Salzburg West	0,43	0,0761	0,0314	0,43	0,0761	0,0314	0,60	0,1046	0,0420	0,60	0,1046	0,0420	0,88	0,1411	0,0613	0,88	0,1411	0,0613
A01-	Staatsgrenze Walserberg	KN Salzburg	0,73	0,1293	0,0533	0,73	0,1293	0,0533	1,01	0,1777	0,0714	1,01	0,1777	0,0714	1,49	0,2397	0,1042	1,49	0,2397	0,1042
A02-	KN Vösendorf	KN Wien Inzersdorf	0,91	0,1618	0,0667	0,91	0,1618	0,0667	1,27	0,2224	0,0893	1,27	0,2224	0,0893	1,87	0,2999	0,1304	1,87	0,2999	0,1304
A02-	Mödling	KN Vösendorf	0,62	0,1100	0,0454	0,62	0,1100	0,0454	0,86	0,1512	0,0607	0,86	0,1512	0,0607	1,27	0,2039	0,0887	1,27	0,2039	0,0887
A02-	Wr. Neudorf	Mödling	0,59	0,1049	0,0433	0,59	0,1049	0,0433	0,82	0,1443	0,0579	0,82	0,1443	0,0579	1,21	0,1946	0,0846	1,21	0,1946	0,0846
A02-	Wr. Neudorf IZ/Süd	Wr. Neudorf	0,65	0,1154	0,0476	0,65	0,1154	0,0476	0,91	0,1587	0,0637	0,91	0,1587	0,0637	1,33	0,2140	0,0931	1,33	0,2140	0,0931
A02-	KN Guntramsdorf	Wr. Neudorf IZ/Süd	0,95	0,1683	0,0694	0,95	0,1683	0,0694	1,32	0,2314	0,0929	1,32	0,2314	0,0929	1,94	0,3120	0,1357	1,94	0,3120	0,1357
A02-	Traiskirchen	KN Guntramsdorf	1,06	0,1874	0,0773	1,06	0,1874	0,0773	1,47	0,2577	0,1035	1,47	0,2577	0,1035	2,16	0,3475	0,1511	2,16	0,3475	0,1511
A02-	Baden	Traiskirchen	0,59	0,1043	0,0430	0,59	0,1043	0,0430	0,82	0,1434	0,0576	0,82	0,1434	0,0576	1,20	0,1934	0,0841	1,20	0,1934	0,0841
A02-	Bad Vöslau	Baden	0,97	0,1714	0,0707	0,97	0,1714	0,0707	1,34	0,2356	0,0946	1,34	0,2356	0,0946	1,98	0,3177	0,1382	1,98	0,3177	0,1382
A02-	Kottingbrunn	Bad Vöslau	0,70	0,1237	0,0510	0,70	0,1237	0,0510	0,97	0,1701	0,0683	0,97	0,1701	0,0683	1,43	0,2294	0,0998	1,43	0,2294	0,0998
A02-	Leobersdorf	Kottingbrunn	0,61	0,1086	0,0448	0,61	0,1086	0,0448	0,85	0,1493	0,0599	0,85	0,1493	0,0599	1,25	0,2013	0,0875	1,25	0,2013	0,0875
A02-	Wöllersdorf	Leobersdorf	2,44	0,4332	0,1787	2,44	0,4332	0,1787	3,40	0,5957	0,2392	3,40	0,5957	0,2392	5,00	0,8032	0,3493	5,00	0,8032	0,3493
A02-	Wr. Neustadt West	Wöllersdorf	1,59	0,2814	0,1161	1,59	0,2814	0,1161	2,21	0,3869	0,1553	2,21	0,3869	0,1553	3,25	0,5217	0,2269	3,25	0,5217	0,2269
A02-	KN Wr. Neustadt	Wr. Neustadt West	0,64	0,1127	0,0465	0,64	0,1127	0,0465	0,88	0,1549	0,0622	0,88	0,1549	0,0622	1,30	0,2089	0,0908	1,30	0,2089	0,0908
A02-	KN Seebenstein	KN Wr. Neustadt	2,88	0,5098	0,2103	2,88	0,5098	0,2103	4,00	0,7009	0,2814	4,00	0,7009	0,2814	5,88	0,9452	0,4110	5,88	0,9452	0,4110
A02-	Grimmenstein	KN Seebenstein	2,45	0,4348	0,1794	2,45	0,4348	0,1794	3,41	0,5979	0,2401	3,41	0,5979	0,2401	5,02	0,8063	0,3506	5,02	0,8063	0,3506
A02-	Edlitz	Grimmenstein	0,68	0,1204	0,0497	0,68	0,1204	0,0497	0,94	0,1655	0,0665	0,94	0,1655	0,0665	1,39	0,2232	0,0971	1,39	0,2232	0,0971
A02-	Krumbach	Edlitz	2,10	0,3718	0,1534	2,10	0,3718	0,1534	2,92	0,5112	0,2052	2,92	0,5112	0,2052	4,29	0,6893	0,2997	4,29	0,6893	0,2997
A02-	Zöbern	Krumbach	1,11	0,1962	0,0809	1,11	0,1962	0,0809	1,54	0,2698	0,1083	1,54	0,2698	0,1083	2,26	0,3638	0,1582	2,26	0,3638	0,1582
A02-	Aspang	Zöbern	0,14	0,0256	0,0106	0,14	0,0256	0,0106	0,20	0,0352	0,0142	0,20	0,0352	0,0142	0,30	0,0475	0,0207	0,30	0,0475	0,0207
A02-	Schäffern	Aspang	1,75	0,3105	0,1281	1,75	0,3105	0,1281	2,44	0,4270	0,1714	2,44	0,4270	0,1714	3,58	0,5757	0,2504	3,58	0,5757	0,2504
A02-	Pinggau/Friedberg	Schäffern	2,09	0,3709	0,1530	2,09	0,3709	0,1530	2,91	0,5100	0,2048	2,91	0,5100	0,2048	4,28	0,6877	0,2990	4,28	0,6877	0,2990
A02-	Pinkafeld	Pinggau/Friedberg	1,42	0,2512	0,1036	1,42	0,2512	0,1036	1,97	0,3454	0,1387	1,97	0,3454	0,1387	2,90	0,4658	0,2026	2,90	0,4658	0,2026
A02-	Lafnitztal/Oberwart	Pinkafeld	2,95	0,5237	0,2160	2,95	0,5237	0,2160	4,11	0,7201	0,2891	4,11	0,7201	0,2891	6,04	0,9711	0,4223	6,04	0,9711	0,4223
A02-	Hartberg	Lafnitztal/Oberwart	1,17	0,2067	0,0853	1,17	0,2067	0,0853	1,62	0,2843	0,1141	1,62	0,2843	0,1141	2,39	0,3833	0,1667	2,39	0,3833	0,1667
A02-	Sebersdorf/Bad Waltersdorf	Hartberg	2,95	0,5231	0,2158	2,95	0,5231	0,2158	4,11	0,7193	0,2888	4,11	0,7193	0,2888	6,04	0,9699	0,4218	6,04	0,9699	0,4218
A02-	KN Riegersdorf	Sebersdorf/Bad Waltersdorf	2,48	0,4388	0,1810	2,48	0,4388	0,1810	3,44	0,6034	0,2423	3,44	0,6034	0,2423	5,06	0,8136	0,3538	5,06	0,8136	0,3538
A02-	Ilz Fürstenfeld	KN Riegersdorf	0,83	0,1477	0,0609	0,83	0,1477	0,0609	1,16	0,2031	0,0815	1,16	0,2031	0,0815	1,70	0,2739	0,1191	1,70	0,2739	0,1191
A02-	Sinabelkirchen	Ilz Fürstenfeld	3,04	0,5392	0,2224	3,04	0,5392	0,2224	4,23	0,7414	0,2977	4,23	0,7414	0,2977	6,22	0,9997	0,4347	6,22	0,9997	0,4347
A02-	Gleisdorf Süd	Sinabelkirchen	2,00	0,3552	0,1465	2,00	0,3552	0,1465	2,79	0,4884	0,1961	2,79	0,4884	0,1961	4,10	0,6586	0,2864	4,10	0,6586	0,2864
A02-	Gleisdorf West	Gleisdorf Süd	0,87	0,1542	0,0636	0,87	0,1542	0,0636	1,21	0,2120	0,0851	1,21	0,2120	0,0851	1,78	0,2859	0,1243	1,78	0,2859	0,1243
A02-	Laßnitzhöhe	Gleisdorf West	2,28	0,4040	0,1666	2,28	0,4040	0,1666	3,17	0,5555	0,2230	3,17	0,5555	0,2230	4,66	0,7490	0,3257	4,66	0,7490	0,3257
A02-	KN Graz Ost	Laßnitzhöhe	2,85	0,5054	0,2085	2,85	0,5054	0,2085	3,97	0,6949	0,2790	3,97	0,6949	0,2790	5,83	0,9371	0,4075	5,83	0,9371	0,4075
A02-	Graz Feldkirchen Flughafen	KN Graz Ost	1,03	0,1818	0,0750	1,03	0,1818	0,0750	1,43	0,2500	0,1004	1,43	0,2500	0,1004	2,10	0,3371	0,1466	2,10	0,3371	0,1466
A02-	KN Graz West	Graz Feldkirchen Flughafen	0,69	0,1217	0,0502	0,69	0,1217	0,0502	0,96	0,1674	0,0672	0,96	0,1674	0,0672	1,40	0,2257	0,0981	1,40	0,2257	0,0981
A02-	Unterpremstätten	KN Graz West	0,83	0,1464	0,0604	0,83	0,1464	0,0604	1,15	0,2012	0,0808	1,15	0,2012	0,0808	1,69	0,2714	0,1180	1,69	0,2714	0,1180
A02-	Lieboch	Unterpremstätten	1,28	0,2273	0,0938	1,28	0,2273	0,0938	1,78	0,3125	0,1255	1,78	0,3125	0,1255	2,62	0,4214	0,1832	2,62	0,4214	0,1832
A02-	Mooskirchen	Lieboch	1,77	0,3134	0,1293	1,77	0,3134	0,1293	2,46	0,4309	0,1730	2,46	0,4309	0,1730	3,62	0,5811	0,2527	3,62	0,5811	0,2527
A02-	Steinberg	Mooskirchen	1,83	0,3243	0,1338	1,83	0,3243	0,1338	2,55	0,4460	0,1791	2,55	0,4460	0,1791	3,74	0,6014	0,2615	3,74	0,6014	0,2615
A02-	Modriach	Steinberg	4,57	0,8107	0,3344	4,57	0,8107	0,3344	6,36	1,1147	0,4476	6,36	1,1147	0,4476	9,36	1,5032	0,6536	9,36	1,5032	0,6536
A022	Puchwerk	KN Graz Ost	0,19	0,0340	0,0140	0,19	0,0340	0,0140	0,27	0,0467	0,0188	0,27	0,0467	0,0188	0,39	0,0630	0,0274	0,39	0,0630	0,0274
A022	Graz Raaba	Puchwerk	0,27	0,0486	0,0200	0,27	0,0486	0,0200	0,38	0,0668	0,0268	0,38	0,0668	0,0268	0,56	0,0901	0,0392	0,56	0,0901	0,0392
A022	Graz Liebenau Sternäckerweg	Graz Raaba	0,40	0,0706	0,0291	0,40	0,0706	0,0291	0,55	0,0971	0,0390	0,55	0,0971	0,0390	0,81	0,1309	0,0569	0,81	0,1309	0,0569
A02-	Packsattel	Modriach	2,11	0,3734	0,1540	2,11	0,3734	0,1540	2,93	0,5134	0,2061	2,93	0,5134	0,2061	4,31	0,6923	0,3010	4,31	0,6923	0,3010
A02-	Bad St. Leonhard	Packsattel	2,56	0,4540	0,1873	2,56	0,4540	0,1873	3,56	0,6243	0,2507	3,56	0,6243	0,2507	5,24	0,8419	0,3661	5,24	0,8419	0,3661
A02-	Wolfsberg Nord	Bad St. Leonhard	3,01	0,5336	0,2201	3,01	0,5336	0,2201	4,19	0,7337	0,2946	4,19	0,7337	0,2946	6,16	0,9893	0,4302	6,16	0,9893	0,4302
A02-	Wolfsberg Süd	Wolfsberg Nord	0,86	0,1517	0,0626	0,86	0,1517	0,0626	1,19	0,2086	0,0837	1,19	0,2086	0,0837	1,75	0,2812	0,1223	1,75	0,2812	0,1223
A02-	St. Andrä	Wolfsberg Süd	2,51	0,4457	0,1838	2,51	0,4457	0,1838	3,50	0,6128	0,2461	3,50	0,6128	0,2461	5,14	0,8264	0,3593	5,14	0,8264	0,3593
A02-	Griffen	St. Andrä	2,44	0,4332	0,1787	2,44	0,4332	0,1787	3,40	0,5957	0,2392	3,40	0,5957	0,2392	5,00	0,8032	0,3493	5,00	0,8032	0,3493
A02-	Völkermarkt Ost	Griffen	1,23	0,2188	0,0903	1,23	0,2188	0,0903	1,72	0,3009	0,1208	1,72	0,3009	0,1208	2,53	0,4058	0,1764	2,53	0,4058	0,1764
A02-	Völkermarkt West	Völkermarkt Ost	2,85	0,5050	0,2083	2,85	0,5050	0,2083	3,96	0,6944	0,2788	3,96	0,6944	0,2788	5,83	0,9364	0,4072	5,83	0,9364	0,4072
A02-	Grafenstein	Völkermarkt West	2,73	0,4834	0,1994	2,73	0,4834	0,1994	3,79	0,6647	0,2669	3,79	0,6647	0,2669	5,58	0,8963	0,3897	5,58	0,8963	0,3897
A02-	Klagenfurt Ost	Grafenstein	1,75	0,3101	0,1279	1,75	0,3101	0,1279	2,43	0,4264	0,1712	2,43	0,4264	0,1712	3,58	0,5749	0,2500	3,58	0,5749	0,2500
A02-	Klagenfurt Flughafen	Klagenfurt Ost	0,89	0,1569	0,0647	0,89	0,1569	0,0647	1,23	0,2157	0,0866	1,23	0,2157	0,0866	1,81	0,2909	0,1265	1,81	0,2909	0,1265
A02-	Klagenfurt Nord	Klagenfurt Flughafen	0,98	0,1738	0,0717	0,98	0,1738	0,0717	1,36	0,2389	0,0959	1,36	0,2389	0,0959	2,01	0,3222	0,1401	2,01	0,3222	0,1401
A02-	Klagenfurt West	Klagenfurt Nord	1,69	0,3004	0,1239	1,69	0,3004	0,1239	2,36	0,4131	0,1659	2,36	0,4131	0,1659	3,47	0,5571	0,2422	3,47	0,5571	0,2422
A02-	Krumpendorf West	Klagenfurt West	0,68	0,1198	0,0494	0,68	0,1198	0,0494	0,94	0,1647	0,0661	0,94	0,1647	0,0661	1,38	0,2221	0,0966	1,38	0,2221	0,0966
A02-	Pörtschach Ost	Krumpendorf West	0,81	0,1442	0,0595	0,81	0,1442	0,0595	1,13	0,1983	0,0796	1,13	0,1983	0,0796	1,66	0,2674	0,1163	1,66	0,2674	0,1163
A02-	Pörtschach West	Pörtschach Ost	1,27	0,2246	0,0926	1,27	0,2246	0,0926	1,76	0,3088	0,1240	1,76	0,3088	0,1240	2,59	0,4164	0,1811	2,59	0,4164	0,1811
A02-	Velden Ost	Pörtschach West	0,94	0,1664	0,0686	0,94	0,1664	0,0686	1,31	0,2288	0,0919	1,31	0,2288	0,0919	1,92	0,3086	0,1342	1,92	0,3086	0,1342
A02-	Velden West	Velden Ost	1,01	0,1792	0,0739	1,01	0,1792	0,0739	1,41	0,2464	0,0989	1,41	0,2464	0,0989	2,07	0,3322	0,1445	2,07	0,3322	0,1445
A02-	Wernberg	Velden West	1,67	0,2962	0,1222	1,67	0,2962	0,1222	2,32	0,4072	0,1635	2,32	0,4072	0,1635	3,42	0,5491	0,2388	3,42	0,5491	0,2388
A02-	KN Villach	Wernberg	0,89	0,1574	0,0649	0,89	0,1574	0,0649	1,24	0,2165	0,0869	1,24	0,2165	0,0869	1,82	0,2919	0,1269	1,82	0,2919	0,1269
A02-	Villach Faaker See	KN Villach	0,69	0,1224	0,0505	0,69	0,1224	0,0505	0,96	0,1683	0,0676	0,96	0,1683	0,0676	1,41	0,2270	0,0987	1,41	0,2270	0,0987
A02-	Villach Warmbad	Villach Faaker See	1,58	0,2796	0,1153	1,58	0,2796	0,1153	2,19	0,3845	0,1544	2,19	0,3845	0,1544	3,23	0,5184	0,2254	3,23	0,5184	0,2254
A02-	Hermagor	Villach Warmbad	2,86	0,5069	0,2091	2,86	0,5069	0,2091	3,98	0,6970	0,2798	3,98	0,6970	0,2798	5,85	0,9398	0,4087	5,85	0,9398	0,4087
A02-	Arnoldstein	Hermagor	0,68	0,1207	0,0498	0,68	0,1207	0,0498	0,95	0,1660	0,0666	0,95	0,1660	0,0666	1,39	0,2238	0,0973	1,39	0,2238	0,0973
A02-	Staatsgrenze Arnoldstein	Arnoldstein	1,04	0,1851	0,0763	1,04	0,1851	0,0763	1,45	0,2545	0,1022	1,45	0,2545	0,1022	2,14	0,3432	0,1492	2,14	0,3432	0,1492

STR-KENNZAHL	MAUTABSCHNITT VON	MAUTABSCHNITT BIS	CO2-Emissionsklasse 1 / EURO 0																	
			Kat. 2						Kat. 3						Kat. 4					
			Tag			Nacht			Tag			Nacht			Tag			Nacht		
			Ges	Luft Lärm	CO2	Ges	Luft Lärm	CO2	Ges	Luft Lärm	CO2	Ges	Luft Lärm	CO2	Ges	Luft Lärm	CO2	Ges	Luft Lärm	CO2
A03-	Münchendorf/Achau	KN Guntramsdorf	0,27	0,0480	0,0198	0,27	0,0480	0,0198	0,38	0,0661	0,0265	0,38	0,0661	0,0265	0,55	0,0891	0,0387	0,55	0,0891	0,0387
A03-	Ebreichsdorf Nord	Münchendorf/Achau	1,14	0,2023	0,0834	1,14	0,2023	0,0834	1,59	0,2781	0,1117	1,59	0,2781	0,1117	2,33	0,3750	0,1631	2,33	0,3750	0,1631
A03-	Ebreichsdorf West	Ebreichsdorf Nord	0,93	0,1651	0,0681	0,93	0,1651	0,0681	1,30	0,2270	0,0912	1,30	0,2270	0,0912	1,91	0,3062	0,1331	1,91	0,3062	0,1331
A03-	Pottendorf	Ebreichsdorf West	1,22	0,2166	0,0894	1,22	0,2166	0,0894	1,70	0,2979	0,1196	1,70	0,2979	0,1196	2,50	0,4017	0,1747	2,50	0,4017	0,1747
A03-	Hornstein	Pottendorf	2,01	0,3557	0,1467	2,01	0,3557	0,1467	2,79	0,4891	0,1964	2,79	0,4891	0,1964	4,11	0,6595	0,2868	4,11	0,6595	0,2868
A03-	Müllendorf	Hornstein	1,32	0,2331	0,0961	1,32	0,2331	0,0961	1,83	0,3205	0,1287	1,83	0,3205	0,1287	2,69	0,4322	0,1879	2,69	0,4322	0,1879
A03-	KN Eisenstadt	Müllendorf	1,10	0,1948	0,0804	1,10	0,1948	0,0804	1,53	0,2679	0,1076	1,53	0,2679	0,1076	2,25	0,3613	0,1571	2,25	0,3613	0,1571
A031	Siegendorf	KN Eisenstadt	0,87	0,1536	0,0634	0,87	0,1536	0,0634	1,21	0,2112	0,0848	1,21	0,2112	0,0848	1,77	0,2848	0,1238	1,77	0,2848	0,1238
A041	KN Wien Prater	Stadionbrücke	0,16	0,0282	0,0116	0,16	0,0282	0,0116	0,22	0,0388	0,0156	0,22	0,0388	0,0156	0,33	0,0523	0,0228	0,33	0,0523	0,0228
A04-	Wien Simmeringer Haide	KN Wien Prater	1,10	0,1946	0,0803	1,10	0,1946	0,0803	1,53	0,2676	0,1075	1,53	0,2676	0,1075	2,25	0,3609	0,1569	2,25	0,3609	0,1569
A04-	KN Schwechat	Wien Simmeringer Haide	0,99	0,1747	0,0721	0,99	0,1747	0,0721	1,37	0,2402	0,0965	1,37	0,2402	0,0965	2,02	0,3240	0,1409	2,02	0,3240	0,1409
A04-	Flughafen Wien Schwechat	KN Schwechat	1,42	0,2524	0,1041	1,42	0,2524	0,1041	1,98	0,3470	0,1393	1,98	0,3470	0,1393	2,91	0,4680	0,2035	2,91	0,4680	0,2035
A04-	Fischamend	Flughafen Wien Schwechat	1,59	0,2826	0,1166	1,59	0,2826	0,1166	2,22	0,3885	0,1560	2,22	0,3885	0,1560	3,26	0,5239	0,2278	3,26	0,5239	0,2278
A04-	Bruck/Leitha West	Fischamend	3,50	0,6197	0,2556	3,50	0,6197	0,2556	4,86	0,8521	0,3421	4,86	0,8521	0,3421	7,15	1,1491	0,4997	7,15	1,1491	0,4997
A04-	Bruck/Leitha Ost	Bruck/Leitha West	1,16	0,2058	0,0849	1,16	0,2058	0,0849	1,62	0,2830	0,1136	1,62	0,2830	0,1136	2,38	0,3816	0,1659	2,38	0,3816	0,1659
A04-	KN Bruckneudorf	Bruck/Leitha Ost	0,72	0,1284	0,0530	0,72	0,1284	0,0530	1,01	0,1766	0,0709	1,01	0,1766	0,0709	1,48	0,2381	0,1035	1,48	0,2381	0,1035
A04-	Parndorf	KN Bruckneudorf	0,47	0,0827	0,0341	0,47	0,0827	0,0341	0,65	0,1137	0,0456	0,65	0,1137	0,0456	0,95	0,1533	0,0666	0,95	0,1533	0,0666
A04-	Neusiedl	Parndorf	0,90	0,1598	0,0659	0,90	0,1598	0,0659	1,25	0,2198	0,0882	1,25	0,2198	0,0882	1,84	0,2964	0,1289	1,84	0,2964	0,1289
A04-	Neusiedl/Gewerbepark	Neusiedl	0,21	0,0371	0,0153	0,21	0,0371	0,0153	0,29	0,0510	0,0205	0,29	0,0510	0,0205	0,43	0,0687	0,0299	0,43	0,0687	0,0299
A04-	Weiden/Gols	Neusiedl/Gewerbepark	1,87	0,3315	0,1367	1,87	0,3315	0,1367	2,60	0,4558	0,1830	2,60	0,4558	0,1830	3,83	0,6146	0,2673	3,83	0,6146	0,2673
A04-	Mönchhof	Weiden/Gols	1,36	0,2418	0,0998	1,36	0,2418	0,0998	1,90	0,3325	0,1335	1,90	0,3325	0,1335	2,79	0,4484	0,1950	2,79	0,4484	0,1950
A04-	Nickelsdorf	Mönchhof	2,14	0,3789	0,1563	2,14	0,3789	0,1563	2,97	0,5209	0,2092	2,97	0,5209	0,2092	4,37	0,7025	0,3055	4,37	0,7025	0,3055
A04-	Staatsgrenze Nickelsdorf	Nickelsdorf	0,38	0,0671	0,0277	0,38	0,0671	0,0277	0,53	0,0923	0,0370	0,53	0,0923	0,0370	0,77	0,1244	0,0541	0,77	0,1244	0,0541
A05-	Wolkersdorf Süd	KN Eibesbrunn	0,74	0,1306	0,0539	0,74	0,1306	0,0539	1,03	0,1796	0,0721	1,03	0,1796	0,0721	1,51	0,2422	0,1053	1,51	0,2422	0,1053
A05-	Ulrichskirchen	Wolkersdorf Süd	0,80	0,1413	0,0583	0,80	0,1413	0,0583	1,11	0,1942	0,0780	1,11	0,1942	0,0780	1,63	0,2619	0,1139	1,63	0,2619	0,1139
A05-	Wolkersdorf Nord	Ulrichskirchen	0,52	0,0923	0,0381	0,52	0,0923	0,0381	0,72	0,1269	0,0510	0,72	0,1269	0,0510	1,07	0,1711	0,0744	1,07	0,1711	0,0744
A05-	Hochleithen	Wolkersdorf Nord	0,93	0,1656	0,0683	0,93	0,1656	0,0683	1,30	0,2277	0,0914	1,30	0,2277	0,0914	1,91	0,3071	0,1335	1,91	0,3071	0,1335
A05-	Gaweinstal Mitte	Hochleithen	1,87	0,3313	0,1367	1,87	0,3313	0,1367	2,60	0,4555	0,1829	2,60	0,4555	0,1829	3,82	0,6143	0,2671	3,82	0,6143	0,2671
A05-	Gaweinstal Nord	Gaweinstal Mitte	0,49	0,0876	0,0362	0,49	0,0876	0,0362	0,69	0,1205	0,0484	0,69	0,1205	0,0484	1,01	0,1625	0,0707	1,01	0,1625	0,0707
A05-	Mistelbach Süd	Gaweinstal Nord	0,85	0,1513	0,0624	0,85	0,1513	0,0624	1,19	0,2080	0,0835	1,19	0,2080	0,0835	1,75	0,2805	0,1220	1,75	0,2805	0,1220
A05-	Mistelbach Ost / Wilfersdorf	Mistelbach Süd	1,43	0,2539	0,1047	1,43	0,2539	0,1047	1,99	0,3491	0,1402	1,99	0,3491	0,1402	2,93	0,4708	0,2047	2,93	0,4708	0,2047
A05-	Poysdorf Süd	Mistelbach Ost / Wilfersdorf	1,45	0,2564	0,1058	1,45	0,2564	0,1058	2,01	0,3526	0,1416	2,01	0,3526	0,1416	2,96	0,4754	0,2067	2,96	0,4754	0,2067
A05-	Großkrut	Poysdorf Süd	1,91	0,3382	0,1395	1,91	0,3382	0,1395	2,65	0,4650	0,1867	2,65	0,4650	0,1867	3,90	0,6270	0,2726	3,90	0,6270	0,2726
A05-	Poysdorf Nord	Großkrut	1,86	0,3289	0,1357	1,86	0,3289	0,1357	2,58	0,4523	0,1816	2,58	0,4523	0,1816	3,80	0,6099	0,2652	3,80	0,6099	0,2652
A05-	Drasenhofen West	Drasenhofen Süd	0,57	0,1013	0,0418	0,57	0,1013	0,0418	0,79	0,1393	0,0559	0,79	0,1393	0,0559	1,17	0,1878	0,0817	1,17	0,1878	0,0817
A05-	Drasenhofen Nord	Drasenhofen West	0,81	0,1429	0,0590	0,81	0,1429	0,0590	1,12	0,1965	0,0789	1,12	0,1965	0,0789	1,65	0,2650	0,1152	1,65	0,2650	0,1152
A06-	Potzneusiedl	KN Bruckneudorf	2,35	0,4167	0,1719	2,35	0,4167	0,1719	3,27	0,5729	0,2300	3,27	0,5729	0,2300	4,81	0,7726	0,3360	4,81	0,7726	0,3360
A06-	Gattendorf	Potzneusiedl	1,02	0,1809	0,0746	1,02	0,1809	0,0746	1,42	0,2487	0,0999	1,42	0,2487	0,0999	2,09	0,3354	0,1458	2,09	0,3354	0,1458
A06-	Kittsee	Gattendorf	1,71	0,3025	0,1248	1,71	0,3025	0,1248	2,37	0,4159	0,1670	2,37	0,4159	0,1670	3,49	0,5609	0,2439	3,49	0,5609	0,2439
A06-	Staatsgrenze Kittsee	Kittsee	0,87	0,1536	0,0634	0,87	0,1536	0,0634	1,21	0,2113	0,0848	1,21	0,2113	0,0848	1,77	0,2849	0,1239	1,77	0,2849	0,1239
A07-	Franzosenhausweg	KN Linz	0,61	0,1084	0,0447	0,61	0,1084	0,0447	0,85	0,1490	0,0598	0,85	0,1490	0,0598	1,25	0,2010	0,0874	1,25	0,2010	0,0874
A07-	Salzburger Straße Neue Welt	Franzosenhausweg	0,53	0,0946	0,0390	0,53	0,0946	0,0390	0,74	0,1301	0,0522	0,74	0,1301	0,0522	1,09	0,1754	0,0763	1,09	0,1754	0,0763
A07-	Muldenstraße Bindermichl	Salzburger Straße Neue Welt	0,37	0,0657	0,0271	0,37	0,0657	0,0271	0,52	0,0903	0,0363	0,52	0,0903	0,0363	0,76	0,1218	0,0529	0,76	0,1218	0,0529
A07-	Linz-Hummelhof	Muldenstraße Bindermichl	0,18	0,0319	0,0131	0,18	0,0319	0,0131	0,25	0,0438	0,0176	0,25	0,0438	0,0176	0,37	0,0591	0,0257	0,37	0,0591	0,0257
A07-	Wiener Straße	Linz-Hummelhof	0,25	0,0448	0,0185	0,25	0,0448	0,0185	0,35	0,0616	0,0248	0,35	0,0616	0,0248	0,52	0,0831	0,0361	0,52	0,0831	0,0361
A07-	VOEST	Wiener Straße	0,24	0,0417	0,0172	0,24	0,0417	0,0172	0,33	0,0573	0,0230	0,33	0,0573	0,0230	0,48	0,0773	0,0336	0,48	0,0773	0,0336
A07-	Industriezeile	VOEST	0,18	0,0327	0,0135	0,18	0,0327	0,0135	0,26	0,0449	0,0180	0,26	0,0449	0,0180	0,38	0,0606	0,0264	0,38	0,0606	0,0264
A07-	Prinz Eugenstraße	Industriezeile	0,29	0,0519	0,0214	0,29	0,0519	0,0214	0,41	0,0713	0,0286	0,41	0,0713	0,0286	0,60	0,0962	0,0418	0,60	0,0962	0,0418
A07-	Hafenstraße	Prinz Eugenstraße	0,55	0,0971	0,0401	0,55	0,0971	0,0401	0,76	0,1335	0,0536	0,76	0,1335	0,0536	1,12	0,1800	0,0783	1,12	0,1800	0,0783
A07-	Urfahr	Hafenstraße	0,22	0,0382	0,0157	0,22	0,0382	0,0157	0,30	0,0525	0,0211	0,30	0,0525	0,0211	0,44	0,0708	0,0308	0,44	0,0708	0,0308
A07-	Dornach	Urfahr	0,52	0,0924	0,0381	0,52	0,0924	0,0381	0,73	0,1271	0,0510	0,73	0,1271	0,0510	1,07	0,1713	0,0745	1,07	0,1713	0,0745
A07-	Auhof	Dornach	0,43	0,0762	0,0314	0,43	0,0762	0,0314	0,60	0,1048	0,0421	0,60	0,1048	0,0421	0,88	0,1413	0,0615	0,88	0,1413	0,0615
A07-	Treffling	Auhof	0,72	0,1270	0,0524	0,72	0,1270	0,0524	1,00	0,1746	0,0701	1,00	0,1746	0,0701	1,47	0,2355	0,1024	1,47	0,2355	0,1024
A07-	Gallneukirchen	Treffling	0,86	0,1531	0,0632	0,86	0,1531	0,0632	1,20	0,2105	0,0845	1,20	0,2105	0,0845	1,77	0,2839	0,1235	1,77	0,2839	0,1235
A07-	Engerwitzdorf	Gallneukirchen	0,77	0,1364	0,0563	0,77	0,1364	0,0563	1,07	0,1876	0,0753	1,07	0,1876	0,0753	1,57	0,2529	0,1100	1,57	0,2529	0,1100
A07-	Unterweitersdorf	Engerwitzdorf	0,99	0,1749	0,0722	0,99	0,1749	0,0722	1,37	0,2405	0,0966	1,37	0,2405	0,0966	2,02	0,3243	0,1410	2,02	0,3243	0,1410
A08-	Wels West	KN Voralpenkreuz	3,03	0,5365	0,2213	3,03	0,5365	0,2213	4,21	0,7377	0,2962	4,21	0,7377	0,2962	6,19	0,9948	0,4326	6,19	0,9948	0,4326
A08-	Wels-Wirtschaftspark	Wels West	0,21	0,0378	0,0156	0,21	0,0378	0,0156	0,30	0,0519	0,0209	0,30	0,0519	0,0209	0,44	0,0700	0,0305	0,44	0,0700	0,0305
A08-	KN Wels	Wels-Wirtschaftspark	0,85	0,1514	0,0625	0,85	0,1514	0,0625	1,19	0,2082	0,0836	1,19	0,2082	0,0836	1,75	0,2808	0,1221	1,75	0,2808	0,1221
A08-	Pichl/Bad Schallerbach	KN Wels	1,17	0,2082	0,0859	1,17	0,2082	0,0859	1,63	0,2863	0,1150	1,63	0,2863	0,1150	2,40	0,3861	0,1679	2,40	0,3861	0,1679
A08-	Meggenhofen Gallspach	Pichl/Bad Schallerbach	2,97	0,5261	0,2170	2,97	0,5261	0,2170	4,13	0,7234	0,2905	4,13	0,7234	0,2905	6,07	0,9755	0,4242	6,07	0,9755	0,4242
A08-	Haag am Hausruck	Meggenhofen Gallspach	3,23	0,5734	0,2365	3,23	0,5734	0,2365	4,50	0,7884	0,3166	4,50	0,7884	0,3166	6,62	1,0632	0,4623	6,62	1,0632	0,4623
A08-	Ried im Innkreis	Haag am Hausruck	2,95	0,5233	0,2159	2,95	0,5233	0,2159	4,11	0,7195	0,2889	4,11	0,7195	0,2889	6,04	0,9703	0,4219	6,04	0,9703	0,4219
A08-	Ort im Innkreis	Ried im Innkreis	3,17	0,5616	0,2317	3,17	0,5616	0,2317	4,41	0,7723	0,3101	4,41	0,7723	0,3101	6,48	1,0414	0,4528	6,48	1,0414	0,4528
A08-	Schärding Suben	Ort im Innkreis	2,39	0,4239	0,1749	2,39	0,4239	0,1749	3,33	0,5829	0,2340	3,33	0,5829	0,2340	4,89	0,7860	0,3418	4,89	0,7860	0,3418
A08-	Staatsgrenze Suben	Schärding Suben	0,60	0,1071	0,0442	0,60	0,1071	0,0442	0,84	0,1473	0,0591	0,84	0,1473	0,0591	1,24	0,1986	0,0864	1,24	0,1986	0,0864
A09-	Ried im Traunkreis	KN Voralpenkreuz	1,49	0,2640	0,1089	1,49	0,2640	0,1089	2,07	0,3631	0,1458	2,07	0,3631	0,1458	3,05	0,4896	0,2129	3,05	0,4896	0,2129
A09-	Inzersdorf Kirchdorf	Ried im Traunkreis	2,79	0,4953	0,2043	2,79	0,4953	0,2043	3,89	0,6811	0,2735	3,89	0,6811	0,2735	5,72	0,9184	0,3993	5,72	0,9184	0,3993
A09-	Klaus	Inzersdorf Kirchdorf	3,40	0,6034	0,2489	3,40	0,6034	0,2489	4,74	0,8296	0,3331	4,74	0,8296	0,3331	6,96	1,1187	0,4865	6,96	1,1187	0,4865
A09-	St. Pankraz	Klaus	2,16	0,3835	0,1582	2,16	0,3835	0,1582	3,01	0,5273	0,2117	3,01	0,5273	0,2117	4,43	0,7111	0,3092	4,43	0,7111	0,3092
A09-	Roßleiten Windischgarsten	St. Pankraz	3,02	0,5351	0,2207	3,02	0,5351	0,2207	4,20	0,7358	0,2954	4,20	0,7358	0,2954	6,18	0,9922	0,4314	6,18	0,9922	0,4314
A09-	Gleinkerau	Roßleiten Windischgarsten	1,42	0,2515	0,1038	1,42	0,2515	0,1038	1,97	0,3458	0,1389	1,97	0,3458	0,1389	2,90	0,4664	0,2028	2,90	0,4664	0,2028
A09-	Spital am Pyhrn	Gleinkerau	1,07	0,1896	0,0782	1,07	0,1896	0,0782	1,49	0,2607	0,1047	1,49	0,2607	0,1047	2,19	0,3516	0,1529	2,19	0,3516	0,1529
A09-	Ardning / Admont	Spital am Pyhrn	5,28	0,4827	0,1991	5,28	0,4827	0,1991	7,37	0,6637	0,2665	7,37	0,6637	0,2665	10,94	0,8950	0,3892	10,94	0,8950	0,3892
A09-	Liezen	Ardning / Admont	0,62	0,1100	0,0454	0,62	0,1100	0,0454	0,86	0,1513	0,0607	0,86	0,1513	0,0607	1,27	0,2040	0,0887	1,27	0,2040	0,0887

STR-KENNZAHL	MAUTABSCHNITT VON	MAUTABSCHNITT BIS	CO2-Emissionsklasse 1 / EURO 0																	
			Kat. 2						Kat. 3						Kat. 4					
			Tag			Nacht			Tag			Nacht			Tag			Nacht		
			Ges	Luft Lärm	CO2	Ges	Luft Lärm	CO2	Ges	Luft Lärm	CO2	Ges	Luft Lärm	CO2	Ges	Luft Lärm	CO2	Ges	Luft Lärm	CO2
A09-	Rottenmann	Liezen	1,30	0,2299	0,0948	1,30	0,2299	0,0948	1,80	0,3161	0,1269	1,80	0,3161	0,1269	2,65	0,4262	0,1853	2,65	0,4262	0,1853
A09-	Trieben	Rottenmann	3,23	0,5731	0,2364	3,23	0,5731	0,2364	4,50	0,7880	0,3164	4,50	0,7880	0,3164	6,61	1,0626	0,4620	6,61	1,0626	0,4620
A09-	Treglwang	Trieben	2,63	0,4659	0,1922	2,63	0,4659	0,1922	3,66	0,6407	0,2572	3,66	0,6407	0,2572	5,38	0,8639	0,3757	5,38	0,8639	0,3757
A09-	Kalwang	Treglwang	3,53	0,6262	0,2583	3,53	0,6262	0,2583	4,91	0,8610	0,3457	4,91	0,8610	0,3457	7,23	1,1610	0,5048	7,23	1,1610	0,5048
A09-	Mautern	Kalwang	1,64	0,2916	0,1203	1,64	0,2916	0,1203	2,29	0,4009	0,1610	2,29	0,4009	0,1610	3,37	0,5406	0,2351	3,37	0,5406	0,2351
A09-	Kammern	Mautern	1,85	0,3280	0,1353	1,85	0,3280	0,1353	2,57	0,4510	0,1811	2,57	0,4510	0,1811	3,79	0,6081	0,2644	3,79	0,6081	0,2644
A09-	Traboch	Kammern	1,93	0,3429	0,1415	1,93	0,3429	0,1415	2,69	0,4715	0,1893	2,69	0,4715	0,1893	3,96	0,6358	0,2765	3,96	0,6358	0,2765
A09-	Terminal St. Michael	Traboch	0,38	0,0673	0,0278	0,38	0,0673	0,0278	0,53	0,0926	0,0372	0,53	0,0926	0,0372	0,78	0,1249	0,0543	0,78	0,1249	0,0543
A09-	KN St. Michael	Terminal St. Michael	0,71	0,1262	0,0521	0,71	0,1262	0,0521	0,99	0,1736	0,0697	0,99	0,1736	0,0697	1,46	0,2341	0,1018	1,46	0,2341	0,1018
A09-	Übelbach	KN St. Michael	12,86	1,1757	0,4850	12,86	1,1757	0,4850	17,95	1,6165	0,6491	17,95	1,6165	0,6491	26,65	2,1799	0,9479	26,65	2,1799	0,9479
A09-	KN Peggau Deutschfeistritz	Übelbach	2,19	0,3888	0,1604	2,19	0,3888	0,1604	3,05	0,5347	0,2147	3,05	0,5347	0,2147	4,49	0,7210	0,3135	4,49	0,7210	0,3135
A09-	Gratkorn Nord	KN Peggau Deutschfeistritz	1,04	0,1842	0,0760	1,04	0,1842	0,0760	1,45	0,2533	0,1017	1,45	0,2533	0,1017	2,13	0,3416	0,1485	2,13	0,3416	0,1485
A09-	Gratkorn Süd	Gratkorn Nord	1,14	0,2023	0,0835	1,14	0,2023	0,0835	1,59	0,2782	0,1117	1,59	0,2782	0,1117	2,34	0,3751	0,1631	2,34	0,3751	0,1631
A09-	Graz Nord	Gratkorn Süd	0,25	0,0448	0,0185	0,25	0,0448	0,0185	0,35	0,0616	0,0248	0,35	0,0616	0,0248	0,52	0,0831	0,0361	0,52	0,0831	0,0361
A09-	Graz Webling	Graz Nord	2,89	0,5128	0,2115	2,89	0,5128	0,2115	4,02	0,7051	0,2831	4,02	0,7051	0,2831	5,92	0,9509	0,4135	5,92	0,9509	0,4135
A09-	Seiersberg	Graz Webling	0,77	0,1363	0,0562	0,77	0,1363	0,0562	1,07	0,1874	0,0753	1,07	0,1874	0,0753	1,57	0,2528	0,1099	1,57	0,2528	0,1099
A09-	KN Graz West	Seiersberg	0,38	0,0667	0,0275	0,38	0,0667	0,0275	0,52	0,0917	0,0368	0,52	0,0917	0,0368	0,77	0,1237	0,0538	0,77	0,1237	0,0538
A09-	Schwarzlsee	KN Graz West	0,37	0,0658	0,0271	0,37	0,0658	0,0271	0,52	0,0904	0,0363	0,52	0,0904	0,0363	0,76	0,1219	0,0530	0,76	0,1219	0,0530
A09-	Schachenwald / IBC Businesscenter	Schwarzlsee	0,41	0,0735	0,0303	0,41	0,0735	0,0303	0,58	0,1011	0,0406	0,58	0,1011	0,0406	0,85	0,1363	0,0593	0,85	0,1363	0,0593
A09-	Kalsdorf	Schachenwald / IBC Businesscenter	0,42	0,0748	0,0308	0,42	0,0748	0,0308	0,59	0,1028	0,0413	0,59	0,1028	0,0413	0,86	0,1387	0,0603	0,86	0,1387	0,0603
A09-	Werndorf Terminal	Kalsdorf	1,06	0,1872	0,0772	1,06	0,1872	0,0772	1,47	0,2574	0,1034	1,47	0,2574	0,1034	2,16	0,3471	0,1509	2,16	0,3471	0,1509
A09-	Wildon	Werndorf Terminal	1,18	0,2092	0,0863	1,18	0,2092	0,0863	1,64	0,2877	0,1155	1,64	0,2877	0,1155	2,41	0,3880	0,1687	2,41	0,3880	0,1687
A09-	Hengsberg	Wildon	0,58	0,1021	0,0421	0,58	0,1021	0,0421	0,80	0,1404	0,0564	0,80	0,1404	0,0564	1,18	0,1894	0,0824	1,18	0,1894	0,0824
A09-	Lebring	Hengsberg	1,02	0,1810	0,0746	1,02	0,1810	0,0746	1,42	0,2488	0,0999	1,42	0,2488	0,0999	2,09	0,3355	0,1459	2,09	0,3355	0,1459
A09-	Leibnitz	Lebring	1,77	0,3132	0,1292	1,77	0,3132	0,1292	2,46	0,4307	0,1729	2,46	0,4307	0,1729	3,62	0,5808	0,2526	3,62	0,5808	0,2526
A09-	Vogau Straß	Leibnitz	2,16	0,3831	0,1580	2,16	0,3831	0,1580	3,01	0,5267	0,2115	3,01	0,5267	0,2115	4,42	0,7103	0,3089	4,42	0,7103	0,3089
A09-	Gersdorf	Vogau Straß	1,05	0,1858	0,0766	1,05	0,1858	0,0766	1,46	0,2555	0,1026	1,46	0,2555	0,1026	2,14	0,3445	0,1498	2,14	0,3445	0,1498
A09-	Spielfeld	Gersdorf	0,55	0,0979	0,0404	0,55	0,0979	0,0404	0,77	0,1346	0,0541	0,77	0,1346	0,0541	1,13	0,1816	0,0789	1,13	0,1816	0,0789
A09-	Staatsgrenze Spielfeld	Spielfeld	0,50	0,0893	0,0368	0,50	0,0893	0,0368	0,70	0,1228	0,0493	0,70	0,1228	0,0493	1,03	0,1655	0,0720	1,03	0,1655	0,0720
A10-	Salzburg Süd / Anif	KN Salzburg	2,04	0,3612	0,1490	2,04	0,3612	0,1490	2,83	0,4966	0,1994	2,83	0,4966	0,1994	4,17	0,6696	0,2912	4,17	0,6696	0,2912
A10-	Puch Urstein	Salzburg Süd / Anif	0,69	0,1225	0,0505	0,69	0,1225	0,0505	0,96	0,1685	0,0677	0,96	0,1685	0,0677	1,41	0,2272	0,0988	1,41	0,2272	0,0988
A10-	Hallein	Puch Urstein	1,43	0,2530	0,1044	1,43	0,2530	0,1044	1,99	0,3479	0,1397	1,99	0,3479	0,1397	2,92	0,4691	0,2040	2,92	0,4691	0,2040
A10-	Kuchl	Hallein	1,59	0,2810	0,1159	1,59	0,2810	0,1159	2,21	0,3864	0,1551	2,21	0,3864	0,1551	3,24	0,5210	0,2265	3,24	0,5210	0,2265
A10-	Golling / Abtenau	Kuchl	1,59	0,2825	0,1165	1,59	0,2825	0,1165	2,22	0,3884	0,1560	2,22	0,3884	0,1560	3,26	0,5238	0,2277	3,26	0,5238	0,2277
A10-	Paß Lueg	Golling / Abtenau	1,66	0,2948	0,1216	1,66	0,2948	0,1216	2,31	0,4053	0,1627	2,31	0,4053	0,1627	3,40	0,5465	0,2377	3,40	0,5465	0,2377
A10-	Werfen	Paß Lueg	2,37	0,4199	0,1732	2,37	0,4199	0,1732	3,30	0,5773	0,2318	3,30	0,5773	0,2318	4,85	0,7785	0,3385	4,85	0,7785	0,3385
A10-	Pfarrwerfen / Werfen	Werfen	0,31	0,0547	0,0226	0,31	0,0547	0,0226	0,43	0,0752	0,0302	0,43	0,0752	0,0302	0,63	0,1015	0,0441	0,63	0,1015	0,0441
A10-	KN Pongau	Pfarrwerfen / Werfen	0,67	0,1188	0,0490	0,67	0,1188	0,0490	0,93	0,1633	0,0656	0,93	0,1633	0,0656	1,37	0,2202	0,0957	1,37	0,2202	0,0957
A101	Bischofshofen	KN Pongau	1,00	0,1766	0,0729	1,00	0,1766	0,0729	1,39	0,2429	0,0975	1,39	0,2429	0,0975	2,04	0,3275	0,1424	2,04	0,3275	0,1424
A10-	Lammertal Hüttau	KN Pongau	2,73	0,4830	0,1992	2,73	0,4830	0,1992	3,79	0,6642	0,2667	3,79	0,6642	0,2667	5,57	0,8956	0,3894	5,57	0,8956	0,3894
A10-	F. Verbindung GH Eben	Lammertal Hüttau	0,70	0,1243	0,0513	0,70	0,1243	0,0513	0,98	0,1709	0,0686	0,98	0,1709	0,0686	1,43	0,2305	0,1002	1,43	0,2305	0,1002
A10-	Eben	F. Verbindung GH Eben	0,33	0,0576	0,0238	0,33	0,0576	0,0238	0,45	0,0792	0,0318	0,45	0,0792	0,0318	0,66	0,1068	0,0464	0,66	0,1068	0,0464
A10-	Radstadt Altenmarkt Graz	Eben	0,72	0,1279	0,0528	0,72	0,1279	0,0528	1,00	0,1759	0,0706	1,00	0,1759	0,0706	1,48	0,2372	0,1031	1,48	0,2372	0,1031
A10-	Flachau	Radstadt Altenmarkt Graz	1,01	0,1789	0,0738	1,01	0,1789	0,0738	1,40	0,2460	0,0988	1,40	0,2460	0,0988	2,06	0,3317	0,1442	2,06	0,3317	0,1442
A10-	Flachauwinkel	Flachau	3,56	0,3490	0,1439	3,56	0,3490	0,1439	4,97	0,4798	0,1927	4,97	0,4798	0,1927	7,38	0,6470	0,2813	7,38	0,6470	0,2813
A10-	Zederhaus	Flachauwinkel	8,98	0,8794	0,3628	8,98	0,8794	0,3628	12,53	1,2092	0,4855	12,53	1,2092	0,4855	18,59	1,6306	0,7090	18,59	1,6306	0,7090
A10-	St. Michael/Lungau	Zederhaus	5,93	0,5802	0,2393	5,93	0,5802	0,2393	8,27	0,7978	0,3203	8,27	0,7978	0,3203	12,27	1,0758	0,4678	12,27	1,0758	0,4678
A10-	Rennweg Katschberg	St. Michael/Lungau	4,34	0,4254	0,1755	4,34	0,4254	0,1755	6,06	0,5849	0,2348	6,06	0,5849	0,2348	8,99	0,7887	0,3430	8,99	0,7887	0,3430
A102	KN Spittal Millstätter See	Seeboden	0,53	0,0931	0,0384	0,53	0,0931	0,0384	0,73	0,1280	0,0514	0,73	0,1280	0,0514	1,07	0,1727	0,0751	1,07	0,1727	0,0751
A102	Lendorf	KN Spittal Millstätter See	1,13	0,2009	0,0829	1,13	0,2009	0,0829	1,58	0,2762	0,1109	1,58	0,2762	0,1109	2,32	0,3725	0,1620	2,32	0,3725	0,1620
A10-	Gmünd Maltatal	Rennweg Katschberg	4,59	0,8128	0,3353	4,59	0,8128	0,3353	6,38	1,1176	0,4488	6,38	1,1176	0,4488	9,38	1,5071	0,6553	9,38	1,5071	0,6553
A10-	KN Spittal Millstätter See	Gmünd Maltatal	2,61	0,4626	0,1908	2,61	0,4626	0,1908	3,63	0,6361	0,2554	3,63	0,6361	0,2554	5,34	0,8578	0,3730	5,34	0,8578	0,3730
A10-	Spittal Ost	KN Spittal Millstätter See	1,98	0,3504	0,1445	1,98	0,3504	0,1445	2,75	0,4818	0,1935	2,75	0,4818	0,1935	4,04	0,6497	0,2825	4,04	0,6497	0,2825
A10-	Paternion Feistritz	Spittal Ost	3,41	0,6051	0,2496	3,41	0,6051	0,2496	4,75	0,8321	0,3341	4,75	0,8321	0,3341	6,98	1,1220	0,4879	6,98	1,1220	0,4879
A10-	Villach West	Paternion Feistritz	3,68	0,6522	0,2690	3,68	0,6522	0,2690	5,12	0,8968	0,3601	5,12	0,8968	0,3601	7,53	1,2093	0,5259	7,53	1,2093	0,5259
A10-	Villach Ossiacher See	Villach West	1,59	0,2820	0,1163	1,59	0,2820	0,1163	2,21	0,3877	0,1557	2,21	0,3877	0,1557	3,25	0,5228	0,2273	3,25	0,5228	0,2273
A10-	KN Villach	Villach Ossiacher See	1,24	0,2203	0,0909	1,24	0,2203	0,0909	1,73	0,3029	0,1216	1,73	0,3029	0,1216	2,54	0,4085	0,1776	2,54	0,4085	0,1776
A11-	St. Niklas Faakersee	KN Villach	0,89	0,1577	0,0650	0,89	0,1577	0,0650	1,24	0,2168	0,0871	1,24	0,2168	0,0871	1,82	0,2924	0,1271	1,82	0,2924	0,1271
A11-	St. Jakob/Rosental	St. Niklas Faakersee	2,23	0,3960	0,1634	2,23	0,3960	0,1634	3,11	0,5446	0,2187	3,11	0,5446	0,2187	4,57	0,7343	0,3193	4,57	0,7343	0,3193
A11-	Staatsgrenze Karawankentunnel	St. Jakob/Rosental	9,42	0,4659	0,1922	9,42	0,4659	0,1922	13,16	0,6407	0,2572	13,16	0,6407	0,2572	19,63	0,8639	0,3757	19,63	0,8639	0,3757
A12-	Kufstein Nord	Staatsgrenze Kufstein	0,51	0,0767	0,0316	0,51	0,0767	0,0316	0,72	0,1055	0,0423	0,72	0,1055	0,0423	1,06	0,1422	0,0618	1,06	0,1422	0,0618
A12-	Kufstein Süd	Kufstein Nord	1,32	0,1967	0,0811	1,32	0,1967	0,0811	1,83	0,2705	0,1086	1,83	0,2705	0,1086	2,71	0,3647	0,1586	2,71	0,3647	0,1586
A12-	Kirchbichl Langkampfen	Kufstein Süd	1,80	0,2686	0,1108	1,80	0,2686	0,1108	2,51	0,3693	0,1483	2,51	0,3693	0,1483	3,70	0,4980	0,2165	3,70	0,4980	0,2165
A12-	Wörgl Ost St.Johann i. T. Brixental	Kirchbichl Langkampfen	1,76	0,2628	0,1084	1,76	0,2628	0,1084	2,45	0,3614	0,1451	2,45	0,3614	0,1451	3,62	0,4873	0,2119	3,62	0,4873	0,2119
A12-	Wörgl West	Wörgl Ost St.Johann i. T. Brixental	0,93	0,1383	0,0571	0,93	0,1383	0,0571	1,29	0,1902	0,0764	1,29	0,1902	0,0764	1,90	0,2565	0,1115	1,90	0,2565	0,1115
A12-	Kramsach Rattenberg Brixlegg	Wörgl West	3,95	0,5899	0,2433	3,95	0,5899	0,2433	5,50	0,8111	0,3257	5,50	0,8111	0,3257	8,12	1,0937	0,4756	8,12	1,0937	0,4756
A12-	Wiesing Achensee Zillertal	Kramsach Rattenberg Brixlegg	2,42	0,3620	0,1493	2,42	0,3620	0,1493	3,38	0,4977	0,1998	3,38	0,4977	0,1998	4,98	0,6711	0,2918	4,98	0,6711	0,2918
A12-	Jenbach	Wiesing Achensee Zillertal	0,96	0,1432	0,0591	0,96	0,1432	0,0591	1,34	0,1969	0,0791	1,34	0,1969	0,0791	1,97	0,2656	0,1155	1,97	0,2656	0,1155
A12-	Schwaz	Jenbach	2,12	0,3159	0,1303	2,12	0,3159	0,1303	2,95	0,4343	0,1744	2,95	0,4343	0,1744	4,35	0,5857	0,2547	4,35	0,5857	0,2547
A12-	Vomp	Schwaz	1,21	0,1806	0,0745	1,21	0,1806	0,0745	1,68	0,2483	0,0997	1,68	0,2483	0,0997	2,49	0,3348	0,1456	2,49	0,3348	0,1456
A12-	Wattens	Vomp	2,49	0,3722	0,1535	2,49	0,3722	0,1535	3,47	0,5118	0,2055	3,47	0,5118	0,2055	5,12	0,6902	0,3001	5,12	0,6902	0,3001
A12-	Hall/Tirol Mitte	Wattens	2,21	0,3300	0,1361	2,21	0,3300	0,1361	3,08	0,4538	0,1822	3,08	0,4538	0,1822	4,54	0,6119	0,2661	4,54	0,6119	0,2661
A12-	Hall/Tirol West	Hall/Tirol Mitte	0,89	0,1327	0,0547	0,89	0,1327	0,0547	1,24	0,1825	0,0733	1,24	0,1825	0,0733	1,83	0,2461	0,1070	1,83	0,2461	0,1070
A12-	A12 Innsbruck Ost	Hall/Tirol West	0,98	0,1467	0,0605	0,98	0,1467	0,0605	1,37	0,2017	0,0810	1,37	0,2017	0,0810	2,02	0,2720	0,1183	2,02	0,2720	0,1183

STR-KENNZAHL	MAUTABSCHNITT VON	MAUTABSCHNITT BIS	CO2-Emissionsklasse 1 / EURO 0																	
			Kat. 2						Kat. 3						Kat. 4					
			Tag			Nacht			Tag			Nacht			Tag			Nacht		
			Ges	Luft Lärm	CO2	Ges	Luft Lärm	CO2	Ges	Luft Lärm	CO2	Ges	Luft Lärm	CO2	Ges	Luft Lärm	CO2	Ges	Luft Lärm	CO2
A12-	Innsbruck Mitte	A12 Innsbruck Ost	0,65	0,1013	0,0418	0,65	0,1013	0,0418	0,90	0,1393	0,0559	0,90	0,1393	0,0559	1,33	0,1878	0,0817	1,33	0,1878	0,0817
A12-	A12 Innsbruck West	Innsbruck Mitte	0,87	0,1536	0,0634	0,87	0,1536	0,0634	1,21	0,2112	0,0848	1,21	0,2112	0,0848	1,77	0,2848	0,1238	1,77	0,2848	0,1238
A12-	Innsbruck Kranebitten	A12 Innsbruck West	1,14	0,2013	0,0830	1,14	0,2013	0,0830	1,58	0,2768	0,1111	1,58	0,2768	0,1111	2,32	0,3733	0,1623	2,32	0,3733	0,1623
A12-	Zirl Ost Garmisch Seefeld	Innsbruck Kranebitten	1,32	0,2336	0,0964	1,32	0,2336	0,0964	1,83	0,3212	0,1290	1,83	0,3212	0,1290	2,70	0,4332	0,1884	2,70	0,4332	0,1884
A12-	Zirl West	Zirl Ost Garmisch Seefeld	0,82	0,1462	0,0603	0,82	0,1462	0,0603	1,15	0,2010	0,0807	1,15	0,2010	0,0807	1,69	0,2710	0,1178	1,69	0,2710	0,1178
A12-	Pettnau	Zirl West	1,48	0,2617	0,1080	1,48	0,2617	0,1080	2,05	0,3599	0,1445	2,05	0,3599	0,1445	3,02	0,4853	0,2110	3,02	0,4853	0,2110
A12-	Telfs Ost	Pettnau	1,49	0,2646	0,1092	1,49	0,2646	0,1092	2,08	0,3639	0,1461	2,08	0,3639	0,1461	3,05	0,4907	0,2134	3,05	0,4907	0,2134
A12-	Telfs West	Telfs Ost	0,73	0,1292	0,0533	0,73	0,1292	0,0533	1,01	0,1777	0,0713	1,01	0,1777	0,0713	1,49	0,2396	0,1042	1,49	0,2396	0,1042
A12-	Mötz Reutte	Telfs West	2,36	0,4176	0,1723	2,36	0,4176	0,1723	3,28	0,5742	0,2306	3,28	0,5742	0,2306	4,82	0,7743	0,3367	4,82	0,7743	0,3367
A12-	Haiming Ötztal	Mötz Reutte	2,74	0,4858	0,2004	2,74	0,4858	0,2004	3,81	0,6679	0,2682	3,81	0,6679	0,2682	5,61	0,9007	0,3916	5,61	0,9007	0,3916
A12-	Imst	Haiming Ötztal	2,18	0,3867	0,1595	2,18	0,3867	0,1595	3,03	0,5317	0,2135	3,03	0,5317	0,2135	4,46	0,7170	0,3118	4,46	0,7170	0,3118
A12-	Imst Au	Imst	0,64	0,1140	0,0470	0,64	0,1140	0,0470	0,90	0,1568	0,0630	0,90	0,1568	0,0630	1,32	0,2115	0,0920	1,32	0,2115	0,0920
A12-	Mils	Imst Au	0,52	0,0921	0,0380	0,52	0,0921	0,0380	0,72	0,1266	0,0508	0,72	0,1266	0,0508	1,06	0,1707	0,0742	1,06	0,1707	0,0742
A12-	Mils Schönwies	Mils	1,28	0,2266	0,0935	1,28	0,2266	0,0935	1,78	0,3115	0,1251	1,78	0,3115	0,1251	2,61	0,4201	0,1827	2,61	0,4201	0,1827
A12-	KN Oberinntal	Mils Schönwies	1,13	0,2006	0,0828	1,13	0,2006	0,0828	1,57	0,2759	0,1108	1,57	0,2759	0,1108	2,32	0,3720	0,1618	2,32	0,3720	0,1618
A12-	Zams	KN Oberinntal	0,30	0,0528	0,0218	0,30	0,0528	0,0218	0,41	0,0726	0,0292	0,41	0,0726	0,0292	0,61	0,0979	0,0426	0,61	0,0979	0,0426
A122	Fließ	KN Oberinntal	2,12	0,3754	0,1548	2,12	0,3754	0,1548	2,95	0,5161	0,2072	2,95	0,5161	0,2072	4,33	0,6960	0,3026	4,33	0,6960	0,3026
A13-	A13 Innsbruck Süd	A12 Innsbruck Ost	2,77	0,2205	0,0910	2,77	0,2205	0,0910	3,85	0,3032	0,1217	3,85	0,3032	0,1217	5,73	0,4089	0,1778	10,06	0,4089	0,1778
A13-	Zenzenhof	A13 Innsbruck Süd	1,08	0,0696	0,0287	1,08	0,0696	0,0287	1,50	0,0957	0,0384	1,50	0,0957	0,0384	2,24	0,1291	0,0561	4,30	0,1291	0,0561
A13-	Igls Patsch	Zenzenhof	1,99	0,1286	0,0531	1,99	0,1286	0,0531	2,78	0,1769	0,0710	2,78	0,1769	0,0710	4,14	0,2385	0,1037	7,94	0,2385	0,1037
A13-	Schönberg Stubaital	Igls Patsch	2,15	0,1392	0,0574	2,15	0,1392	0,0574	3,01	0,1914	0,0769	3,01	0,1914	0,0769	4,48	0,2581	0,1122	8,59	0,2581	0,1122
A13-	Matrei Steinach	Schönberg Stubaital	6,80	0,4392	0,1812	6,80	0,4392	0,1812	9,49	0,6039	0,2425	9,49	0,6039	0,2425	14,14	0,8144	0,3541	27,11	0,8144	0,3541
A13-	Nösslach	Matrei Steinach	5,47	0,3533	0,1457	5,47	0,3533	0,1457	7,64	0,4858	0,1950	7,64	0,4858	0,1950	11,37	0,6550	0,2848	21,81	0,6550	0,2848
A13-	Brenner-Nord	Nösslach	4,91	0,3170	0,1308	4,91	0,3170	0,1308	6,85	0,4359	0,1750	6,85	0,4359	0,1750	10,21	0,5878	0,2556	19,57	0,5878	0,2556
A13-	Staatsgrenze Brennerpass	Brenner-Nord	0,97	0,0627	0,0259	0,97	0,0627	0,0259	1,36	0,0862	0,0346	1,36	0,0862	0,0346	2,02	0,1162	0,0505	3,87	0,1162	0,0505
A131	A13 Innsbruck Süd	A12 Innsbruck West	1,75	0,1453	0,0599	1,75	0,1453	0,0599	2,45	0,1997	0,0802	2,45	0,1997	0,0802	3,65	0,2693	0,1171	6,46	0,2693	0,1171
A14-	Hörbranz Lochau	Staatsgrenze Hörbranz	0,34	0,0605	0,0250	0,34	0,0605	0,0250	0,48	0,0832	0,0334	0,48	0,0832	0,0334	0,70	0,1122	0,0488	0,70	0,1122	0,0488
A14-	KN Bregenz	Hörbranz Lochau	2,10	0,3720	0,1534	2,10	0,3720	0,1534	2,92	0,5114	0,2053	2,92	0,5114	0,2053	4,29	0,6897	0,2999	4,29	0,6897	0,2999
A14-	Lauterach Wolfurt	KN Bregenz	0,11	0,0187	0,0077	0,11	0,0187	0,0077	0,15	0,0257	0,0103	0,15	0,0257	0,0103	0,22	0,0346	0,0151	0,22	0,0346	0,0151
A14-	Wolfurt Lauterach	Lauterach Wolfurt	0,93	0,1655	0,0683	0,93	0,1655	0,0683	1,30	0,2276	0,0914	1,30	0,2276	0,0914	1,91	0,3069	0,1334	1,91	0,3069	0,1334
A14-	Dornbirn Nord Bregenzerwald	Wolfurt Lauterach	0,36	0,0640	0,0264	0,36	0,0640	0,0264	0,50	0,0880	0,0354	0,50	0,0880	0,0354	0,74	0,1187	0,0516	0,74	0,1187	0,0516
A14-	Dornbirn West	Dornbirn Nord Bregenzerwald	1,01	0,1789	0,0738	1,01	0,1789	0,0738	1,40	0,2460	0,0988	1,40	0,2460	0,0988	2,06	0,3317	0,1442	2,06	0,3317	0,1442
A14-	Dornbirn Süd	Dornbirn West	0,50	0,0894	0,0369	0,50	0,0894	0,0369	0,70	0,1230	0,0494	0,70	0,1230	0,0494	1,03	0,1658	0,0721	1,03	0,1658	0,0721
A14-	Hohenems	Dornbirn Süd	0,92	0,1623	0,0669	0,92	0,1623	0,0669	1,27	0,2231	0,0896	1,27	0,2231	0,0896	1,87	0,3009	0,1308	1,87	0,3009	0,1308
A14-	Altach Götzis	Hohenems	0,93	0,1641	0,0677	0,93	0,1641	0,0677	1,29	0,2257	0,0906	1,29	0,2257	0,0906	1,89	0,3043	0,1323	1,89	0,3043	0,1323
A14-	Götzis	Altach Götzis	0,71	0,1251	0,0516	0,71	0,1251	0,0516	0,98	0,1721	0,0691	0,98	0,1721	0,0691	1,44	0,2320	0,1009	1,44	0,2320	0,1009
A14-	Klaus Koblach	Götzis	0,61	0,1087	0,0448	0,61	0,1087	0,0448	0,85	0,1494	0,0600	0,85	0,1494	0,0600	1,25	0,2015	0,0876	1,25	0,2015	0,0876
A14-	Rankweil	Klaus Koblach	1,08	0,1910	0,0788	1,08	0,1910	0,0788	1,50	0,2626	0,1054	1,50	0,2626	0,1054	2,20	0,3541	0,1540	2,20	0,3541	0,1540
A14-	Feldkirch Frastanz	Rankweil	1,53	0,2721	0,1122	1,53	0,2721	0,1122	2,14	0,3741	0,1502	2,14	0,3741	0,1502	3,14	0,5045	0,2194	3,14	0,5045	0,2194
A14-	Nenzing Bludesch	Feldkirch Frastanz	2,43	0,4302	0,1775	2,43	0,4302	0,1775	3,38	0,5916	0,2375	3,38	0,5916	0,2375	4,97	0,7977	0,3469	4,97	0,7977	0,3469
A14-	Bludenz Nüziders	Nenzing Bludesch	1,80	0,3194	0,1317	1,80	0,3194	0,1317	2,51	0,4392	0,1763	2,51	0,4392	0,1763	3,69	0,5922	0,2575	3,69	0,5922	0,2575
A14-	Brandnertal	Bludenz Nüziders	0,25	0,0444	0,0183	0,25	0,0444	0,0183	0,35	0,0611	0,0245	0,35	0,0611	0,0245	0,51	0,0824	0,0358	0,51	0,0824	0,0358
A14-	Bludenz Bürs	Brandnertal	0,42	0,0742	0,0306	0,42	0,0742	0,0306	0,58	0,1020	0,0409	0,58	0,1020	0,0409	0,86	0,1375	0,0598	0,86	0,1375	0,0598
A14-	Bludenz Montafon	Bludenz Bürs	0,59	0,1051	0,0434	0,59	0,1051	0,0434	0,82	0,1445	0,0580	0,82	0,1445	0,0580	1,21	0,1949	0,0848	1,21	0,1949	0,0848
A141	Bregenz Citytunnel	KN Bregenz	0,54	0,0963	0,0397	0,54	0,0963	0,0397	0,76	0,1324	0,0532	0,76	0,1324	0,0532	1,11	0,1785	0,0776	1,11	0,1785	0,0776
A21-	Hochstraß	KN Steinhäusl	0,90	0,1588	0,0655	0,90	0,1588	0,0655	1,25	0,2184	0,0877	1,25	0,2184	0,0877	1,83	0,2945	0,1281	1,83	0,2945	0,1281
A21-	Alland	Hochstraß	3,13	0,5549	0,2289	3,13	0,5549	0,2289	4,36	0,7630	0,3064	4,36	0,7630	0,3064	6,40	1,0289	0,4474	6,40	1,0289	0,4474
A21-	Mayerling	Alland	0,64	0,1127	0,0465	0,64	0,1127	0,0465	0,88	0,1549	0,0622	0,88	0,1549	0,0622	1,30	0,2089	0,0908	1,30	0,2089	0,0908
A21-	Heiligenkreuz	Mayerling	1,47	0,2610	0,1077	1,47	0,2610	0,1077	2,05	0,3588	0,1441	2,05	0,3588	0,1441	3,01	0,4839	0,2104	3,01	0,4839	0,2104
A21-	Hinterbrühl	Heiligenkreuz	0,82	0,1455	0,0600	0,82	0,1455	0,0600	1,14	0,2000	0,0803	1,14	0,2000	0,0803	1,68	0,2698	0,1173	1,68	0,2698	0,1173
A21-	Gießhübl	Hinterbrühl	1,54	0,2729	0,1126	1,54	0,2729	0,1126	2,14	0,3752	0,1507	2,14	0,3752	0,1507	3,15	0,5060	0,2200	3,15	0,5060	0,2200
A21-	Brunn/Gebirge	Gießhübl	1,29	0,2283	0,0942	1,29	0,2283	0,0942	1,79	0,3140	0,1261	1,79	0,3140	0,1261	2,64	0,4234	0,1841	2,64	0,4234	0,1841
A21-	KN Vösendorf	Brunn/Gebirge	0,57	0,1016	0,0419	0,57	0,1016	0,0419	0,80	0,1397	0,0561	0,80	0,1397	0,0561	1,17	0,1883	0,0819	1,17	0,1883	0,0819
A22-	Kaisermühlen	KN Wien Kaisermühlen	0,45	0,0803	0,0331	0,45	0,0803	0,0331	0,63	0,1104	0,0443	0,63	0,1104	0,0443	0,93	0,1488	0,0647	0,93	0,1488	0,0647
A22-	Reichsbrücke	Kaisermühlen	0,38	0,0665	0,0274	0,38	0,0665	0,0274	0,52	0,0915	0,0367	0,52	0,0915	0,0367	0,77	0,1234	0,0536	0,77	0,1234	0,0536
A22-	Kagran Vienna International Center	Reichsbrücke	0,14	0,0256	0,0106	0,14	0,0256	0,0106	0,20	0,0352	0,0142	0,20	0,0352	0,0142	0,30	0,0475	0,0207	0,30	0,0475	0,0207
A22-	Brigittenauerbrücke	Kagran Vienna International Center	0,23	0,0410	0,0169	0,23	0,0410	0,0169	0,32	0,0564	0,0227	0,32	0,0564	0,0227	0,47	0,0761	0,0331	0,47	0,0761	0,0331
A22-	Floridsdorferbrücke	Brigittenauerbrücke	0,37	0,0662	0,0273	0,37	0,0662	0,0273	0,52	0,0911	0,0366	0,52	0,0911	0,0366	0,76	0,1228	0,0534	0,76	0,1228	0,0534
A22-	KN Gürtel Nordbrücke	Floridsdorferbrücke	0,24	0,0422	0,0174	0,24	0,0422	0,0174	0,33	0,0581	0,0233	0,33	0,0581	0,0233	0,49	0,0783	0,0341	0,49	0,0783	0,0341
A22-	Strebersdorf	KN Gürtel Nordbrücke	0,81	0,1444	0,0596	0,81	0,1444	0,0596	1,13	0,1985	0,0797	1,13	0,1985	0,0797	1,67	0,2677	0,1164	1,67	0,2677	0,1164
A221	KN Gürtel Nordbrücke	Wien Nordbrücke	0,24	0,0426	0,0176	0,24	0,0426	0,0176	0,33	0,0585	0,0235	0,33	0,0585	0,0235	0,49	0,0789	0,0343	0,49	0,0789	0,0343
A221	Wien Pragerstraße	KN Gürtel Nordbrücke	0,26	0,0458	0,0189	0,26	0,0458	0,0189	0,36	0,0630	0,0253	0,36	0,0630	0,0253	0,53	0,0850	0,0370	0,53	0,0850	0,0370
A221	Wien Neujedlersdorf	Wien Pragerstraße	0,11	0,0201	0,0083	0,11	0,0201	0,0083	0,16	0,0276	0,0111	0,16	0,0276	0,0111	0,23	0,0372	0,0162	0,23	0,0372	0,0162
A221	Brünnerstr/Shuttleworthstraße	Wien Neujedlersdorf	0,29	0,0509	0,0210	0,29	0,0509	0,0210	0,40	0,0700	0,0281	0,40	0,0700	0,0281	0,59	0,0943	0,0410	0,59	0,0943	0,0410
A22-	Korneuburg Ost	Strebersdorf	1,64	0,2909	0,1200	1,64	0,2909	0,1200	2,28	0,4000	0,1606	2,28	0,4000	0,1606	3,36	0,5393	0,2345	3,36	0,5393	0,2345
A222	Wien Vohburggasse	Strebersdorf	0,20	0,0361	0,0149	0,20	0,0361	0,0149	0,28	0,0497	0,0200	0,28	0,0497	0,0200	0,42	0,0670	0,0291	0,42	0,0670	0,0291
A22-	KN Korneuburg	Korneuburg Ost	1,06	0,1877	0,0774	1,06	0,1877	0,0774	1,47	0,2581	0,1036	1,47	0,2581	0,1036	2,17	0,3481	0,1514	2,17	0,3481	0,1514
A22-	Stockerau Ost	KN Korneuburg	1,54	0,2731	0,1127	1,54	0,2731	0,1127	2,14	0,3755	0,1508	2,14	0,3755	0,1508	3,15	0,5064	0,2202	3,15	0,5064	0,2202
A22-	Stockerau Mitte	Stockerau Ost	0,61	0,1089	0,0449	0,61	0,1089	0,0449	0,85	0,1498	0,0601	0,85	0,1498	0,0601	1,26	0,2019	0,0878	1,26	0,2019	0,0878
A22-	KN Stockerau/West	Stockerau Mitte	0,52	0,0925	0,0382	0,52	0,0925	0,0382	0,73	0,1272	0,0511	0,73	0,1272	0,0511	1,07	0,1715	0,0746	1,07	0,1715	0,0746
A23-	KN Wien Inzersdorf	Altmannsdorferstraße	0,46	0,0809	0,0334	0,46	0,0809	0,0334	0,64	0,1113	0,0447	0,64	0,1113	0,0447	0,93	0,1501	0,0652	0,93	0,1501	0,0652
A23-	Favoriten	KN Wien Inzersdorf	1,15	0,2039	0,0841	1,15	0,2039	0,0841	1,60	0,2804	0,1126	1,60	0,2804	0,1126	2,35	0,3781	0,1644	2,35	0,3781	0,1644
A23-	KN Gürtel Landstraßer Hauptstraße	Favoriten	0,72	0,1278	0,0527	0,72	0,1278	0,0527	1,00	0,1758	0,0706	1,00	0,1758	0,0706	1,48	0,2370	0,1031	1,48	0,2370	0,1031

STR-KENNZAHL	MAUTABSCHNITT VON	MAUTABSCHNITT BIS	CO2-Emissionsklasse 1 / EURO 0																	
			Kat. 2						Kat. 3						Kat. 4					
			Tag			Nacht			Tag			Nacht			Tag			Nacht		
			Ges	Luft Lärm	CO2	Ges	Luft Lärm	CO2	Ges	Luft Lärm	CO2	Ges	Luft Lärm	CO2	Ges	Luft Lärm	CO2	Ges	Luft Lärm	CO2
A23-	St. Marx	KN Gürtel Landstraßer Hauptstraße	0,27	0,0485	0,0200	0,27	0,0485	0,0200	0,38	0,0667	0,0268	0,38	0,0667	0,0268	0,56	0,0900	0,0391	0,56	0,0900	0,0391
A23-	KN Wien Prater	St. Marx	0,23	0,0412	0,0170	0,23	0,0412	0,0170	0,32	0,0566	0,0227	0,32	0,0566	0,0227	0,48	0,0764	0,0332	0,48	0,0764	0,0332
A23-	Handelskai	KN Wien Prater	0,52	0,0914	0,0377	0,52	0,0914	0,0377	0,72	0,1257	0,0505	0,72	0,1257	0,0505	1,06	0,1695	0,0737	1,06	0,1695	0,0737
A23-	KN Wien Kaisermühlen	Handelskai	0,24	0,0418	0,0172	0,24	0,0418	0,0172	0,33	0,0575	0,0231	0,33	0,0575	0,0231	0,48	0,0775	0,0337	0,48	0,0775	0,0337
A23-	Groß Enzersdorf Stadlau	KN Wien Kaisermühlen	0,65	0,1147	0,0473	0,65	0,1147	0,0473	0,90	0,1577	0,0633	0,90	0,1577	0,0633	1,32	0,2127	0,0925	1,32	0,2127	0,0925
A23-	Hirschstetten	Groß Enzersdorf Stadlau	0,36	0,0643	0,0265	0,36	0,0643	0,0265	0,50	0,0884	0,0355	0,50	0,0884	0,0355	0,74	0,1193	0,0519	0,74	0,1193	0,0519
A233	Wien Gürtel	KN Gürtel Landstraßer Hauptstraße	0,21	0,0375	0,0155	0,21	0,0375	0,0155	0,29	0,0516	0,0207	0,29	0,0516	0,0207	0,43	0,0696	0,0303	0,43	0,0696	0,0303
A25-	Weißkirchen	KN A1/A25 Passau Wels	2,39	0,4231	0,1745	2,39	0,4231	0,1745	3,32	0,5818	0,2336	3,32	0,5818	0,2336	4,88	0,7845	0,3411	4,88	0,7845	0,3411
A25-	Marchtrenk Wels Ost	Weißkirchen	0,85	0,1508	0,0622	0,85	0,1508	0,0622	1,18	0,2073	0,0832	1,18	0,2073	0,0832	1,74	0,2795	0,1216	1,74	0,2795	0,1216
A25-	ÖBB Terminal Wels	Marchtrenk Wels Ost	0,23	0,0406	0,0167	0,23	0,0406	0,0167	0,32	0,0558	0,0224	0,32	0,0558	0,0224	0,47	0,0752	0,0327	0,47	0,0752	0,0327
A25-	Wels Nord	ÖBB Terminal Wels	1,10	0,1944	0,0802	1,10	0,1944	0,0802	1,53	0,2674	0,1074	1,53	0,2674	0,1074	2,24	0,3605	0,1568	2,24	0,3605	0,1568
A25-	KN Wels	Wels Nord	0,78	0,1383	0,0571	0,78	0,1383	0,0571	1,09	0,1902	0,0764	1,09	0,1902	0,0764	1,60	0,2565	0,1115	1,60	0,2565	0,1115
S01-	Vorarlberger Allee	KN Vösendorf	0,58	0,1026	0,0423	0,58	0,1026	0,0423	0,80	0,1410	0,0566	0,80	0,1410	0,0566	1,18	0,1902	0,0827	1,18	0,1902	0,0827
S01-	Laxenburger Str.	Vorarlberger Allee	0,30	0,0539	0,0222	0,30	0,0539	0,0222	0,42	0,0741	0,0297	0,42	0,0741	0,0297	0,62	0,0999	0,0434	0,62	0,0999	0,0434
S01-	Güterzentrum Wien Süd	Laxenburger Str.	0,38	0,0668	0,0275	0,38	0,0668	0,0275	0,52	0,0918	0,0369	0,52	0,0918	0,0369	0,77	0,1238	0,0538	0,77	0,1238	0,0538
S01-	Rothneusiedl	Güterzentrum Wien Süd	0,24	0,0434	0,0179	0,24	0,0434	0,0179	0,34	0,0597	0,0240	0,34	0,0597	0,0240	0,50	0,0805	0,0350	0,50	0,0805	0,0350
S01-	KN Rustenfeld	Rothneusiedl	0,57	0,1015	0,0419	0,57	0,1015	0,0419	0,80	0,1396	0,0560	0,80	0,1396	0,0560	1,17	0,1882	0,0819	1,17	0,1882	0,0819
S01-	Rannersdorf	KN Rustenfeld	0,80	0,1425	0,0588	0,80	0,1425	0,0588	1,12	0,1959	0,0787	1,12	0,1959	0,0787	1,64	0,2642	0,1149	1,64	0,2642	0,1149
S011	Leopoldsdorf (B16)	KN Rustenfeld	0,36	0,0631	0,0260	0,36	0,0631	0,0260	0,50	0,0868	0,0348	0,50	0,0868	0,0348	0,73	0,1170	0,0509	0,73	0,1170	0,0509
S01-	Schwechat Süd	Rannersdorf	0,63	0,1113	0,0459	0,63	0,1113	0,0459	0,87	0,1531	0,0615	0,87	0,1531	0,0615	1,28	0,2064	0,0897	1,28	0,2064	0,0897
S01-	Schwechat Ost	Schwechat Süd	0,36	0,0637	0,0263	0,36	0,0637	0,0263	0,50	0,0876	0,0352	0,50	0,0876	0,0352	0,74	0,1182	0,0514	0,74	0,1182	0,0514
S01-	Mannswörth	Schwechat Ost	0,38	0,0675	0,0278	0,38	0,0675	0,0278	0,53	0,0928	0,0373	0,53	0,0928	0,0373	0,78	0,1251	0,0544	0,78	0,1251	0,0544
S01-	KN Schwechat	Mannswörth	0,14	0,0253	0,0104	0,14	0,0253	0,0104	0,20	0,0348	0,0140	0,20	0,0348	0,0140	0,29	0,0469	0,0204	0,29	0,0469	0,0204
S01-	Seyring	Angerner Straße	1,33	0,2365	0,0976	1,33	0,2365	0,0976	1,86	0,3252	0,1306	1,86	0,3252	0,1306	2,73	0,4385	0,1907	2,73	0,4385	0,1907
S01-	KN Eibesbrunn	Seyring	1,12	0,1979	0,0816	1,12	0,1979	0,0816	1,55	0,2721	0,1092	1,55	0,2721	0,1092	2,28	0,3669	0,1595	2,28	0,3669	0,1595
S01-	Hagenbrunn	KN Eibesbrunn	0,88	0,1558	0,0643	0,88	0,1558	0,0643	1,22	0,2142	0,0860	1,22	0,2142	0,0860	1,80	0,2888	0,1256	1,80	0,2888	0,1256
S01-	Korneuburg Nord	Hagenbrunn	1,88	0,3332	0,1375	1,88	0,3332	0,1375	2,62	0,4582	0,1840	2,62	0,4582	0,1840	3,85	0,6178	0,2687	3,85	0,6178	0,2687
S01-	Korneuburg West	Korneuburg Nord	0,76	0,1352	0,0558	0,76	0,1352	0,0558	1,06	0,1859	0,0746	1,06	0,1859	0,0746	1,56	0,2506	0,1090	1,56	0,2506	0,1090
S01-	KN Korneuburg	Korneuburg West	0,24	0,0431	0,0178	0,24	0,0431	0,0178	0,34	0,0593	0,0238	0,34	0,0593	0,0238	0,50	0,0799	0,0348	0,50	0,0799	0,0348
S02-	Gewerbepark Stadlau	Hirschstetten	0,26	0,0463	0,0191	0,26	0,0463	0,0191	0,36	0,0637	0,0256	0,36	0,0637	0,0256	0,53	0,0859	0,0373	0,53	0,0859	0,0373
S02-	Breitenleer Straße	Gewerbepark Stadlau	0,14	0,0257	0,0106	0,14	0,0257	0,0106	0,20	0,0353	0,0142	0,20	0,0353	0,0142	0,30	0,0476	0,0207	0,30	0,0476	0,0207
S02-	Rautenweg	Breitenleer Straße	0,24	0,0426	0,0176	0,24	0,0426	0,0176	0,33	0,0586	0,0235	0,33	0,0586	0,0235	0,49	0,0790	0,0344	0,49	0,0790	0,0344
S02-	Hermann Gebauer Straße	Rautenweg	0,26	0,0468	0,0193	0,26	0,0468	0,0193	0,37	0,0644	0,0259	0,37	0,0644	0,0259	0,54	0,0869	0,0378	0,54	0,0869	0,0378
S02-	Angerner Straße	Hermann Gebauer Straße	0,96	0,1695	0,0699	0,96	0,1695	0,0699	1,33	0,2331	0,0936	1,33	0,2331	0,0936	1,96	0,3143	0,1367	1,96	0,3143	0,1367
S03-	Stockerau Nord	KN Stockerau/West	0,27	0,0479	0,0198	0,27	0,0479	0,0198	0,38	0,0659	0,0264	0,38	0,0659	0,0264	0,55	0,0888	0,0386	0,55	0,0888	0,0386
S03-	Sierndorf	Stockerau Nord	1,45	0,2575	0,1062	1,45	0,2575	0,1062	2,02	0,3540	0,1421	2,02	0,3540	0,1421	2,97	0,4774	0,2076	2,97	0,4774	0,2076
S03-	Obermallebarn	Sierndorf	0,98	0,1729	0,0713	0,98	0,1729	0,0713	1,36	0,2377	0,0955	1,36	0,2377	0,0955	2,00	0,3206	0,1394	2,00	0,3206	0,1394
S03-	Göllersdorf	Obermallebarn	1,29	0,2283	0,0942	1,29	0,2283	0,0942	1,79	0,3139	0,1260	1,79	0,3139	0,1260	2,63	0,4233	0,1841	2,63	0,4233	0,1841
S03-	Großstelzendorf	Göllersdorf	0,52	0,0914	0,0377	0,52	0,0914	0,0377	0,72	0,1257	0,0505	0,72	0,1257	0,0505	1,06	0,1695	0,0737	1,06	0,1695	0,0737
S03-	Hollabrunn Süd	Großstelzendorf	1,24	0,2199	0,0907	1,24	0,2199	0,0907	1,73	0,3023	0,1214	1,73	0,3023	0,1214	2,54	0,4077	0,1773	2,54	0,4077	0,1773
S03-	Hollabrunn Mitte	Hollabrunn Süd	0,36	0,0629	0,0260	0,36	0,0629	0,0260	0,49	0,0865	0,0347	0,49	0,0865	0,0347	0,73	0,1167	0,0507	0,73	0,1167	0,0507
S03-	Hollabrunn Nord	Hollabrunn Mitte	0,80	0,1426	0,0588	0,80	0,1426	0,0588	1,12	0,1960	0,0787	1,12	0,1960	0,0787	1,65	0,2643	0,1149	1,65	0,2643	0,1149
S03-	Wullersdorf	Hollabrunn Nord	1,54	0,2734	0,1128	1,54	0,2734	0,1128	2,15	0,3759	0,1509	2,15	0,3759	0,1509	3,16	0,5069	0,2204	3,16	0,5069	0,2204
S03-	Guntersdorf	Wullersdorf	1,07	0,1893	0,0781	1,07	0,1893	0,0781	1,49	0,2603	0,1045	1,49	0,2603	0,1045	2,18	0,3510	0,1526	2,18	0,3510	0,1526
S04-	Sigleß	KN Mattersburg	0,64	0,1137	0,0469	0,64	0,1137	0,0469	0,89	0,1563	0,0628	0,89	0,1563	0,0628	1,31	0,2108	0,0916	1,31	0,2108	0,0916
S04-	Bad Sauerbrunn	Sigleß	1,50	0,2656	0,1096	1,50	0,2656	0,1096	2,08	0,3652	0,1466	2,08	0,3652	0,1466	3,07	0,4924	0,2141	3,07	0,4924	0,2141
S04-	Neudörfl	Bad Sauerbrunn	0,63	0,1116	0,0460	0,63	0,1116	0,0460	0,88	0,1535	0,0616	0,88	0,1535	0,0616	1,29	0,2069	0,0900	1,29	0,2069	0,0900
S04-	Wr.Neustadt Ost	Neudörfl	0,66	0,1168	0,0482	0,66	0,1168	0,0482	0,92	0,1606	0,0645	0,92	0,1606	0,0645	1,35	0,2166	0,0942	1,35	0,2166	0,0942
S04-	Katzelsdorf	Wr.Neustadt Ost	0,31	0,0547	0,0226	0,31	0,0547	0,0226	0,43	0,0752	0,0302	0,43	0,0752	0,0302	0,63	0,1015	0,0441	0,63	0,1015	0,0441
S04-	Lanzenkirchen	Katzelsdorf	0,26	0,0458	0,0189	0,26	0,0458	0,0189	0,36	0,0630	0,0253	0,36	0,0630	0,0253	0,53	0,0849	0,0369	0,53	0,0849	0,0369
S04-	Wr.Neustadt Süd	Lanzenkirchen	0,23	0,0406	0,0168	0,23	0,0406	0,0168	0,32	0,0558	0,0224	0,32	0,0558	0,0224	0,47	0,0753	0,0327	0,47	0,0753	0,0327
S04-	KN Wr. Neustadt	Wr.Neustadt Süd	0,38	0,0672	0,0277	0,38	0,0672	0,0277	0,53	0,0924	0,0371	0,53	0,0924	0,0371	0,78	0,1246	0,0542	0,78	0,1246	0,0542
S05-	Tulln	KN Stockerau/West	2,62	0,4637	0,1913	2,62	0,4637	0,1913	3,64	0,6376	0,2560	3,64	0,6376	0,2560	5,35	0,8597	0,3738	5,35	0,8597	0,3738
S05-	Königsbrunn / Wagram	Tulln	3,25	0,5762	0,2377	3,25	0,5762	0,2377	4,52	0,7923	0,3181	4,52	0,7923	0,3181	6,65	1,0684	0,4646	6,65	1,0684	0,4646
S05-	Kirchberg/Wagram	Königsbrunn / Wagram	0,87	0,1548	0,0639	0,87	0,1548	0,0639	1,21	0,2129	0,0855	1,21	0,2129	0,0855	1,79	0,2870	0,1248	1,79	0,2870	0,1248
S05-	Fels / Wagram	Kirchberg/Wagram	0,65	0,1160	0,0478	0,65	0,1160	0,0478	0,91	0,1595	0,0640	0,91	0,1595	0,0640	1,34	0,2150	0,0935	1,34	0,2150	0,0935
S05-	Grafenwörth	Fels / Wagram	1,51	0,2670	0,1101	1,51	0,2670	0,1101	2,10	0,3671	0,1474	2,10	0,3671	0,1474	3,08	0,4950	0,2152	3,08	0,4950	0,2152
S05-	Jettsdorf	Grafenwörth	0,67	0,1194	0,0492	0,67	0,1194	0,0492	0,94	0,1641	0,0659	0,94	0,1641	0,0659	1,38	0,2213	0,0962	1,38	0,2213	0,0962
S06-	Neunkirchen	KN Seebenstein	1,03	0,1822	0,0751	1,03	0,1822	0,0751	1,43	0,2505	0,1006	1,43	0,2505	0,1006	2,10	0,3378	0,1469	2,10	0,3378	0,1469
S06-	Gloggnitz	Neunkirchen	3,30	0,5842	0,2410	3,30	0,5842	0,2410	4,58	0,8032	0,3225	4,58	0,8032	0,3225	6,74	1,0831	0,4710	6,74	1,0831	0,4710
S06-	Maria Schutz	Gloggnitz	2,10	0,3723	0,1536	2,10	0,3723	0,1536	2,92	0,5120	0,2056	2,92	0,5120	0,2056	4,30	0,6904	0,3002	4,30	0,6904	0,3002
S06-	Spital / Semmering	Maria Schutz	1,78	0,3160	0,1304	1,78	0,3160	0,1304	2,48	0,4345	0,1745	2,48	0,4345	0,1745	3,65	0,5860	0,2548	3,65	0,5860	0,2548
S06-	Mürzzuschlag Ost	Spital / Semmering	1,49	0,2640	0,1089	1,49	0,2640	0,1089	2,07	0,3630	0,1458	2,07	0,3630	0,1458	3,05	0,4895	0,2129	3,05	0,4895	0,2129
S06-	Mariazell, Mürzsteg, Mürzzuschlag	Mürzzuschlag Ost	1,32	0,2340	0,0965	1,32	0,2340	0,0965	1,84	0,3218	0,1292	1,84	0,3218	0,1292	2,70	0,4340	0,1887	2,70	0,4340	0,1887
S06-	Hönigsberg	Mariazell, Mürzsteg, Mürzzuschlag	0,94	0,1669	0,0688	0,94	0,1669	0,0688	1,31	0,2295	0,0921	1,31	0,2295	0,0921	1,93	0,3095	0,1346	1,93	0,3095	0,1346
S06-	Langenwang	Hönigsberg	0,52	0,0923	0,0381	0,52	0,0923	0,0381	0,72	0,1269	0,0510	0,72	0,1269	0,0510	1,07	0,1711	0,0744	1,07	0,1711	0,0744
S06-	Krieglach	Langenwang	0,62	0,1096	0,0452	0,62	0,1096	0,0452	0,86	0,1507	0,0605	0,86	0,1507	0,0605	1,27	0,2033	0,0884	1,27	0,2033	0,0884
S06-	Mitterdorf	Krieglach	1,56	0,2771	0,1143	1,56	0,2771	0,1143	2,17	0,3810	0,1530	2,17	0,3810	0,1530	3,20	0,5138	0,2234	3,20	0,5138	0,2234
S06-	Kindberg Ost	Mitterdorf	1,59	0,2818	0,1162	1,59	0,2818	0,1162	2,21	0,3874	0,1556	2,21	0,3874	0,1556	3,25	0,5224	0,2272	3,25	0,5224	0,2272
S06-	Kindberg West	Kindberg Ost	0,34	0,0605	0,0249	0,34	0,0605	0,0249	0,47	0,0832	0,0334	0,47	0,0832	0,0334	0,70	0,1121	0,0488	0,70	0,1121	0,0488
S06-	Kindbergdörfl	Kindberg West	0,34	0,0604	0,0249	0,34	0,0604	0,0249	0,47	0,0831	0,0334	0,47	0,0831	0,0334	0,70	0,1121	0,0487	0,70	0,1121	0,0487

STR-KENNZAHL	MAUTABSCHNITT VON	MAUTABSCHNITT BIS	CO2-Emissionsklasse 1 / EURO 0																	
			Kat. 2						Kat. 3						Kat. 4					
			Tag			Nacht			Tag			Nacht			Tag			Nacht		
			Ges	Luft Lärm	CO2	Ges	Luft Lärm	CO2	Ges	Luft Lärm	CO2	Ges	Luft Lärm	CO2	Ges	Luft Lärm	CO2	Ges	Luft Lärm	CO2
S06-	Allerheiligen Mürzhofen	Kindbergdörfl	0,77	0,1361	0,0562	0,77	0,1361	0,0562	1,07	0,1872	0,0752	1,07	0,1872	0,0752	1,57	0,2524	0,1098	1,57	0,2524	0,1098
S06-	St. Marein	Allerheiligen Mürzhofen	1,15	0,2045	0,0843	1,15	0,2045	0,0843	1,60	0,2812	0,1129	1,60	0,2812	0,1129	2,36	0,3791	0,1649	2,36	0,3791	0,1649
S06-	Kapfenberg	St. Marein	0,82	0,1450	0,0598	0,82	0,1450	0,0598	1,14	0,1993	0,0800	1,14	0,1993	0,0800	1,67	0,2688	0,1169	1,67	0,2688	0,1169
S06-	KN Bruck/Mur	Kapfenberg	1,53	0,2706	0,1116	1,53	0,2706	0,1116	2,12	0,3721	0,1494	2,12	0,3721	0,1494	3,12	0,5018	0,2182	3,12	0,5018	0,2182
S06-	ASt Bruck/Mur West	KN Bruck/Mur	1,31	0,2321	0,0958	1,31	0,2321	0,0958	1,82	0,3192	0,1282	1,82	0,3192	0,1282	2,68	0,4304	0,1872	2,68	0,4304	0,1872
S06-	Niklasdorf	ASt Bruck/Mur West	1,21	0,2145	0,0885	1,21	0,2145	0,0885	1,68	0,2949	0,1184	1,68	0,2949	0,1184	2,48	0,3977	0,1729	2,48	0,3977	0,1729
S06-	Leoben Ost	Niklasdorf	1,29	0,2288	0,0944	1,29	0,2288	0,0944	1,80	0,3146	0,1263	1,80	0,3146	0,1263	2,64	0,4242	0,1844	2,64	0,4242	0,1844
S06-	Leoben West	Leoben Ost	1,45	0,2563	0,1057	1,45	0,2563	0,1057	2,01	0,3524	0,1415	2,01	0,3524	0,1415	2,96	0,4752	0,2066	2,96	0,4752	0,2066
S06-	KN St. Michael	Leoben West	1,79	0,3172	0,1309	1,79	0,3172	0,1309	2,49	0,4362	0,1751	2,49	0,4362	0,1751	3,66	0,5882	0,2558	3,66	0,5882	0,2558
S07-	Fürstenfeld	KN Riegersdorf	2,33	0,4138	0,1707	2,33	0,4138	0,1707	3,25	0,5689	0,2284	3,25	0,5689	0,2284	4,78	0,7672	0,3336	4,78	0,7672	0,3336
S07-	Rudersdorf	Fürstenfeld	0,60	0,1068	0,0440	0,60	0,1068	0,0440	0,84	0,1468	0,0589	0,84	0,1468	0,0589	1,23	0,1979	0,0861	1,23	0,1979	0,0861
S07-	Dobersdorf	Rudersdorf	1,43	0,2535	0,1046	1,43	0,2535	0,1046	1,99	0,3485	0,1399	1,99	0,3485	0,1399	2,93	0,4700	0,2044	2,93	0,4700	0,2044
S10-	Neumarkt	Unterweitersdorf	1,81	0,3215	0,1326	1,81	0,3215	0,1326	2,52	0,4420	0,1775	2,52	0,4420	0,1775	3,71	0,5960	0,2592	3,71	0,5960	0,2592
S10-	Kefermarkt	Neumarkt	1,04	0,1846	0,0762	1,04	0,1846	0,0762	1,45	0,2538	0,1019	1,45	0,2538	0,1019	2,13	0,3423	0,1488	2,13	0,3423	0,1488
S10-	Freistadt / Süd	Kefermarkt	1,12	0,1986	0,0819	1,12	0,1986	0,0819	1,56	0,2730	0,1096	1,56	0,2730	0,1096	2,29	0,3682	0,1601	2,29	0,3682	0,1601
S10-	Grünbach Sandl	Freistadt / Süd	1,18	0,2100	0,0866	1,18	0,2100	0,0866	1,65	0,2888	0,1160	1,65	0,2888	0,1160	2,42	0,3895	0,1694	2,42	0,3895	0,1694
S10-	Freistadt / Nord	Grünbach Sandl	0,33	0,0577	0,0238	0,33	0,0577	0,0238	0,45	0,0793	0,0319	0,45	0,0793	0,0319	0,67	0,1070	0,0465	0,67	0,1070	0,0465
S16-	Landeck West	Zams	1,39	0,2455	0,1013	1,39	0,2455	0,1013	1,93	0,3376	0,1355	1,93	0,3376	0,1355	2,83	0,4552	0,1980	2,83	0,4552	0,1980
S16-	Pians	Landeck West	0,89	0,1572	0,0649	0,89	0,1572	0,0649	1,23	0,2162	0,0868	1,23	0,2162	0,0868	1,82	0,2916	0,1268	1,82	0,2916	0,1268
S16-	Flirsch	Pians	1,76	0,3117	0,1286	1,76	0,3117	0,1286	2,45	0,4285	0,1721	2,45	0,4285	0,1721	3,60	0,5779	0,2513	3,60	0,5779	0,2513
S16-	Schnann am Arlberg	Flirsch	1,10	0,1956	0,0807	1,10	0,1956	0,0807	1,54	0,2690	0,1080	1,54	0,2690	0,1080	2,26	0,3628	0,1577	2,26	0,3628	0,1577
S16-	Pettneu	Schnann am Arlberg	0,80	0,1422	0,0587	0,80	0,1422	0,0587	1,12	0,1956	0,0785	1,12	0,1956	0,0785	1,64	0,2637	0,1147	1,64	0,2637	0,1147
S16-	St. Anton/Arlberg	Pettneu	0,45	0,0792	0,0327	0,45	0,0792	0,0327	0,62	0,1089	0,0437	0,62	0,1089	0,0437	0,91	0,1469	0,0639	0,91	0,1469	0,0639
S16-	Langen/Arlberg	St. Anton/Arlberg	9,76	0,7705	0,3178	9,76	0,7705	0,3178	13,62	1,0595	0,4254	13,62	1,0595	0,4254	20,26	1,4287	0,6213	20,26	1,4287	0,6213
S16-	Wald/Arlberg	Langen/Arlberg	1,42	0,2524	0,1041	1,42	0,2524	0,1041	1,98	0,3470	0,1393	1,98	0,3470	0,1393	2,91	0,4680	0,2035	2,91	0,4680	0,2035
S16-	Dalaas	Wald/Arlberg	1,62	0,2875	0,1186	1,62	0,2875	0,1186	2,26	0,3953	0,1587	2,26	0,3953	0,1587	3,32	0,5330	0,2318	3,32	0,5330	0,2318
S16-	Braz Ost	Dalaas	0,92	0,1630	0,0672	0,92	0,1630	0,0672	1,28	0,2241	0,0900	1,28	0,2241	0,0900	1,88	0,3022	0,1314	1,88	0,3022	0,1314
S16-	Braz West	Braz Ost	0,72	0,1272	0,0525	0,72	0,1272	0,0525	1,00	0,1748	0,0702	1,00	0,1748	0,0702	1,47	0,2358	0,1025	1,47	0,2358	0,1025
S16-	Bings	Braz West	0,97	0,1723	0,0711	0,97	0,1723	0,0711	1,35	0,2369	0,0951	1,35	0,2369	0,0951	1,99	0,3194	0,1389	1,99	0,3194	0,1389
S16-	Bludenz Montafon	Bings	0,46	0,0816	0,0336	0,46	0,0816	0,0336	0,64	0,1121	0,0450	0,64	0,1121	0,0450	0,94	0,1512	0,0658	0,94	0,1512	0,0658
S31-	Eisenstadt Süd	Eisenstadt Ost	0,83	0,1478	0,0610	0,83	0,1478	0,0610	1,16	0,2032	0,0816	1,16	0,2032	0,0816	1,71	0,2740	0,1192	1,71	0,2740	0,1192
S31-	Eisenstadt Mitte	Eisenstadt Süd	0,31	0,0553	0,0228	0,31	0,0553	0,0228	0,43	0,0761	0,0306	0,43	0,0761	0,0306	0,64	0,1026	0,0446	0,64	0,1026	0,0446
S31-	KN Eisenstadt	Eisenstadt Mitte	0,52	0,0913	0,0377	0,52	0,0913	0,0377	0,72	0,1255	0,0504	0,72	0,1255	0,0504	1,05	0,1693	0,0736	1,05	0,1693	0,0736
S31-	Wulkaprodersdorf	KN Eisenstadt	0,69	0,1215	0,0501	0,69	0,1215	0,0501	0,95	0,1671	0,0671	0,95	0,1671	0,0671	1,40	0,2253	0,0980	1,40	0,2253	0,0980
S31-	KN Mattersburg	Wulkaprodersdorf	1,95	0,3450	0,1423	1,95	0,3450	0,1423	2,71	0,4744	0,1905	2,71	0,4744	0,1905	3,98	0,6397	0,2782	3,98	0,6397	0,2782
S31-	Forchtenstein	KN Mattersburg	1,41	0,2497	0,1030	1,41	0,2497	0,1030	1,96	0,3434	0,1379	1,96	0,3434	0,1379	2,88	0,4631	0,2014	2,88	0,4631	0,2014
S31-	Sieggraben	Forchtenstein	1,97	0,3490	0,1439	1,97	0,3490	0,1439	2,74	0,4798	0,1927	2,74	0,4798	0,1927	4,03	0,6470	0,2813	4,03	0,6470	0,2813
S31-	Weppersdorf/Kobersdorf	Sieggraben	2,37	0,4204	0,1734	2,37	0,4204	0,1734	3,30	0,5780	0,2321	3,30	0,5780	0,2321	4,85	0,7795	0,3389	4,85	0,7795	0,3389
S31-	Weppersdorf/Markt St.Martin	Weppersdorf/Kobersdorf	0,49	0,0864	0,0356	0,49	0,0864	0,0356	0,68	0,1187	0,0477	0,68	0,1187	0,0477	1,00	0,1601	0,0696	1,00	0,1601	0,0696
S31-	Neutal	Weppersdorf/Markt St.Martin	1,13	0,1995	0,0823	1,13	0,1995	0,0823	1,57	0,2744	0,1102	1,57	0,2744	0,1102	2,30	0,3700	0,1609	2,30	0,3700	0,1609
S31-	Stoob Süd	Neutal	0,98	0,1743	0,0719	0,98	0,1743	0,0719	1,37	0,2397	0,0962	1,37	0,2397	0,0962	2,01	0,3232	0,1406	2,01	0,3232	0,1406
S31-	Oberpullendorf	Stoob Süd	1,07	0,1903	0,0785	1,07	0,1903	0,0785	1,49	0,2617	0,1051	1,49	0,2617	0,1051	2,20	0,3529	0,1534	2,20	0,3529	0,1534
S33-	St. Pölten Ost	KN St. Pölten	0,58	0,1033	0,0426	0,58	0,1033	0,0426	0,81	0,1420	0,0570	0,81	0,1420	0,0570	1,19	0,1915	0,0833	1,19	0,1915	0,0833
S33-	St. Pölten Nord	St. Pölten Ost	1,03	0,1825	0,0753	1,03	0,1825	0,0753	1,43	0,2510	0,1008	1,43	0,2510	0,1008	2,11	0,3385	0,1472	2,11	0,3385	0,1472
S33-	Herzogenburg Süd	St. Pölten Nord	1,09	0,1933	0,0797	1,09	0,1933	0,0797	1,52	0,2658	0,1067	1,52	0,2658	0,1067	2,23	0,3584	0,1558	2,23	0,3584	0,1558
S33-	Herzogenburg Stadt	Herzogenburg Süd	0,58	0,1032	0,0426	0,58	0,1032	0,0426	0,81	0,1419	0,0570	0,81	0,1419	0,0570	1,19	0,1914	0,0832	1,19	0,1914	0,0832
S33-	Herzogenburg Nord	Herzogenburg Stadt	0,32	0,0572	0,0236	0,32	0,0572	0,0236	0,45	0,0787	0,0316	0,45	0,0787	0,0316	0,66	0,1061	0,0461	0,66	0,1061	0,0461
S33-	Traismauer Süd	Herzogenburg Nord	1,57	0,2784	0,1149	1,57	0,2784	0,1149	2,19	0,3829	0,1537	2,19	0,3829	0,1537	3,21	0,5163	0,2245	3,21	0,5163	0,2245
S33-	Traismauer Nord	Traismauer Süd	0,80	0,1416	0,0584	0,80	0,1416	0,0584	1,11	0,1947	0,0782	1,11	0,1947	0,0782	1,63	0,2626	0,1142	1,63	0,2626	0,1142
S33-	Jettsdorf	Traismauer Nord	1,35	0,2391	0,0986	1,35	0,2391	0,0986	1,88	0,3288	0,1320	1,88	0,3288	0,1320	2,76	0,4434	0,1928	2,76	0,4434	0,1928
S35-	Zlatten	KN Bruck/Mur	1,29	0,2290	0,0945	1,29	0,2290	0,0945	1,80	0,3149	0,1264	1,80	0,3149	0,1264	2,64	0,4246	0,1846	2,64	0,4246	0,1846
S35-	Mixnitz/Mautstatt	Zlatten	1,56	0,2759	0,1138	1,56	0,2759	0,1138	2,17	0,3794	0,1523	2,17	0,3794	0,1523	3,18	0,5116	0,2224	3,18	0,5116	0,2224
S35-	Röthelstein	Mixnitz/Mautstatt	1,44	0,2549	0,1051	1,44	0,2549	0,1051	2,00	0,3505	0,1407	2,00	0,3505	0,1407	2,94	0,4726	0,2055	2,94	0,4726	0,2055
S35-	Laufnitzdorf	Röthelstein	0,69	0,1228	0,0507	0,69	0,1228	0,0507	0,96	0,1689	0,0678	0,96	0,1689	0,0678	1,42	0,2278	0,0990	1,42	0,2278	0,0990
S35-	Rothleiten	Laufnitzdorf	0,79	0,1396	0,0576	0,79	0,1396	0,0576	1,10	0,1920	0,0771	1,10	0,1920	0,0771	1,61	0,2589	0,1126	1,61	0,2589	0,1126
S35-	Frohnleiten Nord	Rothleiten	0,49	0,0870	0,0359	0,49	0,0870	0,0359	0,68	0,1196	0,0480	0,68	0,1196	0,0480	1,00	0,1613	0,0701	1,00	0,1613	0,0701
S35-	Frohnleiten	Frohnleiten Nord	0,23	0,0401	0,0166	0,23	0,0401	0,0166	0,32	0,0552	0,0222	0,32	0,0552	0,0222	0,46	0,0744	0,0324	0,46	0,0744	0,0324
S35-	Badl Peggau	Frohnleiten	1,52	0,2698	0,1113	1,52	0,2698	0,1113	2,12	0,3709	0,1489	2,12	0,3709	0,1489	3,11	0,5002	0,2175	3,11	0,5002	0,2175
S35-	Peggau Mitte	Badl Peggau	0,51	0,0902	0,0372	0,51	0,0902	0,0372	0,71	0,1241	0,0498	0,71	0,1241	0,0498	1,04	0,1673	0,0728	1,04	0,1673	0,0728
S35-	KN Peggau Deutschfeistritz	Peggau Mitte	1,06	0,1879	0,0775	1,06	0,1879	0,0775	1,47	0,2584	0,1037	1,47	0,2584	0,1037	2,17	0,3484	0,1515	2,17	0,3484	0,1515
S36-	St. Stefan ob Leoben	KN St. Michael	0,87	0,1548	0,0639	0,87	0,1548	0,0639	1,21	0,2129	0,0855	1,21	0,2129	0,0855	1,79	0,2870	0,1248	1,79	0,2870	0,1248
S36-	Kraubath	St. Stefan ob Leoben	0,94	0,1663	0,0686	0,94	0,1663	0,0686	1,31	0,2287	0,0918	1,31	0,2287	0,0918	1,92	0,3084	0,1341	1,92	0,3084	0,1341
S36-	Feistritz St. Lorenzen	Kraubath	1,65	0,2922	0,1205	1,65	0,2922	0,1205	2,29	0,4017	0,1613	2,29	0,4017	0,1613	3,37	0,5417	0,2356	3,37	0,5417	0,2356
S36-	Knittelfeld Ost	Feistritz St. Lorenzen	1,89	0,3354	0,1383	1,89	0,3354	0,1383	2,63	0,4611	0,1852	2,63	0,4611	0,1852	3,87	0,6218	0,2704	3,87	0,6218	0,2704
S36-	Knittelfeld West	Knittelfeld Ost	0,80	0,1422	0,0587	0,80	0,1422	0,0587	1,12	0,1956	0,0785	1,12	0,1956	0,0785	1,64	0,2637	0,1147	1,64	0,2637	0,1147
S36-	Zeltweg Ost Spielberg	Knittelfeld West	0,25	0,0444	0,0183	0,25	0,0444	0,0183	0,35	0,0611	0,0245	0,35	0,0611	0,0245	0,51	0,0823	0,0358	0,51	0,0823	0,0358
S36-	Zeltweg West	Zeltweg Ost Spielberg	1,63	0,2890	0,1192	1,63	0,2890	0,1192	2,27	0,3973	0,1595	2,27	0,3973	0,1595	3,34	0,5358	0,2330	3,34	0,5358	0,2330
S36-	Judenburg Ost Fohnsdorf	Zeltweg West	0,82	0,1453	0,0599	0,82	0,1453	0,0599	1,14	0,1998	0,0802	1,14	0,1998	0,0802	1,68	0,2694	0,1171	1,68	0,2694	0,1171
S36-	Judenburg West	Judenburg Ost Fohnsdorf	1,27	0,2254	0,0930	1,27	0,2254	0,0930	1,77	0,3099	0,1244	1,77	0,3099	0,1244	2,60	0,4179	0,1817	2,60	0,4179	0,1817
S36-	St. Georgen Ost	As B317 Ost	0,13	0,0236	0,0097	0,13	0,0236	0,0097	0,18	0,0324	0,0130	0,18	0,0324	0,0130	0,27	0,0437	0,0190	0,27	0,0437	0,0190
S36-	St. Georgen West	St. Georgen Ost	0,25	0,0436	0,0180	0,25	0,0436	0,0180	0,34	0,0600	0,0241	0,34	0,0600	0,0241	0,50	0,0809	0,0352	0,50	0,0809	0,0352
S36-	Unzmarkt Ost	St. Georgen West	1,00	0,1765	0,0728	1,00	0,1765	0,0728	1,39	0,2427	0,0974	1,39	0,2427	0,0974	2,04	0,3273	0,1423	2,04	0,3273	0,1423
S36-	Unzmarkt West	Unzmarkt Ost	0,37	0,0664	0,0274	0,37	0,0664	0,0274	0,52	0,0913	0,0366	0,52	0,0913	0,0366	0,77	0,1231	0,0535	0,77	0,1231	0,0535
S36-	As B317 (prov.)	Unzmarkt West	0,30	0,0538	0,0222	0,30	0,0538	0,0222	0,42	0,0739	0,0297	0,42	0,0739	0,0297	0,62	0,0997	0,0433	0,62	0,0997	0,0433

STR-KENNZAHL	MAUTABSCHNITT VON	MAUTABSCHNITT BIS	CO2-Emissionsklasse 1 / EURO 0																	
			Kat. 2						Kat. 3						Kat. 4					
			Tag			Nacht			Tag			Nacht			Tag			Nacht		
			Ges	Luft Lärm	CO2	Ges	Luft Lärm	CO2	Ges	Luft Lärm	CO2	Ges	Luft Lärm	CO2	Ges	Luft Lärm	CO2	Ges	Luft Lärm	CO2
S37-	St. Veit Mitte / Brückl	St. Veit Nord / Kraig	0,77	0,1367	0,0564	0,77	0,1367	0,0564	1,07	0,1880	0,0755	1,07	0,1880	0,0755	1,58	0,2535	0,1102	1,58	0,2535	0,1102
S37-	St. Veit Süd	St. Veit Mitte / Brückl	0,66	0,1162	0,0479	0,66	0,1162	0,0479	0,91	0,1598	0,0642	0,91	0,1598	0,0642	1,34	0,2155	0,0937	1,34	0,2155	0,0937
S37-	St. Veit Industriegebiet	St. Veit Süd	0,49	0,0874	0,0360	0,49	0,0874	0,0360	0,69	0,1201	0,0482	0,69	0,1201	0,0482	1,01	0,1620	0,0704	1,01	0,1620	0,0704
S37-	Maria Saal	St. Veit Industriegebiet	1,73	0,3066	0,1265	1,73	0,3066	0,1265	2,41	0,4216	0,1693	2,41	0,4216	0,1693	3,54	0,5685	0,2472	3,54	0,5685	0,2472
S37-	Karnburg	Maria Saal	0,62	0,1095	0,0452	0,62	0,1095	0,0452	0,86	0,1505	0,0604	0,86	0,1505	0,0604	1,26	0,2030	0,0883	1,26	0,2030	0,0883
S37-	Klagenfurt Nord	Karnburg	0,54	0,0956	0,0394	0,54	0,0956	0,0394	0,75	0,1314	0,0528	0,75	0,1314	0,0528	1,10	0,1772	0,0771	1,10	0,1772	0,0771

STR-KENNZAHL	MAUTABSCHNITT VON	MAUTABSCHNITT BIS	CO2-Emissionsklasse 1 / EURO I																	
			Kat. 2						Kat. 3						Kat. 4					
			Tag			Nacht			Tag			Nacht			Tag			Nacht		
			Ges	Luft Lärm	CO2	Ges	Luft Lärm	CO2	Ges	Luft Lärm	CO2	Ges	Luft Lärm	CO2	Ges	Luft Lärm	CO2	Ges	Luft Lärm	CO2
A01-	Wien Auhof	Preßbaum	3,77	0,6686	0,2758	3,77	0,6686	0,2758	5,25	0,9194	0,3691	5,25	0,9194	0,3691	7,72	1,2398	0,5391	7,72	1,2398	0,5391
A01-	Preßbaum	KN Steinhäusl	2,13	0,3779	0,1559	2,13	0,3779	0,1559	2,97	0,5196	0,2086	2,97	0,5196	0,2086	4,36	0,7006	0,3046	4,36	0,7006	0,3046
A01-	KN Steinhäusl	Altlengbach	1,25	0,2221	0,0916	1,25	0,2221	0,0916	1,74	0,3054	0,1226	1,74	0,3054	0,1226	2,56	0,4119	0,1791	2,56	0,4119	0,1791
A01-	Altlengbach	St. Christophen	1,49	0,2649	0,1093	1,49	0,2649	0,1093	2,08	0,3643	0,1463	2,08	0,3643	0,1463	3,06	0,4912	0,2136	3,06	0,4912	0,2136
A01-	St. Christophen	Böheimkirchen	1,79	0,3177	0,1311	1,79	0,3177	0,1311	2,49	0,4369	0,1754	2,49	0,4369	0,1754	3,67	0,5891	0,2562	3,67	0,5891	0,2562
A01-	Böheimkirchen	KN St. Pölten	1,75	0,3108	0,1282	1,75	0,3108	0,1282	2,44	0,4274	0,1716	2,44	0,4274	0,1716	3,59	0,5763	0,2506	3,59	0,5763	0,2506
A01-	KN St. Pölten	St. Pölten Süd	1,24	0,2205	0,0909	1,24	0,2205	0,0909	1,73	0,3031	0,1217	1,73	0,3031	0,1217	2,54	0,4088	0,1777	2,54	0,4088	0,1777
A01-	St. Pölten Süd	Loosdorf	4,31	0,7645	0,3154	4,31	0,7645	0,3154	6,00	1,0512	0,4221	6,00	1,0512	0,4221	8,82	1,4176	0,6164	8,82	1,4176	0,6164
A01-	Loosdorf	Melk	1,58	0,2801	0,1156	1,58	0,2801	0,1156	2,20	0,3852	0,1547	2,20	0,3852	0,1547	3,23	0,5194	0,2259	3,23	0,5194	0,2259
A01-	Melk	Pöchlarn	2,80	0,4966	0,2049	2,80	0,4966	0,2049	3,90	0,6828	0,2742	3,90	0,6828	0,2742	5,73	0,9208	0,4004	5,73	0,9208	0,4004
A01-	Pöchlarn	Ybbs Wieselburg	2,59	0,4583	0,1890	2,59	0,4583	0,1890	3,60	0,6301	0,2530	3,60	0,6301	0,2530	5,29	0,8497	0,3695	5,29	0,8497	0,3695
A01-	Ybbs Wieselburg	Amstetten Ost	2,32	0,4118	0,1699	2,32	0,4118	0,1699	3,23	0,5662	0,2273	3,23	0,5662	0,2273	4,75	0,7635	0,3320	4,75	0,7635	0,3320
A01-	Amstetten Ost	Amstetten West	3,65	0,6477	0,2672	3,65	0,6477	0,2672	5,08	0,8906	0,3576	5,08	0,8906	0,3576	7,48	1,2010	0,5222	7,48	1,2010	0,5222
A01-	Amstetten West	Oed	2,57	0,4548	0,1876	2,57	0,4548	0,1876	3,57	0,6253	0,2511	3,57	0,6253	0,2511	5,25	0,8432	0,3666	5,25	0,8432	0,3666
A01-	Oed	Haag	2,77	0,4908	0,2025	2,77	0,4908	0,2025	3,85	0,6749	0,2710	3,85	0,6749	0,2710	5,66	0,9100	0,3957	5,66	0,9100	0,3957
A01-	Haag	St. Valentin	2,47	0,4370	0,1803	2,47	0,4370	0,1803	3,43	0,6009	0,2413	3,43	0,6009	0,2413	5,04	0,8103	0,3524	5,04	0,8103	0,3524
A01-	St. Valentin	Enns Ost	1,05	0,1853	0,0764	1,05	0,1853	0,0764	1,45	0,2548	0,1023	1,45	0,2548	0,1023	2,14	0,3435	0,1494	2,14	0,3435	0,1494
A01-	Enns Ost	Enns West / Steyr	0,81	0,1437	0,0593	0,81	0,1437	0,0593	1,13	0,1976	0,0793	1,13	0,1976	0,0793	1,66	0,2665	0,1159	1,66	0,2665	0,1159
A01-	Enns West / Steyr	Asten St Florian	0,63	0,1116	0,0460	0,63	0,1116	0,0460	0,88	0,1535	0,0616	0,88	0,1535	0,0616	1,29	0,2069	0,0900	1,29	0,2069	0,0900
A01-	Asten St Florian	KN Linz	2,41	0,4274	0,1763	2,41	0,4274	0,1763	3,35	0,5877	0,2360	3,35	0,5877	0,2360	4,93	0,7925	0,3446	4,93	0,7925	0,3446
A01-	KN Linz	Ansfelden	0,41	0,0720	0,0297	0,41	0,0720	0,0297	0,57	0,0991	0,0398	0,57	0,0991	0,0398	0,83	0,1336	0,0581	0,83	0,1336	0,0581
A01-	Ansfelden	Traun	0,90	0,1595	0,0658	0,90	0,1595	0,0658	1,25	0,2193	0,0880	1,25	0,2193	0,0880	1,84	0,2957	0,1286	1,84	0,2957	0,1286
A01-	Traun	KN A1/A25 Passau Wels	0,42	0,0750	0,0309	0,42	0,0750	0,0309	0,59	0,1031	0,0414	0,59	0,1031	0,0414	0,87	0,1390	0,0604	0,87	0,1390	0,0604
A01-	KN A1/A25 Passau Wels	Allhaming	1,95	0,3459	0,1427	1,95	0,3459	0,1427	2,71	0,4757	0,1910	2,71	0,4757	0,1910	3,99	0,6414	0,2789	3,99	0,6414	0,2789
A01-	Allhaming	Sattledt	3,26	0,5772	0,2381	3,26	0,5772	0,2381	4,53	0,7936	0,3186	4,53	0,7936	0,3186	6,66	1,0701	0,4653	6,66	1,0701	0,4653
A01-	Sattledt	KN Voralpenkreuz	0,41	0,0726	0,0300	0,41	0,0726	0,0300	0,57	0,0999	0,0401	0,57	0,0999	0,0401	0,84	0,1347	0,0586	0,84	0,1347	0,0586
A01-	KN Voralpenkreuz	Eberstalzell	1,18	0,2089	0,0862	1,18	0,2089	0,0862	1,64	0,2873	0,1154	1,64	0,2873	0,1154	2,41	0,3874	0,1685	2,41	0,3874	0,1685
A01-	Eberstalzell	Vorchdorf	1,78	0,3151	0,1300	1,78	0,3151	0,1300	2,47	0,4332	0,1739	2,47	0,4332	0,1739	3,64	0,5842	0,2540	3,64	0,5842	0,2540
A01-	Vorchdorf	Laakirchen Ost	1,56	0,2760	0,1139	1,56	0,2760	0,1139	2,17	0,3796	0,1524	2,17	0,3796	0,1524	3,19	0,5118	0,2226	3,19	0,5118	0,2226
A01-	Laakirchen Ost	Laakirchen West	0,98	0,1738	0,0717	0,98	0,1738	0,0717	1,36	0,2389	0,0959	1,36	0,2389	0,0959	2,01	0,3222	0,1401	2,01	0,3222	0,1401
A01-	Laakirchen West	Regau	1,92	0,3406	0,1405	1,92	0,3406	0,1405	2,67	0,4683	0,1880	2,67	0,4683	0,1880	3,93	0,6315	0,2746	3,93	0,6315	0,2746
A01-	Regau	Schörfling	2,53	0,4476	0,1846	2,53	0,4476	0,1846	3,51	0,6154	0,2471	3,51	0,6154	0,2471	5,17	0,8298	0,3608	5,17	0,8298	0,3608
A01-	Schörfling	Seewalchen	0,39	0,0694	0,0286	0,39	0,0694	0,0286	0,54	0,0954	0,0383	0,54	0,0954	0,0383	0,80	0,1286	0,0559	0,80	0,1286	0,0559
A01-	Seewalchen	St. Georgen	2,29	0,4057	0,1673	2,29	0,4057	0,1673	3,18	0,5578	0,2240	3,18	0,5578	0,2240	4,68	0,7522	0,3271	4,68	0,7522	0,3271
A01-	St. Georgen	Oberwang	3,05	0,5410	0,2231	3,05	0,5410	0,2231	4,25	0,7438	0,2987	4,25	0,7438	0,2987	6,24	1,0030	0,4361	6,24	1,0030	0,4361
A01-	Oberwang	Mondsee	2,81	0,4979	0,2054	2,81	0,4979	0,2054	3,91	0,6846	0,2749	3,91	0,6846	0,2749	5,75	0,9232	0,4014	5,75	0,9232	0,4014
A01-	Mondsee	Thalgau	2,59	0,4590	0,1893	2,59	0,4590	0,1893	3,60	0,6312	0,2534	3,60	0,6312	0,2534	5,30	0,8511	0,3701	5,30	0,8511	0,3701
A01-	Thalgau	Wallersee	1,97	0,3498	0,1443	1,97	0,3498	0,1443	2,75	0,4809	0,1931	2,75	0,4809	0,1931	4,04	0,6485	0,2820	4,04	0,6485	0,2820
A01-	Wallersee	Salzburg Nord	1,91	0,3386	0,1397	1,91	0,3386	0,1397	2,66	0,4656	0,1869	2,66	0,4656	0,1869	3,91	0,6278	0,2730	3,91	0,6278	0,2730
A01-	Salzburg Nord	Salzburg Bergheim-West	0,43	0,0763	0,0315	0,43	0,0763	0,0315	0,60	0,1049	0,0421	0,60	0,1049	0,0421	0,88	0,1415	0,0615	0,88	0,1415	0,0615
A01-	Salzburg Bergheim-West	Messe	0,21	0,0365	0,0151	0,21	0,0365	0,0151	0,29	0,0502	0,0202	0,29	0,0502	0,0202	0,42	0,0677	0,0295	0,42	0,0677	0,0295
A01-	Messe	Salzburg Mitte Freilassing	0,27	0,0486	0,0201	0,27	0,0486	0,0201	0,38	0,0669	0,0268	0,38	0,0669	0,0268	0,56	0,0902	0,0392	0,56	0,0902	0,0392
A01-	Salzburg Mitte Freilassing	Kleßheim	0,34	0,0597	0,0246	0,34	0,0597	0,0246	0,47	0,0820	0,0329	0,47	0,0820	0,0329	0,69	0,1106	0,0481	0,69	0,1106	0,0481
A01-	Kleßheim	Siezenheim	0,47	0,0827	0,0341	0,47	0,0827	0,0341	0,65	0,1137	0,0457	0,65	0,1137	0,0457	0,95	0,1533	0,0667	0,95	0,1533	0,0667
A01-	Siezenheim	Flughafen	0,23	0,0416	0,0171	0,23	0,0416	0,0171	0,33	0,0572	0,0229	0,33	0,0572	0,0229	0,48	0,0771	0,0335	0,48	0,0771	0,0335
A01-	Flughafen	Wals Salzburg West	0,29	0,0508	0,0210	0,29	0,0508	0,0210	0,40	0,0699	0,0281	0,40	0,0699	0,0281	0,59	0,0943	0,0410	0,59	0,0943	0,0410
A01-	Wals Salzburg West	KN Salzburg	0,43	0,0761	0,0314	0,43	0,0761	0,0314	0,60	0,1046	0,0420	0,60	0,1046	0,0420	0,88	0,1411	0,0613	0,88	0,1411	0,0613
A01-	KN Salzburg	Staatsgrenze Walserberg	0,73	0,1293	0,0533	0,73	0,1293	0,0533	1,01	0,1777	0,0714	1,01	0,1777	0,0714	1,49	0,2397	0,1042	1,49	0,2397	0,1042
A02-	KN Wien Inzersdorf	KN Vösendorf	0,91	0,1618	0,0667	0,91	0,1618	0,0667	1,27	0,2224	0,0893	1,27	0,2224	0,0893	1,87	0,2999	0,1304	1,87	0,2999	0,1304
A02-	KN Vösendorf	Mödling	0,62	0,1100	0,0454	0,62	0,1100	0,0454	0,86	0,1512	0,0607	0,86	0,1512	0,0607	1,27	0,2039	0,0887	1,27	0,2039	0,0887
A02-	Mödling	Wr. Neudorf	0,59	0,1049	0,0433	0,59	0,1049	0,0433	0,82	0,1443	0,0579	0,82	0,1443	0,0579	1,21	0,1946	0,0846	1,21	0,1946	0,0846
A02-	Wr. Neudorf	Wr. Neudorf IZ/Süd	0,65	0,1154	0,0476	0,65	0,1154	0,0476	0,91	0,1587	0,0637	0,91	0,1587	0,0637	1,33	0,2140	0,0931	1,33	0,2140	0,0931
A02-	Wr. Neudorf IZ/Süd	KN Guntramsdorf	0,95	0,1683	0,0694	0,95	0,1683	0,0694	1,32	0,2314	0,0929	1,32	0,2314	0,0929	1,94	0,3120	0,1357	1,94	0,3120	0,1357
A02-	KN Guntramsdorf	Traiskirchen	1,06	0,1874	0,0773	1,06	0,1874	0,0773	1,47	0,2577	0,1035	1,47	0,2577	0,1035	2,16	0,3475	0,1511	2,16	0,3475	0,1511
A02-	Traiskirchen	Baden	0,59	0,1043	0,0430	0,59	0,1043	0,0430	0,82	0,1434	0,0576	0,82	0,1434	0,0576	1,20	0,1934	0,0841	1,20	0,1934	0,0841
A02-	Baden	Bad Vöslau	0,97	0,1714	0,0707	0,97	0,1714	0,0707	1,34	0,2356	0,0946	1,34	0,2356	0,0946	1,98	0,3177	0,1382	1,98	0,3177	0,1382
A02-	Bad Vöslau	Kottingbrunn	0,70	0,1237	0,0510	0,70	0,1237	0,0510	0,97	0,1701	0,0683	0,97	0,1701	0,0683	1,43	0,2294	0,0998	1,43	0,2294	0,0998
A02-	Kottingbrunn	Leobersdorf	0,61	0,1086	0,0448	0,61	0,1086	0,0448	0,85	0,1493	0,0599	0,85	0,1493	0,0599	1,25	0,2013	0,0875	1,25	0,2013	0,0875
A02-	Leobersdorf	Wöllersdorf	2,44	0,4332	0,1787	2,44	0,4332	0,1787	3,40	0,5957	0,2392	3,40	0,5957	0,2392	5,00	0,8032	0,3493	5,00	0,8032	0,3493
A02-	Wöllersdorf	Wr. Neustadt West	1,59	0,2814	0,1161	1,59	0,2814	0,1161	2,21	0,3869	0,1553	2,21	0,3869	0,1553	3,25	0,5217	0,2269	3,25	0,5217	0,2269
A02-	Wr. Neustadt West	KN Wr. Neustadt	0,64	0,1127	0,0465	0,64	0,1127	0,0465	0,88	0,1549	0,0622	0,88	0,1549	0,0622	1,30	0,2089	0,0908	1,30	0,2089	0,0908
A02-	KN Wr. Neustadt	KN Seebenstein	2,88	0,5098	0,2103	2,88	0,5098	0,2103	4,00	0,7009	0,2814	4,00	0,7009	0,2814	5,88	0,9452	0,4110	5,88	0,9452	0,4110
A02-	KN Seebenstein	Grimmenstein	2,45	0,4348	0,1794	2,45	0,4348	0,1794	3,41	0,5979	0,2401	3,41	0,5979	0,2401	5,02	0,8063	0,3506	5,02	0,8063	0,3506
A02-	Grimmenstein	Edlitz	0,68	0,1204	0,0497	0,68	0,1204	0,0497	0,94	0,1655	0,0665	0,94	0,1655	0,0665	1,39	0,2232	0,0971	1,39	0,2232	0,0971
A02-	Edlitz	Krumbach	2,10	0,3718	0,1534	2,10	0,3718	0,1534	2,92	0,5112	0,2052	2,92	0,5112	0,2052	4,29	0,6893	0,2997	4,29	0,6893	0,2997
A02-	Krumbach	Zöbern	1,11	0,1962	0,0809	1,11	0,1962	0,0809	1,54	0,2698	0,1083	1,54	0,2698	0,1083	2,26	0,3638	0,1582	2,26	0,3638	0,1582
A02-	Zöbern	Aspang	0,14	0,0256	0,0106	0,14	0,0256	0,0106	0,20	0,0352	0,0142	0,20	0,0352	0,0142	0,30	0,0475	0,0207	0,30	0,0475	0,0207
A02-	Aspang	Schäffern	1,75	0,3105	0,1281	1,75	0,3105	0,1281	2,44	0,4270	0,1714	2,44	0,4270	0,1714	3,58	0,5757	0,2504	3,58	0,5757	0,2504
A02-	Schäffern	Pinggau/Friedberg	2,09	0,3709	0,1530	2,09	0,3709	0,1530	2,91	0,5100	0,2048	2,91	0,5100	0,2048	4,28	0,6877	0,2990	4,28	0,6877	0,2990
A02-	Pinggau/Friedberg	Pinkafeld	1,42	0,2512	0,1036	1,42	0,2512	0,1036	1,97	0,3454	0,1387	1,97	0,3454	0,1387	2,90	0,4658	0,2026	2,90	0,4658	0,2026
A02-	Pinkafeld	Lafnitztal/Oberwart	2,95	0,5237	0,2160	2,95	0,5237	0,2160	4,11	0,7201	0,2891	4,11	0,7201	0,2891	6,04	0,9711	0,4223	6,04	0,9711	0,4223
A02-	Lafnitztal/Oberwart	Hartberg	1,17	0,2067	0,0853	1,17	0,2067	0,0853	1,62	0,2843	0,1141	1,62	0,2843	0,1141	2,39	0,3833	0,1667	2,39	0,3833	0,1667
A02-	Hartberg	Sebersdorf/Bad Waltersdorf	2,95	0,5231	0,2158	2,95	0,5231	0,2158	4,11	0,7193	0,2888	4,11	0,7193	0,2888	6,04	0,9699	0,4218	6,04	0,9699	0,4218
A02-	Sebersdorf/Bad Waltersdorf	KN Riegersdorf	2,48	0,4388	0,1810	2,48	0,4388	0,1810	3,44	0,6034	0,2423	3,44	0,6034	0,2423	5,06	0,8136	0,3538	5,06	0,8136	0,3538
A02-	KN Riegersdorf	Ilz Fürstenfeld	0,83	0,1477	0,0609	0,83	0,1477	0,0609	1,16	0,2031	0,0815	1,16	0,2031	0,0815	1,70	0,2739	0,1191	1,70	0,2739	0,1191
A02-	Ilz Fürstenfeld	Sinabelkirchen	3,04	0,5392	0,2224	3,04	0,5392	0,2224	4,23	0,7414	0,2977	4,23	0,7414	0,2977	6,22	0,9997	0,4347	6,22	0,9997	0,4347
A02-	Sinabelkirchen	Gleisdorf Süd	2,00	0,3552	0,1465	2,00	0,3552	0,1465	2,79	0,4884	0,1961	2,79	0,4884	0,1961	4,10	0,6586	0,2864	4,10	0,6586	0,2864
A02-	Gleisdorf Süd	Gleisdorf West	0,87	0,1542	0,0636	0,87	0,1542	0,0636	1,21	0,2120	0,0851	1,21	0,2120	0,0851	1,78	0,2859	0,1243	1,78	0,2859	0,1243
A02-	Gleisdorf West	Laßnitzhöhe	2,28	0,4040	0,1666	2,28	0,4040	0,1666	3,17	0,5555	0,2230	3,17	0,5555	0,2230	4,66	0,7490	0,3257	4,66	0,7490	0,3257
A02-	Laßnitzhöhe	KN Graz Ost	2,85	0,5054	0,2085	2,85	0,5054	0,2085	3,97	0,6949	0,2790	3,97	0,6949	0,2790	5,83	0,9371	0,4075	5,83	0,9371	0,4075

STR-KENNZAHL	MAUTABSCHNITT VON	MAUTABSCHNITT BIS	CO2-Emissionsklasse 1 / EURO I																	
			Kat. 2						Kat. 3						Kat. 4					
			Tag			Nacht			Tag			Nacht			Tag			Nacht		
			Ges	Luft Lärm	CO2	Ges	Luft Lärm	CO2	Ges	Luft Lärm	CO2	Ges	Luft Lärm	CO2	Ges	Luft Lärm	CO2	Ges	Luft Lärm	CO2
A02-	KN Graz Ost	Graz Feldkirchen Flughafen	1,03	0,1818	0,0750	1,03	0,1818	0,0750	1,43	0,2500	0,1004	1,43	0,2500	0,1004	2,10	0,3371	0,1466	2,10	0,3371	0,1466
A02-	Graz Feldkirchen Flughafen	KN Graz West	0,69	0,1217	0,0502	0,69	0,1217	0,0502	0,96	0,1674	0,0672	0,96	0,1674	0,0672	1,40	0,2257	0,0981	1,40	0,2257	0,0981
A02-	KN Graz West	Unterpremstätten	0,83	0,1464	0,0604	0,83	0,1464	0,0604	1,15	0,2012	0,0808	1,15	0,2012	0,0808	1,69	0,2714	0,1180	1,69	0,2714	0,1180
A02-	Unterpremstätten	Lieboch	1,28	0,2273	0,0938	1,28	0,2273	0,0938	1,78	0,3125	0,1255	1,78	0,3125	0,1255	2,62	0,4214	0,1832	2,62	0,4214	0,1832
A02-	Lieboch	Mooskirchen	1,77	0,3134	0,1293	1,77	0,3134	0,1293	2,46	0,4309	0,1730	2,46	0,4309	0,1730	3,62	0,5811	0,2527	3,62	0,5811	0,2527
A02-	Mooskirchen	Steinberg	1,83	0,3243	0,1338	1,83	0,3243	0,1338	2,55	0,4460	0,1791	2,55	0,4460	0,1791	3,74	0,6014	0,2615	3,74	0,6014	0,2615
A02-	Steinberg	Modriach	4,57	0,8107	0,3344	4,57	0,8107	0,3344	6,36	1,1147	0,4476	6,36	1,1147	0,4476	9,36	1,5032	0,6536	9,36	1,5032	0,6536
A022	KN Graz Ost	Puchwerk	0,19	0,0340	0,0140	0,19	0,0340	0,0140	0,27	0,0467	0,0188	0,27	0,0467	0,0188	0,39	0,0630	0,0274	0,39	0,0630	0,0274
A022	Puchwerk	Graz Raaba	0,27	0,0486	0,0200	0,27	0,0486	0,0200	0,38	0,0668	0,0268	0,38	0,0668	0,0268	0,56	0,0901	0,0392	0,56	0,0901	0,0392
A022	Graz Raaba	Graz Liebenau Sternäckerweg	0,40	0,0706	0,0291	0,40	0,0706	0,0291	0,55	0,0971	0,0390	0,55	0,0971	0,0390	0,81	0,1309	0,0569	0,81	0,1309	0,0569
A02-	Modriach	Packsattel	2,11	0,3734	0,1540	2,11	0,3734	0,1540	2,93	0,5134	0,2061	2,93	0,5134	0,2061	4,31	0,6923	0,3010	4,31	0,6923	0,3010
A02-	Packsattel	Bad St. Leonhard	2,56	0,4540	0,1873	2,56	0,4540	0,1873	3,56	0,6243	0,2507	3,56	0,6243	0,2507	5,24	0,8419	0,3661	5,24	0,8419	0,3661
A02-	Bad St. Leonhard	Wolfsberg Nord	3,01	0,5336	0,2201	3,01	0,5336	0,2201	4,19	0,7337	0,2946	4,19	0,7337	0,2946	6,16	0,9893	0,4302	6,16	0,9893	0,4302
A02-	Wolfsberg Nord	Wolfsberg Süd	0,86	0,1517	0,0626	0,86	0,1517	0,0626	1,19	0,2086	0,0837	1,19	0,2086	0,0837	1,75	0,2812	0,1223	1,75	0,2812	0,1223
A02-	Wolfsberg Süd	St. Andrä	2,51	0,4457	0,1838	2,51	0,4457	0,1838	3,50	0,6128	0,2461	3,50	0,6128	0,2461	5,14	0,8264	0,3593	5,14	0,8264	0,3593
A02-	St. Andrä	Griffen	2,44	0,4332	0,1787	2,44	0,4332	0,1787	3,40	0,5957	0,2392	3,40	0,5957	0,2392	5,00	0,8032	0,3493	5,00	0,8032	0,3493
A02-	Griffen	Völkermarkt Ost	1,23	0,2188	0,0903	1,23	0,2188	0,0903	1,72	0,3009	0,1208	1,72	0,3009	0,1208	2,53	0,4058	0,1764	2,53	0,4058	0,1764
A02-	Völkermarkt Ost	Völkermarkt West	2,85	0,5050	0,2083	2,85	0,5050	0,2083	3,96	0,6944	0,2788	3,96	0,6944	0,2788	5,83	0,9364	0,4072	5,83	0,9364	0,4072
A02-	Völkermarkt West	Grafenstein	2,73	0,4834	0,1994	2,73	0,4834	0,1994	3,79	0,6647	0,2669	3,79	0,6647	0,2669	5,58	0,8963	0,3897	5,58	0,8963	0,3897
A02-	Grafenstein	Klagenfurt Ost	1,75	0,3101	0,1279	1,75	0,3101	0,1279	2,43	0,4264	0,1712	2,43	0,4264	0,1712	3,58	0,5749	0,2500	3,58	0,5749	0,2500
A02-	Klagenfurt Ost	Klagenfurt Flughafen	0,89	0,1569	0,0647	0,89	0,1569	0,0647	1,23	0,2157	0,0866	1,23	0,2157	0,0866	1,81	0,2909	0,1265	1,81	0,2909	0,1265
A02-	Klagenfurt Flughafen	Klagenfurt Nord	0,98	0,1738	0,0717	0,98	0,1738	0,0717	1,36	0,2389	0,0959	1,36	0,2389	0,0959	2,01	0,3222	0,1401	2,01	0,3222	0,1401
A02-	Klagenfurt Nord	Klagenfurt West	1,69	0,3004	0,1239	1,69	0,3004	0,1239	2,36	0,4131	0,1659	2,36	0,4131	0,1659	3,47	0,5571	0,2422	3,47	0,5571	0,2422
A02-	Klagenfurt West	Krumpendorf West	0,68	0,1198	0,0494	0,68	0,1198	0,0494	0,94	0,1647	0,0661	0,94	0,1647	0,0661	1,38	0,2221	0,0966	1,38	0,2221	0,0966
A02-	Krumpendorf West	Pörtschach Ost	0,81	0,1442	0,0595	0,81	0,1442	0,0595	1,13	0,1983	0,0796	1,13	0,1983	0,0796	1,66	0,2674	0,1163	1,66	0,2674	0,1163
A02-	Pörtschach Ost	Pörtschach West	1,27	0,2246	0,0926	1,27	0,2246	0,0926	1,76	0,3088	0,1240	1,76	0,3088	0,1240	2,59	0,4164	0,1811	2,59	0,4164	0,1811
A02-	Pörtschach West	Velden Ost	0,94	0,1664	0,0686	0,94	0,1664	0,0686	1,31	0,2288	0,0919	1,31	0,2288	0,0919	1,92	0,3086	0,1342	1,92	0,3086	0,1342
A02-	Velden Ost	Velden West	1,01	0,1792	0,0739	1,01	0,1792	0,0739	1,41	0,2464	0,0989	1,41	0,2464	0,0989	2,07	0,3322	0,1445	2,07	0,3322	0,1445
A02-	Velden West	Wernberg	1,67	0,2962	0,1222	1,67	0,2962	0,1222	2,32	0,4072	0,1635	2,32	0,4072	0,1635	3,42	0,5491	0,2388	3,42	0,5491	0,2388
A02-	Wernberg	KN Villach	0,89	0,1574	0,0649	0,89	0,1574	0,0649	1,24	0,2165	0,0869	1,24	0,2165	0,0869	1,82	0,2919	0,1269	1,82	0,2919	0,1269
A02-	KN Villach	Villach Faaker See	0,69	0,1224	0,0505	0,69	0,1224	0,0505	0,96	0,1683	0,0676	0,96	0,1683	0,0676	1,41	0,2270	0,0987	1,41	0,2270	0,0987
A02-	Villach Faaker See	Villach Warmbad	1,58	0,2796	0,1153	1,58	0,2796	0,1153	2,19	0,3845	0,1544	2,19	0,3845	0,1544	3,23	0,5184	0,2254	3,23	0,5184	0,2254
A02-	Villach Warmbad	Hermagor	2,86	0,5069	0,2091	2,86	0,5069	0,2091	3,98	0,6970	0,2798	3,98	0,6970	0,2798	5,85	0,9398	0,4087	5,85	0,9398	0,4087
A02-	Hermagor	Arnoldstein	0,68	0,1207	0,0498	0,68	0,1207	0,0498	0,95	0,1660	0,0666	0,95	0,1660	0,0666	1,39	0,2238	0,0973	1,39	0,2238	0,0973
A02-	Arnoldstein	Staatsgrenze Arnoldstein	1,04	0,1851	0,0763	1,04	0,1851	0,0763	1,45	0,2545	0,1022	1,45	0,2545	0,1022	2,14	0,3432	0,1492	2,14	0,3432	0,1492
A03-	KN Guntramsdorf	Münchendorf/Achau	0,27	0,0480	0,0198	0,27	0,0480	0,0198	0,38	0,0661	0,0265	0,38	0,0661	0,0265	0,55	0,0891	0,0387	0,55	0,0891	0,0387
A03-	Münchendorf/Achau	Ebreichsdorf Nord	1,14	0,2023	0,0834	1,14	0,2023	0,0834	1,59	0,2781	0,1117	1,59	0,2781	0,1117	2,33	0,3750	0,1631	2,33	0,3750	0,1631
A03-	Ebreichsdorf Nord	Ebreichsdorf West	0,93	0,1651	0,0681	0,93	0,1651	0,0681	1,30	0,2270	0,0912	1,30	0,2270	0,0912	1,91	0,3062	0,1331	1,91	0,3062	0,1331
A03-	Ebreichsdorf West	Pottendorf	1,22	0,2166	0,0894	1,22	0,2166	0,0894	1,70	0,2979	0,1196	1,70	0,2979	0,1196	2,50	0,4017	0,1747	2,50	0,4017	0,1747
A03-	Pottendorf	Hornstein	2,01	0,3557	0,1467	2,01	0,3557	0,1467	2,79	0,4891	0,1964	2,79	0,4891	0,1964	4,11	0,6595	0,2868	4,11	0,6595	0,2868
A03-	Hornstein	Müllendorf	1,32	0,2331	0,0961	1,32	0,2331	0,0961	1,83	0,3205	0,1287	1,83	0,3205	0,1287	2,69	0,4322	0,1879	2,69	0,4322	0,1879
A03-	Müllendorf	KN Eisenstadt	1,10	0,1948	0,0804	1,10	0,1948	0,0804	1,53	0,2679	0,1076	1,53	0,2679	0,1076	2,25	0,3613	0,1571	2,25	0,3613	0,1571
A031	KN Eisenstadt	Siegendorf	0,87	0,1536	0,0634	0,87	0,1536	0,0634	1,21	0,2112	0,0848	1,21	0,2112	0,0848	1,77	0,2848	0,1238	1,77	0,2848	0,1238
A041	Stadionbrücke	KN Wien Prater	0,16	0,0282	0,0116	0,16	0,0282	0,0116	0,22	0,0388	0,0156	0,22	0,0388	0,0156	0,33	0,0523	0,0228	0,33	0,0523	0,0228
A04-	KN Wien Prater	Alt-Simmering	0,35	0,0615	0,0254	0,35	0,0615	0,0254	0,48	0,0845	0,0339	0,48	0,0845	0,0339	0,71	0,1140	0,0496	0,71	0,1140	0,0496
A04-	Alt-Simmering	Wien 7. Haidequerstraße	0,26	0,0464	0,0191	0,26	0,0464	0,0191	0,36	0,0638	0,0256	0,36	0,0638	0,0256	0,54	0,0861	0,0374	0,54	0,0861	0,0374
A04-	Wien 7. Haidequerstraße	Wien Simmeringer Haide	0,49	0,0867	0,0358	0,49	0,0867	0,0358	0,68	0,1193	0,0479	0,68	0,1193	0,0479	1,00	0,1608	0,0699	1,00	0,1608	0,0699
A04-	Wien Simmeringer Haide	KN Schwechat	0,99	0,1747	0,0721	0,99	0,1747	0,0721	1,37	0,2402	0,0965	1,37	0,2402	0,0965	2,02	0,3240	0,1409	2,02	0,3240	0,1409
A04-	KN Schwechat	Flughafen Wien Schwechat	1,42	0,2524	0,1041	1,42	0,2524	0,1041	1,98	0,3470	0,1393	1,98	0,3470	0,1393	2,91	0,4680	0,2035	2,91	0,4680	0,2035
A04-	Flughafen Wien Schwechat	Fischamend	1,59	0,2826	0,1166	1,59	0,2826	0,1166	2,22	0,3885	0,1560	2,22	0,3885	0,1560	3,26	0,5239	0,2278	3,26	0,5239	0,2278
A04-	Fischamend	Bruck/Leitha West	3,50	0,6197	0,2556	3,50	0,6197	0,2556	4,86	0,8521	0,3421	4,86	0,8521	0,3421	7,15	1,1491	0,4997	7,15	1,1491	0,4997
A04-	Bruck/Leitha West	Bruck/Leitha Ost	1,16	0,2058	0,0849	1,16	0,2058	0,0849	1,62	0,2830	0,1136	1,62	0,2830	0,1136	2,38	0,3816	0,1659	2,38	0,3816	0,1659
A04-	Bruck/Leitha Ost	KN Bruckneudorf	0,72	0,1284	0,0530	0,72	0,1284	0,0530	1,01	0,1766	0,0709	1,01	0,1766	0,0709	1,48	0,2381	0,1035	1,48	0,2381	0,1035
A04-	KN Bruckneudorf	Parndorf	0,47	0,0827	0,0341	0,47	0,0827	0,0341	0,65	0,1137	0,0456	0,65	0,1137	0,0456	0,95	0,1533	0,0666	0,95	0,1533	0,0666
A04-	Parndorf	Neusiedl	0,90	0,1598	0,0659	0,90	0,1598	0,0659	1,25	0,2198	0,0882	1,25	0,2198	0,0882	1,84	0,2964	0,1289	1,84	0,2964	0,1289
A04-	Neusiedl	Neusiedl/Gewerbepark	0,21	0,0371	0,0153	0,21	0,0371	0,0153	0,29	0,0510	0,0205	0,29	0,0510	0,0205	0,43	0,0687	0,0299	0,43	0,0687	0,0299
A04-	Neusiedl/Gewerbepark	Weiden/Gols	1,87	0,3315	0,1367	1,87	0,3315	0,1367	2,60	0,4558	0,1830	2,60	0,4558	0,1830	3,83	0,6146	0,2673	3,83	0,6146	0,2673
A04-	Weiden/Gols	Mönchhof	1,36	0,2418	0,0998	1,36	0,2418	0,0998	1,90	0,3325	0,1335	1,90	0,3325	0,1335	2,79	0,4484	0,1950	2,79	0,4484	0,1950
A04-	Mönchhof	Nickelsdorf	2,14	0,3789	0,1563	2,14	0,3789	0,1563	2,97	0,5209	0,2092	2,97	0,5209	0,2092	4,37	0,7025	0,3055	4,37	0,7025	0,3055
A04-	Nickelsdorf	Staatsgrenze Nickelsdorf	0,38	0,0671	0,0277	0,38	0,0671	0,0277	0,53	0,0923	0,0370	0,53	0,0923	0,0370	0,77	0,1244	0,0541	0,77	0,1244	0,0541
A05-	KN Eibesbrunn	Wolkersdorf Süd	0,74	0,1306	0,0539	0,74	0,1306	0,0539	1,03	0,1796	0,0721	1,03	0,1796	0,0721	1,51	0,2422	0,1053	1,51	0,2422	0,1053
A05-	Wolkersdorf Süd	Ulrichskirchen	0,80	0,1413	0,0583	0,80	0,1413	0,0583	1,11	0,1942	0,0780	1,11	0,1942	0,0780	1,63	0,2619	0,1139	1,63	0,2619	0,1139
A05-	Ulrichskirchen	Wolkersdorf Nord	0,52	0,0923	0,0381	0,52	0,0923	0,0381	0,72	0,1269	0,0510	0,72	0,1269	0,0510	1,07	0,1711	0,0744	1,07	0,1711	0,0744
A05-	Wolkersdorf Nord	Hochleithen	0,93	0,1656	0,0683	0,93	0,1656	0,0683	1,30	0,2277	0,0914	1,30	0,2277	0,0914	1,91	0,3071	0,1335	1,91	0,3071	0,1335
A05-	Hochleithen	Gaweinstal Mitte	1,87	0,3313	0,1367	1,87	0,3313	0,1367	2,60	0,4555	0,1829	2,60	0,4555	0,1829	3,82	0,6143	0,2671	3,82	0,6143	0,2671
A05-	Gaweinstal Mitte	Gaweinstal Nord	0,49	0,0876	0,0362	0,49	0,0876	0,0362	0,69	0,1205	0,0484	0,69	0,1205	0,0484	1,01	0,1625	0,0707	1,01	0,1625	0,0707
A05-	Gaweinstal Nord	Mistelbach Süd	0,85	0,1513	0,0624	0,85	0,1513	0,0624	1,19	0,2080	0,0835	1,19	0,2080	0,0835	1,75	0,2805	0,1220	1,75	0,2805	0,1220
A05-	Mistelbach Süd	Mistelbach Ost / Wilfersdorf	1,43	0,2539	0,1047	1,43	0,2539	0,1047	1,99	0,3491	0,1402	1,99	0,3491	0,1402	2,93	0,4708	0,2047	2,93	0,4708	0,2047
A05-	Mistelbach Ost / Wilfersdorf	Poysdorf Süd	1,45	0,2564	0,1058	1,45	0,2564	0,1058	2,01	0,3526	0,1416	2,01	0,3526	0,1416	2,96	0,4754	0,2067	2,96	0,4754	0,2067
A05-	Poysdorf Süd	Großkrut	1,91	0,3382	0,1395	1,91	0,3382	0,1395	2,65	0,4650	0,1867	2,65	0,4650	0,1867	3,90	0,6270	0,2726	3,90	0,6270	0,2726
A05-	Großkrut	Poysdorf Nord	1,86	0,3289	0,1357	1,86	0,3289	0,1357	2,58	0,4523	0,1816	2,58	0,4523	0,1816	3,80	0,6099	0,2652	3,80	0,6099	0,2652
A05-	Drasenhofen Süd	Drasenhofen West	0,57	0,1013	0,0418	0,57	0,1013	0,0418	0,79	0,1393	0,0559	0,79	0,1393	0,0559	1,17	0,1878	0,0817	1,17	0,1878	0,0817
A05-	Drasenhofen West	Drasenhofen Nord	0,81	0,1429	0,0590	0,81	0,1429	0,0590	1,12	0,1965	0,0789	1,12	0,1965	0,0789	1,65	0,2650	0,1152	1,65	0,2650	0,1152
A06-	KN Bruckneudorf	Potzneusiedl	2,35	0,4167	0,1719	2,35	0,4167	0,1719	3,27	0,5729	0,2300	3,27	0,5729	0,2300	4,81	0,7726	0,3360	4,81	0,7726	0,3360
A06-	Potzneusiedl	Gattendorf	1,02	0,1809	0,0746	1,02	0,1809	0,0746	1,42	0,2487	0,0999	1,42	0,2487	0,0999	2,09	0,3354	0,1458	2,09	0,3354	0,1458
A06-	Gattendorf	Kittsee	1,71	0,3025	0,1248	1,71	0,3025	0,1248	2,37	0,4159	0,1670	2,37	0,4159	0,1670	3,49	0,5609	0,2439	3,49	0,5609	0,2439
A06-	Kittsee	Staatsgrenze Kittsee	0,87	0,1536	0,0634	0,87	0,1536	0,0634	1,21	0,2113	0,0848	1,21	0,2113	0,0848	1,77	0,2849	0,1239	1,77	0,2849	0,1239

STR-KENNZAHL	MAUTABSCHNITT VON	MAUTABSCHNITT BIS	CO2-Emissionsklasse 1 / EURO I																	
			Kat. 2						Kat. 3						Kat. 4					
			Tag			Nacht			Tag			Nacht			Tag			Nacht		
			Ges	Luft Lärm	CO2	Ges	Luft Lärm	CO2	Ges	Luft Lärm	CO2	Ges	Luft Lärm	CO2	Ges	Luft Lärm	CO2	Ges	Luft Lärm	CO2
A07-	KN Linz	Franzosenhausweg	0,61	0,1084	0,0447	0,61	0,1084	0,0447	0,85	0,1490	0,0598	0,85	0,1490	0,0598	1,25	0,2010	0,0874	1,25	0,2010	0,0874
A07-	Franzosenhausweg	Salzburger Straße Neue Welt	0,53	0,0946	0,0390	0,53	0,0946	0,0390	0,74	0,1301	0,0522	0,74	0,1301	0,0522	1,09	0,1754	0,0763	1,09	0,1754	0,0763
A07-	Salzburger Straße Neue Welt	Muldenstraße Bindermichl	0,37	0,0657	0,0271	0,37	0,0657	0,0271	0,52	0,0903	0,0363	0,52	0,0903	0,0363	0,76	0,1218	0,0529	0,76	0,1218	0,0529
A07-	Muldenstraße Bindermichl	Linz-Hummelhof	0,18	0,0319	0,0131	0,18	0,0319	0,0131	0,25	0,0438	0,0176	0,25	0,0438	0,0176	0,37	0,0591	0,0257	0,37	0,0591	0,0257
A07-	Linz-Hummelhof	Wiener Straße	0,25	0,0448	0,0185	0,25	0,0448	0,0185	0,35	0,0616	0,0248	0,35	0,0616	0,0248	0,52	0,0831	0,0361	0,52	0,0831	0,0361
A07-	Wiener Straße	VOEST	0,24	0,0417	0,0172	0,24	0,0417	0,0172	0,33	0,0573	0,0230	0,33	0,0573	0,0230	0,48	0,0773	0,0336	0,48	0,0773	0,0336
A07-	VOEST	Industriezeile	0,18	0,0327	0,0135	0,18	0,0327	0,0135	0,26	0,0449	0,0180	0,26	0,0449	0,0180	0,38	0,0606	0,0264	0,38	0,0606	0,0264
A07-	Industriezeile	Prinz Eugenstraße	0,29	0,0519	0,0214	0,29	0,0519	0,0214	0,41	0,0713	0,0286	0,41	0,0713	0,0286	0,60	0,0962	0,0418	0,60	0,0962	0,0418
A07-	Prinz Eugenstraße	Hafenstraße	0,55	0,0971	0,0401	0,55	0,0971	0,0401	0,76	0,1335	0,0536	0,76	0,1335	0,0536	1,12	0,1800	0,0783	1,12	0,1800	0,0783
A07-	Hafenstraße	Urfahr	0,22	0,0382	0,0157	0,22	0,0382	0,0157	0,30	0,0525	0,0211	0,30	0,0525	0,0211	0,44	0,0708	0,0308	0,44	0,0708	0,0308
A07-	Urfahr	Dornach	0,52	0,0924	0,0381	0,52	0,0924	0,0381	0,73	0,1271	0,0510	0,73	0,1271	0,0510	1,07	0,1713	0,0745	1,07	0,1713	0,0745
A07-	Dornach	Auhof	0,43	0,0762	0,0314	0,43	0,0762	0,0314	0,60	0,1048	0,0421	0,60	0,1048	0,0421	0,88	0,1413	0,0615	0,88	0,1413	0,0615
A07-	Auhof	Treffling	0,72	0,1270	0,0524	0,72	0,1270	0,0524	1,00	0,1746	0,0701	1,00	0,1746	0,0701	1,47	0,2355	0,1024	1,47	0,2355	0,1024
A07-	Treffling	Gallneukirchen	0,86	0,1531	0,0632	0,86	0,1531	0,0632	1,20	0,2105	0,0845	1,20	0,2105	0,0845	1,77	0,2839	0,1235	1,77	0,2839	0,1235
A07-	Gallneukirchen	Engerwitzdorf	0,77	0,1364	0,0563	0,77	0,1364	0,0563	1,07	0,1876	0,0753	1,07	0,1876	0,0753	1,57	0,2529	0,1100	1,57	0,2529	0,1100
A07-	Engerwitzdorf	Unterweitersdorf	0,99	0,1749	0,0722	0,99	0,1749	0,0722	1,37	0,2405	0,0966	1,37	0,2405	0,0966	2,02	0,3243	0,1410	2,02	0,3243	0,1410
A08-	KN Voralpenkreuz	Wels West	3,03	0,5365	0,2213	3,03	0,5365	0,2213	4,21	0,7377	0,2962	4,21	0,7377	0,2962	6,19	0,9948	0,4326	6,19	0,9948	0,4326
A08-	Wels West	Wels-Wirtschaftspark	0,21	0,0378	0,0156	0,21	0,0378	0,0156	0,30	0,0519	0,0209	0,30	0,0519	0,0209	0,44	0,0700	0,0305	0,44	0,0700	0,0305
A08-	Wels-Wirtschaftspark	KN Wels	0,85	0,1514	0,0625	0,85	0,1514	0,0625	1,19	0,2082	0,0836	1,19	0,2082	0,0836	1,75	0,2808	0,1221	1,75	0,2808	0,1221
A08-	KN Wels	Pichl/Bad Schallerbach	1,17	0,2082	0,0859	1,17	0,2082	0,0859	1,63	0,2863	0,1150	1,63	0,2863	0,1150	2,40	0,3861	0,1679	2,40	0,3861	0,1679
A08-	Pichl/Bad Schallerbach	Meggenhofen Gallspach	2,97	0,5261	0,2170	2,97	0,5261	0,2170	4,13	0,7234	0,2905	4,13	0,7234	0,2905	6,07	0,9755	0,4242	6,07	0,9755	0,4242
A08-	Meggenhofen Gallspach	Haag am Hausruck	3,23	0,5734	0,2365	3,23	0,5734	0,2365	4,50	0,7884	0,3166	4,50	0,7884	0,3166	6,62	1,0632	0,4623	6,62	1,0632	0,4623
A08-	Haag am Hausruck	Ried im Innkreis	2,95	0,5233	0,2159	2,95	0,5233	0,2159	4,11	0,7195	0,2889	4,11	0,7195	0,2889	6,04	0,9703	0,4219	6,04	0,9703	0,4219
A08-	Ried im Innkreis	Ort im Innkreis	3,17	0,5616	0,2317	3,17	0,5616	0,2317	4,41	0,7723	0,3101	4,41	0,7723	0,3101	6,48	1,0414	0,4528	6,48	1,0414	0,4528
A08-	Ort im Innkreis	Schärding Suben	2,39	0,4239	0,1749	2,39	0,4239	0,1749	3,33	0,5829	0,2340	3,33	0,5829	0,2340	4,89	0,7860	0,3418	4,89	0,7860	0,3418
A08-	Schärding Suben	Staatsgrenze Suben	0,60	0,1071	0,0442	0,60	0,1071	0,0442	0,84	0,1473	0,0591	0,84	0,1473	0,0591	1,24	0,1986	0,0864	1,24	0,1986	0,0864
A09-	KN Voralpenkreuz	Ried im Traunkreis	1,49	0,2640	0,1089	1,49	0,2640	0,1089	2,07	0,3631	0,1458	2,07	0,3631	0,1458	3,05	0,4896	0,2129	3,05	0,4896	0,2129
A09-	Ried im Traunkreis	Inzersdorf Kirchdorf	2,79	0,4953	0,2043	2,79	0,4953	0,2043	3,89	0,6811	0,2735	3,89	0,6811	0,2735	5,72	0,9184	0,3993	5,72	0,9184	0,3993
A09-	Inzersdorf Kirchdorf	Klaus	3,40	0,6034	0,2489	3,40	0,6034	0,2489	4,74	0,8296	0,3331	4,74	0,8296	0,3331	6,96	1,1187	0,4865	6,96	1,1187	0,4865
A09-	Klaus	St. Pankraz	2,16	0,3835	0,1582	2,16	0,3835	0,1582	3,01	0,5273	0,2117	3,01	0,5273	0,2117	4,43	0,7111	0,3092	4,43	0,7111	0,3092
A09-	St. Pankraz	Roßleiten Windischgarsten	3,02	0,5351	0,2207	3,02	0,5351	0,2207	4,20	0,7358	0,2954	4,20	0,7358	0,2954	6,18	0,9922	0,4314	6,18	0,9922	0,4314
A09-	Roßleiten Windischgarsten	Gleinkerau	1,42	0,2515	0,1038	1,42	0,2515	0,1038	1,97	0,3458	0,1389	1,97	0,3458	0,1389	2,90	0,4664	0,2028	2,90	0,4664	0,2028
A09-	Gleinkerau	Spital am Pyhrn	1,07	0,1896	0,0782	1,07	0,1896	0,0782	1,49	0,2607	0,1047	1,49	0,2607	0,1047	2,19	0,3516	0,1529	2,19	0,3516	0,1529
A09-	Spital am Pyhrn	Ardning / Admont	5,28	0,4827	0,1991	5,28	0,4827	0,1991	7,37	0,6637	0,2665	7,37	0,6637	0,2665	10,94	0,8950	0,3892	10,94	0,8950	0,3892
A09-	Ardning / Admont	Liezen	0,62	0,1100	0,0454	0,62	0,1100	0,0454	0,86	0,1513	0,0607	0,86	0,1513	0,0607	1,27	0,2040	0,0887	1,27	0,2040	0,0887
A09-	Liezen	Rottenmann	1,30	0,2299	0,0948	1,30	0,2299	0,0948	1,80	0,3161	0,1269	1,80	0,3161	0,1269	2,65	0,4262	0,1853	2,65	0,4262	0,1853
A09-	Rottenmann	Trieben	3,23	0,5731	0,2364	3,23	0,5731	0,2364	4,50	0,7880	0,3164	4,50	0,7880	0,3164	6,61	1,0626	0,4620	6,61	1,0626	0,4620
A09-	Trieben	Treglwang	2,63	0,4659	0,1922	2,63	0,4659	0,1922	3,66	0,6407	0,2572	3,66	0,6407	0,2572	5,38	0,8639	0,3757	5,38	0,8639	0,3757
A09-	Treglwang	Kalwang	3,53	0,6262	0,2583	3,53	0,6262	0,2583	4,91	0,8610	0,3457	4,91	0,8610	0,3457	7,23	1,1610	0,5048	7,23	1,1610	0,5048
A09-	Kalwang	Mautern	1,64	0,2916	0,1203	1,64	0,2916	0,1203	2,29	0,4009	0,1610	2,29	0,4009	0,1610	3,37	0,5406	0,2351	3,37	0,5406	0,2351
A09-	Mautern	Kammern	1,85	0,3280	0,1353	1,85	0,3280	0,1353	2,57	0,4510	0,1811	2,57	0,4510	0,1811	3,79	0,6081	0,2644	3,79	0,6081	0,2644
A09-	Kammern	Traboch	1,93	0,3429	0,1415	1,93	0,3429	0,1415	2,69	0,4715	0,1893	2,69	0,4715	0,1893	3,96	0,6358	0,2765	3,96	0,6358	0,2765
A09-	Traboch	Terminal St. Michael	0,38	0,0673	0,0278	0,38	0,0673	0,0278	0,53	0,0926	0,0372	0,53	0,0926	0,0372	0,78	0,1249	0,0543	0,78	0,1249	0,0543
A09-	Terminal St. Michael	KN St. Michael	0,71	0,1262	0,0521	0,71	0,1262	0,0521	0,99	0,1736	0,0697	0,99	0,1736	0,0697	1,46	0,2341	0,1018	1,46	0,2341	0,1018
A09-	KN St. Michael	Übelbach	12,86	1,1757	0,4850	12,86	1,1757	0,4850	17,95	1,6165	0,6491	17,95	1,6165	0,6491	26,65	2,1799	0,9479	26,65	2,1799	0,9479
A09-	Übelbach	KN Peggau Deutschfeistritz	2,19	0,3888	0,1604	2,19	0,3888	0,1604	3,05	0,5347	0,2147	3,05	0,5347	0,2147	4,49	0,7210	0,3135	4,49	0,7210	0,3135
A09-	KN Peggau Deutschfeistritz	Gratkorn Nord	1,04	0,1842	0,0760	1,04	0,1842	0,0760	1,45	0,2533	0,1017	1,45	0,2533	0,1017	2,13	0,3416	0,1485	2,13	0,3416	0,1485
A09-	Gratkorn Nord	Gratkorn Süd	1,14	0,2023	0,0835	1,14	0,2023	0,0835	1,59	0,2782	0,1117	1,59	0,2782	0,1117	2,34	0,3751	0,1631	2,34	0,3751	0,1631
A09-	Gratkorn Süd	Graz Nord	0,25	0,0448	0,0185	0,25	0,0448	0,0185	0,35	0,0616	0,0248	0,35	0,0616	0,0248	0,52	0,0831	0,0361	0,52	0,0831	0,0361
A09-	Graz Nord	Graz Webling	2,89	0,5128	0,2115	2,89	0,5128	0,2115	4,02	0,7051	0,2831	4,02	0,7051	0,2831	5,92	0,9509	0,4135	5,92	0,9509	0,4135
A09-	Graz Webling	Seiersberg	0,77	0,1363	0,0562	0,77	0,1363	0,0562	1,07	0,1874	0,0753	1,07	0,1874	0,0753	1,57	0,2528	0,1099	1,57	0,2528	0,1099
A09-	Seiersberg	KN Graz West	0,38	0,0667	0,0275	0,38	0,0667	0,0275	0,52	0,0917	0,0368	0,52	0,0917	0,0368	0,77	0,1237	0,0538	0,77	0,1237	0,0538
A09-	KN Graz West	Schwarzlsee	0,37	0,0658	0,0271	0,37	0,0658	0,0271	0,52	0,0904	0,0363	0,52	0,0904	0,0363	0,76	0,1219	0,0530	0,76	0,1219	0,0530
A09-	Schwarzlsee	Schachenwald / IBC Businesscenter	0,41	0,0735	0,0303	0,41	0,0735	0,0303	0,58	0,1011	0,0406	0,58	0,1011	0,0406	0,85	0,1363	0,0593	0,85	0,1363	0,0593
A09-	Schachenwald / IBC Businesscenter	Kalsdorf	0,42	0,0748	0,0308	0,42	0,0748	0,0308	0,59	0,1028	0,0413	0,59	0,1028	0,0413	0,86	0,1387	0,0603	0,86	0,1387	0,0603
A09-	Kalsdorf	Werndorf Terminal	1,06	0,1872	0,0772	1,06	0,1872	0,0772	1,47	0,2574	0,1034	1,47	0,2574	0,1034	2,16	0,3471	0,1509	2,16	0,3471	0,1509
A09-	Werndorf Terminal	Wildon	1,18	0,2092	0,0863	1,18	0,2092	0,0863	1,64	0,2877	0,1155	1,64	0,2877	0,1155	2,41	0,3880	0,1687	2,41	0,3880	0,1687
A09-	Wildon	Hengsberg	0,58	0,1021	0,0421	0,58	0,1021	0,0421	0,80	0,1404	0,0564	0,80	0,1404	0,0564	1,18	0,1894	0,0824	1,18	0,1894	0,0824
A09-	Hengsberg	Lebring	1,02	0,1810	0,0746	1,02	0,1810	0,0746	1,42	0,2488	0,0999	1,42	0,2488	0,0999	2,09	0,3355	0,1459	2,09	0,3355	0,1459
A09-	Lebring	Leibnitz	1,77	0,3132	0,1292	1,77	0,3132	0,1292	2,46	0,4307	0,1729	2,46	0,4307	0,1729	3,62	0,5808	0,2526	3,62	0,5808	0,2526
A09-	Leibnitz	Vogau Straß	2,16	0,3831	0,1580	2,16	0,3831	0,1580	3,01	0,5267	0,2115	3,01	0,5267	0,2115	4,42	0,7103	0,3089	4,42	0,7103	0,3089
A09-	Vogau Straß	Gersdorf	1,05	0,1858	0,0766	1,05	0,1858	0,0766	1,46	0,2555	0,1026	1,46	0,2555	0,1026	2,14	0,3445	0,1498	2,14	0,3445	0,1498
A09-	Gersdorf	Spielfeld	0,55	0,0979	0,0404	0,55	0,0979	0,0404	0,77	0,1346	0,0541	0,77	0,1346	0,0541	1,13	0,1816	0,0789	1,13	0,1816	0,0789
A09-	Spielfeld	Staatsgrenze Spielfeld	0,50	0,0893	0,0368	0,50	0,0893	0,0368	0,70	0,1228	0,0493	0,70	0,1228	0,0493	1,03	0,1655	0,0720	1,03	0,1655	0,0720
A10-	KN Salzburg	Salzburg Süd / Anif	2,04	0,3612	0,1490	2,04	0,3612	0,1490	2,83	0,4966	0,1994	2,83	0,4966	0,1994	4,17	0,6696	0,2912	4,17	0,6696	0,2912
A10-	Salzburg Süd / Anif	Puch Urstein	0,69	0,1225	0,0505	0,69	0,1225	0,0505	0,96	0,1685	0,0677	0,96	0,1685	0,0677	1,41	0,2272	0,0988	1,41	0,2272	0,0988
A10-	Puch Urstein	Hallein	1,43	0,2530	0,1044	1,43	0,2530	0,1044	1,99	0,3479	0,1397	1,99	0,3479	0,1397	2,92	0,4691	0,2040	2,92	0,4691	0,2040
A10-	Hallein	Kuchl	1,59	0,2810	0,1159	1,59	0,2810	0,1159	2,21	0,3864	0,1551	2,21	0,3864	0,1551	3,24	0,5210	0,2265	3,24	0,5210	0,2265
A10-	Kuchl	Golling / Abtenau	1,59	0,2825	0,1165	1,59	0,2825	0,1165	2,22	0,3884	0,1560	2,22	0,3884	0,1560	3,26	0,5238	0,2277	3,26	0,5238	0,2277
A10-	Golling / Abtenau	Paß Lueg	1,66	0,2948	0,1216	1,66	0,2948	0,1216	2,31	0,4053	0,1627	2,31	0,4053	0,1627	3,40	0,5465	0,2377	3,40	0,5465	0,2377
A10-	Paß Lueg	Werfen	2,37	0,4199	0,1732	2,37	0,4199	0,1732	3,30	0,5773	0,2318	3,30	0,5773	0,2318	4,85	0,7785	0,3385	4,85	0,7785	0,3385
A10-	Werfen	Pfarrwerfen / Werfen	0,31	0,0547	0,0226	0,31	0,0547	0,0226	0,43	0,0752	0,0302	0,43	0,0752	0,0302	0,63	0,1015	0,0441	0,63	0,1015	0,0441
A10-	Pfarrwerfen / Werfen	KN Pongau	0,67	0,1188	0,0490	0,67	0,1188	0,0490	0,93	0,1633	0,0656	0,93	0,1633	0,0656	1,37	0,2202	0,0957	1,37	0,2202	0,0957
A101	KN Pongau	Bischofshofen	1,00	0,1766	0,0729	1,00	0,1766	0,0729	1,39	0,2429	0,0975	1,39	0,2429	0,0975	2,04	0,3275	0,1424	2,04	0,3275	0,1424
A10-	KN Pongau	Lammertal Hüttau	2,73	0,4830	0,1992	2,73	0,4830	0,1992	3,79	0,6642	0,2667	3,79	0,6642	0,2667	5,57	0,8956	0,3894	5,57	0,8956	0,3894
A10-	Lammertal Hüttau	F. Verbindung GH Eben	0,70	0,1243	0,0513	0,70	0,1243	0,0513	0,98	0,1709	0,0686	0,98	0,1709	0,0686	1,43	0,2305	0,1002	1,43	0,2305	0,1002

STR-KENNZAHL	MAUTABSCHNITT VON	MAUTABSCHNITT BIS	CO2-Emissionsklasse 1 / EURO I																	
			Kat. 2						Kat. 3						Kat. 4					
			Tag			Nacht			Tag			Nacht			Tag			Nacht		
			Ges	Luft Lärm	CO2	Ges	Luft Lärm	CO2	Ges	Luft Lärm	CO2	Ges	Luft Lärm	CO2	Ges	Luft Lärm	CO2	Ges	Luft Lärm	CO2
A10-	F. Verbindung GH Eben	Eben	0,33	0,0576	0,0238	0,33	0,0576	0,0238	0,45	0,0792	0,0318	0,45	0,0792	0,0318	0,66	0,1068	0,0464	0,66	0,1068	0,0464
A10-	Eben	Radstadt Altenmarkt Graz	0,72	0,1279	0,0528	0,72	0,1279	0,0528	1,00	0,1759	0,0706	1,00	0,1759	0,0706	1,48	0,2372	0,1031	1,48	0,2372	0,1031
A10-	Radstadt Altenmarkt Graz	Flachau	1,01	0,1789	0,0738	1,01	0,1789	0,0738	1,40	0,2460	0,0988	1,40	0,2460	0,0988	2,06	0,3317	0,1442	2,06	0,3317	0,1442
A10-	Flachau	Flachauwinkel	3,56	0,3490	0,1439	3,56	0,3490	0,1439	4,97	0,4798	0,1927	4,97	0,4798	0,1927	7,38	0,6470	0,2813	7,38	0,6470	0,2813
A10-	Flachauwinkel	Zederhaus	8,98	0,8794	0,3628	8,98	0,8794	0,3628	12,53	1,2092	0,4855	12,53	1,2092	0,4855	18,59	1,6306	0,7090	18,59	1,6306	0,7090
A10-	Zederhaus	St. Michael/Lungau	5,93	0,5802	0,2393	5,93	0,5802	0,2393	8,27	0,7978	0,3203	8,27	0,7978	0,3203	12,27	1,0758	0,4678	12,27	1,0758	0,4678
A10-	St. Michael/Lungau	Rennweg Katschberg	4,34	0,4254	0,1755	4,34	0,4254	0,1755	6,06	0,5849	0,2348	6,06	0,5849	0,2348	8,99	0,7887	0,3430	8,99	0,7887	0,3430
A102	Seeboden	KN Spittal Millstätter See	0,53	0,0931	0,0384	0,53	0,0931	0,0384	0,73	0,1280	0,0514	0,73	0,1280	0,0514	1,07	0,1727	0,0751	1,07	0,1727	0,0751
A102	KN Spittal Millstätter See	Lendorf	1,13	0,2009	0,0829	1,13	0,2009	0,0829	1,58	0,2762	0,1109	1,58	0,2762	0,1109	2,32	0,3725	0,1620	2,32	0,3725	0,1620
A10-	Rennweg Katschberg	Gmünd Maltatal	4,59	0,8128	0,3353	4,59	0,8128	0,3353	6,38	1,1176	0,4488	6,38	1,1176	0,4488	9,38	1,5071	0,6553	9,38	1,5071	0,6553
A10-	Gmünd Maltatal	KN Spittal Millstätter See	2,61	0,4626	0,1908	2,61	0,4626	0,1908	3,63	0,6361	0,2554	3,63	0,6361	0,2554	5,34	0,8578	0,3730	5,34	0,8578	0,3730
A10-	KN Spittal Millstätter See	Spittal Ost	1,98	0,3504	0,1445	1,98	0,3504	0,1445	2,75	0,4818	0,1935	2,75	0,4818	0,1935	4,04	0,6497	0,2825	4,04	0,6497	0,2825
A10-	Spittal Ost	Paternion Feistritz	3,41	0,6051	0,2496	3,41	0,6051	0,2496	4,75	0,8321	0,3341	4,75	0,8321	0,3341	6,98	1,1220	0,4879	6,98	1,1220	0,4879
A10-	Paternion Feistritz	Villach West	3,68	0,6522	0,2690	3,68	0,6522	0,2690	5,12	0,8968	0,3601	5,12	0,8968	0,3601	7,53	1,2093	0,5259	7,53	1,2093	0,5259
A10-	Villach West	Villach Ossiacher See	1,59	0,2820	0,1163	1,59	0,2820	0,1163	2,21	0,3877	0,1557	2,21	0,3877	0,1557	3,25	0,5228	0,2273	3,25	0,5228	0,2273
A10-	Villach Ossiacher See	KN Villach	1,24	0,2203	0,0909	1,24	0,2203	0,0909	1,73	0,3029	0,1216	1,73	0,3029	0,1216	2,54	0,4085	0,1776	2,54	0,4085	0,1776
A11-	KN Villach	St. Niklas Faakersee	0,89	0,1577	0,0650	0,89	0,1577	0,0650	1,24	0,2168	0,0871	1,24	0,2168	0,0871	1,82	0,2924	0,1271	1,82	0,2924	0,1271
A11-	St. Niklas Faakersee	St. Jakob/Rosental	2,23	0,3960	0,1634	2,23	0,3960	0,1634	3,11	0,5446	0,2187	3,11	0,5446	0,2187	4,57	0,7343	0,3193	4,57	0,7343	0,3193
A11-	St. Jakob/Rosental	Staatsgrenze Karawankentunnel	9,42	0,4659	0,1922	9,42	0,4659	0,1922	13,16	0,6407	0,2572	13,16	0,6407	0,2572	19,63	0,8639	0,3757	19,63	0,8639	0,3757
A12-	Staatsgrenze Kufstein	Kufstein Nord	0,51	0,0767	0,0316	0,51	0,0767	0,0316	0,72	0,1055	0,0423	0,72	0,1055	0,0423	1,06	0,1422	0,0618	1,06	0,1422	0,0618
A12-	Kufstein Nord	Kufstein Süd	1,32	0,1967	0,0811	1,32	0,1967	0,0811	1,83	0,2705	0,1086	1,83	0,2705	0,1086	2,71	0,3647	0,1586	2,71	0,3647	0,1586
A12-	Kufstein Süd	Kirchbichl Langkampfen	1,80	0,2686	0,1108	1,80	0,2686	0,1108	2,51	0,3693	0,1483	2,51	0,3693	0,1483	3,70	0,4980	0,2165	3,70	0,4980	0,2165
A12-	Kirchbichl Langkampfen	Wörgl Ost St.Johann i. T. Brixental	1,76	0,2628	0,1084	1,76	0,2628	0,1084	2,45	0,3614	0,1451	2,45	0,3614	0,1451	3,62	0,4873	0,2119	3,62	0,4873	0,2119
A12-	Wörgl Ost St.Johann i. T. Brixental	Wörgl West	0,93	0,1383	0,0571	0,93	0,1383	0,0571	1,29	0,1902	0,0764	1,29	0,1902	0,0764	1,90	0,2565	0,1115	1,90	0,2565	0,1115
A12-	Wörgl West	Kramsach Rattenberg Brixlegg	3,95	0,5899	0,2433	3,95	0,5899	0,2433	5,50	0,8111	0,3257	5,50	0,8111	0,3257	8,12	1,0937	0,4756	8,12	1,0937	0,4756
A12-	Kramsach Rattenberg Brixlegg	Wiesing Achensee Zillertal	2,42	0,3620	0,1493	2,42	0,3620	0,1493	3,38	0,4977	0,1998	3,38	0,4977	0,1998	4,98	0,6711	0,2918	4,98	0,6711	0,2918
A12-	Wiesing Achensee Zillertal	Jenbach	0,96	0,1432	0,0591	0,96	0,1432	0,0591	1,34	0,1969	0,0791	1,34	0,1969	0,0791	1,97	0,2656	0,1155	1,97	0,2656	0,1155
A12-	Jenbach	Schwaz	2,12	0,3159	0,1303	2,12	0,3159	0,1303	2,95	0,4343	0,1744	2,95	0,4343	0,1744	4,35	0,5857	0,2547	4,35	0,5857	0,2547
A12-	Schwaz	Vomp	1,21	0,1806	0,0745	1,21	0,1806	0,0745	1,68	0,2483	0,0997	1,68	0,2483	0,0997	2,49	0,3348	0,1456	2,49	0,3348	0,1456
A12-	Vomp	Wattens	2,49	0,3722	0,1535	2,49	0,3722	0,1535	3,47	0,5118	0,2055	3,47	0,5118	0,2055	5,12	0,6902	0,3001	5,12	0,6902	0,3001
A12-	Wattens	Hall/Tirol Mitte	2,21	0,3300	0,1361	2,21	0,3300	0,1361	3,08	0,4538	0,1822	3,08	0,4538	0,1822	4,54	0,6119	0,2661	4,54	0,6119	0,2661
A12-	Hall/Tirol Mitte	Hall/Tirol West	0,89	0,1327	0,0547	0,89	0,1327	0,0547	1,24	0,1825	0,0733	1,24	0,1825	0,0733	1,83	0,2461	0,1070	1,83	0,2461	0,1070
A12-	Hall/Tirol West	A12 Innsbruck Ost	0,98	0,1467	0,0605	0,98	0,1467	0,0605	1,37	0,2017	0,0810	1,37	0,2017	0,0810	2,02	0,2720	0,1183	2,02	0,2720	0,1183
A12-	A12 Innsbruck Ost	Innsbruck Mitte	0,65	0,1013	0,0418	0,65	0,1013	0,0418	0,90	0,1393	0,0559	0,90	0,1393	0,0559	1,33	0,1878	0,0817	1,33	0,1878	0,0817
A12-	Innsbruck Mitte	A12 Innsbruck West	0,87	0,1536	0,0634	0,87	0,1536	0,0634	1,21	0,2112	0,0848	1,21	0,2112	0,0848	1,77	0,2848	0,1238	1,77	0,2848	0,1238
A12-	A12 Innsbruck West	Innsbruck Kranebitten	1,14	0,2013	0,0830	1,14	0,2013	0,0830	1,58	0,2768	0,1111	1,58	0,2768	0,1111	2,32	0,3733	0,1623	2,32	0,3733	0,1623
A12-	Innsbruck Kranebitten	Zirl Ost Garmisch Seefeld	1,32	0,2336	0,0964	1,32	0,2336	0,0964	1,83	0,3212	0,1290	1,83	0,3212	0,1290	2,70	0,4332	0,1884	2,70	0,4332	0,1884
A12-	Zirl Ost Garmisch Seefeld	Zirl West	0,82	0,1462	0,0603	0,82	0,1462	0,0603	1,15	0,2010	0,0807	1,15	0,2010	0,0807	1,69	0,2710	0,1178	1,69	0,2710	0,1178
A12-	Zirl West	Pettnau	1,48	0,2617	0,1080	1,48	0,2617	0,1080	2,05	0,3599	0,1445	2,05	0,3599	0,1445	3,02	0,4853	0,2110	3,02	0,4853	0,2110
A12-	Pettnau	Telfs Ost	1,49	0,2646	0,1092	1,49	0,2646	0,1092	2,08	0,3639	0,1461	2,08	0,3639	0,1461	3,05	0,4907	0,2134	3,05	0,4907	0,2134
A12-	Telfs Ost	Telfs West	0,73	0,1292	0,0533	0,73	0,1292	0,0533	1,01	0,1777	0,0713	1,01	0,1777	0,0713	1,49	0,2396	0,1042	1,49	0,2396	0,1042
A12-	Telfs West	Mötz Reutte	2,36	0,4176	0,1723	2,36	0,4176	0,1723	3,28	0,5742	0,2306	3,28	0,5742	0,2306	4,82	0,7743	0,3367	4,82	0,7743	0,3367
A12-	Mötz Reutte	Haiming Ötztal	2,74	0,4858	0,2004	2,74	0,4858	0,2004	3,81	0,6679	0,2682	3,81	0,6679	0,2682	5,61	0,9007	0,3916	5,61	0,9007	0,3916
A12-	Haiming Ötztal	Imst	2,18	0,3867	0,1595	2,18	0,3867	0,1595	3,03	0,5317	0,2135	3,03	0,5317	0,2135	4,46	0,7170	0,3118	4,46	0,7170	0,3118
A12-	Imst	Imst Au	0,37	0,0655	0,0270	0,37	0,0655	0,0270	0,51	0,0900	0,0361	0,51	0,0900	0,0361	0,76	0,1214	0,0528	0,76	0,1214	0,0528
A12-	Imst Au	Mils	0,79	0,1406	0,0580	0,79	0,1406	0,0580	1,10	0,1934	0,0776	1,10	0,1934	0,0776	1,62	0,2608	0,1134	1,62	0,2608	0,1134
A12-	Mils	Mils Schönwies	1,28	0,2266	0,0935	1,28	0,2266	0,0935	1,78	0,3115	0,1251	1,78	0,3115	0,1251	2,61	0,4201	0,1827	2,61	0,4201	0,1827
A12-	Mils Schönwies	KN Oberinntal	1,13	0,2006	0,0828	1,13	0,2006	0,0828	1,57	0,2759	0,1108	1,57	0,2759	0,1108	2,32	0,3720	0,1618	2,32	0,3720	0,1618
A12-	KN Oberinntal	Zams	0,30	0,0528	0,0218	0,30	0,0528	0,0218	0,41	0,0726	0,0292	0,41	0,0726	0,0292	0,61	0,0979	0,0426	0,61	0,0979	0,0426
A122	KN Oberinntal	Fließ	2,12	0,3754	0,1548	2,12	0,3754	0,1548	2,95	0,5161	0,2072	2,95	0,5161	0,2072	4,33	0,6960	0,3026	4,33	0,6960	0,3026
A13-	A12 Innsbruck Ost	A13 Innsbruck Süd	2,77	0,2205	0,0910	2,77	0,2205	0,0910	3,85	0,3032	0,1217	3,85	0,3032	0,1217	5,73	0,4089	0,1778	10,06	0,4089	0,1778
A13-	A13 Innsbruck Süd	Zenzenhof	1,08	0,0696	0,0287	1,08	0,0696	0,0287	1,50	0,0957	0,0384	1,50	0,0957	0,0384	2,24	0,1291	0,0561	4,30	0,1291	0,0561
A13-	Zenzenhof	Igls Patsch	1,99	0,1286	0,0531	1,99	0,1286	0,0531	2,78	0,1769	0,0710	2,78	0,1769	0,0710	4,14	0,2385	0,1037	7,94	0,2385	0,1037
A13-	Igls Patsch	Schönberg Stubaital	2,15	0,1392	0,0574	2,15	0,1392	0,0574	3,01	0,1914	0,0769	3,01	0,1914	0,0769	4,48	0,2581	0,1122	8,59	0,2581	0,1122
A13-	Schönberg Stubaital	Matrei Steinach	6,80	0,4392	0,1812	6,80	0,4392	0,1812	9,49	0,6039	0,2425	9,49	0,6039	0,2425	14,14	0,8144	0,3541	27,11	0,8144	0,3541
A13-	Matrei Steinach	Nösslach	5,47	0,3533	0,1457	5,47	0,3533	0,1457	7,64	0,4858	0,1950	7,64	0,4858	0,1950	11,37	0,6550	0,2848	21,81	0,6550	0,2848
A13-	Nösslach	Brenner-Nord	4,91	0,3170	0,1308	4,91	0,3170	0,1308	6,85	0,4359	0,1750	6,85	0,4359	0,1750	10,21	0,5878	0,2556	19,57	0,5878	0,2556
A13-	Brenner-Nord	Staatsgrenze Brennerpass	0,97	0,0627	0,0259	0,97	0,0627	0,0259	1,36	0,0862	0,0346	1,36	0,0862	0,0346	2,02	0,1162	0,0505	3,87	0,1162	0,0505
A131	A12 Innsbruck West	A13 Innsbruck Süd	1,75	0,1453	0,0599	1,75	0,1453	0,0599	2,45	0,1997	0,0802	2,45	0,1997	0,0802	3,65	0,2693	0,1171	6,46	0,2693	0,1171
A14-	Staatsgrenze Hörbranz	Hörbranz Lochau	0,34	0,0605	0,0250	0,34	0,0605	0,0250	0,48	0,0832	0,0334	0,48	0,0832	0,0334	0,70	0,1122	0,0488	0,70	0,1122	0,0488
A14-	Hörbranz Lochau	KN Bregenz	2,10	0,3720	0,1534	2,10	0,3720	0,1534	2,92	0,5114	0,2053	2,92	0,5114	0,2053	4,29	0,6897	0,2999	4,29	0,6897	0,2999
A14-	KN Bregenz	Lauterach Wolfurt	0,11	0,0187	0,0077	0,11	0,0187	0,0077	0,15	0,0257	0,0103	0,15	0,0257	0,0103	0,22	0,0346	0,0151	0,22	0,0346	0,0151
A14-	Lauterach Wolfurt	Wolfurt Lauterach	0,93	0,1655	0,0683	0,93	0,1655	0,0683	1,30	0,2276	0,0914	1,30	0,2276	0,0914	1,91	0,3069	0,1334	1,91	0,3069	0,1334
A14-	Wolfurt Lauterach	Dornbirn Nord Bregenzerwald	0,36	0,0640	0,0264	0,36	0,0640	0,0264	0,50	0,0880	0,0354	0,50	0,0880	0,0354	0,74	0,1187	0,0516	0,74	0,1187	0,0516
A14-	Dornbirn Nord Bregenzerwald	Dornbirn West	1,01	0,1789	0,0738	1,01	0,1789	0,0738	1,40	0,2460	0,0988	1,40	0,2460	0,0988	2,06	0,3317	0,1442	2,06	0,3317	0,1442
A14-	Dornbirn West	Dornbirn Süd	0,50	0,0894	0,0369	0,50	0,0894	0,0369	0,70	0,1230	0,0494	0,70	0,1230	0,0494	1,03	0,1658	0,0721	1,03	0,1658	0,0721
A14-	Dornbirn Süd	Hohenems	0,92	0,1623	0,0669	0,92	0,1623	0,0669	1,27	0,2231	0,0896	1,27	0,2231	0,0896	1,87	0,3009	0,1308	1,87	0,3009	0,1308
A14-	Hohenems	Altach Götzis	0,93	0,1641	0,0677	0,93	0,1641	0,0677	1,29	0,2257	0,0906	1,29	0,2257	0,0906	1,89	0,3043	0,1323	1,89	0,3043	0,1323
A14-	Altach Götzis	Götzis	0,71	0,1251	0,0516	0,71	0,1251	0,0516	0,98	0,1721	0,0691	0,98	0,1721	0,0691	1,44	0,2320	0,1009	1,44	0,2320	0,1009
A14-	Götzis	Klaus Koblach	0,61	0,1087	0,0448	0,61	0,1087	0,0448	0,85	0,1494	0,0600	0,85	0,1494	0,0600	1,25	0,2015	0,0876	1,25	0,2015	0,0876
A14-	Klaus Koblach	Rankweil	1,08	0,1910	0,0788	1,08	0,1910	0,0788	1,50	0,2626	0,1054	1,50	0,2626	0,1054	2,20	0,3541	0,1540	2,20	0,3541	0,1540
A14-	Rankweil	Feldkirch Frastanz	1,53	0,2721	0,1122	1,53	0,2721	0,1122	2,14	0,3741	0,1502	2,14	0,3741	0,1502	3,14	0,5045	0,2194	3,14	0,5045	0,2194
A14-	Feldkirch Frastanz	Nenzing Bludesch	2,43	0,4302	0,1775	2,43	0,4302	0,1775	3,38	0,5916	0,2375	3,38	0,5916	0,2375	4,97	0,7977	0,3469	4,97	0,7977	0,3469
A14-	Nenzing Bludesch	Bludenz Nüziders	1,80	0,3194	0,1317	1,80	0,3194	0,1317	2,51	0,4392	0,1763	2,51	0,4392	0,1763	3,69	0,5922	0,2575	3,69	0,5922	0,2575
A14-	Bludenz Nüziders	Brandnertal	0,25	0,0444	0,0183	0,25	0,0444	0,0183	0,35	0,0611	0,0245	0,35	0,0611	0,0245	0,51	0,0824	0,0358	0,51	0,0824	0,0358

STR-KENNZAHL	MAUTABSCHNITT VON	MAUTABSCHNITT BIS	CO2-Emissionsklasse 1 / EURO I																	
			Kat. 2						Kat. 3						Kat. 4					
			Tag			Nacht			Tag			Nacht			Tag			Nacht		
			Ges	Luft Lärm	CO2	Ges	Luft Lärm	CO2	Ges	Luft Lärm	CO2	Ges	Luft Lärm	CO2	Ges	Luft Lärm	CO2	Ges	Luft Lärm	CO2
A14-	Brandnertal	Bludenz Bürs	0,42	0,0742	0,0306	0,42	0,0742	0,0306	0,58	0,1020	0,0409	0,58	0,1020	0,0409	0,86	0,1375	0,0598	0,86	0,1375	0,0598
A14-	Bludenz Bürs	Bludenz Montafon	0,59	0,1051	0,0434	0,59	0,1051	0,0434	0,82	0,1445	0,0580	0,82	0,1445	0,0580	1,21	0,1949	0,0848	1,21	0,1949	0,0848
A141	KN Bregenz	Bregenz Citytunnel	0,54	0,0963	0,0397	0,54	0,0963	0,0397	0,76	0,1324	0,0532	0,76	0,1324	0,0532	1,11	0,1785	0,0776	1,11	0,1785	0,0776
A21-	KN Steinhäusl	Hochstraß	0,90	0,1588	0,0655	0,90	0,1588	0,0655	1,25	0,2184	0,0877	1,25	0,2184	0,0877	1,83	0,2945	0,1281	1,83	0,2945	0,1281
A21-	Hochstraß	Alland	3,13	0,5549	0,2289	3,13	0,5549	0,2289	4,36	0,7630	0,3064	4,36	0,7630	0,3064	6,40	1,0289	0,4474	6,40	1,0289	0,4474
A21-	Alland	Mayerling	0,64	0,1127	0,0465	0,64	0,1127	0,0465	0,88	0,1549	0,0622	0,88	0,1549	0,0622	1,30	0,2089	0,0908	1,30	0,2089	0,0908
A21-	Mayerling	Heiligenkreuz	1,47	0,2610	0,1077	1,47	0,2610	0,1077	2,05	0,3588	0,1441	2,05	0,3588	0,1441	3,01	0,4839	0,2104	3,01	0,4839	0,2104
A21-	Heiligenkreuz	Hinterbrühl	0,82	0,1455	0,0600	0,82	0,1455	0,0600	1,14	0,2000	0,0803	1,14	0,2000	0,0803	1,68	0,2698	0,1173	1,68	0,2698	0,1173
A21-	Hinterbrühl	Gießhübl	1,54	0,2729	0,1126	1,54	0,2729	0,1126	2,14	0,3752	0,1507	2,14	0,3752	0,1507	3,15	0,5060	0,2200	3,15	0,5060	0,2200
A21-	Gießhübl	Brunn/Gebirge	1,29	0,2283	0,0942	1,29	0,2283	0,0942	1,79	0,3140	0,1261	1,79	0,3140	0,1261	2,64	0,4234	0,1841	2,64	0,4234	0,1841
A21-	Brunn/Gebirge	KN Vösendorf	0,57	0,1016	0,0419	0,57	0,1016	0,0419	0,80	0,1397	0,0561	0,80	0,1397	0,0561	1,17	0,1883	0,0819	1,17	0,1883	0,0819
A22-	KN Wien Kaisermühlen	Kaisermühlen	0,45	0,0803	0,0331	0,45	0,0803	0,0331	0,63	0,1104	0,0443	0,63	0,1104	0,0443	0,93	0,1488	0,0647	0,93	0,1488	0,0647
A22-	Kaisermühlen	Reichsbrücke	0,38	0,0665	0,0274	0,38	0,0665	0,0274	0,52	0,0915	0,0367	0,52	0,0915	0,0367	0,77	0,1234	0,0536	0,77	0,1234	0,0536
A22-	Reichsbrücke	Kagran Vienna International Center	0,14	0,0256	0,0106	0,14	0,0256	0,0106	0,20	0,0352	0,0142	0,20	0,0352	0,0142	0,30	0,0475	0,0207	0,30	0,0475	0,0207
A22-	Kagran Vienna International Center	Brigittenauerbrücke	0,23	0,0410	0,0169	0,23	0,0410	0,0169	0,32	0,0564	0,0227	0,32	0,0564	0,0227	0,47	0,0761	0,0331	0,47	0,0761	0,0331
A22-	Brigittenauerbrücke	Floridsdorferbrücke	0,37	0,0662	0,0273	0,37	0,0662	0,0273	0,52	0,0911	0,0366	0,52	0,0911	0,0366	0,76	0,1228	0,0534	0,76	0,1228	0,0534
A22-	Floridsdorferbrücke	KN Gürtel Nordbrücke	0,24	0,0422	0,0174	0,24	0,0422	0,0174	0,33	0,0581	0,0233	0,33	0,0581	0,0233	0,49	0,0783	0,0341	0,49	0,0783	0,0341
A22-	KN Gürtel Nordbrücke	Strebersdorf	0,81	0,1444	0,0596	0,81	0,1444	0,0596	1,13	0,1985	0,0797	1,13	0,1985	0,0797	1,67	0,2677	0,1164	1,67	0,2677	0,1164
A221	Wien Nordbrücke	KN Gürtel Nordbrücke	0,24	0,0426	0,0176	0,24	0,0426	0,0176	0,33	0,0585	0,0235	0,33	0,0585	0,0235	0,49	0,0789	0,0343	0,49	0,0789	0,0343
A221	KN Gürtel Nordbrücke	Wien Pragerstraße	0,26	0,0458	0,0189	0,26	0,0458	0,0189	0,36	0,0630	0,0253	0,36	0,0630	0,0253	0,53	0,0850	0,0370	0,53	0,0850	0,0370
A221	Wien Pragerstraße	Wien Neujedlersdorf	0,11	0,0201	0,0083	0,11	0,0201	0,0083	0,16	0,0276	0,0111	0,16	0,0276	0,0111	0,23	0,0372	0,0162	0,23	0,0372	0,0162
A221	Wien Neujedlersdorf	Brünnerstr/Shuttleworthstraße	0,29	0,0509	0,0210	0,29	0,0509	0,0210	0,40	0,0700	0,0281	0,40	0,0700	0,0281	0,59	0,0943	0,0410	0,59	0,0943	0,0410
A22-	Strebersdorf	Korneuburg Ost	1,64	0,2909	0,1200	1,64	0,2909	0,1200	2,28	0,4000	0,1606	2,28	0,4000	0,1606	3,36	0,5393	0,2345	3,36	0,5393	0,2345
A222	Strebersdorf	Wien Vohburggasse	0,20	0,0361	0,0149	0,20	0,0361	0,0149	0,28	0,0497	0,0200	0,28	0,0497	0,0200	0,42	0,0670	0,0291	0,42	0,0670	0,0291
A22-	Korneuburg Ost	KN Korneuburg	1,06	0,1877	0,0774	1,06	0,1877	0,0774	1,47	0,2581	0,1036	1,47	0,2581	0,1036	2,17	0,3481	0,1514	2,17	0,3481	0,1514
A22-	KN Korneuburg	Stockerau Ost	1,54	0,2731	0,1127	1,54	0,2731	0,1127	2,14	0,3755	0,1508	2,14	0,3755	0,1508	3,15	0,5064	0,2202	3,15	0,5064	0,2202
A22-	Stockerau Ost	Stockerau Mitte	0,61	0,1089	0,0449	0,61	0,1089	0,0449	0,85	0,1498	0,0601	0,85	0,1498	0,0601	1,26	0,2019	0,0878	1,26	0,2019	0,0878
A22-	Stockerau Mitte	KN Stockerau/West	0,52	0,0925	0,0382	0,52	0,0925	0,0382	0,73	0,1272	0,0511	0,73	0,1272	0,0511	1,07	0,1715	0,0746	1,07	0,1715	0,0746
A23-	Altmannsdorferstraße	KN Wien Inzersdorf	0,46	0,0809	0,0334	0,46	0,0809	0,0334	0,64	0,1113	0,0447	0,64	0,1113	0,0447	0,93	0,1501	0,0652	0,93	0,1501	0,0652
A23-	KN Wien Inzersdorf	Favoriten	1,15	0,2039	0,0841	1,15	0,2039	0,0841	1,60	0,2804	0,1126	1,60	0,2804	0,1126	2,35	0,3781	0,1644	2,35	0,3781	0,1644
A23-	Favoriten	KN Gürtel Landstraßer Hauptstraße	0,72	0,1278	0,0527	0,72	0,1278	0,0527	1,00	0,1758	0,0706	1,00	0,1758	0,0706	1,48	0,2370	0,1031	1,48	0,2370	0,1031
A23-	KN Gürtel Landstraßer Hauptstraße	St. Marx	0,27	0,0485	0,0200	0,27	0,0485	0,0200	0,38	0,0667	0,0268	0,38	0,0667	0,0268	0,56	0,0900	0,0391	0,56	0,0900	0,0391
A23-	St. Marx	KN Wien Prater	0,23	0,0412	0,0170	0,23	0,0412	0,0170	0,32	0,0566	0,0227	0,32	0,0566	0,0227	0,48	0,0764	0,0332	0,48	0,0764	0,0332
A23-	KN Wien Prater	Handelskai	0,52	0,0914	0,0377	0,52	0,0914	0,0377	0,72	0,1257	0,0505	0,72	0,1257	0,0505	1,06	0,1695	0,0737	1,06	0,1695	0,0737
A23-	Handelskai	KN Wien Kaisermühlen	0,24	0,0418	0,0172	0,24	0,0418	0,0172	0,33	0,0575	0,0231	0,33	0,0575	0,0231	0,48	0,0775	0,0337	0,48	0,0775	0,0337
A23-	KN Wien Kaisermühlen	Groß Enzersdorf Stadlau	0,65	0,1147	0,0473	0,65	0,1147	0,0473	0,90	0,1577	0,0633	0,90	0,1577	0,0633	1,32	0,2127	0,0925	1,32	0,2127	0,0925
A23-	Groß Enzersdorf Stadlau	Hirschstetten	0,36	0,0643	0,0265	0,36	0,0643	0,0265	0,50	0,0884	0,0355	0,50	0,0884	0,0355	0,74	0,1193	0,0519	0,74	0,1193	0,0519
A233	KN Gürtel Landstraßer Hauptstraße	Wien Gürtel	0,21	0,0375	0,0155	0,21	0,0375	0,0155	0,29	0,0516	0,0207	0,29	0,0516	0,0207	0,43	0,0696	0,0303	0,43	0,0696	0,0303
A25-	KN A1/A25 Passau Wels	Weißkirchen	2,39	0,4231	0,1745	2,39	0,4231	0,1745	3,32	0,5818	0,2336	3,32	0,5818	0,2336	4,88	0,7845	0,3411	4,88	0,7845	0,3411
A25-	Weißkirchen	Marchtrenk Wels Ost	0,85	0,1508	0,0622	0,85	0,1508	0,0622	1,18	0,2073	0,0832	1,18	0,2073	0,0832	1,74	0,2795	0,1216	1,74	0,2795	0,1216
A25-	Marchtrenk Wels Ost	ÖBB Terminal Wels	0,23	0,0406	0,0167	0,23	0,0406	0,0167	0,32	0,0558	0,0224	0,32	0,0558	0,0224	0,47	0,0752	0,0327	0,47	0,0752	0,0327
A25-	ÖBB Terminal Wels	Wels Nord	1,10	0,1944	0,0802	1,10	0,1944	0,0802	1,53	0,2674	0,1074	1,53	0,2674	0,1074	2,24	0,3605	0,1568	2,24	0,3605	0,1568
A25-	Wels Nord	KN Wels	0,78	0,1383	0,0571	0,78	0,1383	0,0571	1,09	0,1902	0,0764	1,09	0,1902	0,0764	1,60	0,2565	0,1115	1,60	0,2565	0,1115
S01-	KN Vösendorf	Vorarlberger Allee	0,58	0,1026	0,0423	0,58	0,1026	0,0423	0,80	0,1410	0,0566	0,80	0,1410	0,0566	1,18	0,1902	0,0827	1,18	0,1902	0,0827
S01-	Vorarlberger Allee	Laxenburger Str.	0,30	0,0539	0,0222	0,30	0,0539	0,0222	0,42	0,0741	0,0297	0,42	0,0741	0,0297	0,62	0,0999	0,0434	0,62	0,0999	0,0434
S01-	Laxenburger Str.	Güterzentrum Wien Süd	0,38	0,0668	0,0275	0,38	0,0668	0,0275	0,52	0,0918	0,0369	0,52	0,0918	0,0369	0,77	0,1238	0,0538	0,77	0,1238	0,0538
S01-	Güterzentrum Wien Süd	Rothneusiedl	0,24	0,0434	0,0179	0,24	0,0434	0,0179	0,34	0,0597	0,0240	0,34	0,0597	0,0240	0,50	0,0805	0,0350	0,50	0,0805	0,0350
S01-	Rothneusiedl	KN Rustenfeld	0,57	0,1015	0,0419	0,57	0,1015	0,0419	0,80	0,1396	0,0560	0,80	0,1396	0,0560	1,17	0,1882	0,0819	1,17	0,1882	0,0819
S01-	KN Rustenfeld	Rannersdorf	0,80	0,1425	0,0588	0,80	0,1425	0,0588	1,12	0,1959	0,0787	1,12	0,1959	0,0787	1,64	0,2642	0,1149	1,64	0,2642	0,1149
S011	KN Rustenfeld	Leopoldsdorf (B16)	0,36	0,0631	0,0260	0,36	0,0631	0,0260	0,50	0,0868	0,0348	0,50	0,0868	0,0348	0,73	0,1170	0,0509	0,73	0,1170	0,0509
S01-	Rannersdorf	Schwechat Süd	0,63	0,1113	0,0459	0,63	0,1113	0,0459	0,87	0,1531	0,0615	0,87	0,1531	0,0615	1,28	0,2064	0,0897	1,28	0,2064	0,0897
S01-	Schwechat Süd	Schwechat Ost	0,36	0,0637	0,0263	0,36	0,0637	0,0263	0,50	0,0876	0,0352	0,50	0,0876	0,0352	0,74	0,1182	0,0514	0,74	0,1182	0,0514
S01-	Schwechat Ost	Mannswörth	0,38	0,0675	0,0278	0,38	0,0675	0,0278	0,53	0,0928	0,0373	0,53	0,0928	0,0373	0,78	0,1251	0,0544	0,78	0,1251	0,0544
S01-	Mannswörth	KN Schwechat	0,14	0,0253	0,0104	0,14	0,0253	0,0104	0,20	0,0348	0,0140	0,20	0,0348	0,0140	0,29	0,0469	0,0204	0,29	0,0469	0,0204
S01-	Angerner Straße	Seyring	1,33	0,2365	0,0976	1,33	0,2365	0,0976	1,86	0,3252	0,1306	1,86	0,3252	0,1306	2,73	0,4385	0,1907	2,73	0,4385	0,1907
S01-	Seyring	KN Eibesbrunn	1,12	0,1979	0,0816	1,12	0,1979	0,0816	1,55	0,2721	0,1092	1,55	0,2721	0,1092	2,28	0,3669	0,1595	2,28	0,3669	0,1595
S01-	KN Eibesbrunn	Hagenbrunn	0,88	0,1558	0,0643	0,88	0,1558	0,0643	1,22	0,2142	0,0860	1,22	0,2142	0,0860	1,80	0,2888	0,1256	1,80	0,2888	0,1256
S01-	Hagenbrunn	Korneuburg Nord	1,88	0,3332	0,1375	1,88	0,3332	0,1375	2,62	0,4582	0,1840	2,62	0,4582	0,1840	3,85	0,6178	0,2687	3,85	0,6178	0,2687
S01-	Korneuburg Nord	Korneuburg West	0,76	0,1352	0,0558	0,76	0,1352	0,0558	1,06	0,1859	0,0746	1,06	0,1859	0,0746	1,56	0,2506	0,1090	1,56	0,2506	0,1090
S01-	Korneuburg West	KN Korneuburg	0,24	0,0431	0,0178	0,24	0,0431	0,0178	0,34	0,0593	0,0238	0,34	0,0593	0,0238	0,50	0,0799	0,0348	0,50	0,0799	0,0348
S02-	Hirschstetten	Gewerbepark Stadlau	0,26	0,0463	0,0191	0,26	0,0463	0,0191	0,36	0,0637	0,0256	0,36	0,0637	0,0256	0,53	0,0859	0,0373	0,53	0,0859	0,0373
S02-	Gewerbepark Stadlau	Breitenleer Straße	0,14	0,0257	0,0106	0,14	0,0257	0,0106	0,20	0,0353	0,0142	0,20	0,0353	0,0142	0,30	0,0476	0,0207	0,30	0,0476	0,0207
S02-	Breitenleer Straße	Rautenweg	0,24	0,0426	0,0176	0,24	0,0426	0,0176	0,33	0,0586	0,0235	0,33	0,0586	0,0235	0,49	0,0790	0,0344	0,49	0,0790	0,0344
S02-	Rautenweg	Hermann Gebauer Straße	0,26	0,0468	0,0193	0,26	0,0468	0,0193	0,37	0,0644	0,0259	0,37	0,0644	0,0259	0,54	0,0869	0,0378	0,54	0,0869	0,0378
S02-	Hermann Gebauer Straße	Angerner Straße	0,96	0,1695	0,0699	0,96	0,1695	0,0699	1,33	0,2331	0,0936	1,33	0,2331	0,0936	1,96	0,3143	0,1367	1,96	0,3143	0,1367
S03-	KN Stockerau/West	Stockerau Nord	0,27	0,0479	0,0198	0,27	0,0479	0,0198	0,38	0,0659	0,0264	0,38	0,0659	0,0264	0,55	0,0888	0,0386	0,55	0,0888	0,0386
S03-	Stockerau Nord	Sierndorf	1,45	0,2575	0,1062	1,45	0,2575	0,1062	2,02	0,3540	0,1421	2,02	0,3540	0,1421	2,97	0,4774	0,2076	2,97	0,4774	0,2076
S03-	Sierndorf	Obermallebarn	0,98	0,1729	0,0713	0,98	0,1729	0,0713	1,36	0,2377	0,0955	1,36	0,2377	0,0955	2,00	0,3206	0,1394	2,00	0,3206	0,1394
S03-	Obermallebarn	Göllersdorf	1,29	0,2283	0,0942	1,29	0,2283	0,0942	1,79	0,3139	0,1260	1,79	0,3139	0,1260	2,63	0,4233	0,1841	2,63	0,4233	0,1841
S03-	Göllersdorf	Großstelzendorf	0,52	0,0914	0,0377	0,52	0,0914	0,0377	0,72	0,1257	0,0505	0,72	0,1257	0,0505	1,06	0,1695	0,0737	1,06	0,1695	0,0737

STR-KENNZAHL	MAUTABSCHNITT VON	MAUTABSCHNITT BIS	CO2-Emissionsklasse 1 / EURO I																	
			Kat. 2						Kat. 3						Kat. 4					
			Tag			Nacht			Tag			Nacht			Tag			Nacht		
			Ges	Luft Lärm	CO2	Ges	Luft Lärm	CO2	Ges	Luft Lärm	CO2	Ges	Luft Lärm	CO2	Ges	Luft Lärm	CO2	Ges	Luft Lärm	CO2
S03-	Großstelzendorf	Hollabrunn Süd	1,24	0,2199	0,0907	1,24	0,2199	0,0907	1,73	0,3023	0,1214	1,73	0,3023	0,1214	2,54	0,4077	0,1773	2,54	0,4077	0,1773
S03-	Hollabrunn Süd	Hollabrunn Mitte	0,36	0,0629	0,0260	0,36	0,0629	0,0260	0,49	0,0865	0,0347	0,49	0,0865	0,0347	0,73	0,1167	0,0507	0,73	0,1167	0,0507
S03-	Hollabrunn Mitte	Hollabrunn Nord	0,80	0,1426	0,0588	0,80	0,1426	0,0588	1,12	0,1960	0,0787	1,12	0,1960	0,0787	1,65	0,2643	0,1149	1,65	0,2643	0,1149
S03-	Hollabrunn Nord	Wullersdorf	1,54	0,2734	0,1128	1,54	0,2734	0,1128	2,15	0,3759	0,1509	2,15	0,3759	0,1509	3,16	0,5069	0,2204	3,16	0,5069	0,2204
S03-	Wullersdorf	Guntersdorf	1,07	0,1893	0,0781	1,07	0,1893	0,0781	1,49	0,2603	0,1045	1,49	0,2603	0,1045	2,18	0,3510	0,1526	2,18	0,3510	0,1526
S04-	KN Mattersburg	Sigleß	0,64	0,1137	0,0469	0,64	0,1137	0,0469	0,89	0,1563	0,0628	0,89	0,1563	0,0628	1,31	0,2108	0,0916	1,31	0,2108	0,0916
S04-	Sigleß	Bad Sauerbrunn	1,50	0,2656	0,1096	1,50	0,2656	0,1096	2,08	0,3652	0,1466	2,08	0,3652	0,1466	3,07	0,4924	0,2141	3,07	0,4924	0,2141
S04-	Bad Sauerbrunn	Neudörfl	0,63	0,1116	0,0460	0,63	0,1116	0,0460	0,88	0,1535	0,0616	0,88	0,1535	0,0616	1,29	0,2069	0,0900	1,29	0,2069	0,0900
S04-	Neudörfl	Wr.Neustadt Ost	0,66	0,1168	0,0482	0,66	0,1168	0,0482	0,92	0,1606	0,0645	0,92	0,1606	0,0645	1,35	0,2166	0,0942	1,35	0,2166	0,0942
S04-	Wr.Neustadt Ost	Katzelsdorf	0,31	0,0547	0,0226	0,31	0,0547	0,0226	0,43	0,0752	0,0302	0,43	0,0752	0,0302	0,63	0,1015	0,0441	0,63	0,1015	0,0441
S04-	Katzelsdorf	Lanzenkirchen	0,26	0,0458	0,0189	0,26	0,0458	0,0189	0,36	0,0630	0,0253	0,36	0,0630	0,0253	0,53	0,0849	0,0369	0,53	0,0849	0,0369
S04-	Lanzenkirchen	Wr.Neustadt Süd	0,23	0,0406	0,0168	0,23	0,0406	0,0168	0,32	0,0558	0,0224	0,32	0,0558	0,0224	0,47	0,0753	0,0327	0,47	0,0753	0,0327
S04-	Wr.Neustadt Süd	KN Wr. Neustadt	0,38	0,0672	0,0277	0,38	0,0672	0,0277	0,53	0,0924	0,0371	0,53	0,0924	0,0371	0,78	0,1246	0,0542	0,78	0,1246	0,0542
S05-	KN Stockerau/West	Tulln	2,62	0,4637	0,1913	2,62	0,4637	0,1913	3,64	0,6376	0,2560	3,64	0,6376	0,2560	5,35	0,8597	0,3738	5,35	0,8597	0,3738
S05-	Tulln	Königsbrunn / Wagram	3,25	0,5762	0,2377	3,25	0,5762	0,2377	4,52	0,7923	0,3181	4,52	0,7923	0,3181	6,65	1,0684	0,4646	6,65	1,0684	0,4646
S05-	Königsbrunn / Wagram	Kirchberg/Wagram	0,87	0,1548	0,0639	0,87	0,1548	0,0639	1,21	0,2129	0,0855	1,21	0,2129	0,0855	1,79	0,2870	0,1248	1,79	0,2870	0,1248
S05-	Kirchberg/Wagram	Fels / Wagram	0,65	0,1160	0,0478	0,65	0,1160	0,0478	0,91	0,1595	0,0640	0,91	0,1595	0,0640	1,34	0,2150	0,0935	1,34	0,2150	0,0935
S05-	Fels / Wagram	Grafenwörth	1,51	0,2670	0,1101	1,51	0,2670	0,1101	2,10	0,3671	0,1474	2,10	0,3671	0,1474	3,08	0,4950	0,2152	3,08	0,4950	0,2152
S05-	Grafenwörth	Jettsdorf	0,67	0,1194	0,0492	0,67	0,1194	0,0492	0,94	0,1641	0,0659	0,94	0,1641	0,0659	1,38	0,2213	0,0962	1,38	0,2213	0,0962
S06-	KN Seebenstein	Neunkirchen	1,03	0,1822	0,0751	1,03	0,1822	0,0751	1,43	0,2505	0,1006	1,43	0,2505	0,1006	2,10	0,3378	0,1469	2,10	0,3378	0,1469
S06-	Neunkirchen	Gloggnitz	3,30	0,5842	0,2410	3,30	0,5842	0,2410	4,58	0,8032	0,3225	4,58	0,8032	0,3225	6,74	1,0831	0,4710	6,74	1,0831	0,4710
S06-	Gloggnitz	Maria Schutz	2,10	0,3723	0,1536	2,10	0,3723	0,1536	2,92	0,5120	0,2056	2,92	0,5120	0,2056	4,30	0,6904	0,3002	4,30	0,6904	0,3002
S06-	Maria Schutz	Spital / Semmering	1,78	0,3160	0,1304	1,78	0,3160	0,1304	2,48	0,4345	0,1745	2,48	0,4345	0,1745	3,65	0,5860	0,2548	3,65	0,5860	0,2548
S06-	Spital / Semmering	Mürzzuschlag Ost	1,49	0,2640	0,1089	1,49	0,2640	0,1089	2,07	0,3630	0,1458	2,07	0,3630	0,1458	3,05	0,4895	0,2129	3,05	0,4895	0,2129
S06-	Mürzzuschlag Ost	Mariazell, Mürzsteg, Mürzzuschlag	1,32	0,2340	0,0965	1,32	0,2340	0,0965	1,84	0,3218	0,1292	1,84	0,3218	0,1292	2,70	0,4340	0,1887	2,70	0,4340	0,1887
S06-	Mariazell, Mürzsteg, Mürzzuschlag	Hönigsberg	0,94	0,1669	0,0688	0,94	0,1669	0,0688	1,31	0,2295	0,0921	1,31	0,2295	0,0921	1,93	0,3095	0,1346	1,93	0,3095	0,1346
S06-	Hönigsberg	Langenwang	0,52	0,0923	0,0381	0,52	0,0923	0,0381	0,72	0,1269	0,0510	0,72	0,1269	0,0510	1,07	0,1711	0,0744	1,07	0,1711	0,0744
S06-	Langenwang	Krieglach	0,62	0,1096	0,0452	0,62	0,1096	0,0452	0,86	0,1507	0,0605	0,86	0,1507	0,0605	1,27	0,2033	0,0884	1,27	0,2033	0,0884
S06-	Krieglach	Mitterdorf	1,56	0,2771	0,1143	1,56	0,2771	0,1143	2,17	0,3810	0,1530	2,17	0,3810	0,1530	3,20	0,5138	0,2234	3,20	0,5138	0,2234
S06-	Mitterdorf	Kindberg Ost	1,59	0,2818	0,1162	1,59	0,2818	0,1162	2,21	0,3874	0,1556	2,21	0,3874	0,1556	3,25	0,5224	0,2272	3,25	0,5224	0,2272
S06-	Kindberg Ost	Kindberg West	0,34	0,0605	0,0249	0,34	0,0605	0,0249	0,47	0,0832	0,0334	0,47	0,0832	0,0334	0,70	0,1121	0,0488	0,70	0,1121	0,0488
S06-	Kindberg West	Kindbergdörfl	0,34	0,0604	0,0249	0,34	0,0604	0,0249	0,47	0,0831	0,0334	0,47	0,0831	0,0334	0,70	0,1121	0,0487	0,70	0,1121	0,0487
S06-	Kindbergdörfl	Allerheiligen Mürzhofen	0,77	0,1361	0,0562	0,77	0,1361	0,0562	1,07	0,1872	0,0752	1,07	0,1872	0,0752	1,57	0,2524	0,1098	1,57	0,2524	0,1098
S06-	Allerheiligen Mürzhofen	St. Marein	1,15	0,2045	0,0843	1,15	0,2045	0,0843	1,60	0,2812	0,1129	1,60	0,2812	0,1129	2,36	0,3791	0,1649	2,36	0,3791	0,1649
S06-	St. Marein	Kapfenberg	0,82	0,1450	0,0598	0,82	0,1450	0,0598	1,14	0,1993	0,0800	1,14	0,1993	0,0800	1,67	0,2688	0,1169	1,67	0,2688	0,1169
S06-	Kapfenberg	KN Bruck/Mur	1,53	0,2706	0,1116	1,53	0,2706	0,1116	2,12	0,3721	0,1494	2,12	0,3721	0,1494	3,12	0,5018	0,2182	3,12	0,5018	0,2182
S06-	KN Bruck/Mur	ASt Bruck/Mur West	1,31	0,2321	0,0958	1,31	0,2321	0,0958	1,82	0,3192	0,1282	1,82	0,3192	0,1282	2,68	0,4304	0,1872	2,68	0,4304	0,1872
S06-	ASt Bruck/Mur West	Niklasdorf	1,21	0,2145	0,0885	1,21	0,2145	0,0885	1,68	0,2949	0,1184	1,68	0,2949	0,1184	2,48	0,3977	0,1729	2,48	0,3977	0,1729
S06-	Niklasdorf	Leoben Ost	1,29	0,2288	0,0944	1,29	0,2288	0,0944	1,80	0,3146	0,1263	1,80	0,3146	0,1263	2,64	0,4242	0,1844	2,64	0,4242	0,1844
S06-	Leoben Ost	Leoben West	1,45	0,2563	0,1057	1,45	0,2563	0,1057	2,01	0,3524	0,1415	2,01	0,3524	0,1415	2,96	0,4752	0,2066	2,96	0,4752	0,2066
S06-	Leoben West	St. Michael	1,37	0,2433	0,1003	1,37	0,2433	0,1003	1,91	0,3345	0,1343	1,91	0,3345	0,1343	2,81	0,4511	0,1961	2,81	0,4511	0,1961
S06-	St. Michael	KN St. Michael	0,42	0,0740	0,0305	0,42	0,0740	0,0305	0,58	0,1017	0,0408	0,58	0,1017	0,0408	0,85	0,1371	0,0596	0,85	0,1371	0,0596
S07-	KN Riegersdorf	Fürstenfeld	2,33	0,4138	0,1707	2,33	0,4138	0,1707	3,25	0,5689	0,2284	3,25	0,5689	0,2284	4,78	0,7672	0,3336	4,78	0,7672	0,3336
S07-	Fürstenfeld	Rudersdorf	0,60	0,1068	0,0440	0,60	0,1068	0,0440	0,84	0,1468	0,0589	0,84	0,1468	0,0589	1,23	0,1979	0,0861	1,23	0,1979	0,0861
S07-	Rudersdorf	Dobersdorf	1,43	0,2535	0,1046	1,43	0,2535	0,1046	1,99	0,3485	0,1399	1,99	0,3485	0,1399	2,93	0,4700	0,2044	2,93	0,4700	0,2044
S10-	Unterweitersdorf	Neumarkt	1,81	0,3215	0,1326	1,81	0,3215	0,1326	2,52	0,4420	0,1775	2,52	0,4420	0,1775	3,71	0,5960	0,2592	3,71	0,5960	0,2592
S10-	Neumarkt	Kefermarkt	1,04	0,1846	0,0762	1,04	0,1846	0,0762	1,45	0,2538	0,1019	1,45	0,2538	0,1019	2,13	0,3423	0,1488	2,13	0,3423	0,1488
S10-	Kefermarkt	Freistadt / Süd	1,12	0,1986	0,0819	1,12	0,1986	0,0819	1,56	0,2730	0,1096	1,56	0,2730	0,1096	2,29	0,3682	0,1601	2,29	0,3682	0,1601
S10-	Freistadt / Süd	Grünbach Sandl	1,18	0,2100	0,0866	1,18	0,2100	0,0866	1,65	0,2888	0,1160	1,65	0,2888	0,1160	2,42	0,3895	0,1694	2,42	0,3895	0,1694
S10-	Grünbach Sandl	Freistadt / Nord	0,33	0,0577	0,0238	0,33	0,0577	0,0238	0,45	0,0793	0,0319	0,45	0,0793	0,0319	0,67	0,1070	0,0465	0,67	0,1070	0,0465
S16-	Zams	Landeck West	1,39	0,2455	0,1013	1,39	0,2455	0,1013	1,93	0,3376	0,1355	1,93	0,3376	0,1355	2,83	0,4552	0,1980	2,83	0,4552	0,1980
S16-	Landeck West	Pians	0,89	0,1572	0,0649	0,89	0,1572	0,0649	1,23	0,2162	0,0868	1,23	0,2162	0,0868	1,82	0,2916	0,1268	1,82	0,2916	0,1268
S16-	Pians	Flirsch	1,76	0,3117	0,1286	1,76	0,3117	0,1286	2,45	0,4285	0,1721	2,45	0,4285	0,1721	3,60	0,5779	0,2513	3,60	0,5779	0,2513
S16-	Flirsch	Schnann am Arlberg	1,10	0,1956	0,0807	1,10	0,1956	0,0807	1,54	0,2690	0,1080	1,54	0,2690	0,1080	2,26	0,3628	0,1577	2,26	0,3628	0,1577
S16-	Schnann am Arlberg	Pettneu	0,80	0,1422	0,0587	0,80	0,1422	0,0587	1,12	0,1956	0,0785	1,12	0,1956	0,0785	1,64	0,2637	0,1147	1,64	0,2637	0,1147
S16-	Pettneu	St. Anton/Arlberg	0,45	0,0792	0,0327	0,45	0,0792	0,0327	0,62	0,1089	0,0437	0,62	0,1089	0,0437	0,91	0,1469	0,0639	0,91	0,1469	0,0639
S16-	St. Anton/Arlberg	Langen/Arlberg	9,76	0,7705	0,3178	9,76	0,7705	0,3178	13,62	1,0595	0,4254	13,62	1,0595	0,4254	20,26	1,4287	0,6213	20,26	1,4287	0,6213
S16-	Langen/Arlberg	Wald/Arlberg	1,42	0,2524	0,1041	1,42	0,2524	0,1041	1,98	0,3470	0,1393	1,98	0,3470	0,1393	2,91	0,4680	0,2035	2,91	0,4680	0,2035
S16-	Wald/Arlberg	Dalaas	1,62	0,2875	0,1186	1,62	0,2875	0,1186	2,26	0,3953	0,1587	2,26	0,3953	0,1587	3,32	0,5330	0,2318	3,32	0,5330	0,2318
S16-	Dalaas	Braz Ost	0,92	0,1630	0,0672	0,92	0,1630	0,0672	1,28	0,2241	0,0900	1,28	0,2241	0,0900	1,88	0,3022	0,1314	1,88	0,3022	0,1314
S16-	Braz Ost	Braz West	0,72	0,1272	0,0525	0,72	0,1272	0,0525	1,00	0,1748	0,0702	1,00	0,1748	0,0702	1,47	0,2358	0,1025	1,47	0,2358	0,1025
S16-	Braz West	Bings	0,97	0,1723	0,0711	0,97	0,1723	0,0711	1,35	0,2369	0,0951	1,35	0,2369	0,0951	1,99	0,3194	0,1389	1,99	0,3194	0,1389
S16-	Bings	Bludenz Montafon	0,46	0,0816	0,0336	0,46	0,0816	0,0336	0,64	0,1121	0,0450	0,64	0,1121	0,0450	0,94	0,1512	0,0658	0,94	0,1512	0,0658
S31-	Eisenstadt Ost	Eisenstadt Süd	0,83	0,1478	0,0610	0,83	0,1478	0,0610	1,16	0,2032	0,0816	1,16	0,2032	0,0816	1,71	0,2740	0,1192	1,71	0,2740	0,1192
S31-	Eisenstadt Süd	Eisenstadt Mitte	0,31	0,0553	0,0228	0,31	0,0553	0,0228	0,43	0,0761	0,0306	0,43	0,0761	0,0306	0,64	0,1026	0,0446	0,64	0,1026	0,0446
S31-	Eisenstadt Mitte	KN Eisenstadt	0,52	0,0913	0,0377	0,52	0,0913	0,0377	0,72	0,1255	0,0504	0,72	0,1255	0,0504	1,05	0,1693	0,0736	1,05	0,1693	0,0736
S31-	KN Eisenstadt	Wulkaprodersdorf	0,69	0,1215	0,0501	0,69	0,1215	0,0501	0,95	0,1671	0,0671	0,95	0,1671	0,0671	1,40	0,2253	0,0980	1,40	0,2253	0,0980
S31-	Wulkaprodersdorf	KN Mattersburg	1,95	0,3450	0,1423	1,95	0,3450	0,1423	2,71	0,4744	0,1905	2,71	0,4744	0,1905	3,98	0,6397	0,2782	3,98	0,6397	0,2782
S31-	KN Mattersburg	Forchtenstein	1,41	0,2497	0,1030	1,41	0,2497	0,1030	1,96	0,3434	0,1379	1,96	0,3434	0,1379	2,88	0,4631	0,2014	2,88	0,4631	0,2014
S31-	Forchtenstein	Sieggraben	1,97	0,3490	0,1439	1,97	0,3490	0,1439	2,74	0,4798	0,1927	2,74	0,4798	0,1927	4,03	0,6470	0,2813	4,03	0,6470	0,2813
S31-	Sieggraben	Weppersdorf/Kobersdorf	2,37	0,4204	0,1734	2,37	0,4204	0,1734	3,30	0,5780	0,2321	3,30	0,5780	0,2321	4,85	0,7795	0,3389	4,85	0,7795	0,3389
S31-	Weppersdorf/Kobersdorf	Weppersdorf/Markt St.Martin	0,49	0,0864	0,0356	0,49	0,0864	0,0356	0,68	0,1187	0,0477	0,68	0,1187	0,0477	1,00	0,1601	0,0696	1,00	0,1601	0,0696
S31-	Weppersdorf/Markt St.Martin	Neutal	1,13	0,1995	0,0823	1,13	0,1995	0,0823	1,57	0,2744	0,1102	1,57	0,2744	0,1102	2,30	0,3700	0,1609	2,30	0,3700	0,1609

STR-KENNZAHL	MAUTABSCHNITT VON	MAUTABSCHNITT BIS	CO2-Emissionsklasse 1 / EURO I																	
			Kat. 2						Kat. 3						Kat. 4					
			Tag			Nacht			Tag			Nacht			Tag			Nacht		
			Ges	Luft Lärm	CO2	Ges	Luft Lärm	CO2	Ges	Luft Lärm	CO2	Ges	Luft Lärm	CO2	Ges	Luft Lärm	CO2	Ges	Luft Lärm	CO2
S31-	Neutal	Stoob Süd	0,98	0,1743	0,0719	0,98	0,1743	0,0719	1,37	0,2397	0,0962	1,37	0,2397	0,0962	2,01	0,3232	0,1406	2,01	0,3232	0,1406
S31-	Stoob Süd	Oberpullendorf	1,07	0,1903	0,0785	1,07	0,1903	0,0785	1,49	0,2617	0,1051	1,49	0,2617	0,1051	2,20	0,3529	0,1534	2,20	0,3529	0,1534
S33-	KN St. Pölten	St. Pölten Ost	0,58	0,1033	0,0426	0,58	0,1033	0,0426	0,81	0,1420	0,0570	0,81	0,1420	0,0570	1,19	0,1915	0,0833	1,19	0,1915	0,0833
S33-	St. Pölten Ost	St. Pölten Nord	1,03	0,1825	0,0753	1,03	0,1825	0,0753	1,43	0,2510	0,1008	1,43	0,2510	0,1008	2,11	0,3385	0,1472	2,11	0,3385	0,1472
S33-	St. Pölten Nord	Herzogenburg Süd	1,09	0,1933	0,0797	1,09	0,1933	0,0797	1,52	0,2658	0,1067	1,52	0,2658	0,1067	2,23	0,3584	0,1558	2,23	0,3584	0,1558
S33-	Herzogenburg Süd	Herzogenburg Stadt	0,58	0,1032	0,0426	0,58	0,1032	0,0426	0,81	0,1419	0,0570	0,81	0,1419	0,0570	1,19	0,1914	0,0832	1,19	0,1914	0,0832
S33-	Herzogenburg Stadt	Herzogenburg Nord	0,32	0,0572	0,0236	0,32	0,0572	0,0236	0,45	0,0787	0,0316	0,45	0,0787	0,0316	0,66	0,1061	0,0461	0,66	0,1061	0,0461
S33-	Herzogenburg Nord	Traismauer Süd	1,57	0,2784	0,1149	1,57	0,2784	0,1149	2,19	0,3829	0,1537	2,19	0,3829	0,1537	3,21	0,5163	0,2245	3,21	0,5163	0,2245
S33-	Traismauer Süd	Traismauer Nord	0,80	0,1416	0,0584	0,80	0,1416	0,0584	1,11	0,1947	0,0782	1,11	0,1947	0,0782	1,63	0,2626	0,1142	1,63	0,2626	0,1142
S33-	Traismauer Nord	Jettsdorf	1,35	0,2391	0,0986	1,35	0,2391	0,0986	1,88	0,3288	0,1320	1,88	0,3288	0,1320	2,76	0,4434	0,1928	2,76	0,4434	0,1928
S35-	KN Bruck/Mur	Pernegg	1,65	0,2923	0,1206	1,65	0,2923	0,1206	2,29	0,4019	0,1614	2,29	0,4019	0,1614	3,37	0,5420	0,2357	3,37	0,5420	0,2357
S35-	Pernegg	Mixnitz/Mautstatt	1,20	0,2126	0,0877	1,20	0,2126	0,0877	1,67	0,2923	0,1174	1,67	0,2923	0,1174	2,45	0,3942	0,1714	2,45	0,3942	0,1714
S35-	Mixnitz/Mautstatt	Röthelstein	1,44	0,2549	0,1051	1,44	0,2549	0,1051	2,00	0,3505	0,1407	2,00	0,3505	0,1407	2,94	0,4726	0,2055	2,94	0,4726	0,2055
S35-	Röthelstein	Laufnitzdorf	0,69	0,1228	0,0507	0,69	0,1228	0,0507	0,96	0,1689	0,0678	0,96	0,1689	0,0678	1,42	0,2278	0,0990	1,42	0,2278	0,0990
S35-	Laufnitzdorf	Rothleiten	0,79	0,1396	0,0576	0,79	0,1396	0,0576	1,10	0,1920	0,0771	1,10	0,1920	0,0771	1,61	0,2589	0,1126	1,61	0,2589	0,1126
S35-	Rothleiten	Frohnleiten Nord	0,49	0,0870	0,0359	0,49	0,0870	0,0359	0,68	0,1196	0,0480	0,68	0,1196	0,0480	1,00	0,1613	0,0701	1,00	0,1613	0,0701
S35-	Frohnleiten Nord	Frohnleiten	0,23	0,0401	0,0166	0,23	0,0401	0,0166	0,32	0,0552	0,0222	0,32	0,0552	0,0222	0,46	0,0744	0,0324	0,46	0,0744	0,0324
S35-	Frohnleiten	Badl Peggau	1,52	0,2698	0,1113	1,52	0,2698	0,1113	2,12	0,3709	0,1489	2,12	0,3709	0,1489	3,11	0,5002	0,2175	3,11	0,5002	0,2175
S35-	Badl Peggau	Peggau Mitte	0,51	0,0902	0,0372	0,51	0,0902	0,0372	0,71	0,1241	0,0498	0,71	0,1241	0,0498	1,04	0,1673	0,0728	1,04	0,1673	0,0728
S35-	Peggau Mitte	KN Peggau Deutschfeistritz	1,06	0,1879	0,0775	1,06	0,1879	0,0775	1,47	0,2584	0,1037	1,47	0,2584	0,1037	2,17	0,3484	0,1515	2,17	0,3484	0,1515
S36-	KN St. Michael	St. Stefan ob Leoben	0,87	0,1548	0,0639	0,87	0,1548	0,0639	1,21	0,2129	0,0855	1,21	0,2129	0,0855	1,79	0,2870	0,1248	1,79	0,2870	0,1248
S36-	St. Stefan ob Leoben	Kraubath	0,94	0,1663	0,0686	0,94	0,1663	0,0686	1,31	0,2287	0,0918	1,31	0,2287	0,0918	1,92	0,3084	0,1341	1,92	0,3084	0,1341
S36-	Kraubath	Feistritz St. Lorenzen	1,65	0,2922	0,1205	1,65	0,2922	0,1205	2,29	0,4017	0,1613	2,29	0,4017	0,1613	3,37	0,5417	0,2356	3,37	0,5417	0,2356
S36-	Feistritz St. Lorenzen	Knittelfeld Ost	1,89	0,3354	0,1383	1,89	0,3354	0,1383	2,63	0,4611	0,1852	2,63	0,4611	0,1852	3,87	0,6218	0,2704	3,87	0,6218	0,2704
S36-	Knittelfeld Ost	Knittelfeld West	0,80	0,1422	0,0587	0,80	0,1422	0,0587	1,12	0,1956	0,0785	1,12	0,1956	0,0785	1,64	0,2637	0,1147	1,64	0,2637	0,1147
S36-	Knittelfeld West	Zeltweg Ost Spielberg	0,25	0,0444	0,0183	0,25	0,0444	0,0183	0,35	0,0611	0,0245	0,35	0,0611	0,0245	0,51	0,0823	0,0358	0,51	0,0823	0,0358
S36-	Zeltweg Ost Spielberg	Zeltweg West	1,63	0,2890	0,1192	1,63	0,2890	0,1192	2,27	0,3973	0,1595	2,27	0,3973	0,1595	3,34	0,5358	0,2330	3,34	0,5358	0,2330
S36-	Zeltweg West	Judenburg Ost Fohnsdorf	0,82	0,1453	0,0599	0,82	0,1453	0,0599	1,14	0,1998	0,0802	1,14	0,1998	0,0802	1,68	0,2694	0,1171	1,68	0,2694	0,1171
S36-	Judenburg Ost Fohnsdorf	Judenburg West	1,27	0,2254	0,0930	1,27	0,2254	0,0930	1,77	0,3099	0,1244	1,77	0,3099	0,1244	2,60	0,4179	0,1817	2,60	0,4179	0,1817
S36-	As B317 Ost	St. Georgen Ost	0,13	0,0236	0,0097	0,13	0,0236	0,0097	0,18	0,0324	0,0130	0,18	0,0324	0,0130	0,27	0,0437	0,0190	0,27	0,0437	0,0190
S36-	St. Georgen Ost	St. Georgen West	0,25	0,0436	0,0180	0,25	0,0436	0,0180	0,34	0,0600	0,0241	0,34	0,0600	0,0241	0,50	0,0809	0,0352	0,50	0,0809	0,0352
S36-	St. Georgen West	Unzmarkt Ost	1,00	0,1765	0,0728	1,00	0,1765	0,0728	1,39	0,2427	0,0974	1,39	0,2427	0,0974	2,04	0,3273	0,1423	2,04	0,3273	0,1423
S36-	Unzmarkt Ost	Unzmarkt West	0,37	0,0664	0,0274	0,37	0,0664	0,0274	0,52	0,0913	0,0366	0,52	0,0913	0,0366	0,77	0,1231	0,0535	0,77	0,1231	0,0535
S36-	Unzmarkt West	As B317 (prov.)	0,30	0,0538	0,0222	0,30	0,0538	0,0222	0,42	0,0739	0,0297	0,42	0,0739	0,0297	0,62	0,0997	0,0433	0,62	0,0997	0,0433
S37-	St. Veit Nord / Kraig	St. Veit Mitte / Brückl	0,77	0,1367	0,0564	0,77	0,1367	0,0564	1,07	0,1880	0,0755	1,07	0,1880	0,0755	1,58	0,2535	0,1102	1,58	0,2535	0,1102
S37-	St. Veit Mitte / Brückl	St. Veit Süd	0,66	0,1162	0,0479	0,66	0,1162	0,0479	0,91	0,1598	0,0642	0,91	0,1598	0,0642	1,34	0,2155	0,0937	1,34	0,2155	0,0937
S37-	St. Veit Süd	St. Veit Industriegebiet	0,49	0,0874	0,0360	0,49	0,0874	0,0360	0,69	0,1201	0,0482	0,69	0,1201	0,0482	1,01	0,1620	0,0704	1,01	0,1620	0,0704
S37-	St. Veit Industriegebiet	Maria Saal	1,73	0,3066	0,1265	1,73	0,3066	0,1265	2,41	0,4216	0,1693	2,41	0,4216	0,1693	3,54	0,5685	0,2472	3,54	0,5685	0,2472
S37-	Maria Saal	Karnburg	0,62	0,1095	0,0452	0,62	0,1095	0,0452	0,86	0,1505	0,0604	0,86	0,1505	0,0604	1,26	0,2030	0,0883	1,26	0,2030	0,0883
S37-	Karnburg	Klagenfurt Nord	0,54	0,0956	0,0394	0,54	0,0956	0,0394	0,75	0,1314	0,0528	0,75	0,1314	0,0528	1,10	0,1772	0,0771	1,10	0,1772	0,0771
A01-	Preßbaum	Wien Auhof	3,77	0,6686	0,2758	3,77	0,6686	0,2758	5,25	0,9194	0,3691	5,25	0,9194	0,3691	7,72	1,2398	0,5391	7,72	1,2398	0,5391
A01-	KN Steinhäusl	Preßbaum	2,13	0,3779	0,1559	2,13	0,3779	0,1559	2,97	0,5196	0,2086	2,97	0,5196	0,2086	4,36	0,7006	0,3046	4,36	0,7006	0,3046
A01-	Altlengbach	KN Steinhäusl	1,25	0,2221	0,0916	1,25	0,2221	0,0916	1,74	0,3054	0,1226	1,74	0,3054	0,1226	2,56	0,4119	0,1791	2,56	0,4119	0,1791
A01-	St. Christophen	Altlengbach	1,49	0,2649	0,1093	1,49	0,2649	0,1093	2,08	0,3643	0,1463	2,08	0,3643	0,1463	3,06	0,4912	0,2136	3,06	0,4912	0,2136
A01-	Böheimkirchen	St. Christophen	1,79	0,3177	0,1311	1,79	0,3177	0,1311	2,49	0,4369	0,1754	2,49	0,4369	0,1754	3,67	0,5891	0,2562	3,67	0,5891	0,2562
A01-	KN St. Pölten	Böheimkirchen	1,75	0,3108	0,1282	1,75	0,3108	0,1282	2,44	0,4274	0,1716	2,44	0,4274	0,1716	3,59	0,5763	0,2506	3,59	0,5763	0,2506
A01-	St. Pölten Süd	KN St. Pölten	1,24	0,2205	0,0909	1,24	0,2205	0,0909	1,73	0,3031	0,1217	1,73	0,3031	0,1217	2,54	0,4088	0,1777	2,54	0,4088	0,1777
A01-	Loosdorf	St. Pölten Süd	4,31	0,7645	0,3154	4,31	0,7645	0,3154	6,00	1,0512	0,4221	6,00	1,0512	0,4221	8,82	1,4176	0,6164	8,82	1,4176	0,6164
A01-	Melk	Loosdorf	1,58	0,2801	0,1156	1,58	0,2801	0,1156	2,20	0,3852	0,1547	2,20	0,3852	0,1547	3,23	0,5194	0,2259	3,23	0,5194	0,2259
A01-	Pöchlarn	Melk	2,80	0,4966	0,2049	2,80	0,4966	0,2049	3,90	0,6828	0,2742	3,90	0,6828	0,2742	5,73	0,9208	0,4004	5,73	0,9208	0,4004
A01-	Ybbs Wieselburg	Pöchlarn	2,59	0,4583	0,1890	2,59	0,4583	0,1890	3,60	0,6301	0,2530	3,60	0,6301	0,2530	5,29	0,8497	0,3695	5,29	0,8497	0,3695
A01-	Amstetten Ost	Ybbs Wieselburg	2,32	0,4118	0,1699	2,32	0,4118	0,1699	3,23	0,5662	0,2273	3,23	0,5662	0,2273	4,75	0,7635	0,3320	4,75	0,7635	0,3320
A01-	Amstetten West	Amstetten Ost	3,65	0,6477	0,2672	3,65	0,6477	0,2672	5,08	0,8906	0,3576	5,08	0,8906	0,3576	7,48	1,2010	0,5222	7,48	1,2010	0,5222
A01-	Oed	Amstetten West	2,57	0,4548	0,1876	2,57	0,4548	0,1876	3,57	0,6253	0,2511	3,57	0,6253	0,2511	5,25	0,8432	0,3666	5,25	0,8432	0,3666
A01-	Haag	Oed	2,77	0,4908	0,2025	2,77	0,4908	0,2025	3,85	0,6749	0,2710	3,85	0,6749	0,2710	5,66	0,9100	0,3957	5,66	0,9100	0,3957
A01-	St. Valentin	Haag	2,47	0,4370	0,1803	2,47	0,4370	0,1803	3,43	0,6009	0,2413	3,43	0,6009	0,2413	5,04	0,8103	0,3524	5,04	0,8103	0,3524
A01-	Enns Ost	St. Valentin	1,05	0,1853	0,0764	1,05	0,1853	0,0764	1,45	0,2548	0,1023	1,45	0,2548	0,1023	2,14	0,3435	0,1494	2,14	0,3435	0,1494
A01-	Enns West / Steyr	Enns Ost	0,81	0,1437	0,0593	0,81	0,1437	0,0593	1,13	0,1976	0,0793	1,13	0,1976	0,0793	1,66	0,2665	0,1159	1,66	0,2665	0,1159
A01-	Asten St Florian	Enns West / Steyr	0,63	0,1116	0,0460	0,63	0,1116	0,0460	0,88	0,1535	0,0616	0,88	0,1535	0,0616	1,29	0,2069	0,0900	1,29	0,2069	0,0900
A01-	KN Linz	Asten St Florian	2,41	0,4274	0,1763	2,41	0,4274	0,1763	3,35	0,5877	0,2360	3,35	0,5877	0,2360	4,93	0,7925	0,3446	4,93	0,7925	0,3446
A01-	Ansfelden	KN Linz	0,41	0,0720	0,0297	0,41	0,0720	0,0297	0,57	0,0991	0,0398	0,57	0,0991	0,0398	0,83	0,1336	0,0581	0,83	0,1336	0,0581
A01-	Traun	Ansfelden	0,90	0,1595	0,0658	0,90	0,1595	0,0658	1,25	0,2193	0,0880	1,25	0,2193	0,0880	1,84	0,2957	0,1286	1,84	0,2957	0,1286
A01-	KN A1/A25 Passau Wels	Traun	0,42	0,0750	0,0309	0,42	0,0750	0,0309	0,59	0,1031	0,0414	0,59	0,1031	0,0414	0,87	0,1390	0,0604	0,87	0,1390	0,0604
A01-	Allhaming	KN A1/A25 Passau Wels	1,95	0,3459	0,1427	1,95	0,3459	0,1427	2,71	0,4757	0,1910	2,71	0,4757	0,1910	3,99	0,6414	0,2789	3,99	0,6414	0,2789
A01-	Sattledt	Allhaming	3,26	0,5772	0,2381	3,26	0,5772	0,2381	4,53	0,7936	0,3186	4,53	0,7936	0,3186	6,66	1,0701	0,4653	6,66	1,0701	0,4653
A01-	KN Voralpenkreuz	Sattledt	0,41	0,0726	0,0300	0,41	0,0726	0,0300	0,57	0,0999	0,0401	0,57	0,0999	0,0401	0,84	0,1347	0,0586	0,84	0,1347	0,0586
A01-	Eberstalzell	KN Voralpenkreuz	1,18	0,2089	0,0862	1,18	0,2089	0,0862	1,64	0,2873	0,1154	1,64	0,2873	0,1154	2,41	0,3874	0,1685	2,41	0,3874	0,1685
A01-	Vorchdorf	Eberstalzell	1,78	0,3151	0,1300	1,78	0,3151	0,1300	2,47	0,4332	0,1739	2,47	0,4332	0,1739	3,64	0,5842	0,2540	3,64	0,5842	0,2540
A01-	Laakirchen Ost	Vorchdorf	1,56	0,2760	0,1139	1,56	0,2760	0,1139	2,17	0,3796	0,1524	2,17	0,3796	0,1524	3,19	0,5118	0,2226	3,19	0,5118	0,2226
A01-	Laakirchen West	Laakirchen Ost	0,98	0,1738	0,0717	0,98	0,1738	0,0717	1,36	0,2389	0,0959	1,36	0,2389	0,0959	2,01	0,3222	0,1401	2,01	0,3222	0,1401
A01-	Regau	Laakirchen West	1,92	0,3406	0,1405	1,92	0,3406	0,1405	2,67	0,4683	0,1880	2,67	0,4683	0,1880	3,93	0,6315	0,2746	3,93	0,6315	0,2746
A01-	Schörfling	Regau	2,53	0,4476	0,1846	2,53	0,4476	0,1846	3,51	0,6154	0,2471	3,51	0,6154	0,2471	5,17	0,8298	0,3608	5,17	0,8298	0,3608
A01-	Seewalchen	Schörfling	0,39	0,0694	0,0286	0,39	0,0694	0,0286	0,54	0,0954	0,0383	0,54	0,0954	0,0383	0,80	0,1286	0,0559	0,80	0,1286	0,0559
A01-	St. Georgen	Seewalchen	2,29	0,4057	0,1673	2,29	0,4057	0,1673	3,18	0,5578	0,2240	3,18	0,5578	0,2240	4,68	0,7522	0,3271	4,68	0,7522	0,3271
A01-	Oberwang	St. Georgen	3,05	0,5410	0,2231	3,05	0,5410	0,2231	4,25	0,7438	0,2987	4,25	0,7438	0,2987	6,24	1,0030	0,4361	6,24	1,0030	0,4361
A01-	Mondsee	Oberwang	2,81	0,4979	0,2054	2,81	0,4979	0,2054	3,91	0,6846	0,2749	3,91	0,6846	0,2749	5,75	0,9232	0,4014	5,75	0,9232	0,4014

STR-KENNZAHL	MAUTABSCHNITT VON	MAUTABSCHNITT BIS	CO2-Emissionsklasse 1 / EURO I																	
			Kat. 2						Kat. 3						Kat. 4					
			Tag			Nacht			Tag			Nacht			Tag			Nacht		
			Ges	Luft Lärm	CO2	Ges	Luft Lärm	CO2	Ges	Luft Lärm	CO2	Ges	Luft Lärm	CO2	Ges	Luft Lärm	CO2	Ges	Luft Lärm	CO2
A01-	Thalgau	Mondsee	2,59	0,4590	0,1893	2,59	0,4590	0,1893	3,60	0,6312	0,2534	3,60	0,6312	0,2534	5,30	0,8511	0,3701	5,30	0,8511	0,3701
A01-	Wallersee	Thalgau	1,97	0,3498	0,1443	1,97	0,3498	0,1443	2,75	0,4809	0,1931	2,75	0,4809	0,1931	4,04	0,6485	0,2820	4,04	0,6485	0,2820
A01-	Salzburg Nord	Wallersee	1,91	0,3386	0,1397	1,91	0,3386	0,1397	2,66	0,4656	0,1869	2,66	0,4656	0,1869	3,91	0,6278	0,2730	3,91	0,6278	0,2730
A01-	Salzburg Bergheim-West	Salzburg Nord	0,43	0,0763	0,0315	0,43	0,0763	0,0315	0,60	0,1049	0,0421	0,60	0,1049	0,0421	0,88	0,1415	0,0615	0,88	0,1415	0,0615
A01-	Messe	Salzburg Bergheim-West	0,21	0,0365	0,0151	0,21	0,0365	0,0151	0,29	0,0502	0,0202	0,29	0,0502	0,0202	0,42	0,0677	0,0295	0,42	0,0677	0,0295
A01-	Salzburg Mitte Freilassing	Messe	0,27	0,0486	0,0201	0,27	0,0486	0,0201	0,38	0,0669	0,0268	0,38	0,0669	0,0268	0,56	0,0902	0,0392	0,56	0,0902	0,0392
A01-	Kleßheim	Salzburg Mitte Freilassing	0,34	0,0597	0,0246	0,34	0,0597	0,0246	0,47	0,0820	0,0329	0,47	0,0820	0,0329	0,69	0,1106	0,0481	0,69	0,1106	0,0481
A01-	Siezenheim	Kleßheim	0,47	0,0827	0,0341	0,47	0,0827	0,0341	0,65	0,1137	0,0457	0,65	0,1137	0,0457	0,95	0,1533	0,0667	0,95	0,1533	0,0667
A01-	Flughafen	Siezenheim	0,23	0,0416	0,0171	0,23	0,0416	0,0171	0,33	0,0572	0,0229	0,33	0,0572	0,0229	0,48	0,0771	0,0335	0,48	0,0771	0,0335
A01-	Wals Salzburg West	Flughafen	0,29	0,0508	0,0210	0,29	0,0508	0,0210	0,40	0,0699	0,0281	0,40	0,0699	0,0281	0,59	0,0943	0,0410	0,59	0,0943	0,0410
A01-	KN Salzburg	Wals Salzburg West	0,43	0,0761	0,0314	0,43	0,0761	0,0314	0,60	0,1046	0,0420	0,60	0,1046	0,0420	0,88	0,1411	0,0613	0,88	0,1411	0,0613
A01-	Staatsgrenze Walserberg	KN Salzburg	0,73	0,1293	0,0533	0,73	0,1293	0,0533	1,01	0,1777	0,0714	1,01	0,1777	0,0714	1,49	0,2397	0,1042	1,49	0,2397	0,1042
A02-	KN Vösendorf	KN Wien Inzersdorf	0,91	0,1618	0,0667	0,91	0,1618	0,0667	1,27	0,2224	0,0893	1,27	0,2224	0,0893	1,87	0,2999	0,1304	1,87	0,2999	0,1304
A02-	Mödling	KN Vösendorf	0,62	0,1100	0,0454	0,62	0,1100	0,0454	0,86	0,1512	0,0607	0,86	0,1512	0,0607	1,27	0,2039	0,0887	1,27	0,2039	0,0887
A02-	Wr. Neudorf	Mödling	0,59	0,1049	0,0433	0,59	0,1049	0,0433	0,82	0,1443	0,0579	0,82	0,1443	0,0579	1,21	0,1946	0,0846	1,21	0,1946	0,0846
A02-	Wr. Neudorf IZ/Süd	Wr. Neudorf	0,65	0,1154	0,0476	0,65	0,1154	0,0476	0,91	0,1587	0,0637	0,91	0,1587	0,0637	1,33	0,2140	0,0931	1,33	0,2140	0,0931
A02-	KN Guntramsdorf	Wr. Neudorf IZ/Süd	0,95	0,1683	0,0694	0,95	0,1683	0,0694	1,32	0,2314	0,0929	1,32	0,2314	0,0929	1,94	0,3120	0,1357	1,94	0,3120	0,1357
A02-	Traiskirchen	KN Guntramsdorf	1,06	0,1874	0,0773	1,06	0,1874	0,0773	1,47	0,2577	0,1035	1,47	0,2577	0,1035	2,16	0,3475	0,1511	2,16	0,3475	0,1511
A02-	Baden	Traiskirchen	0,59	0,1043	0,0430	0,59	0,1043	0,0430	0,82	0,1434	0,0576	0,82	0,1434	0,0576	1,20	0,1934	0,0841	1,20	0,1934	0,0841
A02-	Bad Vöslau	Baden	0,97	0,1714	0,0707	0,97	0,1714	0,0707	1,34	0,2356	0,0946	1,34	0,2356	0,0946	1,98	0,3177	0,1382	1,98	0,3177	0,1382
A02-	Kottingbrunn	Bad Vöslau	0,70	0,1237	0,0510	0,70	0,1237	0,0510	0,97	0,1701	0,0683	0,97	0,1701	0,0683	1,43	0,2294	0,0998	1,43	0,2294	0,0998
A02-	Leobersdorf	Kottingbrunn	0,61	0,1086	0,0448	0,61	0,1086	0,0448	0,85	0,1493	0,0599	0,85	0,1493	0,0599	1,25	0,2013	0,0875	1,25	0,2013	0,0875
A02-	Wöllersdorf	Leobersdorf	2,44	0,4332	0,1787	2,44	0,4332	0,1787	3,40	0,5957	0,2392	3,40	0,5957	0,2392	5,00	0,8032	0,3493	5,00	0,8032	0,3493
A02-	Wr. Neustadt West	Wöllersdorf	1,59	0,2814	0,1161	1,59	0,2814	0,1161	2,21	0,3869	0,1553	2,21	0,3869	0,1553	3,25	0,5217	0,2269	3,25	0,5217	0,2269
A02-	KN Wr. Neustadt	Wr. Neustadt West	0,64	0,1127	0,0465	0,64	0,1127	0,0465	0,88	0,1549	0,0622	0,88	0,1549	0,0622	1,30	0,2089	0,0908	1,30	0,2089	0,0908
A02-	KN Seebenstein	KN Wr. Neustadt	2,88	0,5098	0,2103	2,88	0,5098	0,2103	4,00	0,7009	0,2814	4,00	0,7009	0,2814	5,88	0,9452	0,4110	5,88	0,9452	0,4110
A02-	Grimmenstein	KN Seebenstein	2,45	0,4348	0,1794	2,45	0,4348	0,1794	3,41	0,5979	0,2401	3,41	0,5979	0,2401	5,02	0,8063	0,3506	5,02	0,8063	0,3506
A02-	Edlitz	Grimmenstein	0,68	0,1204	0,0497	0,68	0,1204	0,0497	0,94	0,1655	0,0665	0,94	0,1655	0,0665	1,39	0,2232	0,0971	1,39	0,2232	0,0971
A02-	Krumbach	Edlitz	2,10	0,3718	0,1534	2,10	0,3718	0,1534	2,92	0,5112	0,2052	2,92	0,5112	0,2052	4,29	0,6893	0,2997	4,29	0,6893	0,2997
A02-	Zöbern	Krumbach	1,11	0,1962	0,0809	1,11	0,1962	0,0809	1,54	0,2698	0,1083	1,54	0,2698	0,1083	2,26	0,3638	0,1582	2,26	0,3638	0,1582
A02-	Aspang	Zöbern	0,14	0,0256	0,0106	0,14	0,0256	0,0106	0,20	0,0352	0,0142	0,20	0,0352	0,0142	0,30	0,0475	0,0207	0,30	0,0475	0,0207
A02-	Schäffern	Aspang	1,75	0,3105	0,1281	1,75	0,3105	0,1281	2,44	0,4270	0,1714	2,44	0,4270	0,1714	3,58	0,5757	0,2504	3,58	0,5757	0,2504
A02-	Pinggau/Friedberg	Schäffern	2,09	0,3709	0,1530	2,09	0,3709	0,1530	2,91	0,5100	0,2048	2,91	0,5100	0,2048	4,28	0,6877	0,2990	4,28	0,6877	0,2990
A02-	Pinkafeld	Pinggau/Friedberg	1,42	0,2512	0,1036	1,42	0,2512	0,1036	1,97	0,3454	0,1387	1,97	0,3454	0,1387	2,90	0,4658	0,2026	2,90	0,4658	0,2026
A02-	Lafnitztal/Oberwart	Pinkafeld	2,95	0,5237	0,2160	2,95	0,5237	0,2160	4,11	0,7201	0,2891	4,11	0,7201	0,2891	6,04	0,9711	0,4223	6,04	0,9711	0,4223
A02-	Hartberg	Lafnitztal/Oberwart	1,17	0,2067	0,0853	1,17	0,2067	0,0853	1,62	0,2843	0,1141	1,62	0,2843	0,1141	2,39	0,3833	0,1667	2,39	0,3833	0,1667
A02-	Sebersdorf/Bad Waltersdorf	Hartberg	2,95	0,5231	0,2158	2,95	0,5231	0,2158	4,11	0,7193	0,2888	4,11	0,7193	0,2888	6,04	0,9699	0,4218	6,04	0,9699	0,4218
A02-	KN Riegersdorf	Sebersdorf/Bad Waltersdorf	2,48	0,4388	0,1810	2,48	0,4388	0,1810	3,44	0,6034	0,2423	3,44	0,6034	0,2423	5,06	0,8136	0,3538	5,06	0,8136	0,3538
A02-	Ilz Fürstenfeld	KN Riegersdorf	0,83	0,1477	0,0609	0,83	0,1477	0,0609	1,16	0,2031	0,0815	1,16	0,2031	0,0815	1,70	0,2739	0,1191	1,70	0,2739	0,1191
A02-	Sinabelkirchen	Ilz Fürstenfeld	3,04	0,5392	0,2224	3,04	0,5392	0,2224	4,23	0,7414	0,2977	4,23	0,7414	0,2977	6,22	0,9997	0,4347	6,22	0,9997	0,4347
A02-	Gleisdorf Süd	Sinabelkirchen	2,00	0,3552	0,1465	2,00	0,3552	0,1465	2,79	0,4884	0,1961	2,79	0,4884	0,1961	4,10	0,6586	0,2864	4,10	0,6586	0,2864
A02-	Gleisdorf West	Gleisdorf Süd	0,87	0,1542	0,0636	0,87	0,1542	0,0636	1,21	0,2120	0,0851	1,21	0,2120	0,0851	1,78	0,2859	0,1243	1,78	0,2859	0,1243
A02-	Laßnitzhöhe	Gleisdorf West	2,28	0,4040	0,1666	2,28	0,4040	0,1666	3,17	0,5555	0,2230	3,17	0,5555	0,2230	4,66	0,7490	0,3257	4,66	0,7490	0,3257
A02-	KN Graz Ost	Laßnitzhöhe	2,85	0,5054	0,2085	2,85	0,5054	0,2085	3,97	0,6949	0,2790	3,97	0,6949	0,2790	5,83	0,9371	0,4075	5,83	0,9371	0,4075
A02-	Graz Feldkirchen Flughafen	KN Graz Ost	1,03	0,1818	0,0750	1,03	0,1818	0,0750	1,43	0,2500	0,1004	1,43	0,2500	0,1004	2,10	0,3371	0,1466	2,10	0,3371	0,1466
A02-	KN Graz West	Graz Feldkirchen Flughafen	0,69	0,1217	0,0502	0,69	0,1217	0,0502	0,96	0,1674	0,0672	0,96	0,1674	0,0672	1,40	0,2257	0,0981	1,40	0,2257	0,0981
A02-	Unterpremstätten	KN Graz West	0,83	0,1464	0,0604	0,83	0,1464	0,0604	1,15	0,2012	0,0808	1,15	0,2012	0,0808	1,69	0,2714	0,1180	1,69	0,2714	0,1180
A02-	Lieboch	Unterpremstätten	1,28	0,2273	0,0938	1,28	0,2273	0,0938	1,78	0,3125	0,1255	1,78	0,3125	0,1255	2,62	0,4214	0,1832	2,62	0,4214	0,1832
A02-	Mooskirchen	Lieboch	1,77	0,3134	0,1293	1,77	0,3134	0,1293	2,46	0,4309	0,1730	2,46	0,4309	0,1730	3,62	0,5811	0,2527	3,62	0,5811	0,2527
A02-	Steinberg	Mooskirchen	1,83	0,3243	0,1338	1,83	0,3243	0,1338	2,55	0,4460	0,1791	2,55	0,4460	0,1791	3,74	0,6014	0,2615	3,74	0,6014	0,2615
A02-	Modriach	Steinberg	4,57	0,8107	0,3344	4,57	0,8107	0,3344	6,36	1,1147	0,4476	6,36	1,1147	0,4476	9,36	1,5032	0,6536	9,36	1,5032	0,6536
A022	Puchwerk	KN Graz Ost	0,19	0,0340	0,0140	0,19	0,0340	0,0140	0,27	0,0467	0,0188	0,27	0,0467	0,0188	0,39	0,0630	0,0274	0,39	0,0630	0,0274
A022	Graz Raaba	Puchwerk	0,27	0,0486	0,0200	0,27	0,0486	0,0200	0,38	0,0668	0,0268	0,38	0,0668	0,0268	0,56	0,0901	0,0392	0,56	0,0901	0,0392
A022	Graz Liebenau Sternäckerweg	Graz Raaba	0,40	0,0706	0,0291	0,40	0,0706	0,0291	0,55	0,0971	0,0390	0,55	0,0971	0,0390	0,81	0,1309	0,0569	0,81	0,1309	0,0569
A02-	Packsattel	Modriach	2,11	0,3734	0,1540	2,11	0,3734	0,1540	2,93	0,5134	0,2061	2,93	0,5134	0,2061	4,31	0,6923	0,3010	4,31	0,6923	0,3010
A02-	Bad St. Leonhard	Packsattel	2,56	0,4540	0,1873	2,56	0,4540	0,1873	3,56	0,6243	0,2507	3,56	0,6243	0,2507	5,24	0,8419	0,3661	5,24	0,8419	0,3661
A02-	Wolfsberg Nord	Bad St. Leonhard	3,01	0,5336	0,2201	3,01	0,5336	0,2201	4,19	0,7337	0,2946	4,19	0,7337	0,2946	6,16	0,9893	0,4302	6,16	0,9893	0,4302
A02-	Wolfsberg Süd	Wolfsberg Nord	0,86	0,1517	0,0626	0,86	0,1517	0,0626	1,19	0,2086	0,0837	1,19	0,2086	0,0837	1,75	0,2812	0,1223	1,75	0,2812	0,1223
A02-	St. Andrä	Wolfsberg Süd	2,51	0,4457	0,1838	2,51	0,4457	0,1838	3,50	0,6128	0,2461	3,50	0,6128	0,2461	5,14	0,8264	0,3593	5,14	0,8264	0,3593
A02-	Griffen	St. Andrä	2,44	0,4332	0,1787	2,44	0,4332	0,1787	3,40	0,5957	0,2392	3,40	0,5957	0,2392	5,00	0,8032	0,3493	5,00	0,8032	0,3493
A02-	Völkermarkt Ost	Griffen	1,23	0,2188	0,0903	1,23	0,2188	0,0903	1,72	0,3009	0,1208	1,72	0,3009	0,1208	2,53	0,4058	0,1764	2,53	0,4058	0,1764
A02-	Völkermarkt West	Völkermarkt Ost	2,85	0,5050	0,2083	2,85	0,5050	0,2083	3,96	0,6944	0,2788	3,96	0,6944	0,2788	5,83	0,9364	0,4072	5,83	0,9364	0,4072
A02-	Grafenstein	Völkermarkt West	2,73	0,4834	0,1994	2,73	0,4834	0,1994	3,79	0,6647	0,2669	3,79	0,6647	0,2669	5,58	0,8963	0,3897	5,58	0,8963	0,3897
A02-	Klagenfurt Ost	Grafenstein	1,75	0,3101	0,1279	1,75	0,3101	0,1279	2,43	0,4264	0,1712	2,43	0,4264	0,1712	3,58	0,5749	0,2500	3,58	0,5749	0,2500
A02-	Klagenfurt Flughafen	Klagenfurt Ost	0,89	0,1569	0,0647	0,89	0,1569	0,0647	1,23	0,2157	0,0866	1,23	0,2157	0,0866	1,81	0,2909	0,1265	1,81	0,2909	0,1265
A02-	Klagenfurt Nord	Klagenfurt Flughafen	0,98	0,1738	0,0717	0,98	0,1738	0,0717	1,36	0,2389	0,0959	1,36	0,2389	0,0959	2,01	0,3222	0,1401	2,01	0,3222	0,1401
A02-	Klagenfurt West	Klagenfurt Nord	1,69	0,3004	0,1239	1,69	0,3004	0,1239	2,36	0,4131	0,1659	2,36	0,4131	0,1659	3,47	0,5571	0,2422	3,47	0,5571	0,2422
A02-	Krumpendorf West	Klagenfurt West	0,68	0,1198	0,0494	0,68	0,1198	0,0494	0,94	0,1647	0,0661	0,94	0,1647	0,0661	1,38	0,2221	0,0966	1,38	0,2221	0,0966
A02-	Pörtschach Ost	Krumpendorf West	0,81	0,1442	0,0595	0,81	0,1442	0,0595	1,13	0,1983	0,0796	1,13	0,1983	0,0796	1,66	0,2674	0,1163	1,66	0,2674	0,1163
A02-	Pörtschach West	Pörtschach Ost	1,27	0,2246	0,0926	1,27	0,2246	0,0926	1,76	0,3088	0,1240	1,76	0,3088	0,1240	2,59	0,4164	0,1811	2,59	0,4164	0,1811
A02-	Velden Ost	Pörtschach West	0,94	0,1664	0,0686	0,94	0,1664	0,0686	1,31	0,2288	0,0919	1,31	0,2288	0,0919	1,92	0,3086	0,1342	1,92	0,3086	0,1342
A02-	Velden West	Velden Ost	1,01	0,1792	0,0739	1,01	0,1792	0,0739	1,41	0,2464	0,0989	1,41	0,2464	0,0989	2,07	0,3322	0,1445	2,07	0,3322	0,1445
A02-	Wernberg	Velden West	1,67	0,2962	0,1222	1,67	0,2962	0,1222	2,32	0,4072	0,1635	2,32	0,4072	0,1635	3,42	0,5491	0,2388	3,42	0,5491	0,2388
A02-	KN Villach	Wernberg	0,89	0,1574	0,0649	0,89	0,1574	0,0649	1,24	0,2165	0,0869	1,24	0,2165	0,0869	1,82	0,2919	0,1269	1,82	0,2919	0,1269
A02-	Villach Faaker See	KN Villach	0,69	0,1224	0,0505	0,69	0,1224	0,0505	0,96	0,1683	0,0676	0,96	0,1683	0,0676	1,41	0,2270	0,0987	1,41	0,2270	0,0987
A02-	Villach Warmbad	Villach Faaker See	1,58	0,2796	0,1153	1,58	0,2796	0,1153	2,19	0,3845	0,1544	2,19	0,3845	0,1544	3,23	0,5184	0,2254	3,23	0,5184	0,2254
A02-	Hermagor	Villach Warmbad	2,86	0,5069	0,2091	2,86	0,5069	0,2091	3,98	0,6970	0,2798	3,98	0,6970	0,2798	5,85	0,9398	0,4087	5,85	0,9398	0,4087
A02-	Arnoldstein	Hermagor	0,68	0,1207	0,0498	0,68	0,1207	0,0498	0,95	0,1660	0,0666	0,95	0,1660	0,0666	1,39	0,2238	0,0973	1,39	0,2238	0,0973
A02-	Staatsgrenze Arnoldstein	Arnoldstein	1,04	0,1851	0,0763	1,04	0,1851	0,0763	1,45	0,2545	0,1022	1,45	0,2545	0,1022	2,14	0,3432	0,1492	2,14	0,3432	0,1492

STR-KENNZAHL	MAUTABSCHNITT VON	MAUTABSCHNITT BIS	CO2-Emissionsklasse 1 / EURO I																	
			Kat. 2						Kat. 3						Kat. 4					
			Tag			Nacht			Tag			Nacht			Tag			Nacht		
			Ges	Luft Lärm	CO2	Ges	Luft Lärm	CO2	Ges	Luft Lärm	CO2	Ges	Luft Lärm	CO2	Ges	Luft Lärm	CO2	Ges	Luft Lärm	CO2
A03-	Münchendorf/Achau	KN Guntramsdorf	0,27	0,0480	0,0198	0,27	0,0480	0,0198	0,38	0,0661	0,0265	0,38	0,0661	0,0265	0,55	0,0891	0,0387	0,55	0,0891	0,0387
A03-	Ebreichsdorf Nord	Münchendorf/Achau	1,14	0,2023	0,0834	1,14	0,2023	0,0834	1,59	0,2781	0,1117	1,59	0,2781	0,1117	2,33	0,3750	0,1631	2,33	0,3750	0,1631
A03-	Ebreichsdorf West	Ebreichsdorf Nord	0,93	0,1651	0,0681	0,93	0,1651	0,0681	1,30	0,2270	0,0912	1,30	0,2270	0,0912	1,91	0,3062	0,1331	1,91	0,3062	0,1331
A03-	Pottendorf	Ebreichsdorf West	1,22	0,2166	0,0894	1,22	0,2166	0,0894	1,70	0,2979	0,1196	1,70	0,2979	0,1196	2,50	0,4017	0,1747	2,50	0,4017	0,1747
A03-	Hornstein	Pottendorf	2,01	0,3557	0,1467	2,01	0,3557	0,1467	2,79	0,4891	0,1964	2,79	0,4891	0,1964	4,11	0,6595	0,2868	4,11	0,6595	0,2868
A03-	Müllendorf	Hornstein	1,32	0,2331	0,0961	1,32	0,2331	0,0961	1,83	0,3205	0,1287	1,83	0,3205	0,1287	2,69	0,4322	0,1879	2,69	0,4322	0,1879
A03-	KN Eisenstadt	Müllendorf	1,10	0,1948	0,0804	1,10	0,1948	0,0804	1,53	0,2679	0,1076	1,53	0,2679	0,1076	2,25	0,3613	0,1571	2,25	0,3613	0,1571
A031	Siegendorf	KN Eisenstadt	0,87	0,1536	0,0634	0,87	0,1536	0,0634	1,21	0,2112	0,0848	1,21	0,2112	0,0848	1,77	0,2848	0,1238	1,77	0,2848	0,1238
A041	KN Wien Prater	Stadionbrücke	0,16	0,0282	0,0116	0,16	0,0282	0,0116	0,22	0,0388	0,0156	0,22	0,0388	0,0156	0,33	0,0523	0,0228	0,33	0,0523	0,0228
A04-	Wien Simmeringer Haide	KN Wien Prater	1,10	0,1946	0,0803	1,10	0,1946	0,0803	1,53	0,2676	0,1075	1,53	0,2676	0,1075	2,25	0,3609	0,1569	2,25	0,3609	0,1569
A04-	KN Schwechat	Wien Simmeringer Haide	0,99	0,1747	0,0721	0,99	0,1747	0,0721	1,37	0,2402	0,0965	1,37	0,2402	0,0965	2,02	0,3240	0,1409	2,02	0,3240	0,1409
A04-	Flughafen Wien Schwechat	KN Schwechat	1,42	0,2524	0,1041	1,42	0,2524	0,1041	1,98	0,3470	0,1393	1,98	0,3470	0,1393	2,91	0,4680	0,2035	2,91	0,4680	0,2035
A04-	Fischamend	Flughafen Wien Schwechat	1,59	0,2826	0,1166	1,59	0,2826	0,1166	2,22	0,3885	0,1560	2,22	0,3885	0,1560	3,26	0,5239	0,2278	3,26	0,5239	0,2278
A04-	Bruck/Leitha West	Fischamend	3,50	0,6197	0,2556	3,50	0,6197	0,2556	4,86	0,8521	0,3421	4,86	0,8521	0,3421	7,15	1,1491	0,4997	7,15	1,1491	0,4997
A04-	Bruck/Leitha Ost	Bruck/Leitha West	1,16	0,2058	0,0849	1,16	0,2058	0,0849	1,62	0,2830	0,1136	1,62	0,2830	0,1136	2,38	0,3816	0,1659	2,38	0,3816	0,1659
A04-	KN Bruckneudorf	Bruck/Leitha Ost	0,72	0,1284	0,0530	0,72	0,1284	0,0530	1,01	0,1766	0,0709	1,01	0,1766	0,0709	1,48	0,2381	0,1035	1,48	0,2381	0,1035
A04-	Parndorf	KN Bruckneudorf	0,47	0,0827	0,0341	0,47	0,0827	0,0341	0,65	0,1137	0,0456	0,65	0,1137	0,0456	0,95	0,1533	0,0666	0,95	0,1533	0,0666
A04-	Neusiedl	Parndorf	0,90	0,1598	0,0659	0,90	0,1598	0,0659	1,25	0,2198	0,0882	1,25	0,2198	0,0882	1,84	0,2964	0,1289	1,84	0,2964	0,1289
A04-	Neusiedl/Gewerbepark	Neusiedl	0,21	0,0371	0,0153	0,21	0,0371	0,0153	0,29	0,0510	0,0205	0,29	0,0510	0,0205	0,43	0,0687	0,0299	0,43	0,0687	0,0299
A04-	Weiden/Gols	Neusiedl/Gewerbepark	1,87	0,3315	0,1367	1,87	0,3315	0,1367	2,60	0,4558	0,1830	2,60	0,4558	0,1830	3,83	0,6146	0,2673	3,83	0,6146	0,2673
A04-	Mönchhof	Weiden/Gols	1,36	0,2418	0,0998	1,36	0,2418	0,0998	1,90	0,3325	0,1335	1,90	0,3325	0,1335	2,79	0,4484	0,1950	2,79	0,4484	0,1950
A04-	Nickelsdorf	Mönchhof	2,14	0,3789	0,1563	2,14	0,3789	0,1563	2,97	0,5209	0,2092	2,97	0,5209	0,2092	4,37	0,7025	0,3055	4,37	0,7025	0,3055
A04-	Staatsgrenze Nickelsdorf	Nickelsdorf	0,38	0,0671	0,0277	0,38	0,0671	0,0277	0,53	0,0923	0,0370	0,53	0,0923	0,0370	0,77	0,1244	0,0541	0,77	0,1244	0,0541
A05-	Wolkersdorf Süd	KN Eibesbrunn	0,74	0,1306	0,0539	0,74	0,1306	0,0539	1,03	0,1796	0,0721	1,03	0,1796	0,0721	1,51	0,2422	0,1053	1,51	0,2422	0,1053
A05-	Ulrichskirchen	Wolkersdorf Süd	0,80	0,1413	0,0583	0,80	0,1413	0,0583	1,11	0,1942	0,0780	1,11	0,1942	0,0780	1,63	0,2619	0,1139	1,63	0,2619	0,1139
A05-	Wolkersdorf Nord	Ulrichskirchen	0,52	0,0923	0,0381	0,52	0,0923	0,0381	0,72	0,1269	0,0510	0,72	0,1269	0,0510	1,07	0,1711	0,0744	1,07	0,1711	0,0744
A05-	Hochleithen	Wolkersdorf Nord	0,93	0,1656	0,0683	0,93	0,1656	0,0683	1,30	0,2277	0,0914	1,30	0,2277	0,0914	1,91	0,3071	0,1335	1,91	0,3071	0,1335
A05-	Gaweinstal Mitte	Hochleithen	1,87	0,3313	0,1367	1,87	0,3313	0,1367	2,60	0,4555	0,1829	2,60	0,4555	0,1829	3,82	0,6143	0,2671	3,82	0,6143	0,2671
A05-	Gaweinstal Nord	Gaweinstal Mitte	0,49	0,0876	0,0362	0,49	0,0876	0,0362	0,69	0,1205	0,0484	0,69	0,1205	0,0484	1,01	0,1625	0,0707	1,01	0,1625	0,0707
A05-	Mistelbach Süd	Gaweinstal Nord	0,85	0,1513	0,0624	0,85	0,1513	0,0624	1,19	0,2080	0,0835	1,19	0,2080	0,0835	1,75	0,2805	0,1220	1,75	0,2805	0,1220
A05-	Mistelbach Ost / Wilfersdorf	Mistelbach Süd	1,43	0,2539	0,1047	1,43	0,2539	0,1047	1,99	0,3491	0,1402	1,99	0,3491	0,1402	2,93	0,4708	0,2047	2,93	0,4708	0,2047
A05-	Poysdorf Süd	Mistelbach Ost / Wilfersdorf	1,45	0,2564	0,1058	1,45	0,2564	0,1058	2,01	0,3526	0,1416	2,01	0,3526	0,1416	2,96	0,4754	0,2067	2,96	0,4754	0,2067
A05-	Großkrut	Poysdorf Süd	1,91	0,3382	0,1395	1,91	0,3382	0,1395	2,65	0,4650	0,1867	2,65	0,4650	0,1867	3,90	0,6270	0,2726	3,90	0,6270	0,2726
A05-	Poysdorf Nord	Großkrut	1,86	0,3289	0,1357	1,86	0,3289	0,1357	2,58	0,4523	0,1816	2,58	0,4523	0,1816	3,80	0,6099	0,2652	3,80	0,6099	0,2652
A05-	Drasenhofen West	Drasenhofen Süd	0,57	0,1013	0,0418	0,57	0,1013	0,0418	0,79	0,1393	0,0559	0,79	0,1393	0,0559	1,17	0,1878	0,0817	1,17	0,1878	0,0817
A05-	Drasenhofen Nord	Drasenhofen West	0,81	0,1429	0,0590	0,81	0,1429	0,0590	1,12	0,1965	0,0789	1,12	0,1965	0,0789	1,65	0,2650	0,1152	1,65	0,2650	0,1152
A06-	Potzneusiedl	KN Bruckneudorf	2,35	0,4167	0,1719	2,35	0,4167	0,1719	3,27	0,5729	0,2300	3,27	0,5729	0,2300	4,81	0,7726	0,3360	4,81	0,7726	0,3360
A06-	Gattendorf	Potzneusiedl	1,02	0,1809	0,0746	1,02	0,1809	0,0746	1,42	0,2487	0,0999	1,42	0,2487	0,0999	2,09	0,3354	0,1458	2,09	0,3354	0,1458
A06-	Kittsee	Gattendorf	1,71	0,3025	0,1248	1,71	0,3025	0,1248	2,37	0,4159	0,1670	2,37	0,4159	0,1670	3,49	0,5609	0,2439	3,49	0,5609	0,2439
A06-	Staatsgrenze Kittsee	Kittsee	0,87	0,1536	0,0634	0,87	0,1536	0,0634	1,21	0,2113	0,0848	1,21	0,2113	0,0848	1,77	0,2849	0,1239	1,77	0,2849	0,1239
A07-	Franzosenhausweg	KN Linz	0,61	0,1084	0,0447	0,61	0,1084	0,0447	0,85	0,1490	0,0598	0,85	0,1490	0,0598	1,25	0,2010	0,0874	1,25	0,2010	0,0874
A07-	Salzburger Straße Neue Welt	Franzosenhausweg	0,53	0,0946	0,0390	0,53	0,0946	0,0390	0,74	0,1301	0,0522	0,74	0,1301	0,0522	1,09	0,1754	0,0763	1,09	0,1754	0,0763
A07-	Muldenstraße Bindermichl	Salzburger Straße Neue Welt	0,37	0,0657	0,0271	0,37	0,0657	0,0271	0,52	0,0903	0,0363	0,52	0,0903	0,0363	0,76	0,1218	0,0529	0,76	0,1218	0,0529
A07-	Linz-Hummelhof	Muldenstraße Bindermichl	0,18	0,0319	0,0131	0,18	0,0319	0,0131	0,25	0,0438	0,0176	0,25	0,0438	0,0176	0,37	0,0591	0,0257	0,37	0,0591	0,0257
A07-	Wiener Straße	Linz-Hummelhof	0,25	0,0448	0,0185	0,25	0,0448	0,0185	0,35	0,0616	0,0248	0,35	0,0616	0,0248	0,52	0,0831	0,0361	0,52	0,0831	0,0361
A07-	VOEST	Wiener Straße	0,24	0,0417	0,0172	0,24	0,0417	0,0172	0,33	0,0573	0,0230	0,33	0,0573	0,0230	0,48	0,0773	0,0336	0,48	0,0773	0,0336
A07-	Industriezeile	VOEST	0,18	0,0327	0,0135	0,18	0,0327	0,0135	0,26	0,0449	0,0180	0,26	0,0449	0,0180	0,38	0,0606	0,0264	0,38	0,0606	0,0264
A07-	Prinz Eugenstraße	Industriezeile	0,29	0,0519	0,0214	0,29	0,0519	0,0214	0,41	0,0713	0,0286	0,41	0,0713	0,0286	0,60	0,0962	0,0418	0,60	0,0962	0,0418
A07-	Hafenstraße	Prinz Eugenstraße	0,55	0,0971	0,0401	0,55	0,0971	0,0401	0,76	0,1335	0,0536	0,76	0,1335	0,0536	1,12	0,1800	0,0783	1,12	0,1800	0,0783
A07-	Urfahr	Hafenstraße	0,22	0,0382	0,0157	0,22	0,0382	0,0157	0,30	0,0525	0,0211	0,30	0,0525	0,0211	0,44	0,0708	0,0308	0,44	0,0708	0,0308
A07-	Dornach	Urfahr	0,52	0,0924	0,0381	0,52	0,0924	0,0381	0,73	0,1271	0,0510	0,73	0,1271	0,0510	1,07	0,1713	0,0745	1,07	0,1713	0,0745
A07-	Auhof	Dornach	0,43	0,0762	0,0314	0,43	0,0762	0,0314	0,60	0,1048	0,0421	0,60	0,1048	0,0421	0,88	0,1413	0,0615	0,88	0,1413	0,0615
A07-	Treffling	Auhof	0,72	0,1270	0,0524	0,72	0,1270	0,0524	1,00	0,1746	0,0701	1,00	0,1746	0,0701	1,47	0,2355	0,1024	1,47	0,2355	0,1024
A07-	Gallneukirchen	Treffling	0,86	0,1531	0,0632	0,86	0,1531	0,0632	1,20	0,2105	0,0845	1,20	0,2105	0,0845	1,77	0,2839	0,1235	1,77	0,2839	0,1235
A07-	Engerwitzdorf	Gallneukirchen	0,77	0,1364	0,0563	0,77	0,1364	0,0563	1,07	0,1876	0,0753	1,07	0,1876	0,0753	1,57	0,2529	0,1100	1,57	0,2529	0,1100
A07-	Unterweitersdorf	Engerwitzdorf	0,99	0,1749	0,0722	0,99	0,1749	0,0722	1,37	0,2405	0,0966	1,37	0,2405	0,0966	2,02	0,3243	0,1410	2,02	0,3243	0,1410
A08-	Wels West	KN Voralpenkreuz	3,03	0,5365	0,2213	3,03	0,5365	0,2213	4,21	0,7377	0,2962	4,21	0,7377	0,2962	6,19	0,9948	0,4326	6,19	0,9948	0,4326
A08-	Wels-Wirtschaftspark	Wels West	0,21	0,0378	0,0156	0,21	0,0378	0,0156	0,30	0,0519	0,0209	0,30	0,0519	0,0209	0,44	0,0700	0,0305	0,44	0,0700	0,0305
A08-	KN Wels	Wels-Wirtschaftspark	0,85	0,1514	0,0625	0,85	0,1514	0,0625	1,19	0,2082	0,0836	1,19	0,2082	0,0836	1,75	0,2808	0,1221	1,75	0,2808	0,1221
A08-	Pichl/Bad Schallerbach	KN Wels	1,17	0,2082	0,0859	1,17	0,2082	0,0859	1,63	0,2863	0,1150	1,63	0,2863	0,1150	2,40	0,3861	0,1679	2,40	0,3861	0,1679
A08-	Meggenhofen Gallspach	Pichl/Bad Schallerbach	2,97	0,5261	0,2170	2,97	0,5261	0,2170	4,13	0,7234	0,2905	4,13	0,7234	0,2905	6,07	0,9755	0,4242	6,07	0,9755	0,4242
A08-	Haag am Hausruck	Meggenhofen Gallspach	3,23	0,5734	0,2365	3,23	0,5734	0,2365	4,50	0,7884	0,3166	4,50	0,7884	0,3166	6,62	1,0632	0,4623	6,62	1,0632	0,4623
A08-	Ried im Innkreis	Haag am Hausruck	2,95	0,5233	0,2159	2,95	0,5233	0,2159	4,11	0,7195	0,2889	4,11	0,7195	0,2889	6,04	0,9703	0,4219	6,04	0,9703	0,4219
A08-	Ort im Innkreis	Ried im Innkreis	3,17	0,5616	0,2317	3,17	0,5616	0,2317	4,41	0,7723	0,3101	4,41	0,7723	0,3101	6,48	1,0414	0,4528	6,48	1,0414	0,4528
A08-	Schärding Suben	Ort im Innkreis	2,39	0,4239	0,1749	2,39	0,4239	0,1749	3,33	0,5829	0,2340	3,33	0,5829	0,2340	4,89	0,7860	0,3418	4,89	0,7860	0,3418
A08-	Staatsgrenze Suben	Schärding Suben	0,60	0,1071	0,0442	0,60	0,1071	0,0442	0,84	0,1473	0,0591	0,84	0,1473	0,0591	1,24	0,1986	0,0864	1,24	0,1986	0,0864
A09-	Ried im Traunkreis	KN Voralpenkreuz	1,49	0,2640	0,1089	1,49	0,2640	0,1089	2,07	0,3631	0,1458	2,07	0,3631	0,1458	3,05	0,4896	0,2129	3,05	0,4896	0,2129
A09-	Inzersdorf Kirchdorf	Ried im Traunkreis	2,79	0,4953	0,2043	2,79	0,4953	0,2043	3,89	0,6811	0,2735	3,89	0,6811	0,2735	5,72	0,9184	0,3993	5,72	0,9184	0,3993
A09-	Klaus	Inzersdorf Kirchdorf	3,40	0,6034	0,2489	3,40	0,6034	0,2489	4,74	0,8296	0,3331	4,74	0,8296	0,3331	6,96	1,1187	0,4865	6,96	1,1187	0,4865
A09-	St. Pankraz	Klaus	2,16	0,3835	0,1582	2,16	0,3835	0,1582	3,01	0,5273	0,2117	3,01	0,5273	0,2117	4,43	0,7111	0,3092	4,43	0,7111	0,3092
A09-	Roßleiten Windischgarsten	St. Pankraz	3,02	0,5351	0,2207	3,02	0,5351	0,2207	4,20	0,7358	0,2954	4,20	0,7358	0,2954	6,18	0,9922	0,4314	6,18	0,9922	0,4314
A09-	Gleinkerau	Roßleiten Windischgarsten	1,42	0,2515	0,1038	1,42	0,2515	0,1038	1,97	0,3458	0,1389	1,97	0,3458	0,1389	2,90	0,4664	0,2028	2,90	0,4664	0,2028
A09-	Spital am Pyhrn	Gleinkerau	1,07	0,1896	0,0782	1,07	0,1896	0,0782	1,49	0,2607	0,1047	1,49	0,2607	0,1047	2,19	0,3516	0,1529	2,19	0,3516	0,1529
A09-	Ardning / Admont	Spital am Pyhrn	5,28	0,4827	0,1991	5,28	0,4827	0,1991	7,37	0,6637	0,2665	7,37	0,6637	0,2665	10,94	0,8950	0,3892	10,94	0,8950	0,3892
A09-	Liezen	Ardning / Admont	0,62	0,1100	0,0454	0,62	0,1100	0,0454	0,86	0,1513	0,0607	0,86	0,1513	0,0607	1,27	0,2040	0,0887	1,27	0,2040	0,0887

STR-KENNZAHL	MAUTABSCHNITT VON	MAUTABSCHNITT BIS	CO2-Emissionsklasse 1 / EURO I																	
			Kat. 2						Kat. 3						Kat. 4					
			Tag			Nacht			Tag			Nacht			Tag			Nacht		
			Ges	Luft Lärm	CO2	Ges	Luft Lärm	CO2	Ges	Luft Lärm	CO2	Ges	Luft Lärm	CO2	Ges	Luft Lärm	CO2	Ges	Luft Lärm	CO2
A09-	Rottenmann	Liezen	1,30	0,2299	0,0948	1,30	0,2299	0,0948	1,80	0,3161	0,1269	1,80	0,3161	0,1269	2,65	0,4262	0,1853	2,65	0,4262	0,1853
A09-	Trieben	Rottenmann	3,23	0,5731	0,2364	3,23	0,5731	0,2364	4,50	0,7880	0,3164	4,50	0,7880	0,3164	6,61	1,0626	0,4620	6,61	1,0626	0,4620
A09-	Treglwang	Trieben	2,63	0,4659	0,1922	2,63	0,4659	0,1922	3,66	0,6407	0,2572	3,66	0,6407	0,2572	5,38	0,8639	0,3757	5,38	0,8639	0,3757
A09-	Kalwang	Treglwang	3,53	0,6262	0,2583	3,53	0,6262	0,2583	4,91	0,8610	0,3457	4,91	0,8610	0,3457	7,23	1,1610	0,5048	7,23	1,1610	0,5048
A09-	Mautern	Kalwang	1,64	0,2916	0,1203	1,64	0,2916	0,1203	2,29	0,4009	0,1610	2,29	0,4009	0,1610	3,37	0,5406	0,2351	3,37	0,5406	0,2351
A09-	Kammern	Mautern	1,85	0,3280	0,1353	1,85	0,3280	0,1353	2,57	0,4510	0,1811	2,57	0,4510	0,1811	3,79	0,6081	0,2644	3,79	0,6081	0,2644
A09-	Traboch	Kammern	1,93	0,3429	0,1415	1,93	0,3429	0,1415	2,69	0,4715	0,1893	2,69	0,4715	0,1893	3,96	0,6358	0,2765	3,96	0,6358	0,2765
A09-	Terminal St. Michael	Traboch	0,38	0,0673	0,0278	0,38	0,0673	0,0278	0,53	0,0926	0,0372	0,53	0,0926	0,0372	0,78	0,1249	0,0543	0,78	0,1249	0,0543
A09-	KN St. Michael	Terminal St. Michael	0,71	0,1262	0,0521	0,71	0,1262	0,0521	0,99	0,1736	0,0697	0,99	0,1736	0,0697	1,46	0,2341	0,1018	1,46	0,2341	0,1018
A09-	Übelbach	KN St. Michael	12,86	1,1757	0,4850	12,86	1,1757	0,4850	17,95	1,6165	0,6491	17,95	1,6165	0,6491	26,65	2,1799	0,9479	26,65	2,1799	0,9479
A09-	KN Peggau Deutschfeistritz	Übelbach	2,19	0,3888	0,1604	2,19	0,3888	0,1604	3,05	0,5347	0,2147	3,05	0,5347	0,2147	4,49	0,7210	0,3135	4,49	0,7210	0,3135
A09-	Gratkorn Nord	KN Peggau Deutschfeistritz	1,04	0,1842	0,0760	1,04	0,1842	0,0760	1,45	0,2533	0,1017	1,45	0,2533	0,1017	2,13	0,3416	0,1485	2,13	0,3416	0,1485
A09-	Gratkorn Süd	Gratkorn Nord	1,14	0,2023	0,0835	1,14	0,2023	0,0835	1,59	0,2782	0,1117	1,59	0,2782	0,1117	2,34	0,3751	0,1631	2,34	0,3751	0,1631
A09-	Graz Nord	Gratkorn Süd	0,25	0,0448	0,0185	0,25	0,0448	0,0185	0,35	0,0616	0,0248	0,35	0,0616	0,0248	0,52	0,0831	0,0361	0,52	0,0831	0,0361
A09-	Graz Webling	Graz Nord	2,89	0,5128	0,2115	2,89	0,5128	0,2115	4,02	0,7051	0,2831	4,02	0,7051	0,2831	5,92	0,9509	0,4135	5,92	0,9509	0,4135
A09-	Seiersberg	Graz Webling	0,77	0,1363	0,0562	0,77	0,1363	0,0562	1,07	0,1874	0,0753	1,07	0,1874	0,0753	1,57	0,2528	0,1099	1,57	0,2528	0,1099
A09-	KN Graz West	Seiersberg	0,38	0,0667	0,0275	0,38	0,0667	0,0275	0,52	0,0917	0,0368	0,52	0,0917	0,0368	0,77	0,1237	0,0538	0,77	0,1237	0,0538
A09-	Schwarzlsee	KN Graz West	0,37	0,0658	0,0271	0,37	0,0658	0,0271	0,52	0,0904	0,0363	0,52	0,0904	0,0363	0,76	0,1219	0,0530	0,76	0,1219	0,0530
A09-	Schachenwald / IBC Businesscenter	Schwarzlsee	0,41	0,0735	0,0303	0,41	0,0735	0,0303	0,58	0,1011	0,0406	0,58	0,1011	0,0406	0,85	0,1363	0,0593	0,85	0,1363	0,0593
A09-	Kalsdorf	Schachenwald / IBC Businesscenter	0,42	0,0748	0,0308	0,42	0,0748	0,0308	0,59	0,1028	0,0413	0,59	0,1028	0,0413	0,86	0,1387	0,0603	0,86	0,1387	0,0603
A09-	Werndorf Terminal	Kalsdorf	1,06	0,1872	0,0772	1,06	0,1872	0,0772	1,47	0,2574	0,1034	1,47	0,2574	0,1034	2,16	0,3471	0,1509	2,16	0,3471	0,1509
A09-	Wildon	Werndorf Terminal	1,18	0,2092	0,0863	1,18	0,2092	0,0863	1,64	0,2877	0,1155	1,64	0,2877	0,1155	2,41	0,3880	0,1687	2,41	0,3880	0,1687
A09-	Hengsberg	Wildon	0,58	0,1021	0,0421	0,58	0,1021	0,0421	0,80	0,1404	0,0564	0,80	0,1404	0,0564	1,18	0,1894	0,0824	1,18	0,1894	0,0824
A09-	Lebring	Hengsberg	1,02	0,1810	0,0746	1,02	0,1810	0,0746	1,42	0,2488	0,0999	1,42	0,2488	0,0999	2,09	0,3355	0,1459	2,09	0,3355	0,1459
A09-	Leibnitz	Lebring	1,77	0,3132	0,1292	1,77	0,3132	0,1292	2,46	0,4307	0,1729	2,46	0,4307	0,1729	3,62	0,5808	0,2526	3,62	0,5808	0,2526
A09-	Vogau Straß	Leibnitz	2,16	0,3831	0,1580	2,16	0,3831	0,1580	3,01	0,5267	0,2115	3,01	0,5267	0,2115	4,42	0,7103	0,3089	4,42	0,7103	0,3089
A09-	Gersdorf	Vogau Straß	1,05	0,1858	0,0766	1,05	0,1858	0,0766	1,46	0,2555	0,1026	1,46	0,2555	0,1026	2,14	0,3445	0,1498	2,14	0,3445	0,1498
A09-	Spielfeld	Gersdorf	0,55	0,0979	0,0404	0,55	0,0979	0,0404	0,77	0,1346	0,0541	0,77	0,1346	0,0541	1,13	0,1816	0,0789	1,13	0,1816	0,0789
A09-	Staatsgrenze Spielfeld	Spielfeld	0,50	0,0893	0,0368	0,50	0,0893	0,0368	0,70	0,1228	0,0493	0,70	0,1228	0,0493	1,03	0,1655	0,0720	1,03	0,1655	0,0720
A10-	Salzburg Süd / Anif	KN Salzburg	2,04	0,3612	0,1490	2,04	0,3612	0,1490	2,83	0,4966	0,1994	2,83	0,4966	0,1994	4,17	0,6696	0,2912	4,17	0,6696	0,2912
A10-	Puch Urstein	Salzburg Süd / Anif	0,69	0,1225	0,0505	0,69	0,1225	0,0505	0,96	0,1685	0,0677	0,96	0,1685	0,0677	1,41	0,2272	0,0988	1,41	0,2272	0,0988
A10-	Hallein	Puch Urstein	1,43	0,2530	0,1044	1,43	0,2530	0,1044	1,99	0,3479	0,1397	1,99	0,3479	0,1397	2,92	0,4691	0,2040	2,92	0,4691	0,2040
A10-	Kuchl	Hallein	1,59	0,2810	0,1159	1,59	0,2810	0,1159	2,21	0,3864	0,1551	2,21	0,3864	0,1551	3,24	0,5210	0,2265	3,24	0,5210	0,2265
A10-	Golling / Abtenau	Kuchl	1,59	0,2825	0,1165	1,59	0,2825	0,1165	2,22	0,3884	0,1560	2,22	0,3884	0,1560	3,26	0,5238	0,2277	3,26	0,5238	0,2277
A10-	Paß Lueg	Golling / Abtenau	1,66	0,2948	0,1216	1,66	0,2948	0,1216	2,31	0,4053	0,1627	2,31	0,4053	0,1627	3,40	0,5465	0,2377	3,40	0,5465	0,2377
A10-	Werfen	Paß Lueg	2,37	0,4199	0,1732	2,37	0,4199	0,1732	3,30	0,5773	0,2318	3,30	0,5773	0,2318	4,85	0,7785	0,3385	4,85	0,7785	0,3385
A10-	Pfarrwerfen / Werfen	Werfen	0,31	0,0547	0,0226	0,31	0,0547	0,0226	0,43	0,0752	0,0302	0,43	0,0752	0,0302	0,63	0,1015	0,0441	0,63	0,1015	0,0441
A10-	KN Pongau	Pfarrwerfen / Werfen	0,67	0,1188	0,0490	0,67	0,1188	0,0490	0,93	0,1633	0,0656	0,93	0,1633	0,0656	1,37	0,2202	0,0957	1,37	0,2202	0,0957
A101	Bischofshofen	KN Pongau	1,00	0,1766	0,0729	1,00	0,1766	0,0729	1,39	0,2429	0,0975	1,39	0,2429	0,0975	2,04	0,3275	0,1424	2,04	0,3275	0,1424
A10-	Lammertal Hüttau	KN Pongau	2,73	0,4830	0,1992	2,73	0,4830	0,1992	3,79	0,6642	0,2667	3,79	0,6642	0,2667	5,57	0,8956	0,3894	5,57	0,8956	0,3894
A10-	F. Verbindung GH Eben	Lammertal Hüttau	0,70	0,1243	0,0513	0,70	0,1243	0,0513	0,98	0,1709	0,0686	0,98	0,1709	0,0686	1,43	0,2305	0,1002	1,43	0,2305	0,1002
A10-	Eben	F. Verbindung GH Eben	0,33	0,0576	0,0238	0,33	0,0576	0,0238	0,45	0,0792	0,0318	0,45	0,0792	0,0318	0,66	0,1068	0,0464	0,66	0,1068	0,0464
A10-	Radstadt Altenmarkt Graz	Eben	0,72	0,1279	0,0528	0,72	0,1279	0,0528	1,00	0,1759	0,0706	1,00	0,1759	0,0706	1,48	0,2372	0,1031	1,48	0,2372	0,1031
A10-	Flachau	Radstadt Altenmarkt Graz	1,01	0,1789	0,0738	1,01	0,1789	0,0738	1,40	0,2460	0,0988	1,40	0,2460	0,0988	2,06	0,3317	0,1442	2,06	0,3317	0,1442
A10-	Flachauwinkel	Flachau	3,56	0,3490	0,1439	3,56	0,3490	0,1439	4,97	0,4798	0,1927	4,97	0,4798	0,1927	7,38	0,6470	0,2813	7,38	0,6470	0,2813
A10-	Zederhaus	Flachauwinkel	8,98	0,8794	0,3628	8,98	0,8794	0,3628	12,53	1,2092	0,4855	12,53	1,2092	0,4855	18,59	1,6306	0,7090	18,59	1,6306	0,7090
A10-	St. Michael/Lungau	Zederhaus	5,93	0,5802	0,2393	5,93	0,5802	0,2393	8,27	0,7978	0,3203	8,27	0,7978	0,3203	12,27	1,0758	0,4678	12,27	1,0758	0,4678
A10-	Rennweg Katschberg	St. Michael/Lungau	4,34	0,4254	0,1755	4,34	0,4254	0,1755	6,06	0,5849	0,2348	6,06	0,5849	0,2348	8,99	0,7887	0,3430	8,99	0,7887	0,3430
A102	KN Spittal Millstätter See	Seeboden	0,53	0,0931	0,0384	0,53	0,0931	0,0384	0,73	0,1280	0,0514	0,73	0,1280	0,0514	1,07	0,1727	0,0751	1,07	0,1727	0,0751
A102	Lendorf	KN Spittal Millstätter See	1,13	0,2009	0,0829	1,13	0,2009	0,0829	1,58	0,2762	0,1109	1,58	0,2762	0,1109	2,32	0,3725	0,1620	2,32	0,3725	0,1620
A10-	Gmünd Maltatal	Rennweg Katschberg	4,59	0,8128	0,3353	4,59	0,8128	0,3353	6,38	1,1176	0,4488	6,38	1,1176	0,4488	9,38	1,5071	0,6553	9,38	1,5071	0,6553
A10-	KN Spittal Millstätter See	Gmünd Maltatal	2,61	0,4626	0,1908	2,61	0,4626	0,1908	3,63	0,6361	0,2554	3,63	0,6361	0,2554	5,34	0,8578	0,3730	5,34	0,8578	0,3730
A10-	Spittal Ost	KN Spittal Millstätter See	1,98	0,3504	0,1445	1,98	0,3504	0,1445	2,75	0,4818	0,1935	2,75	0,4818	0,1935	4,04	0,6497	0,2825	4,04	0,6497	0,2825
A10-	Paternion Feistritz	Spittal Ost	3,41	0,6051	0,2496	3,41	0,6051	0,2496	4,75	0,8321	0,3341	4,75	0,8321	0,3341	6,98	1,1220	0,4879	6,98	1,1220	0,4879
A10-	Villach West	Paternion Feistritz	3,68	0,6522	0,2690	3,68	0,6522	0,2690	5,12	0,8968	0,3601	5,12	0,8968	0,3601	7,53	1,2093	0,5259	7,53	1,2093	0,5259
A10-	Villach Ossiacher See	Villach West	1,59	0,2820	0,1163	1,59	0,2820	0,1163	2,21	0,3877	0,1557	2,21	0,3877	0,1557	3,25	0,5228	0,2273	3,25	0,5228	0,2273
A10-	KN Villach	Villach Ossiacher See	1,24	0,2203	0,0909	1,24	0,2203	0,0909	1,73	0,3029	0,1216	1,73	0,3029	0,1216	2,54	0,4085	0,1776	2,54	0,4085	0,1776
A11-	St. Niklas Faakersee	KN Villach	0,89	0,1577	0,0650	0,89	0,1577	0,0650	1,24	0,2168	0,0871	1,24	0,2168	0,0871	1,82	0,2924	0,1271	1,82	0,2924	0,1271
A11-	St. Jakob/Rosental	St. Niklas Faakersee	2,23	0,3960	0,1634	2,23	0,3960	0,1634	3,11	0,5446	0,2187	3,11	0,5446	0,2187	4,57	0,7343	0,3193	4,57	0,7343	0,3193
A11-	Staatsgrenze Karawankentunnel	St. Jakob/Rosental	9,42	0,4659	0,1922	9,42	0,4659	0,1922	13,16	0,6407	0,2572	13,16	0,6407	0,2572	19,63	0,8639	0,3757	19,63	0,8639	0,3757
A12-	Kufstein Nord	Staatsgrenze Kufstein	0,51	0,0767	0,0316	0,51	0,0767	0,0316	0,72	0,1055	0,0423	0,72	0,1055	0,0423	1,06	0,1422	0,0618	1,06	0,1422	0,0618
A12-	Kufstein Süd	Kufstein Nord	1,32	0,1967	0,0811	1,32	0,1967	0,0811	1,83	0,2705	0,1086	1,83	0,2705	0,1086	2,71	0,3647	0,1586	2,71	0,3647	0,1586
A12-	Kirchbichl Langkampfen	Kufstein Süd	1,80	0,2686	0,1108	1,80	0,2686	0,1108	2,51	0,3693	0,1483	2,51	0,3693	0,1483	3,70	0,4980	0,2165	3,70	0,4980	0,2165
A12-	Wörgl Ost St.Johann i. T. Brixental	Kirchbichl Langkampfen	1,76	0,2628	0,1084	1,76	0,2628	0,1084	2,45	0,3614	0,1451	2,45	0,3614	0,1451	3,62	0,4873	0,2119	3,62	0,4873	0,2119
A12-	Wörgl West	Wörgl Ost St.Johann i. T. Brixental	0,93	0,1383	0,0571	0,93	0,1383	0,0571	1,29	0,1902	0,0764	1,29	0,1902	0,0764	1,90	0,2565	0,1115	1,90	0,2565	0,1115
A12-	Kramsach Rattenberg Brixlegg	Wörgl West	3,95	0,5899	0,2433	3,95	0,5899	0,2433	5,50	0,8111	0,3257	5,50	0,8111	0,3257	8,12	1,0937	0,4756	8,12	1,0937	0,4756
A12-	Wiesing Achensee Zillertal	Kramsach Rattenberg Brixlegg	2,42	0,3620	0,1493	2,42	0,3620	0,1493	3,38	0,4977	0,1998	3,38	0,4977	0,1998	4,98	0,6711	0,2918	4,98	0,6711	0,2918
A12-	Jenbach	Wiesing Achensee Zillertal	0,96	0,1432	0,0591	0,96	0,1432	0,0591	1,34	0,1969	0,0791	1,34	0,1969	0,0791	1,97	0,2656	0,1155	1,97	0,2656	0,1155
A12-	Schwaz	Jenbach	2,12	0,3159	0,1303	2,12	0,3159	0,1303	2,95	0,4343	0,1744	2,95	0,4343	0,1744	4,35	0,5857	0,2547	4,35	0,5857	0,2547
A12-	Vomp	Schwaz	1,21	0,1806	0,0745	1,21	0,1806	0,0745	1,68	0,2483	0,0997	1,68	0,2483	0,0997	2,49	0,3348	0,1456	2,49	0,3348	0,1456
A12-	Wattens	Vomp	2,49	0,3722	0,1535	2,49	0,3722	0,1535	3,47	0,5118	0,2055	3,47	0,5118	0,2055	5,12	0,6902	0,3001	5,12	0,6902	0,3001
A12-	Hall/Tirol Mitte	Wattens	2,21	0,3300	0,1361	2,21	0,3300	0,1361	3,08	0,4538	0,1822	3,08	0,4538	0,1822	4,54	0,6119	0,2661	4,54	0,6119	0,2661
A12-	Hall/Tirol West	Hall/Tirol Mitte	0,89	0,1327	0,0547	0,89	0,1327	0,0547	1,24	0,1825	0,0733	1,24	0,1825	0,0733	1,83	0,2461	0,1070	1,83	0,2461	0,1070
A12-	A12 Innsbruck Ost	Hall/Tirol West	0,98	0,1467	0,0605	0,98	0,1467	0,0605	1,37	0,2017	0,0810	1,37	0,2017	0,0810	2,02	0,2720	0,1183	2,02	0,2720	0,1183

STR-KENNZAHL	MAUTABSCHNITT VON	MAUTABSCHNITT BIS	CO2-Emissionsklasse 1 / EURO I																	
			Kat. 2						Kat. 3						Kat. 4					
			Tag			Nacht			Tag			Nacht			Tag			Nacht		
			Ges	Luft Lärm	CO2	Ges	Luft Lärm	CO2	Ges	Luft Lärm	CO2	Ges	Luft Lärm	CO2	Ges	Luft Lärm	CO2	Ges	Luft Lärm	CO2
A12-	Innsbruck Mitte	A12 Innsbruck Ost	0,65	0,1013	0,0418	0,65	0,1013	0,0418	0,90	0,1393	0,0559	0,90	0,1393	0,0559	1,33	0,1878	0,0817	1,33	0,1878	0,0817
A12-	A12 Innsbruck West	Innsbruck Mitte	0,87	0,1536	0,0634	0,87	0,1536	0,0634	1,21	0,2112	0,0848	1,21	0,2112	0,0848	1,77	0,2848	0,1238	1,77	0,2848	0,1238
A12-	Innsbruck Kranebitten	A12 Innsbruck West	1,14	0,2013	0,0830	1,14	0,2013	0,0830	1,58	0,2768	0,1111	1,58	0,2768	0,1111	2,32	0,3733	0,1623	2,32	0,3733	0,1623
A12-	Zirl Ost Garmisch Seefeld	Innsbruck Kranebitten	1,32	0,2336	0,0964	1,32	0,2336	0,0964	1,83	0,3212	0,1290	1,83	0,3212	0,1290	2,70	0,4332	0,1884	2,70	0,4332	0,1884
A12-	Zirl West	Zirl Ost Garmisch Seefeld	0,82	0,1462	0,0603	0,82	0,1462	0,0603	1,15	0,2010	0,0807	1,15	0,2010	0,0807	1,69	0,2710	0,1178	1,69	0,2710	0,1178
A12-	Pettnau	Zirl West	1,48	0,2617	0,1080	1,48	0,2617	0,1080	2,05	0,3599	0,1445	2,05	0,3599	0,1445	3,02	0,4853	0,2110	3,02	0,4853	0,2110
A12-	Telfs Ost	Pettnau	1,49	0,2646	0,1092	1,49	0,2646	0,1092	2,08	0,3639	0,1461	2,08	0,3639	0,1461	3,05	0,4907	0,2134	3,05	0,4907	0,2134
A12-	Telfs West	Telfs Ost	0,73	0,1292	0,0533	0,73	0,1292	0,0533	1,01	0,1777	0,0713	1,01	0,1777	0,0713	1,49	0,2396	0,1042	1,49	0,2396	0,1042
A12-	Mötz Reutte	Telfs West	2,36	0,4176	0,1723	2,36	0,4176	0,1723	3,28	0,5742	0,2306	3,28	0,5742	0,2306	4,82	0,7743	0,3367	4,82	0,7743	0,3367
A12-	Haiming Ötztal	Mötz Reutte	2,74	0,4858	0,2004	2,74	0,4858	0,2004	3,81	0,6679	0,2682	3,81	0,6679	0,2682	5,61	0,9007	0,3916	5,61	0,9007	0,3916
A12-	Imst	Haiming Ötztal	2,18	0,3867	0,1595	2,18	0,3867	0,1595	3,03	0,5317	0,2135	3,03	0,5317	0,2135	4,46	0,7170	0,3118	4,46	0,7170	0,3118
A12-	Imst Au	Imst	0,64	0,1140	0,0470	0,64	0,1140	0,0470	0,90	0,1568	0,0630	0,90	0,1568	0,0630	1,32	0,2115	0,0920	1,32	0,2115	0,0920
A12-	Mils	Imst Au	0,52	0,0921	0,0380	0,52	0,0921	0,0380	0,72	0,1266	0,0508	0,72	0,1266	0,0508	1,06	0,1707	0,0742	1,06	0,1707	0,0742
A12-	Mils Schönwies	Mils	1,28	0,2266	0,0935	1,28	0,2266	0,0935	1,78	0,3115	0,1251	1,78	0,3115	0,1251	2,61	0,4201	0,1827	2,61	0,4201	0,1827
A12-	KN Oberinntal	Mils Schönwies	1,13	0,2006	0,0828	1,13	0,2006	0,0828	1,57	0,2759	0,1108	1,57	0,2759	0,1108	2,32	0,3720	0,1618	2,32	0,3720	0,1618
A12-	Zams	KN Oberinntal	0,30	0,0528	0,0218	0,30	0,0528	0,0218	0,41	0,0726	0,0292	0,41	0,0726	0,0292	0,61	0,0979	0,0426	0,61	0,0979	0,0426
A122	Fließ	KN Oberinntal	2,12	0,3754	0,1548	2,12	0,3754	0,1548	2,95	0,5161	0,2072	2,95	0,5161	0,2072	4,33	0,6960	0,3026	4,33	0,6960	0,3026
A13-	A13 Innsbruck Süd	A12 Innsbruck Ost	2,77	0,2205	0,0910	2,77	0,2205	0,0910	3,85	0,3032	0,1217	3,85	0,3032	0,1217	5,73	0,4089	0,1778	10,06	0,4089	0,1778
A13-	Zenzenhof	A13 Innsbruck Süd	1,08	0,0696	0,0287	1,08	0,0696	0,0287	1,50	0,0957	0,0384	1,50	0,0957	0,0384	2,24	0,1291	0,0561	4,30	0,1291	0,0561
A13-	Igls Patsch	Zenzenhof	1,99	0,1286	0,0531	1,99	0,1286	0,0531	2,78	0,1769	0,0710	2,78	0,1769	0,0710	4,14	0,2385	0,1037	7,94	0,2385	0,1037
A13-	Schönberg Stubaital	Igls Patsch	2,15	0,1392	0,0574	2,15	0,1392	0,0574	3,01	0,1914	0,0769	3,01	0,1914	0,0769	4,48	0,2581	0,1122	8,59	0,2581	0,1122
A13-	Matrei Steinach	Schönberg Stubaital	6,80	0,4392	0,1812	6,80	0,4392	0,1812	9,49	0,6039	0,2425	9,49	0,6039	0,2425	14,14	0,8144	0,3541	27,11	0,8144	0,3541
A13-	Nösslach	Matrei Steinach	5,47	0,3533	0,1457	5,47	0,3533	0,1457	7,64	0,4858	0,1950	7,64	0,4858	0,1950	11,37	0,6550	0,2848	21,81	0,6550	0,2848
A13-	Brenner-Nord	Nösslach	4,91	0,3170	0,1308	4,91	0,3170	0,1308	6,85	0,4359	0,1750	6,85	0,4359	0,1750	10,21	0,5878	0,2556	19,57	0,5878	0,2556
A13-	Staatsgrenze Brennerpass	Brenner-Nord	0,97	0,0627	0,0259	0,97	0,0627	0,0259	1,36	0,0862	0,0346	1,36	0,0862	0,0346	2,02	0,1162	0,0505	3,87	0,1162	0,0505
A131	A13 Innsbruck Süd	A12 Innsbruck West	1,75	0,1453	0,0599	1,75	0,1453	0,0599	2,45	0,1997	0,0802	2,45	0,1997	0,0802	3,65	0,2693	0,1171	6,46	0,2693	0,1171
A14-	Hörbranz Lochau	Staatsgrenze Hörbranz	0,34	0,0605	0,0250	0,34	0,0605	0,0250	0,48	0,0832	0,0334	0,48	0,0832	0,0334	0,70	0,1122	0,0488	0,70	0,1122	0,0488
A14-	KN Bregenz	Hörbranz Lochau	2,10	0,3720	0,1534	2,10	0,3720	0,1534	2,92	0,5114	0,2053	2,92	0,5114	0,2053	4,29	0,6897	0,2999	4,29	0,6897	0,2999
A14-	Lauterach Wolfurt	KN Bregenz	0,11	0,0187	0,0077	0,11	0,0187	0,0077	0,15	0,0257	0,0103	0,15	0,0257	0,0103	0,22	0,0346	0,0151	0,22	0,0346	0,0151
A14-	Wolfurt Lauterach	Lauterach Wolfurt	0,93	0,1655	0,0683	0,93	0,1655	0,0683	1,30	0,2276	0,0914	1,30	0,2276	0,0914	1,91	0,3069	0,1334	1,91	0,3069	0,1334
A14-	Dornbirn Nord Bregenzerwald	Wolfurt Lauterach	0,36	0,0640	0,0264	0,36	0,0640	0,0264	0,50	0,0880	0,0354	0,50	0,0880	0,0354	0,74	0,1187	0,0516	0,74	0,1187	0,0516
A14-	Dornbirn West	Dornbirn Nord Bregenzerwald	1,01	0,1789	0,0738	1,01	0,1789	0,0738	1,40	0,2460	0,0988	1,40	0,2460	0,0988	2,06	0,3317	0,1442	2,06	0,3317	0,1442
A14-	Dornbirn Süd	Dornbirn West	0,50	0,0894	0,0369	0,50	0,0894	0,0369	0,70	0,1230	0,0494	0,70	0,1230	0,0494	1,03	0,1658	0,0721	1,03	0,1658	0,0721
A14-	Hohenems	Dornbirn Süd	0,92	0,1623	0,0669	0,92	0,1623	0,0669	1,27	0,2231	0,0896	1,27	0,2231	0,0896	1,87	0,3009	0,1308	1,87	0,3009	0,1308
A14-	Altach Götzis	Hohenems	0,93	0,1641	0,0677	0,93	0,1641	0,0677	1,29	0,2257	0,0906	1,29	0,2257	0,0906	1,89	0,3043	0,1323	1,89	0,3043	0,1323
A14-	Götzis	Altach Götzis	0,71	0,1251	0,0516	0,71	0,1251	0,0516	0,98	0,1721	0,0691	0,98	0,1721	0,0691	1,44	0,2320	0,1009	1,44	0,2320	0,1009
A14-	Klaus Koblach	Götzis	0,61	0,1087	0,0448	0,61	0,1087	0,0448	0,85	0,1494	0,0600	0,85	0,1494	0,0600	1,25	0,2015	0,0876	1,25	0,2015	0,0876
A14-	Rankweil	Klaus Koblach	1,08	0,1910	0,0788	1,08	0,1910	0,0788	1,50	0,2626	0,1054	1,50	0,2626	0,1054	2,20	0,3541	0,1540	2,20	0,3541	0,1540
A14-	Feldkirch Frastanz	Rankweil	1,53	0,2721	0,1122	1,53	0,2721	0,1122	2,14	0,3741	0,1502	2,14	0,3741	0,1502	3,14	0,5045	0,2194	3,14	0,5045	0,2194
A14-	Nenzing Bludesch	Feldkirch Frastanz	2,43	0,4302	0,1775	2,43	0,4302	0,1775	3,38	0,5916	0,2375	3,38	0,5916	0,2375	4,97	0,7977	0,3469	4,97	0,7977	0,3469
A14-	Bludenz Nüziders	Nenzing Bludesch	1,80	0,3194	0,1317	1,80	0,3194	0,1317	2,51	0,4392	0,1763	2,51	0,4392	0,1763	3,69	0,5922	0,2575	3,69	0,5922	0,2575
A14-	Brandnertal	Bludenz Nüziders	0,25	0,0444	0,0183	0,25	0,0444	0,0183	0,35	0,0611	0,0245	0,35	0,0611	0,0245	0,51	0,0824	0,0358	0,51	0,0824	0,0358
A14-	Bludenz Bürs	Brandnertal	0,42	0,0742	0,0306	0,42	0,0742	0,0306	0,58	0,1020	0,0409	0,58	0,1020	0,0409	0,86	0,1375	0,0598	0,86	0,1375	0,0598
A14-	Bludenz Montafon	Bludenz Bürs	0,59	0,1051	0,0434	0,59	0,1051	0,0434	0,82	0,1445	0,0580	0,82	0,1445	0,0580	1,21	0,1949	0,0848	1,21	0,1949	0,0848
A141	Bregenz Citytunnel	KN Bregenz	0,54	0,0963	0,0397	0,54	0,0963	0,0397	0,76	0,1324	0,0532	0,76	0,1324	0,0532	1,11	0,1785	0,0776	1,11	0,1785	0,0776
A21-	Hochstraß	KN Steinhäusl	0,90	0,1588	0,0655	0,90	0,1588	0,0655	1,25	0,2184	0,0877	1,25	0,2184	0,0877	1,83	0,2945	0,1281	1,83	0,2945	0,1281
A21-	Alland	Hochstraß	3,13	0,5549	0,2289	3,13	0,5549	0,2289	4,36	0,7630	0,3064	4,36	0,7630	0,3064	6,40	1,0289	0,4474	6,40	1,0289	0,4474
A21-	Mayerling	Alland	0,64	0,1127	0,0465	0,64	0,1127	0,0465	0,88	0,1549	0,0622	0,88	0,1549	0,0622	1,30	0,2089	0,0908	1,30	0,2089	0,0908
A21-	Heiligenkreuz	Mayerling	1,47	0,2610	0,1077	1,47	0,2610	0,1077	2,05	0,3588	0,1441	2,05	0,3588	0,1441	3,01	0,4839	0,2104	3,01	0,4839	0,2104
A21-	Hinterbrühl	Heiligenkreuz	0,82	0,1455	0,0600	0,82	0,1455	0,0600	1,14	0,2000	0,0803	1,14	0,2000	0,0803	1,68	0,2698	0,1173	1,68	0,2698	0,1173
A21-	Gießhübl	Hinterbrühl	1,54	0,2729	0,1126	1,54	0,2729	0,1126	2,14	0,3752	0,1507	2,14	0,3752	0,1507	3,15	0,5060	0,2200	3,15	0,5060	0,2200
A21-	Brunn/Gebirge	Gießhübl	1,29	0,2283	0,0942	1,29	0,2283	0,0942	1,79	0,3140	0,1261	1,79	0,3140	0,1261	2,64	0,4234	0,1841	2,64	0,4234	0,1841
A21-	KN Vösendorf	Brunn/Gebirge	0,57	0,1016	0,0419	0,57	0,1016	0,0419	0,80	0,1397	0,0561	0,80	0,1397	0,0561	1,17	0,1883	0,0819	1,17	0,1883	0,0819
A22-	Kaisermühlen	KN Wien Kaisermühlen	0,45	0,0803	0,0331	0,45	0,0803	0,0331	0,63	0,1104	0,0443	0,63	0,1104	0,0443	0,93	0,1488	0,0647	0,93	0,1488	0,0647
A22-	Reichsbrücke	Kaisermühlen	0,38	0,0665	0,0274	0,38	0,0665	0,0274	0,52	0,0915	0,0367	0,52	0,0915	0,0367	0,77	0,1234	0,0536	0,77	0,1234	0,0536
A22-	Kagran Vienna International Center	Reichsbrücke	0,14	0,0256	0,0106	0,14	0,0256	0,0106	0,20	0,0352	0,0142	0,20	0,0352	0,0142	0,30	0,0475	0,0207	0,30	0,0475	0,0207
A22-	Brigittenauerbrücke	Kagran Vienna International Center	0,23	0,0410	0,0169	0,23	0,0410	0,0169	0,32	0,0564	0,0227	0,32	0,0564	0,0227	0,47	0,0761	0,0331	0,47	0,0761	0,0331
A22-	Floridsdorferbrücke	Brigittenauerbrücke	0,37	0,0662	0,0273	0,37	0,0662	0,0273	0,52	0,0911	0,0366	0,52	0,0911	0,0366	0,76	0,1228	0,0534	0,76	0,1228	0,0534
A22-	KN Gürtel Nordbrücke	Floridsdorferbrücke	0,24	0,0422	0,0174	0,24	0,0422	0,0174	0,33	0,0581	0,0233	0,33	0,0581	0,0233	0,49	0,0783	0,0341	0,49	0,0783	0,0341
A22-	Strebersdorf	KN Gürtel Nordbrücke	0,81	0,1444	0,0596	0,81	0,1444	0,0596	1,13	0,1985	0,0797	1,13	0,1985	0,0797	1,67	0,2677	0,1164	1,67	0,2677	0,1164
A221	KN Gürtel Nordbrücke	Wien Nordbrücke	0,24	0,0426	0,0176	0,24	0,0426	0,0176	0,33	0,0585	0,0235	0,33	0,0585	0,0235	0,49	0,0789	0,0343	0,49	0,0789	0,0343
A221	Wien Pragerstraße	KN Gürtel Nordbrücke	0,26	0,0458	0,0189	0,26	0,0458	0,0189	0,36	0,0630	0,0253	0,36	0,0630	0,0253	0,53	0,0850	0,0370	0,53	0,0850	0,0370
A221	Wien Neujedlersdorf	Wien Pragerstraße	0,11	0,0201	0,0083	0,11	0,0201	0,0083	0,16	0,0276	0,0111	0,16	0,0276	0,0111	0,23	0,0372	0,0162	0,23	0,0372	0,0162
A221	Brünnerstr/Shuttleworthstraße	Wien Neujedlersdorf	0,29	0,0509	0,0210	0,29	0,0509	0,0210	0,40	0,0700	0,0281	0,40	0,0700	0,0281	0,59	0,0943	0,0410	0,59	0,0943	0,0410
A22-	Korneuburg Ost	Strebersdorf	1,64	0,2909	0,1200	1,64	0,2909	0,1200	2,28	0,4000	0,1606	2,28	0,4000	0,1606	3,36	0,5393	0,2345	3,36	0,5393	0,2345
A222	Wien Vohburggasse	Strebersdorf	0,20	0,0361	0,0149	0,20	0,0361	0,0149	0,28	0,0497	0,0200	0,28	0,0497	0,0200	0,42	0,0670	0,0291	0,42	0,0670	0,0291
A22-	KN Korneuburg	Korneuburg Ost	1,06	0,1877	0,0774	1,06	0,1877	0,0774	1,47	0,2581	0,1036	1,47	0,2581	0,1036	2,17	0,3481	0,1514	2,17	0,3481	0,1514
A22-	Stockerau Ost	KN Korneuburg	1,54	0,2731	0,1127	1,54	0,2731	0,1127	2,14	0,3755	0,1508	2,14	0,3755	0,1508	3,15	0,5064	0,2202	3,15	0,5064	0,2202
A22-	Stockerau Mitte	Stockerau Ost	0,61	0,1089	0,0449	0,61	0,1089	0,0449	0,85	0,1498	0,0601	0,85	0,1498	0,0601	1,26	0,2019	0,0878	1,26	0,2019	0,0878
A22-	KN Stockerau/West	Stockerau Mitte	0,52	0,0925	0,0382	0,52	0,0925	0,0382	0,73	0,1272	0,0511	0,73	0,1272	0,0511	1,07	0,1715	0,0746	1,07	0,1715	0,0746
A23-	KN Wien Inzersdorf	Altmannsdorferstraße	0,46	0,0809	0,0334	0,46	0,0809	0,0334	0,64	0,1113	0,0447	0,64	0,1113	0,0447	0,93	0,1501	0,0652	0,93	0,1501	0,0652
A23-	Favoriten	KN Wien Inzersdorf	1,15	0,2039	0,0841	1,15	0,2039	0,0841	1,60	0,2804	0,1126	1,60	0,2804	0,1126	2,35	0,3781	0,1644	2,35	0,3781	0,1644
A23-	KN Gürtel Landstraßer Hauptstraße	Favoriten	0,72	0,1278	0,0527	0,72	0,1278	0,0527	1,00	0,1758	0,0706	1,00	0,1758	0,0706	1,48	0,2370	0,1031	1,48	0,2370	0,1031

STR-KENNZAHL	MAUTABSCHNITT VON	MAUTABSCHNITT BIS	CO2-Emissionsklasse 1 / EURO I																	
			Kat. 2						Kat. 3						Kat. 4					
			Tag			Nacht			Tag			Nacht			Tag			Nacht		
			Ges	Luft Lärm	CO2	Ges	Luft Lärm	CO2	Ges	Luft Lärm	CO2	Ges	Luft Lärm	CO2	Ges	Luft Lärm	CO2	Ges	Luft Lärm	CO2
A23-	St. Marx	KN Gürtel Landstraßer Hauptstraße	0,27	0,0485	0,0200	0,27	0,0485	0,0200	0,38	0,0667	0,0268	0,38	0,0667	0,0268	0,56	0,0900	0,0391	0,56	0,0900	0,0391
A23-	KN Wien Prater	St. Marx	0,23	0,0412	0,0170	0,23	0,0412	0,0170	0,32	0,0566	0,0227	0,32	0,0566	0,0227	0,48	0,0764	0,0332	0,48	0,0764	0,0332
A23-	Handelskai	KN Wien Prater	0,52	0,0914	0,0377	0,52	0,0914	0,0377	0,72	0,1257	0,0505	0,72	0,1257	0,0505	1,06	0,1695	0,0737	1,06	0,1695	0,0737
A23-	KN Wien Kaisermühlen	Handelskai	0,24	0,0418	0,0172	0,24	0,0418	0,0172	0,33	0,0575	0,0231	0,33	0,0575	0,0231	0,48	0,0775	0,0337	0,48	0,0775	0,0337
A23-	Groß Enzersdorf Stadlau	KN Wien Kaisermühlen	0,65	0,1147	0,0473	0,65	0,1147	0,0473	0,90	0,1577	0,0633	0,90	0,1577	0,0633	1,32	0,2127	0,0925	1,32	0,2127	0,0925
A23-	Hirschstetten	Groß Enzersdorf Stadlau	0,36	0,0643	0,0265	0,36	0,0643	0,0265	0,50	0,0884	0,0355	0,50	0,0884	0,0355	0,74	0,1193	0,0519	0,74	0,1193	0,0519
A233	Wien Gürtel	KN Gürtel Landstraßer Hauptstraße	0,21	0,0375	0,0155	0,21	0,0375	0,0155	0,29	0,0516	0,0207	0,29	0,0516	0,0207	0,43	0,0696	0,0303	0,43	0,0696	0,0303
A25-	Weißkirchen	KN A1/A25 Passau Wels	2,39	0,4231	0,1745	2,39	0,4231	0,1745	3,32	0,5818	0,2336	3,32	0,5818	0,2336	4,88	0,7845	0,3411	4,88	0,7845	0,3411
A25-	Marchtrenk Wels Ost	Weißkirchen	0,85	0,1508	0,0622	0,85	0,1508	0,0622	1,18	0,2073	0,0832	1,18	0,2073	0,0832	1,74	0,2795	0,1216	1,74	0,2795	0,1216
A25-	ÖBB Terminal Wels	Marchtrenk Wels Ost	0,23	0,0406	0,0167	0,23	0,0406	0,0167	0,32	0,0558	0,0224	0,32	0,0558	0,0224	0,47	0,0752	0,0327	0,47	0,0752	0,0327
A25-	Wels Nord	ÖBB Terminal Wels	1,10	0,1944	0,0802	1,10	0,1944	0,0802	1,53	0,2674	0,1074	1,53	0,2674	0,1074	2,24	0,3605	0,1568	2,24	0,3605	0,1568
A25-	KN Wels	Wels Nord	0,78	0,1383	0,0571	0,78	0,1383	0,0571	1,09	0,1902	0,0764	1,09	0,1902	0,0764	1,60	0,2565	0,1115	1,60	0,2565	0,1115
S01-	Vorarlberger Allee	KN Vösendorf	0,58	0,1026	0,0423	0,58	0,1026	0,0423	0,80	0,1410	0,0566	0,80	0,1410	0,0566	1,18	0,1902	0,0827	1,18	0,1902	0,0827
S01-	Laxenburger Str.	Vorarlberger Allee	0,30	0,0539	0,0222	0,30	0,0539	0,0222	0,42	0,0741	0,0297	0,42	0,0741	0,0297	0,62	0,0999	0,0434	0,62	0,0999	0,0434
S01-	Güterzentrum Wien Süd	Laxenburger Str.	0,38	0,0668	0,0275	0,38	0,0668	0,0275	0,52	0,0918	0,0369	0,52	0,0918	0,0369	0,77	0,1238	0,0538	0,77	0,1238	0,0538
S01-	Rothneusiedl	Güterzentrum Wien Süd	0,24	0,0434	0,0179	0,24	0,0434	0,0179	0,34	0,0597	0,0240	0,34	0,0597	0,0240	0,50	0,0805	0,0350	0,50	0,0805	0,0350
S01-	KN Rustenfeld	Rothneusiedl	0,57	0,1015	0,0419	0,57	0,1015	0,0419	0,80	0,1396	0,0560	0,80	0,1396	0,0560	1,17	0,1882	0,0819	1,17	0,1882	0,0819
S01-	Rannersdorf	KN Rustenfeld	0,80	0,1425	0,0588	0,80	0,1425	0,0588	1,12	0,1959	0,0787	1,12	0,1959	0,0787	1,64	0,2642	0,1149	1,64	0,2642	0,1149
S011	Leopoldsdorf (B16)	KN Rustenfeld	0,36	0,0631	0,0260	0,36	0,0631	0,0260	0,50	0,0868	0,0348	0,50	0,0868	0,0348	0,73	0,1170	0,0509	0,73	0,1170	0,0509
S01-	Schwechat Süd	Rannersdorf	0,63	0,1113	0,0459	0,63	0,1113	0,0459	0,87	0,1531	0,0615	0,87	0,1531	0,0615	1,28	0,2064	0,0897	1,28	0,2064	0,0897
S01-	Schwechat Ost	Schwechat Süd	0,36	0,0637	0,0263	0,36	0,0637	0,0263	0,50	0,0876	0,0352	0,50	0,0876	0,0352	0,74	0,1182	0,0514	0,74	0,1182	0,0514
S01-	Mannswörth	Schwechat Ost	0,38	0,0675	0,0278	0,38	0,0675	0,0278	0,53	0,0928	0,0373	0,53	0,0928	0,0373	0,78	0,1251	0,0544	0,78	0,1251	0,0544
S01-	KN Schwechat	Mannswörth	0,14	0,0253	0,0104	0,14	0,0253	0,0104	0,20	0,0348	0,0140	0,20	0,0348	0,0140	0,29	0,0469	0,0204	0,29	0,0469	0,0204
S01-	Seyring	Angerner Straße	1,33	0,2365	0,0976	1,33	0,2365	0,0976	1,86	0,3252	0,1306	1,86	0,3252	0,1306	2,73	0,4385	0,1907	2,73	0,4385	0,1907
S01-	KN Eibesbrunn	Seyring	1,12	0,1979	0,0816	1,12	0,1979	0,0816	1,55	0,2721	0,1092	1,55	0,2721	0,1092	2,28	0,3669	0,1595	2,28	0,3669	0,1595
S01-	Hagenbrunn	KN Eibesbrunn	0,88	0,1558	0,0643	0,88	0,1558	0,0643	1,22	0,2142	0,0860	1,22	0,2142	0,0860	1,80	0,2888	0,1256	1,80	0,2888	0,1256
S01-	Korneuburg Nord	Hagenbrunn	1,88	0,3332	0,1375	1,88	0,3332	0,1375	2,62	0,4582	0,1840	2,62	0,4582	0,1840	3,85	0,6178	0,2687	3,85	0,6178	0,2687
S01-	Korneuburg West	Korneuburg Nord	0,76	0,1352	0,0558	0,76	0,1352	0,0558	1,06	0,1859	0,0746	1,06	0,1859	0,0746	1,56	0,2506	0,1090	1,56	0,2506	0,1090
S01-	KN Korneuburg	Korneuburg West	0,24	0,0431	0,0178	0,24	0,0431	0,0178	0,34	0,0593	0,0238	0,34	0,0593	0,0238	0,50	0,0799	0,0348	0,50	0,0799	0,0348
S02-	Gewerbepark Stadlau	Hirschstetten	0,26	0,0463	0,0191	0,26	0,0463	0,0191	0,36	0,0637	0,0256	0,36	0,0637	0,0256	0,53	0,0859	0,0373	0,53	0,0859	0,0373
S02-	Breitenleer Straße	Gewerbepark Stadlau	0,14	0,0257	0,0106	0,14	0,0257	0,0106	0,20	0,0353	0,0142	0,20	0,0353	0,0142	0,30	0,0476	0,0207	0,30	0,0476	0,0207
S02-	Rautenweg	Breitenleer Straße	0,24	0,0426	0,0176	0,24	0,0426	0,0176	0,33	0,0586	0,0235	0,33	0,0586	0,0235	0,49	0,0790	0,0344	0,49	0,0790	0,0344
S02-	Hermann Gebauer Straße	Rautenweg	0,26	0,0468	0,0193	0,26	0,0468	0,0193	0,37	0,0644	0,0259	0,37	0,0644	0,0259	0,54	0,0869	0,0378	0,54	0,0869	0,0378
S02-	Angerner Straße	Hermann Gebauer Straße	0,96	0,1695	0,0699	0,96	0,1695	0,0699	1,33	0,2331	0,0936	1,33	0,2331	0,0936	1,96	0,3143	0,1367	1,96	0,3143	0,1367
S03-	Stockerau Nord	KN Stockerau/West	0,27	0,0479	0,0198	0,27	0,0479	0,0198	0,38	0,0659	0,0264	0,38	0,0659	0,0264	0,55	0,0888	0,0386	0,55	0,0888	0,0386
S03-	Sierndorf	Stockerau Nord	1,45	0,2575	0,1062	1,45	0,2575	0,1062	2,02	0,3540	0,1421	2,02	0,3540	0,1421	2,97	0,4774	0,2076	2,97	0,4774	0,2076
S03-	Obermallebarn	Sierndorf	0,98	0,1729	0,0713	0,98	0,1729	0,0713	1,36	0,2377	0,0955	1,36	0,2377	0,0955	2,00	0,3206	0,1394	2,00	0,3206	0,1394
S03-	Göllersdorf	Obermallebarn	1,29	0,2283	0,0942	1,29	0,2283	0,0942	1,79	0,3139	0,1260	1,79	0,3139	0,1260	2,63	0,4233	0,1841	2,63	0,4233	0,1841
S03-	Großstelzendorf	Göllersdorf	0,52	0,0914	0,0377	0,52	0,0914	0,0377	0,72	0,1257	0,0505	0,72	0,1257	0,0505	1,06	0,1695	0,0737	1,06	0,1695	0,0737
S03-	Hollabrunn Süd	Großstelzendorf	1,24	0,2199	0,0907	1,24	0,2199	0,0907	1,73	0,3023	0,1214	1,73	0,3023	0,1214	2,54	0,4077	0,1773	2,54	0,4077	0,1773
S03-	Hollabrunn Mitte	Hollabrunn Süd	0,36	0,0629	0,0260	0,36	0,0629	0,0260	0,49	0,0865	0,0347	0,49	0,0865	0,0347	0,73	0,1167	0,0507	0,73	0,1167	0,0507
S03-	Hollabrunn Nord	Hollabrunn Mitte	0,80	0,1426	0,0588	0,80	0,1426	0,0588	1,12	0,1960	0,0787	1,12	0,1960	0,0787	1,65	0,2643	0,1149	1,65	0,2643	0,1149
S03-	Wullersdorf	Hollabrunn Nord	1,54	0,2734	0,1128	1,54	0,2734	0,1128	2,15	0,3759	0,1509	2,15	0,3759	0,1509	3,16	0,5069	0,2204	3,16	0,5069	0,2204
S03-	Guntersdorf	Wullersdorf	1,07	0,1893	0,0781	1,07	0,1893	0,0781	1,49	0,2603	0,1045	1,49	0,2603	0,1045	2,18	0,3510	0,1526	2,18	0,3510	0,1526
S04-	Sigleß	KN Mattersburg	0,64	0,1137	0,0469	0,64	0,1137	0,0469	0,89	0,1563	0,0628	0,89	0,1563	0,0628	1,31	0,2108	0,0916	1,31	0,2108	0,0916
S04-	Bad Sauerbrunn	Sigleß	1,50	0,2656	0,1096	1,50	0,2656	0,1096	2,08	0,3652	0,1466	2,08	0,3652	0,1466	3,07	0,4924	0,2141	3,07	0,4924	0,2141
S04-	Neudörfl	Bad Sauerbrunn	0,63	0,1116	0,0460	0,63	0,1116	0,0460	0,88	0,1535	0,0616	0,88	0,1535	0,0616	1,29	0,2069	0,0900	1,29	0,2069	0,0900
S04-	Wr.Neustadt Ost	Neudörfl	0,66	0,1168	0,0482	0,66	0,1168	0,0482	0,92	0,1606	0,0645	0,92	0,1606	0,0645	1,35	0,2166	0,0942	1,35	0,2166	0,0942
S04-	Katzelsdorf	Wr.Neustadt Ost	0,31	0,0547	0,0226	0,31	0,0547	0,0226	0,43	0,0752	0,0302	0,43	0,0752	0,0302	0,63	0,1015	0,0441	0,63	0,1015	0,0441
S04-	Lanzenkirchen	Katzelsdorf	0,26	0,0458	0,0189	0,26	0,0458	0,0189	0,36	0,0630	0,0253	0,36	0,0630	0,0253	0,53	0,0849	0,0369	0,53	0,0849	0,0369
S04-	Wr.Neustadt Süd	Lanzenkirchen	0,23	0,0406	0,0168	0,23	0,0406	0,0168	0,32	0,0558	0,0224	0,32	0,0558	0,0224	0,47	0,0753	0,0327	0,47	0,0753	0,0327
S04-	KN Wr. Neustadt	Wr.Neustadt Süd	0,38	0,0672	0,0277	0,38	0,0672	0,0277	0,53	0,0924	0,0371	0,53	0,0924	0,0371	0,78	0,1246	0,0542	0,78	0,1246	0,0542
S05-	Tulln	KN Stockerau/West	2,62	0,4637	0,1913	2,62	0,4637	0,1913	3,64	0,6376	0,2560	3,64	0,6376	0,2560	5,35	0,8597	0,3738	5,35	0,8597	0,3738
S05-	Königsbrunn / Wagram	Tulln	3,25	0,5762	0,2377	3,25	0,5762	0,2377	4,52	0,7923	0,3181	4,52	0,7923	0,3181	6,65	1,0684	0,4646	6,65	1,0684	0,4646
S05-	Kirchberg/Wagram	Königsbrunn / Wagram	0,87	0,1548	0,0639	0,87	0,1548	0,0639	1,21	0,2129	0,0855	1,21	0,2129	0,0855	1,79	0,2870	0,1248	1,79	0,2870	0,1248
S05-	Fels / Wagram	Kirchberg/Wagram	0,65	0,1160	0,0478	0,65	0,1160	0,0478	0,91	0,1595	0,0640	0,91	0,1595	0,0640	1,34	0,2150	0,0935	1,34	0,2150	0,0935
S05-	Grafenwörth	Fels / Wagram	1,51	0,2670	0,1101	1,51	0,2670	0,1101	2,10	0,3671	0,1474	2,10	0,3671	0,1474	3,08	0,4950	0,2152	3,08	0,4950	0,2152
S05-	Jettsdorf	Grafenwörth	0,67	0,1194	0,0492	0,67	0,1194	0,0492	0,94	0,1641	0,0659	0,94	0,1641	0,0659	1,38	0,2213	0,0962	1,38	0,2213	0,0962
S06-	Neunkirchen	KN Seebenstein	1,03	0,1822	0,0751	1,03	0,1822	0,0751	1,43	0,2505	0,1006	1,43	0,2505	0,1006	2,10	0,3378	0,1469	2,10	0,3378	0,1469
S06-	Gloggnitz	Neunkirchen	3,30	0,5842	0,2410	3,30	0,5842	0,2410	4,58	0,8032	0,3225	4,58	0,8032	0,3225	6,74	1,0831	0,4710	6,74	1,0831	0,4710
S06-	Maria Schutz	Gloggnitz	2,10	0,3723	0,1536	2,10	0,3723	0,1536	2,92	0,5120	0,2056	2,92	0,5120	0,2056	4,30	0,6904	0,3002	4,30	0,6904	0,3002
S06-	Spital / Semmering	Maria Schutz	1,78	0,3160	0,1304	1,78	0,3160	0,1304	2,48	0,4345	0,1745	2,48	0,4345	0,1745	3,65	0,5860	0,2548	3,65	0,5860	0,2548
S06-	Mürzzuschlag Ost	Spital / Semmering	1,49	0,2640	0,1089	1,49	0,2640	0,1089	2,07	0,3630	0,1458	2,07	0,3630	0,1458	3,05	0,4895	0,2129	3,05	0,4895	0,2129
S06-	Mariazell, Mürzsteg, Mürzzuschlag	Mürzzuschlag Ost	1,32	0,2340	0,0965	1,32	0,2340	0,0965	1,84	0,3218	0,1292	1,84	0,3218	0,1292	2,70	0,4340	0,1887	2,70	0,4340	0,1887
S06-	Hönigsberg	Mariazell, Mürzsteg, Mürzzuschlag	0,94	0,1669	0,0688	0,94	0,1669	0,0688	1,31	0,2295	0,0921	1,31	0,2295	0,0921	1,93	0,3095	0,1346	1,93	0,3095	0,1346
S06-	Langenwang	Hönigsberg	0,52	0,0923	0,0381	0,52	0,0923	0,0381	0,72	0,1269	0,0510	0,72	0,1269	0,0510	1,07	0,1711	0,0744	1,07	0,1711	0,0744
S06-	Krieglach	Langenwang	0,62	0,1096	0,0452	0,62	0,1096	0,0452	0,86	0,1507	0,0605	0,86	0,1507	0,0605	1,27	0,2033	0,0884	1,27	0,2033	0,0884
S06-	Mitterdorf	Krieglach	1,56	0,2771	0,1143	1,56	0,2771	0,1143	2,17	0,3810	0,1530	2,17	0,3810	0,1530	3,20	0,5138	0,2234	3,20	0,5138	0,2234
S06-	Kindberg Ost	Mitterdorf	1,59	0,2818	0,1162	1,59	0,2818	0,1162	2,21	0,3874	0,1556	2,21	0,3874	0,1556	3,25	0,5224	0,2272	3,25	0,5224	0,2272
S06-	Kindberg West	Kindberg Ost	0,34	0,0605	0,0249	0,34	0,0605	0,0249	0,47	0,0832	0,0334	0,47	0,0832	0,0334	0,70	0,1121	0,0488	0,70	0,1121	0,0488
S06-	Kindbergdörfl	Kindberg West	0,34	0,0604	0,0249	0,34	0,0604	0,0249	0,47	0,0831	0,0334	0,47	0,0831	0,0334	0,70	0,1121	0,0487	0,70	0,1121	0,0487

STR-KENNZAHL	MAUTABSCHNITT VON	MAUTABSCHNITT BIS	CO2-Emissionsklasse 1 / EURO I																	
			Kat. 2						Kat. 3						Kat. 4					
			Tag			Nacht			Tag			Nacht			Tag			Nacht		
			Ges	Luft Lärm	CO2	Ges	Luft Lärm	CO2	Ges	Luft Lärm	CO2	Ges	Luft Lärm	CO2	Ges	Luft Lärm	CO2	Ges	Luft Lärm	CO2
S06-	Allerheiligen Mürzhofen	Kindbergdörfl	0,77	0,1361	0,0562	0,77	0,1361	0,0562	1,07	0,1872	0,0752	1,07	0,1872	0,0752	1,57	0,2524	0,1098	1,57	0,2524	0,1098
S06-	St. Marein	Allerheiligen Mürzhofen	1,15	0,2045	0,0843	1,15	0,2045	0,0843	1,60	0,2812	0,1129	1,60	0,2812	0,1129	2,36	0,3791	0,1649	2,36	0,3791	0,1649
S06-	Kapfenberg	St. Marein	0,82	0,1450	0,0598	0,82	0,1450	0,0598	1,14	0,1993	0,0800	1,14	0,1993	0,0800	1,67	0,2688	0,1169	1,67	0,2688	0,1169
S06-	KN Bruck/Mur	Kapfenberg	1,53	0,2706	0,1116	1,53	0,2706	0,1116	2,12	0,3721	0,1494	2,12	0,3721	0,1494	3,12	0,5018	0,2182	3,12	0,5018	0,2182
S06-	ASt Bruck/Mur West	KN Bruck/Mur	1,31	0,2321	0,0958	1,31	0,2321	0,0958	1,82	0,3192	0,1282	1,82	0,3192	0,1282	2,68	0,4304	0,1872	2,68	0,4304	0,1872
S06-	Niklasdorf	ASt Bruck/Mur West	1,21	0,2145	0,0885	1,21	0,2145	0,0885	1,68	0,2949	0,1184	1,68	0,2949	0,1184	2,48	0,3977	0,1729	2,48	0,3977	0,1729
S06-	Leoben Ost	Niklasdorf	1,29	0,2288	0,0944	1,29	0,2288	0,0944	1,80	0,3146	0,1263	1,80	0,3146	0,1263	2,64	0,4242	0,1844	2,64	0,4242	0,1844
S06-	Leoben West	Leoben Ost	1,45	0,2563	0,1057	1,45	0,2563	0,1057	2,01	0,3524	0,1415	2,01	0,3524	0,1415	2,96	0,4752	0,2066	2,96	0,4752	0,2066
S06-	KN St. Michael	Leoben West	1,79	0,3172	0,1309	1,79	0,3172	0,1309	2,49	0,4362	0,1751	2,49	0,4362	0,1751	3,66	0,5882	0,2558	3,66	0,5882	0,2558
S07-	Fürstenfeld	KN Riegersdorf	2,33	0,4138	0,1707	2,33	0,4138	0,1707	3,25	0,5689	0,2284	3,25	0,5689	0,2284	4,78	0,7672	0,3336	4,78	0,7672	0,3336
S07-	Rudersdorf	Fürstenfeld	0,60	0,1068	0,0440	0,60	0,1068	0,0440	0,84	0,1468	0,0589	0,84	0,1468	0,0589	1,23	0,1979	0,0861	1,23	0,1979	0,0861
S07-	Dobersdorf	Rudersdorf	1,43	0,2535	0,1046	1,43	0,2535	0,1046	1,99	0,3485	0,1399	1,99	0,3485	0,1399	2,93	0,4700	0,2044	2,93	0,4700	0,2044
S10-	Neumarkt	Unterweitersdorf	1,81	0,3215	0,1326	1,81	0,3215	0,1326	2,52	0,4420	0,1775	2,52	0,4420	0,1775	3,71	0,5960	0,2592	3,71	0,5960	0,2592
S10-	Kefermarkt	Neumarkt	1,04	0,1846	0,0762	1,04	0,1846	0,0762	1,45	0,2538	0,1019	1,45	0,2538	0,1019	2,13	0,3423	0,1488	2,13	0,3423	0,1488
S10-	Freistadt / Süd	Kefermarkt	1,12	0,1986	0,0819	1,12	0,1986	0,0819	1,56	0,2730	0,1096	1,56	0,2730	0,1096	2,29	0,3682	0,1601	2,29	0,3682	0,1601
S10-	Grünbach Sandl	Freistadt / Süd	1,18	0,2100	0,0866	1,18	0,2100	0,0866	1,65	0,2888	0,1160	1,65	0,2888	0,1160	2,42	0,3895	0,1694	2,42	0,3895	0,1694
S10-	Freistadt / Nord	Grünbach Sandl	0,33	0,0577	0,0238	0,33	0,0577	0,0238	0,45	0,0793	0,0319	0,45	0,0793	0,0319	0,67	0,1070	0,0465	0,67	0,1070	0,0465
S16-	Landeck West	Zams	1,39	0,2455	0,1013	1,39	0,2455	0,1013	1,93	0,3376	0,1355	1,93	0,3376	0,1355	2,83	0,4552	0,1980	2,83	0,4552	0,1980
S16-	Pians	Landeck West	0,89	0,1572	0,0649	0,89	0,1572	0,0649	1,23	0,2162	0,0868	1,23	0,2162	0,0868	1,82	0,2916	0,1268	1,82	0,2916	0,1268
S16-	Flirsch	Pians	1,76	0,3117	0,1286	1,76	0,3117	0,1286	2,45	0,4285	0,1721	2,45	0,4285	0,1721	3,60	0,5779	0,2513	3,60	0,5779	0,2513
S16-	Schnann am Arlberg	Flirsch	1,10	0,1956	0,0807	1,10	0,1956	0,0807	1,54	0,2690	0,1080	1,54	0,2690	0,1080	2,26	0,3628	0,1577	2,26	0,3628	0,1577
S16-	Pettneu	Schnann am Arlberg	0,80	0,1422	0,0587	0,80	0,1422	0,0587	1,12	0,1956	0,0785	1,12	0,1956	0,0785	1,64	0,2637	0,1147	1,64	0,2637	0,1147
S16-	St. Anton/Arlberg	Pettneu	0,45	0,0792	0,0327	0,45	0,0792	0,0327	0,62	0,1089	0,0437	0,62	0,1089	0,0437	0,91	0,1469	0,0639	0,91	0,1469	0,0639
S16-	Langen/Arlberg	St. Anton/Arlberg	9,76	0,7705	0,3178	9,76	0,7705	0,3178	13,62	1,0595	0,4254	13,62	1,0595	0,4254	20,26	1,4287	0,6213	20,26	1,4287	0,6213
S16-	Wald/Arlberg	Langen/Arlberg	1,42	0,2524	0,1041	1,42	0,2524	0,1041	1,98	0,3470	0,1393	1,98	0,3470	0,1393	2,91	0,4680	0,2035	2,91	0,4680	0,2035
S16-	Dalaas	Wald/Arlberg	1,62	0,2875	0,1186	1,62	0,2875	0,1186	2,26	0,3953	0,1587	2,26	0,3953	0,1587	3,32	0,5330	0,2318	3,32	0,5330	0,2318
S16-	Braz Ost	Dalaas	0,92	0,1630	0,0672	0,92	0,1630	0,0672	1,28	0,2241	0,0900	1,28	0,2241	0,0900	1,88	0,3022	0,1314	1,88	0,3022	0,1314
S16-	Braz West	Braz Ost	0,72	0,1272	0,0525	0,72	0,1272	0,0525	1,00	0,1748	0,0702	1,00	0,1748	0,0702	1,47	0,2358	0,1025	1,47	0,2358	0,1025
S16-	Bings	Braz West	0,97	0,1723	0,0711	0,97	0,1723	0,0711	1,35	0,2369	0,0951	1,35	0,2369	0,0951	1,99	0,3194	0,1389	1,99	0,3194	0,1389
S16-	Bludenz Montafon	Bings	0,46	0,0816	0,0336	0,46	0,0816	0,0336	0,64	0,1121	0,0450	0,64	0,1121	0,0450	0,94	0,1512	0,0658	0,94	0,1512	0,0658
S31-	Eisenstadt Süd	Eisenstadt Ost	0,83	0,1478	0,0610	0,83	0,1478	0,0610	1,16	0,2032	0,0816	1,16	0,2032	0,0816	1,71	0,2740	0,1192	1,71	0,2740	0,1192
S31-	Eisenstadt Mitte	Eisenstadt Süd	0,31	0,0553	0,0228	0,31	0,0553	0,0228	0,43	0,0761	0,0306	0,43	0,0761	0,0306	0,64	0,1026	0,0446	0,64	0,1026	0,0446
S31-	KN Eisenstadt	Eisenstadt Mitte	0,52	0,0913	0,0377	0,52	0,0913	0,0377	0,72	0,1255	0,0504	0,72	0,1255	0,0504	1,05	0,1693	0,0736	1,05	0,1693	0,0736
S31-	Wulkaprodersdorf	KN Eisenstadt	0,69	0,1215	0,0501	0,69	0,1215	0,0501	0,95	0,1671	0,0671	0,95	0,1671	0,0671	1,40	0,2253	0,0980	1,40	0,2253	0,0980
S31-	KN Mattersburg	Wulkaprodersdorf	1,95	0,3450	0,1423	1,95	0,3450	0,1423	2,71	0,4744	0,1905	2,71	0,4744	0,1905	3,98	0,6397	0,2782	3,98	0,6397	0,2782
S31-	Forchtenstein	KN Mattersburg	1,41	0,2497	0,1030	1,41	0,2497	0,1030	1,96	0,3434	0,1379	1,96	0,3434	0,1379	2,88	0,4631	0,2014	2,88	0,4631	0,2014
S31-	Sieggraben	Forchtenstein	1,97	0,3490	0,1439	1,97	0,3490	0,1439	2,74	0,4798	0,1927	2,74	0,4798	0,1927	4,03	0,6470	0,2813	4,03	0,6470	0,2813
S31-	Weppersdorf/Kobersdorf	Sieggraben	2,37	0,4204	0,1734	2,37	0,4204	0,1734	3,30	0,5780	0,2321	3,30	0,5780	0,2321	4,85	0,7795	0,3389	4,85	0,7795	0,3389
S31-	Weppersdorf/Markt St.Martin	Weppersdorf/Kobersdorf	0,49	0,0864	0,0356	0,49	0,0864	0,0356	0,68	0,1187	0,0477	0,68	0,1187	0,0477	1,00	0,1601	0,0696	1,00	0,1601	0,0696
S31-	Neutal	Weppersdorf/Markt St.Martin	1,13	0,1995	0,0823	1,13	0,1995	0,0823	1,57	0,2744	0,1102	1,57	0,2744	0,1102	2,30	0,3700	0,1609	2,30	0,3700	0,1609
S31-	Stoob Süd	Neutal	0,98	0,1743	0,0719	0,98	0,1743	0,0719	1,37	0,2397	0,0962	1,37	0,2397	0,0962	2,01	0,3232	0,1406	2,01	0,3232	0,1406
S31-	Oberpullendorf	Stoob Süd	1,07	0,1903	0,0785	1,07	0,1903	0,0785	1,49	0,2617	0,1051	1,49	0,2617	0,1051	2,20	0,3529	0,1534	2,20	0,3529	0,1534
S33-	St. Pölten Ost	KN St. Pölten	0,58	0,1033	0,0426	0,58	0,1033	0,0426	0,81	0,1420	0,0570	0,81	0,1420	0,0570	1,19	0,1915	0,0833	1,19	0,1915	0,0833
S33-	St. Pölten Nord	St. Pölten Ost	1,03	0,1825	0,0753	1,03	0,1825	0,0753	1,43	0,2510	0,1008	1,43	0,2510	0,1008	2,11	0,3385	0,1472	2,11	0,3385	0,1472
S33-	Herzogenburg Süd	St. Pölten Nord	1,09	0,1933	0,0797	1,09	0,1933	0,0797	1,52	0,2658	0,1067	1,52	0,2658	0,1067	2,23	0,3584	0,1558	2,23	0,3584	0,1558
S33-	Herzogenburg Stadt	Herzogenburg Süd	0,58	0,1032	0,0426	0,58	0,1032	0,0426	0,81	0,1419	0,0570	0,81	0,1419	0,0570	1,19	0,1914	0,0832	1,19	0,1914	0,0832
S33-	Herzogenburg Nord	Herzogenburg Stadt	0,32	0,0572	0,0236	0,32	0,0572	0,0236	0,45	0,0787	0,0316	0,45	0,0787	0,0316	0,66	0,1061	0,0461	0,66	0,1061	0,0461
S33-	Traismauer Süd	Herzogenburg Nord	1,57	0,2784	0,1149	1,57	0,2784	0,1149	2,19	0,3829	0,1537	2,19	0,3829	0,1537	3,21	0,5163	0,2245	3,21	0,5163	0,2245
S33-	Traismauer Nord	Traismauer Süd	0,80	0,1416	0,0584	0,80	0,1416	0,0584	1,11	0,1947	0,0782	1,11	0,1947	0,0782	1,63	0,2626	0,1142	1,63	0,2626	0,1142
S33-	Jettsdorf	Traismauer Nord	1,35	0,2391	0,0986	1,35	0,2391	0,0986	1,88	0,3288	0,1320	1,88	0,3288	0,1320	2,76	0,4434	0,1928	2,76	0,4434	0,1928
S35-	Zlatten	KN Bruck/Mur	1,29	0,2290	0,0945	1,29	0,2290	0,0945	1,80	0,3149	0,1264	1,80	0,3149	0,1264	2,64	0,4246	0,1846	2,64	0,4246	0,1846
S35-	Mixnitz/Mautstatt	Zlatten	1,56	0,2759	0,1138	1,56	0,2759	0,1138	2,17	0,3794	0,1523	2,17	0,3794	0,1523	3,18	0,5116	0,2224	3,18	0,5116	0,2224
S35-	Röthelstein	Mixnitz/Mautstatt	1,44	0,2549	0,1051	1,44	0,2549	0,1051	2,00	0,3505	0,1407	2,00	0,3505	0,1407	2,94	0,4726	0,2055	2,94	0,4726	0,2055
S35-	Laufnitzdorf	Röthelstein	0,69	0,1228	0,0507	0,69	0,1228	0,0507	0,96	0,1689	0,0678	0,96	0,1689	0,0678	1,42	0,2278	0,0990	1,42	0,2278	0,0990
S35-	Rothleiten	Laufnitzdorf	0,79	0,1396	0,0576	0,79	0,1396	0,0576	1,10	0,1920	0,0771	1,10	0,1920	0,0771	1,61	0,2589	0,1126	1,61	0,2589	0,1126
S35-	Frohnleiten Nord	Rothleiten	0,49	0,0870	0,0359	0,49	0,0870	0,0359	0,68	0,1196	0,0480	0,68	0,1196	0,0480	1,00	0,1613	0,0701	1,00	0,1613	0,0701
S35-	Frohnleiten	Frohnleiten Nord	0,23	0,0401	0,0166	0,23	0,0401	0,0166	0,32	0,0552	0,0222	0,32	0,0552	0,0222	0,46	0,0744	0,0324	0,46	0,0744	0,0324
S35-	Badl Peggau	Frohnleiten	1,52	0,2698	0,1113	1,52	0,2698	0,1113	2,12	0,3709	0,1489	2,12	0,3709	0,1489	3,11	0,5002	0,2175	3,11	0,5002	0,2175
S35-	Peggau Mitte	Badl Peggau	0,51	0,0902	0,0372	0,51	0,0902	0,0372	0,71	0,1241	0,0498	0,71	0,1241	0,0498	1,04	0,1673	0,0728	1,04	0,1673	0,0728
S35-	KN Peggau Deutschfeistritz	Peggau Mitte	1,06	0,1879	0,0775	1,06	0,1879	0,0775	1,47	0,2584	0,1037	1,47	0,2584	0,1037	2,17	0,3484	0,1515	2,17	0,3484	0,1515
S36-	St. Stefan ob Leoben	KN St. Michael	0,87	0,1548	0,0639	0,87	0,1548	0,0639	1,21	0,2129	0,0855	1,21	0,2129	0,0855	1,79	0,2870	0,1248	1,79	0,2870	0,1248
S36-	Kraubath	St. Stefan ob Leoben	0,94	0,1663	0,0686	0,94	0,1663	0,0686	1,31	0,2287	0,0918	1,31	0,2287	0,0918	1,92	0,3084	0,1341	1,92	0,3084	0,1341
S36-	Feistritz St. Lorenzen	Kraubath	1,65	0,2922	0,1205	1,65	0,2922	0,1205	2,29	0,4017	0,1613	2,29	0,4017	0,1613	3,37	0,5417	0,2356	3,37	0,5417	0,2356
S36-	Knittelfeld Ost	Feistritz St. Lorenzen	1,89	0,3354	0,1383	1,89	0,3354	0,1383	2,63	0,4611	0,1852	2,63	0,4611	0,1852	3,87	0,6218	0,2704	3,87	0,6218	0,2704
S36-	Knittelfeld West	Knittelfeld Ost	0,80	0,1422	0,0587	0,80	0,1422	0,0587	1,12	0,1956	0,0785	1,12	0,1956	0,0785	1,64	0,2637	0,1147	1,64	0,2637	0,1147
S36-	Zeltweg Ost Spielberg	Knittelfeld West	0,25	0,0444	0,0183	0,25	0,0444	0,0183	0,35	0,0611	0,0245	0,35	0,0611	0,0245	0,51	0,0823	0,0358	0,51	0,0823	0,0358
S36-	Zeltweg West	Zeltweg Ost Spielberg	1,63	0,2890	0,1192	1,63	0,2890	0,1192	2,27	0,3973	0,1595	2,27	0,3973	0,1595	3,34	0,5358	0,2330	3,34	0,5358	0,2330
S36-	Judenburg Ost Fohnsdorf	Zeltweg West	0,82	0,1453	0,0599	0,82	0,1453	0,0599	1,14	0,1998	0,0802	1,14	0,1998	0,0802	1,68	0,2694	0,1171	1,68	0,2694	0,1171
S36-	Judenburg West	Judenburg Ost Fohnsdorf	1,27	0,2254	0,0930	1,27	0,2254	0,0930	1,77	0,3099	0,1244	1,77	0,3099	0,1244	2,60	0,4179	0,1817	2,60	0,4179	0,1817
S36-	St. Georgen Ost	As B317 Ost	0,13	0,0236	0,0097	0,13	0,0236	0,0097	0,18	0,0324	0,0130	0,18	0,0324	0,0130	0,27	0,0437	0,0190	0,27	0,0437	0,0190
S36-	St. Georgen West	St. Georgen Ost	0,25	0,0436	0,0180	0,25	0,0436	0,0180	0,34	0,0600	0,0241	0,34	0,0600	0,0241	0,50	0,0809	0,0352	0,50	0,0809	0,0352
S36-	Unzmarkt Ost	St. Georgen West	1,00	0,1765	0,0728	1,00	0,1765	0,0728	1,39	0,2427	0,0974	1,39	0,2427	0,0974	2,04	0,3273	0,1423	2,04	0,3273	0,1423
S36-	Unzmarkt West	Unzmarkt Ost	0,37	0,0664	0,0274	0,37	0,0664	0,0274	0,52	0,0913	0,0366	0,52	0,0913	0,0366	0,77	0,1231	0,0535	0,77	0,1231	0,0535
S36-	As B317 (prov.)	Unzmarkt West	0,30	0,0538	0,0222	0,30	0,0538	0,0222	0,42	0,0739	0,0297	0,42	0,0739	0,0297	0,62	0,0997	0,0433	0,62	0,0997	0,0433

STR-KENNZAHL	MAUTABSCHNITT VON	MAUTABSCHNITT BIS	CO2-Emissionsklasse 1 / EURO I																	
			Kat. 2						Kat. 3						Kat. 4					
			Tag			Nacht			Tag			Nacht			Tag			Nacht		
			Ges	Luft Lärm	CO2	Ges	Luft Lärm	CO2	Ges	Luft Lärm	CO2	Ges	Luft Lärm	CO2	Ges	Luft Lärm	CO2	Ges	Luft Lärm	CO2
S37-	St. Veit Mitte / Brückl	St. Veit Nord / Kraig	0,77	0,1367	0,0564	0,77	0,1367	0,0564	1,07	0,1880	0,0755	1,07	0,1880	0,0755	1,58	0,2535	0,1102	1,58	0,2535	0,1102
S37-	St. Veit Süd	St. Veit Mitte / Brückl	0,66	0,1162	0,0479	0,66	0,1162	0,0479	0,91	0,1598	0,0642	0,91	0,1598	0,0642	1,34	0,2155	0,0937	1,34	0,2155	0,0937
S37-	St. Veit Industriegebiet	St. Veit Süd	0,49	0,0874	0,0360	0,49	0,0874	0,0360	0,69	0,1201	0,0482	0,69	0,1201	0,0482	1,01	0,1620	0,0704	1,01	0,1620	0,0704
S37-	Maria Saal	St. Veit Industriegebiet	1,73	0,3066	0,1265	1,73	0,3066	0,1265	2,41	0,4216	0,1693	2,41	0,4216	0,1693	3,54	0,5685	0,2472	3,54	0,5685	0,2472
S37-	Karnburg	Maria Saal	0,62	0,1095	0,0452	0,62	0,1095	0,0452	0,86	0,1505	0,0604	0,86	0,1505	0,0604	1,26	0,2030	0,0883	1,26	0,2030	0,0883
S37-	Klagenfurt Nord	Karnburg	0,54	0,0956	0,0394	0,54	0,0956	0,0394	0,75	0,1314	0,0528	0,75	0,1314	0,0528	1,10	0,1772	0,0771	1,10	0,1772	0,0771

STR-KENNZAHL	MAUTABSCHNITT VON	MAUTABSCHNITT BIS	CO2-Emissionsklasse 1 / EURO II																	
			Kat. 2						Kat. 3						Kat. 4					
			Tag			Nacht			Tag			Nacht			Tag			Nacht		
			Ges	Luft Lärm	CO2	Ges	Luft Lärm	CO2	Ges	Luft Lärm	CO2	Ges	Luft Lärm	CO2	Ges	Luft Lärm	CO2	Ges	Luft Lärm	CO2
A01-	Wien Auhof	Preßbaum	3,77	0,6686	0,2758	3,77	0,6686	0,2758	5,25	0,9194	0,3691	5,25	0,9194	0,3691	7,72	1,2398	0,5391	7,72	1,2398	0,5391
A01-	Preßbaum	KN Steinhäusl	2,13	0,3779	0,1559	2,13	0,3779	0,1559	2,97	0,5196	0,2086	2,97	0,5196	0,2086	4,36	0,7006	0,3046	4,36	0,7006	0,3046
A01-	KN Steinhäusl	Altlengbach	1,25	0,2221	0,0916	1,25	0,2221	0,0916	1,74	0,3054	0,1226	1,74	0,3054	0,1226	2,56	0,4119	0,1791	2,56	0,4119	0,1791
A01-	Altlengbach	St. Christophen	1,49	0,2649	0,1093	1,49	0,2649	0,1093	2,08	0,3643	0,1463	2,08	0,3643	0,1463	3,06	0,4912	0,2136	3,06	0,4912	0,2136
A01-	St. Christophen	Böheimkirchen	1,79	0,3177	0,1311	1,79	0,3177	0,1311	2,49	0,4369	0,1754	2,49	0,4369	0,1754	3,67	0,5891	0,2562	3,67	0,5891	0,2562
A01-	Böheimkirchen	KN St. Pölten	1,75	0,3108	0,1282	1,75	0,3108	0,1282	2,44	0,4274	0,1716	2,44	0,4274	0,1716	3,59	0,5763	0,2506	3,59	0,5763	0,2506
A01-	KN St. Pölten	St. Pölten Süd	1,24	0,2205	0,0909	1,24	0,2205	0,0909	1,73	0,3031	0,1217	1,73	0,3031	0,1217	2,54	0,4088	0,1777	2,54	0,4088	0,1777
A01-	St. Pölten Süd	Loosdorf	4,31	0,7645	0,3154	4,31	0,7645	0,3154	6,00	1,0512	0,4221	6,00	1,0512	0,4221	8,82	1,4176	0,6164	8,82	1,4176	0,6164
A01-	Loosdorf	Melk	1,58	0,2801	0,1156	1,58	0,2801	0,1156	2,20	0,3852	0,1547	2,20	0,3852	0,1547	3,23	0,5194	0,2259	3,23	0,5194	0,2259
A01-	Melk	Pöchlarn	2,80	0,4966	0,2049	2,80	0,4966	0,2049	3,90	0,6828	0,2742	3,90	0,6828	0,2742	5,73	0,9208	0,4004	5,73	0,9208	0,4004
A01-	Pöchlarn	Ybbs Wieselburg	2,59	0,4583	0,1890	2,59	0,4583	0,1890	3,60	0,6301	0,2530	3,60	0,6301	0,2530	5,29	0,8497	0,3695	5,29	0,8497	0,3695
A01-	Ybbs Wieselburg	Amstetten Ost	2,32	0,4118	0,1699	2,32	0,4118	0,1699	3,23	0,5662	0,2273	3,23	0,5662	0,2273	4,75	0,7635	0,3320	4,75	0,7635	0,3320
A01-	Amstetten Ost	Amstetten West	3,65	0,6477	0,2672	3,65	0,6477	0,2672	5,08	0,8906	0,3576	5,08	0,8906	0,3576	7,48	1,2010	0,5222	7,48	1,2010	0,5222
A01-	Amstetten West	Oed	2,57	0,4548	0,1876	2,57	0,4548	0,1876	3,57	0,6253	0,2511	3,57	0,6253	0,2511	5,25	0,8432	0,3666	5,25	0,8432	0,3666
A01-	Oed	Haag	2,77	0,4908	0,2025	2,77	0,4908	0,2025	3,85	0,6749	0,2710	3,85	0,6749	0,2710	5,66	0,9100	0,3957	5,66	0,9100	0,3957
A01-	Haag	St. Valentin	2,47	0,4370	0,1803	2,47	0,4370	0,1803	3,43	0,6009	0,2413	3,43	0,6009	0,2413	5,04	0,8103	0,3524	5,04	0,8103	0,3524
A01-	St. Valentin	Enns Ost	1,05	0,1853	0,0764	1,05	0,1853	0,0764	1,45	0,2548	0,1023	1,45	0,2548	0,1023	2,14	0,3435	0,1494	2,14	0,3435	0,1494
A01-	Enns Ost	Enns West / Steyr	0,81	0,1437	0,0593	0,81	0,1437	0,0593	1,13	0,1976	0,0793	1,13	0,1976	0,0793	1,66	0,2665	0,1159	1,66	0,2665	0,1159
A01-	Enns West / Steyr	Asten St Florian	0,63	0,1116	0,0460	0,63	0,1116	0,0460	0,88	0,1535	0,0616	0,88	0,1535	0,0616	1,29	0,2069	0,0900	1,29	0,2069	0,0900
A01-	Asten St Florian	KN Linz	2,41	0,4274	0,1763	2,41	0,4274	0,1763	3,35	0,5877	0,2360	3,35	0,5877	0,2360	4,93	0,7925	0,3446	4,93	0,7925	0,3446
A01-	KN Linz	Ansfelden	0,41	0,0720	0,0297	0,41	0,0720	0,0297	0,57	0,0991	0,0398	0,57	0,0991	0,0398	0,83	0,1336	0,0581	0,83	0,1336	0,0581
A01-	Ansfelden	Traun	0,90	0,1595	0,0658	0,90	0,1595	0,0658	1,25	0,2193	0,0880	1,25	0,2193	0,0880	1,84	0,2957	0,1286	1,84	0,2957	0,1286
A01-	Traun	KN A1/A25 Passau Wels	0,42	0,0750	0,0309	0,42	0,0750	0,0309	0,59	0,1031	0,0414	0,59	0,1031	0,0414	0,87	0,1390	0,0604	0,87	0,1390	0,0604
A01-	KN A1/A25 Passau Wels	Allhaming	1,95	0,3459	0,1427	1,95	0,3459	0,1427	2,71	0,4757	0,1910	2,71	0,4757	0,1910	3,99	0,6414	0,2789	3,99	0,6414	0,2789
A01-	Allhaming	Sattledt	3,26	0,5772	0,2381	3,26	0,5772	0,2381	4,53	0,7936	0,3186	4,53	0,7936	0,3186	6,66	1,0701	0,4653	6,66	1,0701	0,4653
A01-	Sattledt	KN Voralpenkreuz	0,41	0,0726	0,0300	0,41	0,0726	0,0300	0,57	0,0999	0,0401	0,57	0,0999	0,0401	0,84	0,1347	0,0586	0,84	0,1347	0,0586
A01-	KN Voralpenkreuz	Eberstalzell	1,18	0,2089	0,0862	1,18	0,2089	0,0862	1,64	0,2873	0,1154	1,64	0,2873	0,1154	2,41	0,3874	0,1685	2,41	0,3874	0,1685
A01-	Eberstalzell	Vorchdorf	1,78	0,3151	0,1300	1,78	0,3151	0,1300	2,47	0,4332	0,1739	2,47	0,4332	0,1739	3,64	0,5842	0,2540	3,64	0,5842	0,2540
A01-	Vorchdorf	Laakirchen Ost	1,56	0,2760	0,1139	1,56	0,2760	0,1139	2,17	0,3796	0,1524	2,17	0,3796	0,1524	3,19	0,5118	0,2226	3,19	0,5118	0,2226
A01-	Laakirchen Ost	Laakirchen West	0,98	0,1738	0,0717	0,98	0,1738	0,0717	1,36	0,2389	0,0959	1,36	0,2389	0,0959	2,01	0,3222	0,1401	2,01	0,3222	0,1401
A01-	Laakirchen West	Regau	1,92	0,3406	0,1405	1,92	0,3406	0,1405	2,67	0,4683	0,1880	2,67	0,4683	0,1880	3,93	0,6315	0,2746	3,93	0,6315	0,2746
A01-	Regau	Schörfling	2,53	0,4476	0,1846	2,53	0,4476	0,1846	3,51	0,6154	0,2471	3,51	0,6154	0,2471	5,17	0,8298	0,3608	5,17	0,8298	0,3608
A01-	Schörfling	Seewalchen	0,39	0,0694	0,0286	0,39	0,0694	0,0286	0,54	0,0954	0,0383	0,54	0,0954	0,0383	0,80	0,1286	0,0559	0,80	0,1286	0,0559
A01-	Seewalchen	St. Georgen	2,29	0,4057	0,1673	2,29	0,4057	0,1673	3,18	0,5578	0,2240	3,18	0,5578	0,2240	4,68	0,7522	0,3271	4,68	0,7522	0,3271
A01-	St. Georgen	Oberwang	3,05	0,5410	0,2231	3,05	0,5410	0,2231	4,25	0,7438	0,2987	4,25	0,7438	0,2987	6,24	1,0030	0,4361	6,24	1,0030	0,4361
A01-	Oberwang	Mondsee	2,81	0,4979	0,2054	2,81	0,4979	0,2054	3,91	0,6846	0,2749	3,91	0,6846	0,2749	5,75	0,9232	0,4014	5,75	0,9232	0,4014
A01-	Mondsee	Thalgau	2,59	0,4590	0,1893	2,59	0,4590	0,1893	3,60	0,6312	0,2534	3,60	0,6312	0,2534	5,30	0,8511	0,3701	5,30	0,8511	0,3701
A01-	Thalgau	Wallersee	1,97	0,3498	0,1443	1,97	0,3498	0,1443	2,75	0,4809	0,1931	2,75	0,4809	0,1931	4,04	0,6485	0,2820	4,04	0,6485	0,2820
A01-	Wallersee	Salzburg Nord	1,91	0,3386	0,1397	1,91	0,3386	0,1397	2,66	0,4656	0,1869	2,66	0,4656	0,1869	3,91	0,6278	0,2730	3,91	0,6278	0,2730
A01-	Salzburg Nord	Salzburg Bergheim-West	0,43	0,0763	0,0315	0,43	0,0763	0,0315	0,60	0,1049	0,0421	0,60	0,1049	0,0421	0,88	0,1415	0,0615	0,88	0,1415	0,0615
A01-	Salzburg Bergheim-West	Messe	0,21	0,0365	0,0151	0,21	0,0365	0,0151	0,29	0,0502	0,0202	0,29	0,0502	0,0202	0,42	0,0677	0,0295	0,42	0,0677	0,0295
A01-	Messe	Salzburg Mitte Freilassing	0,27	0,0486	0,0201	0,27	0,0486	0,0201	0,38	0,0669	0,0268	0,38	0,0669	0,0268	0,56	0,0902	0,0392	0,56	0,0902	0,0392
A01-	Salzburg Mitte Freilassing	Kleßheim	0,34	0,0597	0,0246	0,34	0,0597	0,0246	0,47	0,0820	0,0329	0,47	0,0820	0,0329	0,69	0,1106	0,0481	0,69	0,1106	0,0481
A01-	Kleßheim	Siezenheim	0,47	0,0827	0,0341	0,47	0,0827	0,0341	0,65	0,1137	0,0457	0,65	0,1137	0,0457	0,95	0,1533	0,0667	0,95	0,1533	0,0667
A01-	Siezenheim	Flughafen	0,23	0,0416	0,0171	0,23	0,0416	0,0171	0,33	0,0572	0,0229	0,33	0,0572	0,0229	0,48	0,0771	0,0335	0,48	0,0771	0,0335
A01-	Flughafen	Wals Salzburg West	0,29	0,0508	0,0210	0,29	0,0508	0,0210	0,40	0,0699	0,0281	0,40	0,0699	0,0281	0,59	0,0943	0,0410	0,59	0,0943	0,0410
A01-	Wals Salzburg West	KN Salzburg	0,43	0,0761	0,0314	0,43	0,0761	0,0314	0,60	0,1046	0,0420	0,60	0,1046	0,0420	0,88	0,1411	0,0613	0,88	0,1411	0,0613
A01-	KN Salzburg	Staatsgrenze Walserberg	0,73	0,1293	0,0533	0,73	0,1293	0,0533	1,01	0,1777	0,0714	1,01	0,1777	0,0714	1,49	0,2397	0,1042	1,49	0,2397	0,1042
A02-	KN Wien Inzersdorf	KN Vösendorf	0,91	0,1618	0,0667	0,91	0,1618	0,0667	1,27	0,2224	0,0893	1,27	0,2224	0,0893	1,87	0,2999	0,1304	1,87	0,2999	0,1304
A02-	KN Vösendorf	Mödling	0,62	0,1100	0,0454	0,62	0,1100	0,0454	0,86	0,1512	0,0607	0,86	0,1512	0,0607	1,27	0,2039	0,0887	1,27	0,2039	0,0887
A02-	Mödling	Wr. Neudorf	0,59	0,1049	0,0433	0,59	0,1049	0,0433	0,82	0,1443	0,0579	0,82	0,1443	0,0579	1,21	0,1946	0,0846	1,21	0,1946	0,0846
A02-	Wr. Neudorf	Wr. Neudorf IZ/Süd	0,65	0,1154	0,0476	0,65	0,1154	0,0476	0,91	0,1587	0,0637	0,91	0,1587	0,0637	1,33	0,2140	0,0931	1,33	0,2140	0,0931
A02-	Wr. Neudorf IZ/Süd	KN Guntramsdorf	0,95	0,1683	0,0694	0,95	0,1683	0,0694	1,32	0,2314	0,0929	1,32	0,2314	0,0929	1,94	0,3120	0,1357	1,94	0,3120	0,1357
A02-	KN Guntramsdorf	Traiskirchen	1,06	0,1874	0,0773	1,06	0,1874	0,0773	1,47	0,2577	0,1035	1,47	0,2577	0,1035	2,16	0,3475	0,1511	2,16	0,3475	0,1511
A02-	Traiskirchen	Baden	0,59	0,1043	0,0430	0,59	0,1043	0,0430	0,82	0,1434	0,0576	0,82	0,1434	0,0576	1,20	0,1934	0,0841	1,20	0,1934	0,0841
A02-	Baden	Bad Vöslau	0,97	0,1714	0,0707	0,97	0,1714	0,0707	1,34	0,2356	0,0946	1,34	0,2356	0,0946	1,98	0,3177	0,1382	1,98	0,3177	0,1382
A02-	Bad Vöslau	Kottingbrunn	0,70	0,1237	0,0510	0,70	0,1237	0,0510	0,97	0,1701	0,0683	0,97	0,1701	0,0683	1,43	0,2294	0,0998	1,43	0,2294	0,0998
A02-	Kottingbrunn	Leobersdorf	0,61	0,1086	0,0448	0,61	0,1086	0,0448	0,85	0,1493	0,0599	0,85	0,1493	0,0599	1,25	0,2013	0,0875	1,25	0,2013	0,0875
A02-	Leobersdorf	Wöllersdorf	2,44	0,4332	0,1787	2,44	0,4332	0,1787	3,40	0,5957	0,2392	3,40	0,5957	0,2392	5,00	0,8032	0,3493	5,00	0,8032	0,3493
A02-	Wöllersdorf	Wr. Neustadt West	1,59	0,2814	0,1161	1,59	0,2814	0,1161	2,21	0,3869	0,1553	2,21	0,3869	0,1553	3,25	0,5217	0,2269	3,25	0,5217	0,2269
A02-	Wr. Neustadt West	KN Wr. Neustadt	0,64	0,1127	0,0465	0,64	0,1127	0,0465	0,88	0,1549	0,0622	0,88	0,1549	0,0622	1,30	0,2089	0,0908	1,30	0,2089	0,0908
A02-	KN Wr. Neustadt	KN Seebenstein	2,88	0,5098	0,2103	2,88	0,5098	0,2103	4,00	0,7009	0,2814	4,00	0,7009	0,2814	5,88	0,9452	0,4110	5,88	0,9452	0,4110
A02-	KN Seebenstein	Grimmenstein	2,45	0,4348	0,1794	2,45	0,4348	0,1794	3,41	0,5979	0,2401	3,41	0,5979	0,2401	5,02	0,8063	0,3506	5,02	0,8063	0,3506
A02-	Grimmenstein	Edlitz	0,68	0,1204	0,0497	0,68	0,1204	0,0497	0,94	0,1655	0,0665	0,94	0,1655	0,0665	1,39	0,2232	0,0971	1,39	0,2232	0,0971
A02-	Edlitz	Krumbach	2,10	0,3718	0,1534	2,10	0,3718	0,1534	2,92	0,5112	0,2052	2,92	0,5112	0,2052	4,29	0,6893	0,2997	4,29	0,6893	0,2997
A02-	Krumbach	Zöbern	1,11	0,1962	0,0809	1,11	0,1962	0,0809	1,54	0,2698	0,1083	1,54	0,2698	0,1083	2,26	0,3638	0,1582	2,26	0,3638	0,1582
A02-	Zöbern	Aspang	0,14	0,0256	0,0106	0,14	0,0256	0,0106	0,20	0,0352	0,0142	0,20	0,0352	0,0142	0,30	0,0475	0,0207	0,30	0,0475	0,0207
A02-	Aspang	Schäffern	1,75	0,3105	0,1281	1,75	0,3105	0,1281	2,44	0,4270	0,1714	2,44	0,4270	0,1714	3,58	0,5757	0,2504	3,58	0,5757	0,2504
A02-	Schäffern	Pinggau/Friedberg	2,09	0,3709	0,1530	2,09	0,3709	0,1530	2,91	0,5100	0,2048	2,91	0,5100	0,2048	4,28	0,6877	0,2990	4,28	0,6877	0,2990
A02-	Pinggau/Friedberg	Pinkafeld	1,42	0,2512	0,1036	1,42	0,2512	0,1036	1,97	0,3454	0,1387	1,97	0,3454	0,1387	2,90	0,4658	0,2026	2,90	0,4658	0,2026
A02-	Pinkafeld	Lafnitztal/Oberwart	2,95	0,5237	0,2160	2,95	0,5237	0,2160	4,11	0,7201	0,2891	4,11	0,7201	0,2891	6,04	0,9711	0,4223	6,04	0,9711	0,4223
A02-	Lafnitztal/Oberwart	Hartberg	1,17	0,2067	0,0853	1,17	0,2067	0,0853	1,62	0,2843	0,1141	1,62	0,2843	0,1141	2,39	0,3833	0,1667	2,39	0,3833	0,1667
A02-	Hartberg	Sebersdorf/Bad Waltersdorf	2,95	0,5231	0,2158	2,95	0,5231	0,2158	4,11	0,7193	0,2888	4,11	0,7193	0,2888	6,04	0,9699	0,4218	6,04	0,9699	0,4218
A02-	Sebersdorf/Bad Waltersdorf	KN Riegersdorf	2,48	0,4388	0,1810	2,48	0,4388	0,1810	3,44	0,6034	0,2423	3,44	0,6034	0,2423	5,06	0,8136	0,3538	5,06	0,8136	0,3538
A02-	KN Riegersdorf	Ilz Fürstenfeld	0,83	0,1477	0,0609	0,83	0,1477	0,0609	1,16	0,2031	0,0815	1,16	0,2031	0,0815	1,70	0,2739	0,1191	1,70	0,2739	0,1191
A02-	Ilz Fürstenfeld	Sinabelkirchen	3,04	0,5392	0,2224	3,04	0,5392	0,2224	4,23	0,7414	0,2977	4,23	0,7414	0,2977	6,22	0,9997	0,4347	6,22	0,9997	0,4347
A02-	Sinabelkirchen	Gleisdorf Süd	2,00	0,3552	0,1465	2,00	0,3552	0,1465	2,79	0,4884	0,1961	2,79	0,4884	0,1961	4,10	0,6586	0,2864	4,10	0,6586	0,2864
A02-	Gleisdorf Süd	Gleisdorf West	0,87	0,1542	0,0636	0,87	0,1542	0,0636	1,21	0,2120	0,0851	1,21	0,2120	0,0851	1,78	0,2859	0,1243	1,78	0,2859	0,1243
A02-	Gleisdorf West	Laßnitzhöhe	2,28	0,4040	0,1666	2,28	0,4040	0,1666	3,17	0,5555	0,2230	3,17	0,5555	0,2230	4,66	0,7490	0,3257	4,66	0,7490	0,3257
A02-	Laßnitzhöhe	KN Graz Ost	2,85	0,5054	0,2085	2,85	0,5054	0,2085	3,97	0,6949	0,2790	3,97	0,6949	0,2790	5,83	0,9371	0,4075	5,83	0,9371	0,4075

STR-KENNZAHL	MAUTABSCHNITT VON	MAUTABSCHNITT BIS	CO2-Emissionsklasse 1 / EURO II																	
			Kat. 2						Kat. 3						Kat. 4					
			Tag			Nacht			Tag			Nacht			Tag			Nacht		
			Ges	Luft Lärm	CO2	Ges	Luft Lärm	CO2	Ges	Luft Lärm	CO2	Ges	Luft Lärm	CO2	Ges	Luft Lärm	CO2	Ges	Luft Lärm	CO2
A02-	KN Graz Ost	Graz Feldkirchen Flughafen	1,03	0,1818	0,0750	1,03	0,1818	0,0750	1,43	0,2500	0,1004	1,43	0,2500	0,1004	2,10	0,3371	0,1466	2,10	0,3371	0,1466
A02-	Graz Feldkirchen Flughafen	KN Graz West	0,69	0,1217	0,0502	0,69	0,1217	0,0502	0,96	0,1674	0,0672	0,96	0,1674	0,0672	1,40	0,2257	0,0981	1,40	0,2257	0,0981
A02-	KN Graz West	Unterpremstätten	0,83	0,1464	0,0604	0,83	0,1464	0,0604	1,15	0,2012	0,0808	1,15	0,2012	0,0808	1,69	0,2714	0,1180	1,69	0,2714	0,1180
A02-	Unterpremstätten	Lieboch	1,28	0,2273	0,0938	1,28	0,2273	0,0938	1,78	0,3125	0,1255	1,78	0,3125	0,1255	2,62	0,4214	0,1832	2,62	0,4214	0,1832
A02-	Lieboch	Mooskirchen	1,77	0,3134	0,1293	1,77	0,3134	0,1293	2,46	0,4309	0,1730	2,46	0,4309	0,1730	3,62	0,5811	0,2527	3,62	0,5811	0,2527
A02-	Mooskirchen	Steinberg	1,83	0,3243	0,1338	1,83	0,3243	0,1338	2,55	0,4460	0,1791	2,55	0,4460	0,1791	3,74	0,6014	0,2615	3,74	0,6014	0,2615
A02-	Steinberg	Modriach	4,57	0,8107	0,3344	4,57	0,8107	0,3344	6,36	1,1147	0,4476	6,36	1,1147	0,4476	9,36	1,5032	0,6536	9,36	1,5032	0,6536
A022	KN Graz Ost	Puchwerk	0,19	0,0340	0,0140	0,19	0,0340	0,0140	0,27	0,0467	0,0188	0,27	0,0467	0,0188	0,39	0,0630	0,0274	0,39	0,0630	0,0274
A022	Puchwerk	Graz Raaba	0,27	0,0486	0,0200	0,27	0,0486	0,0200	0,38	0,0668	0,0268	0,38	0,0668	0,0268	0,56	0,0901	0,0392	0,56	0,0901	0,0392
A022	Graz Raaba	Graz Liebenau Sternäckerweg	0,40	0,0706	0,0291	0,40	0,0706	0,0291	0,55	0,0971	0,0390	0,55	0,0971	0,0390	0,81	0,1309	0,0569	0,81	0,1309	0,0569
A02-	Modriach	Packsattel	2,11	0,3734	0,1540	2,11	0,3734	0,1540	2,93	0,5134	0,2061	2,93	0,5134	0,2061	4,31	0,6923	0,3010	4,31	0,6923	0,3010
A02-	Packsattel	Bad St. Leonhard	2,56	0,4540	0,1873	2,56	0,4540	0,1873	3,56	0,6243	0,2507	3,56	0,6243	0,2507	5,24	0,8419	0,3661	5,24	0,8419	0,3661
A02-	Bad St. Leonhard	Wolfsberg Nord	3,01	0,5336	0,2201	3,01	0,5336	0,2201	4,19	0,7337	0,2946	4,19	0,7337	0,2946	6,16	0,9893	0,4302	6,16	0,9893	0,4302
A02-	Wolfsberg Nord	Wolfsberg Süd	0,86	0,1517	0,0626	0,86	0,1517	0,0626	1,19	0,2086	0,0837	1,19	0,2086	0,0837	1,75	0,2812	0,1223	1,75	0,2812	0,1223
A02-	Wolfsberg Süd	St. Andrä	2,51	0,4457	0,1838	2,51	0,4457	0,1838	3,50	0,6128	0,2461	3,50	0,6128	0,2461	5,14	0,8264	0,3593	5,14	0,8264	0,3593
A02-	St. Andrä	Griffen	2,44	0,4332	0,1787	2,44	0,4332	0,1787	3,40	0,5957	0,2392	3,40	0,5957	0,2392	5,00	0,8032	0,3493	5,00	0,8032	0,3493
A02-	Griffen	Völkermarkt Ost	1,23	0,2188	0,0903	1,23	0,2188	0,0903	1,72	0,3009	0,1208	1,72	0,3009	0,1208	2,53	0,4058	0,1764	2,53	0,4058	0,1764
A02-	Völkermarkt Ost	Völkermarkt West	2,85	0,5050	0,2083	2,85	0,5050	0,2083	3,96	0,6944	0,2788	3,96	0,6944	0,2788	5,83	0,9364	0,4072	5,83	0,9364	0,4072
A02-	Völkermarkt West	Grafenstein	2,73	0,4834	0,1994	2,73	0,4834	0,1994	3,79	0,6647	0,2669	3,79	0,6647	0,2669	5,58	0,8963	0,3897	5,58	0,8963	0,3897
A02-	Grafenstein	Klagenfurt Ost	1,75	0,3101	0,1279	1,75	0,3101	0,1279	2,43	0,4264	0,1712	2,43	0,4264	0,1712	3,58	0,5749	0,2500	3,58	0,5749	0,2500
A02-	Klagenfurt Ost	Klagenfurt Flughafen	0,89	0,1569	0,0647	0,89	0,1569	0,0647	1,23	0,2157	0,0866	1,23	0,2157	0,0866	1,81	0,2909	0,1265	1,81	0,2909	0,1265
A02-	Klagenfurt Flughafen	Klagenfurt Nord	0,98	0,1738	0,0717	0,98	0,1738	0,0717	1,36	0,2389	0,0959	1,36	0,2389	0,0959	2,01	0,3222	0,1401	2,01	0,3222	0,1401
A02-	Klagenfurt Nord	Klagenfurt West	1,69	0,3004	0,1239	1,69	0,3004	0,1239	2,36	0,4131	0,1659	2,36	0,4131	0,1659	3,47	0,5571	0,2422	3,47	0,5571	0,2422
A02-	Klagenfurt West	Krumpendorf West	0,68	0,1198	0,0494	0,68	0,1198	0,0494	0,94	0,1647	0,0661	0,94	0,1647	0,0661	1,38	0,2221	0,0966	1,38	0,2221	0,0966
A02-	Krumpendorf West	Pörtschach Ost	0,81	0,1442	0,0595	0,81	0,1442	0,0595	1,13	0,1983	0,0796	1,13	0,1983	0,0796	1,66	0,2674	0,1163	1,66	0,2674	0,1163
A02-	Pörtschach Ost	Pörtschach West	1,27	0,2246	0,0926	1,27	0,2246	0,0926	1,76	0,3088	0,1240	1,76	0,3088	0,1240	2,59	0,4164	0,1811	2,59	0,4164	0,1811
A02-	Pörtschach West	Velden Ost	0,94	0,1664	0,0686	0,94	0,1664	0,0686	1,31	0,2288	0,0919	1,31	0,2288	0,0919	1,92	0,3086	0,1342	1,92	0,3086	0,1342
A02-	Velden Ost	Velden West	1,01	0,1792	0,0739	1,01	0,1792	0,0739	1,41	0,2464	0,0989	1,41	0,2464	0,0989	2,07	0,3322	0,1445	2,07	0,3322	0,1445
A02-	Velden West	Wernberg	1,67	0,2962	0,1222	1,67	0,2962	0,1222	2,32	0,4072	0,1635	2,32	0,4072	0,1635	3,42	0,5491	0,2388	3,42	0,5491	0,2388
A02-	Wernberg	KN Villach	0,89	0,1574	0,0649	0,89	0,1574	0,0649	1,24	0,2165	0,0869	1,24	0,2165	0,0869	1,82	0,2919	0,1269	1,82	0,2919	0,1269
A02-	KN Villach	Villach Faaker See	0,69	0,1224	0,0505	0,69	0,1224	0,0505	0,96	0,1683	0,0676	0,96	0,1683	0,0676	1,41	0,2270	0,0987	1,41	0,2270	0,0987
A02-	Villach Faaker See	Villach Warmbad	1,58	0,2796	0,1153	1,58	0,2796	0,1153	2,19	0,3845	0,1544	2,19	0,3845	0,1544	3,23	0,5184	0,2254	3,23	0,5184	0,2254
A02-	Villach Warmbad	Hermagor	2,86	0,5069	0,2091	2,86	0,5069	0,2091	3,98	0,6970	0,2798	3,98	0,6970	0,2798	5,85	0,9398	0,4087	5,85	0,9398	0,4087
A02-	Hermagor	Arnoldstein	0,68	0,1207	0,0498	0,68	0,1207	0,0498	0,95	0,1660	0,0666	0,95	0,1660	0,0666	1,39	0,2238	0,0973	1,39	0,2238	0,0973
A02-	Arnoldstein	Staatsgrenze Arnoldstein	1,04	0,1851	0,0763	1,04	0,1851	0,0763	1,45	0,2545	0,1022	1,45	0,2545	0,1022	2,14	0,3432	0,1492	2,14	0,3432	0,1492
A03-	KN Guntramsdorf	Münchendorf/Achau	0,27	0,0480	0,0198	0,27	0,0480	0,0198	0,38	0,0661	0,0265	0,38	0,0661	0,0265	0,55	0,0891	0,0387	0,55	0,0891	0,0387
A03-	Münchendorf/Achau	Ebreichsdorf Nord	1,14	0,2023	0,0834	1,14	0,2023	0,0834	1,59	0,2781	0,1117	1,59	0,2781	0,1117	2,33	0,3750	0,1631	2,33	0,3750	0,1631
A03-	Ebreichsdorf Nord	Ebreichsdorf West	0,93	0,1651	0,0681	0,93	0,1651	0,0681	1,30	0,2270	0,0912	1,30	0,2270	0,0912	1,91	0,3062	0,1331	1,91	0,3062	0,1331
A03-	Ebreichsdorf West	Pottendorf	1,22	0,2166	0,0894	1,22	0,2166	0,0894	1,70	0,2979	0,1196	1,70	0,2979	0,1196	2,50	0,4017	0,1747	2,50	0,4017	0,1747
A03-	Pottendorf	Hornstein	2,01	0,3557	0,1467	2,01	0,3557	0,1467	2,79	0,4891	0,1964	2,79	0,4891	0,1964	4,11	0,6595	0,2868	4,11	0,6595	0,2868
A03-	Hornstein	Müllendorf	1,32	0,2331	0,0961	1,32	0,2331	0,0961	1,83	0,3205	0,1287	1,83	0,3205	0,1287	2,69	0,4322	0,1879	2,69	0,4322	0,1879
A03-	Müllendorf	KN Eisenstadt	1,10	0,1948	0,0804	1,10	0,1948	0,0804	1,53	0,2679	0,1076	1,53	0,2679	0,1076	2,25	0,3613	0,1571	2,25	0,3613	0,1571
A031	KN Eisenstadt	Siegendorf	0,87	0,1536	0,0634	0,87	0,1536	0,0634	1,21	0,2112	0,0848	1,21	0,2112	0,0848	1,77	0,2848	0,1238	1,77	0,2848	0,1238
A041	Stadionbrücke	KN Wien Prater	0,16	0,0282	0,0116	0,16	0,0282	0,0116	0,22	0,0388	0,0156	0,22	0,0388	0,0156	0,33	0,0523	0,0228	0,33	0,0523	0,0228
A04-	KN Wien Prater	Alt-Simmering	0,35	0,0615	0,0254	0,35	0,0615	0,0254	0,48	0,0845	0,0339	0,48	0,0845	0,0339	0,71	0,1140	0,0496	0,71	0,1140	0,0496
A04-	Alt-Simmering	Wien 7. Haidequerstraße	0,26	0,0464	0,0191	0,26	0,0464	0,0191	0,36	0,0638	0,0256	0,36	0,0638	0,0256	0,54	0,0861	0,0374	0,54	0,0861	0,0374
A04-	Wien 7. Haidequerstraße	Wien Simmeringer Haide	0,49	0,0867	0,0358	0,49	0,0867	0,0358	0,68	0,1193	0,0479	0,68	0,1193	0,0479	1,00	0,1608	0,0699	1,00	0,1608	0,0699
A04-	Wien Simmeringer Haide	KN Schwechat	0,99	0,1747	0,0721	0,99	0,1747	0,0721	1,37	0,2402	0,0965	1,37	0,2402	0,0965	2,02	0,3240	0,1409	2,02	0,3240	0,1409
A04-	KN Schwechat	Flughafen Wien Schwechat	1,42	0,2524	0,1041	1,42	0,2524	0,1041	1,98	0,3470	0,1393	1,98	0,3470	0,1393	2,91	0,4680	0,2035	2,91	0,4680	0,2035
A04-	Flughafen Wien Schwechat	Fischamend	1,59	0,2826	0,1166	1,59	0,2826	0,1166	2,22	0,3885	0,1560	2,22	0,3885	0,1560	3,26	0,5239	0,2278	3,26	0,5239	0,2278
A04-	Fischamend	Bruck/Leitha West	3,50	0,6197	0,2556	3,50	0,6197	0,2556	4,86	0,8521	0,3421	4,86	0,8521	0,3421	7,15	1,1491	0,4997	7,15	1,1491	0,4997
A04-	Bruck/Leitha West	Bruck/Leitha Ost	1,16	0,2058	0,0849	1,16	0,2058	0,0849	1,62	0,2830	0,1136	1,62	0,2830	0,1136	2,38	0,3816	0,1659	2,38	0,3816	0,1659
A04-	Bruck/Leitha Ost	KN Bruckneudorf	0,72	0,1284	0,0530	0,72	0,1284	0,0530	1,01	0,1766	0,0709	1,01	0,1766	0,0709	1,48	0,2381	0,1035	1,48	0,2381	0,1035
A04-	KN Bruckneudorf	Parndorf	0,47	0,0827	0,0341	0,47	0,0827	0,0341	0,65	0,1137	0,0456	0,65	0,1137	0,0456	0,95	0,1533	0,0666	0,95	0,1533	0,0666
A04-	Parndorf	Neusiedl	0,90	0,1598	0,0659	0,90	0,1598	0,0659	1,25	0,2198	0,0882	1,25	0,2198	0,0882	1,84	0,2964	0,1289	1,84	0,2964	0,1289
A04-	Neusiedl	Neusiedl/Gewerbepark	0,21	0,0371	0,0153	0,21	0,0371	0,0153	0,29	0,0510	0,0205	0,29	0,0510	0,0205	0,43	0,0687	0,0299	0,43	0,0687	0,0299
A04-	Neusiedl/Gewerbepark	Weiden/Gols	1,87	0,3315	0,1367	1,87	0,3315	0,1367	2,60	0,4558	0,1830	2,60	0,4558	0,1830	3,83	0,6146	0,2673	3,83	0,6146	0,2673
A04-	Weiden/Gols	Mönchhof	1,36	0,2418	0,0998	1,36	0,2418	0,0998	1,90	0,3325	0,1335	1,90	0,3325	0,1335	2,79	0,4484	0,1950	2,79	0,4484	0,1950
A04-	Mönchhof	Nickelsdorf	2,14	0,3789	0,1563	2,14	0,3789	0,1563	2,97	0,5209	0,2092	2,97	0,5209	0,2092	4,37	0,7025	0,3055	4,37	0,7025	0,3055
A04-	Nickelsdorf	Staatsgrenze Nickelsdorf	0,38	0,0671	0,0277	0,38	0,0671	0,0277	0,53	0,0923	0,0370	0,53	0,0923	0,0370	0,77	0,1244	0,0541	0,77	0,1244	0,0541
A05-	KN Eibesbrunn	Wolkersdorf Süd	0,74	0,1306	0,0539	0,74	0,1306	0,0539	1,03	0,1796	0,0721	1,03	0,1796	0,0721	1,51	0,2422	0,1053	1,51	0,2422	0,1053
A05-	Wolkersdorf Süd	Ulrichskirchen	0,80	0,1413	0,0583	0,80	0,1413	0,0583	1,11	0,1942	0,0780	1,11	0,1942	0,0780	1,63	0,2619	0,1139	1,63	0,2619	0,1139
A05-	Ulrichskirchen	Wolkersdorf Nord	0,52	0,0923	0,0381	0,52	0,0923	0,0381	0,72	0,1269	0,0510	0,72	0,1269	0,0510	1,07	0,1711	0,0744	1,07	0,1711	0,0744
A05-	Wolkersdorf Nord	Hochleithen	0,93	0,1656	0,0683	0,93	0,1656	0,0683	1,30	0,2277	0,0914	1,30	0,2277	0,0914	1,91	0,3071	0,1335	1,91	0,3071	0,1335
A05-	Hochleithen	Gaweinstal Mitte	1,87	0,3313	0,1367	1,87	0,3313	0,1367	2,60	0,4555	0,1829	2,60	0,4555	0,1829	3,82	0,6143	0,2671	3,82	0,6143	0,2671
A05-	Gaweinstal Mitte	Gaweinstal Nord	0,49	0,0876	0,0362	0,49	0,0876	0,0362	0,69	0,1205	0,0484	0,69	0,1205	0,0484	1,01	0,1625	0,0707	1,01	0,1625	0,0707
A05-	Gaweinstal Nord	Mistelbach Süd	0,85	0,1513	0,0624	0,85	0,1513	0,0624	1,19	0,2080	0,0835	1,19	0,2080	0,0835	1,75	0,2805	0,1220	1,75	0,2805	0,1220
A05-	Mistelbach Süd	Mistelbach Ost / Wilfersdorf	1,43	0,2539	0,1047	1,43	0,2539	0,1047	1,99	0,3491	0,1402	1,99	0,3491	0,1402	2,93	0,4708	0,2047	2,93	0,4708	0,2047
A05-	Mistelbach Ost / Wilfersdorf	Poysdorf Süd	1,45	0,2564	0,1058	1,45	0,2564	0,1058	2,01	0,3526	0,1416	2,01	0,3526	0,1416	2,96	0,4754	0,2067	2,96	0,4754	0,2067
A05-	Poysdorf Süd	Großkrut	1,91	0,3382	0,1395	1,91	0,3382	0,1395	2,65	0,4650	0,1867	2,65	0,4650	0,1867	3,90	0,6270	0,2726	3,90	0,6270	0,2726
A05-	Großkrut	Poysdorf Nord	1,86	0,3289	0,1357	1,86	0,3289	0,1357	2,58	0,4523	0,1816	2,58	0,4523	0,1816	3,80	0,6099	0,2652	3,80	0,6099	0,2652
A05-	Drasenhofen Süd	Drasenhofen West	0,57	0,1013	0,0418	0,57	0,1013	0,0418	0,79	0,1393	0,0559	0,79	0,1393	0,0559	1,17	0,1878	0,0817	1,17	0,1878	0,0817
A05-	Drasenhofen West	Drasenhofen Nord	0,81	0,1429	0,0590	0,81	0,1429	0,0590	1,12	0,1965	0,0789	1,12	0,1965	0,0789	1,65	0,2650	0,1152	1,65	0,2650	0,1152
A06-	KN Bruckneudorf	Potzneusiedl	2,35	0,4167	0,1719	2,35	0,4167	0,1719	3,27	0,5729	0,2300	3,27	0,5729	0,2300	4,81	0,7726	0,3360	4,81	0,7726	0,3360
A06-	Potzneusiedl	Gattendorf	1,02	0,1809	0,0746	1,02	0,1809	0,0746	1,42	0,2487	0,0999	1,42	0,2487	0,0999	2,09	0,3354	0,1458	2,09	0,3354	0,1458
A06-	Gattendorf	Kittsee	1,71	0,3025	0,1248	1,71	0,3025	0,1248	2,37	0,4159	0,1670	2,37	0,4159	0,1670	3,49	0,5609	0,2439	3,49	0,5609	0,2439
A06-	Kittsee	Staatsgrenze Kittsee	0,87	0,1536	0,0634	0,87	0,1536	0,0634	1,21	0,2113	0,0848	1,21	0,2113	0,0848	1,77	0,2849	0,1239	1,77	0,2849	0,1239

STR-KENNZAHL	MAUTABSCHNITT VON	MAUTABSCHNITT BIS	CO2-Emissionsklasse 1 / EURO II																	
			Kat. 2						Kat. 3						Kat. 4					
			Tag			Nacht			Tag			Nacht			Tag			Nacht		
			Ges	Luft Lärm	CO2	Ges	Luft Lärm	CO2	Ges	Luft Lärm	CO2	Ges	Luft Lärm	CO2	Ges	Luft Lärm	CO2	Ges	Luft Lärm	CO2
A07-	KN Linz	Franzosenhausweg	0,61	0,1084	0,0447	0,61	0,1084	0,0447	0,85	0,1490	0,0598	0,85	0,1490	0,0598	1,25	0,2010	0,0874	1,25	0,2010	0,0874
A07-	Franzosenhausweg	Salzburger Straße Neue Welt	0,53	0,0946	0,0390	0,53	0,0946	0,0390	0,74	0,1301	0,0522	0,74	0,1301	0,0522	1,09	0,1754	0,0763	1,09	0,1754	0,0763
A07-	Salzburger Straße Neue Welt	Muldenstraße Bindermichl	0,37	0,0657	0,0271	0,37	0,0657	0,0271	0,52	0,0903	0,0363	0,52	0,0903	0,0363	0,76	0,1218	0,0529	0,76	0,1218	0,0529
A07-	Muldenstraße Bindermichl	Linz-Hummelhof	0,18	0,0319	0,0131	0,18	0,0319	0,0131	0,25	0,0438	0,0176	0,25	0,0438	0,0176	0,37	0,0591	0,0257	0,37	0,0591	0,0257
A07-	Linz-Hummelhof	Wiener Straße	0,25	0,0448	0,0185	0,25	0,0448	0,0185	0,35	0,0616	0,0248	0,35	0,0616	0,0248	0,52	0,0831	0,0361	0,52	0,0831	0,0361
A07-	Wiener Straße	VOEST	0,24	0,0417	0,0172	0,24	0,0417	0,0172	0,33	0,0573	0,0230	0,33	0,0573	0,0230	0,48	0,0773	0,0336	0,48	0,0773	0,0336
A07-	VOEST	Industriezeile	0,18	0,0327	0,0135	0,18	0,0327	0,0135	0,26	0,0449	0,0180	0,26	0,0449	0,0180	0,38	0,0606	0,0264	0,38	0,0606	0,0264
A07-	Industriezeile	Prinz Eugenstraße	0,29	0,0519	0,0214	0,29	0,0519	0,0214	0,41	0,0713	0,0286	0,41	0,0713	0,0286	0,60	0,0962	0,0418	0,60	0,0962	0,0418
A07-	Prinz Eugenstraße	Hafenstraße	0,55	0,0971	0,0401	0,55	0,0971	0,0401	0,76	0,1335	0,0536	0,76	0,1335	0,0536	1,12	0,1800	0,0783	1,12	0,1800	0,0783
A07-	Hafenstraße	Urfahr	0,22	0,0382	0,0157	0,22	0,0382	0,0157	0,30	0,0525	0,0211	0,30	0,0525	0,0211	0,44	0,0708	0,0308	0,44	0,0708	0,0308
A07-	Urfahr	Dornach	0,52	0,0924	0,0381	0,52	0,0924	0,0381	0,73	0,1271	0,0510	0,73	0,1271	0,0510	1,07	0,1713	0,0745	1,07	0,1713	0,0745
A07-	Dornach	Auhof	0,43	0,0762	0,0314	0,43	0,0762	0,0314	0,60	0,1048	0,0421	0,60	0,1048	0,0421	0,88	0,1413	0,0615	0,88	0,1413	0,0615
A07-	Auhof	Treffling	0,72	0,1270	0,0524	0,72	0,1270	0,0524	1,00	0,1746	0,0701	1,00	0,1746	0,0701	1,47	0,2355	0,1024	1,47	0,2355	0,1024
A07-	Treffling	Gallneukirchen	0,86	0,1531	0,0632	0,86	0,1531	0,0632	1,20	0,2105	0,0845	1,20	0,2105	0,0845	1,77	0,2839	0,1235	1,77	0,2839	0,1235
A07-	Gallneukirchen	Engerwitzdorf	0,77	0,1364	0,0563	0,77	0,1364	0,0563	1,07	0,1876	0,0753	1,07	0,1876	0,0753	1,57	0,2529	0,1100	1,57	0,2529	0,1100
A07-	Engerwitzdorf	Unterweitersdorf	0,99	0,1749	0,0722	0,99	0,1749	0,0722	1,37	0,2405	0,0966	1,37	0,2405	0,0966	2,02	0,3243	0,1410	2,02	0,3243	0,1410
A08-	KN Voralpenkreuz	Wels West	3,03	0,5365	0,2213	3,03	0,5365	0,2213	4,21	0,7377	0,2962	4,21	0,7377	0,2962	6,19	0,9948	0,4326	6,19	0,9948	0,4326
A08-	Wels West	Wels-Wirtschaftspark	0,21	0,0378	0,0156	0,21	0,0378	0,0156	0,30	0,0519	0,0209	0,30	0,0519	0,0209	0,44	0,0700	0,0305	0,44	0,0700	0,0305
A08-	Wels-Wirtschaftspark	KN Wels	0,85	0,1514	0,0625	0,85	0,1514	0,0625	1,19	0,2082	0,0836	1,19	0,2082	0,0836	1,75	0,2808	0,1221	1,75	0,2808	0,1221
A08-	KN Wels	Pichl/Bad Schallerbach	1,17	0,2082	0,0859	1,17	0,2082	0,0859	1,63	0,2863	0,1150	1,63	0,2863	0,1150	2,40	0,3861	0,1679	2,40	0,3861	0,1679
A08-	Pichl/Bad Schallerbach	Meggenhofen Gallspach	2,97	0,5261	0,2170	2,97	0,5261	0,2170	4,13	0,7234	0,2905	4,13	0,7234	0,2905	6,07	0,9755	0,4242	6,07	0,9755	0,4242
A08-	Meggenhofen Gallspach	Haag am Hausruck	3,23	0,5734	0,2365	3,23	0,5734	0,2365	4,50	0,7884	0,3166	4,50	0,7884	0,3166	6,62	1,0632	0,4623	6,62	1,0632	0,4623
A08-	Haag am Hausruck	Ried im Innkreis	2,95	0,5233	0,2159	2,95	0,5233	0,2159	4,11	0,7195	0,2889	4,11	0,7195	0,2889	6,04	0,9703	0,4219	6,04	0,9703	0,4219
A08-	Ried im Innkreis	Ort im Innkreis	3,17	0,5616	0,2317	3,17	0,5616	0,2317	4,41	0,7723	0,3101	4,41	0,7723	0,3101	6,48	1,0414	0,4528	6,48	1,0414	0,4528
A08-	Ort im Innkreis	Schärding Suben	2,39	0,4239	0,1749	2,39	0,4239	0,1749	3,33	0,5829	0,2340	3,33	0,5829	0,2340	4,89	0,7860	0,3418	4,89	0,7860	0,3418
A08-	Schärding Suben	Staatsgrenze Suben	0,60	0,1071	0,0442	0,60	0,1071	0,0442	0,84	0,1473	0,0591	0,84	0,1473	0,0591	1,24	0,1986	0,0864	1,24	0,1986	0,0864
A09-	KN Voralpenkreuz	Ried im Traunkreis	1,49	0,2640	0,1089	1,49	0,2640	0,1089	2,07	0,3631	0,1458	2,07	0,3631	0,1458	3,05	0,4896	0,2129	3,05	0,4896	0,2129
A09-	Ried im Traunkreis	Inzersdorf Kirchdorf	2,79	0,4953	0,2043	2,79	0,4953	0,2043	3,89	0,6811	0,2735	3,89	0,6811	0,2735	5,72	0,9184	0,3993	5,72	0,9184	0,3993
A09-	Inzersdorf Kirchdorf	Klaus	3,40	0,6034	0,2489	3,40	0,6034	0,2489	4,74	0,8296	0,3331	4,74	0,8296	0,3331	6,96	1,1187	0,4865	6,96	1,1187	0,4865
A09-	Klaus	St. Pankraz	2,16	0,3835	0,1582	2,16	0,3835	0,1582	3,01	0,5273	0,2117	3,01	0,5273	0,2117	4,43	0,7111	0,3092	4,43	0,7111	0,3092
A09-	St. Pankraz	Roßleiten Windischgarsten	3,02	0,5351	0,2207	3,02	0,5351	0,2207	4,20	0,7358	0,2954	4,20	0,7358	0,2954	6,18	0,9922	0,4314	6,18	0,9922	0,4314
A09-	Roßleiten Windischgarsten	Gleinkerau	1,42	0,2515	0,1038	1,42	0,2515	0,1038	1,97	0,3458	0,1389	1,97	0,3458	0,1389	2,90	0,4664	0,2028	2,90	0,4664	0,2028
A09-	Gleinkerau	Spital am Pyhrn	1,07	0,1896	0,0782	1,07	0,1896	0,0782	1,49	0,2607	0,1047	1,49	0,2607	0,1047	2,19	0,3516	0,1529	2,19	0,3516	0,1529
A09-	Spital am Pyhrn	Ardning / Admont	5,28	0,4827	0,1991	5,28	0,4827	0,1991	7,37	0,6637	0,2665	7,37	0,6637	0,2665	10,94	0,8950	0,3892	10,94	0,8950	0,3892
A09-	Ardning / Admont	Liezen	0,62	0,1100	0,0454	0,62	0,1100	0,0454	0,86	0,1513	0,0607	0,86	0,1513	0,0607	1,27	0,2040	0,0887	1,27	0,2040	0,0887
A09-	Liezen	Rottenmann	1,30	0,2299	0,0948	1,30	0,2299	0,0948	1,80	0,3161	0,1269	1,80	0,3161	0,1269	2,65	0,4262	0,1853	2,65	0,4262	0,1853
A09-	Rottenmann	Trieben	3,23	0,5731	0,2364	3,23	0,5731	0,2364	4,50	0,7880	0,3164	4,50	0,7880	0,3164	6,61	1,0626	0,4620	6,61	1,0626	0,4620
A09-	Trieben	Treglwang	2,63	0,4659	0,1922	2,63	0,4659	0,1922	3,66	0,6407	0,2572	3,66	0,6407	0,2572	5,38	0,8639	0,3757	5,38	0,8639	0,3757
A09-	Treglwang	Kalwang	3,53	0,6262	0,2583	3,53	0,6262	0,2583	4,91	0,8610	0,3457	4,91	0,8610	0,3457	7,23	1,1610	0,5048	7,23	1,1610	0,5048
A09-	Kalwang	Mautern	1,64	0,2916	0,1203	1,64	0,2916	0,1203	2,29	0,4009	0,1610	2,29	0,4009	0,1610	3,37	0,5406	0,2351	3,37	0,5406	0,2351
A09-	Mautern	Kammern	1,85	0,3280	0,1353	1,85	0,3280	0,1353	2,57	0,4510	0,1811	2,57	0,4510	0,1811	3,79	0,6081	0,2644	3,79	0,6081	0,2644
A09-	Kammern	Traboch	1,93	0,3429	0,1415	1,93	0,3429	0,1415	2,69	0,4715	0,1893	2,69	0,4715	0,1893	3,96	0,6358	0,2765	3,96	0,6358	0,2765
A09-	Traboch	Terminal St. Michael	0,38	0,0673	0,0278	0,38	0,0673	0,0278	0,53	0,0926	0,0372	0,53	0,0926	0,0372	0,78	0,1249	0,0543	0,78	0,1249	0,0543
A09-	Terminal St. Michael	KN St. Michael	0,71	0,1262	0,0521	0,71	0,1262	0,0521	0,99	0,1736	0,0697	0,99	0,1736	0,0697	1,46	0,2341	0,1018	1,46	0,2341	0,1018
A09-	KN St. Michael	Übelbach	12,86	1,1757	0,4850	12,86	1,1757	0,4850	17,95	1,6165	0,6491	17,95	1,6165	0,6491	26,65	2,1799	0,9479	26,65	2,1799	0,9479
A09-	Übelbach	KN Peggau Deutschfeistritz	2,19	0,3888	0,1604	2,19	0,3888	0,1604	3,05	0,5347	0,2147	3,05	0,5347	0,2147	4,49	0,7210	0,3135	4,49	0,7210	0,3135
A09-	KN Peggau Deutschfeistritz	Gratkorn Nord	1,04	0,1842	0,0760	1,04	0,1842	0,0760	1,45	0,2533	0,1017	1,45	0,2533	0,1017	2,13	0,3416	0,1485	2,13	0,3416	0,1485
A09-	Gratkorn Nord	Gratkorn Süd	1,14	0,2023	0,0835	1,14	0,2023	0,0835	1,59	0,2782	0,1117	1,59	0,2782	0,1117	2,34	0,3751	0,1631	2,34	0,3751	0,1631
A09-	Gratkorn Süd	Graz Nord	0,25	0,0448	0,0185	0,25	0,0448	0,0185	0,35	0,0616	0,0248	0,35	0,0616	0,0248	0,52	0,0831	0,0361	0,52	0,0831	0,0361
A09-	Graz Nord	Graz Webling	2,89	0,5128	0,2115	2,89	0,5128	0,2115	4,02	0,7051	0,2831	4,02	0,7051	0,2831	5,92	0,9509	0,4135	5,92	0,9509	0,4135
A09-	Graz Webling	Seiersberg	0,77	0,1363	0,0562	0,77	0,1363	0,0562	1,07	0,1874	0,0753	1,07	0,1874	0,0753	1,57	0,2528	0,1099	1,57	0,2528	0,1099
A09-	Seiersberg	KN Graz West	0,38	0,0667	0,0275	0,38	0,0667	0,0275	0,52	0,0917	0,0368	0,52	0,0917	0,0368	0,77	0,1237	0,0538	0,77	0,1237	0,0538
A09-	KN Graz West	Schwarzlsee	0,37	0,0658	0,0271	0,37	0,0658	0,0271	0,52	0,0904	0,0363	0,52	0,0904	0,0363	0,76	0,1219	0,0530	0,76	0,1219	0,0530
A09-	Schwarzlsee	Schachenwald / IBC Businesscenter	0,41	0,0735	0,0303	0,41	0,0735	0,0303	0,58	0,1011	0,0406	0,58	0,1011	0,0406	0,85	0,1363	0,0593	0,85	0,1363	0,0593
A09-	Schachenwald / IBC Businesscenter	Kalsdorf	0,42	0,0748	0,0308	0,42	0,0748	0,0308	0,59	0,1028	0,0413	0,59	0,1028	0,0413	0,86	0,1387	0,0603	0,86	0,1387	0,0603
A09-	Kalsdorf	Werndorf Terminal	1,06	0,1872	0,0772	1,06	0,1872	0,0772	1,47	0,2574	0,1034	1,47	0,2574	0,1034	2,16	0,3471	0,1509	2,16	0,3471	0,1509
A09-	Werndorf Terminal	Wildon	1,18	0,2092	0,0863	1,18	0,2092	0,0863	1,64	0,2877	0,1155	1,64	0,2877	0,1155	2,41	0,3880	0,1687	2,41	0,3880	0,1687
A09-	Wildon	Hengsberg	0,58	0,1021	0,0421	0,58	0,1021	0,0421	0,80	0,1404	0,0564	0,80	0,1404	0,0564	1,18	0,1894	0,0824	1,18	0,1894	0,0824
A09-	Hengsberg	Lebring	1,02	0,1810	0,0746	1,02	0,1810	0,0746	1,42	0,2488	0,0999	1,42	0,2488	0,0999	2,09	0,3355	0,1459	2,09	0,3355	0,1459
A09-	Lebring	Leibnitz	1,77	0,3132	0,1292	1,77	0,3132	0,1292	2,46	0,4307	0,1729	2,46	0,4307	0,1729	3,62	0,5808	0,2526	3,62	0,5808	0,2526
A09-	Leibnitz	Vogau Straß	2,16	0,3831	0,1580	2,16	0,3831	0,1580	3,01	0,5267	0,2115	3,01	0,5267	0,2115	4,42	0,7103	0,3089	4,42	0,7103	0,3089
A09-	Vogau Straß	Gersdorf	1,05	0,1858	0,0766	1,05	0,1858	0,0766	1,46	0,2555	0,1026	1,46	0,2555	0,1026	2,14	0,3445	0,1498	2,14	0,3445	0,1498
A09-	Gersdorf	Spielfeld	0,55	0,0979	0,0404	0,55	0,0979	0,0404	0,77	0,1346	0,0541	0,77	0,1346	0,0541	1,13	0,1816	0,0789	1,13	0,1816	0,0789
A09-	Spielfeld	Staatsgrenze Spielfeld	0,50	0,0893	0,0368	0,50	0,0893	0,0368	0,70	0,1228	0,0493	0,70	0,1228	0,0493	1,03	0,1655	0,0720	1,03	0,1655	0,0720
A10-	KN Salzburg	Salzburg Süd / Anif	2,04	0,3612	0,1490	2,04	0,3612	0,1490	2,83	0,4966	0,1994	2,83	0,4966	0,1994	4,17	0,6696	0,2912	4,17	0,6696	0,2912
A10-	Salzburg Süd / Anif	Puch Urstein	0,69	0,1225	0,0505	0,69	0,1225	0,0505	0,96	0,1685	0,0677	0,96	0,1685	0,0677	1,41	0,2272	0,0988	1,41	0,2272	0,0988
A10-	Puch Urstein	Hallein	1,43	0,2530	0,1044	1,43	0,2530	0,1044	1,99	0,3479	0,1397	1,99	0,3479	0,1397	2,92	0,4691	0,2040	2,92	0,4691	0,2040
A10-	Hallein	Kuchl	1,59	0,2810	0,1159	1,59	0,2810	0,1159	2,21	0,3864	0,1551	2,21	0,3864	0,1551	3,24	0,5210	0,2265	3,24	0,5210	0,2265
A10-	Kuchl	Golling / Abtenau	1,59	0,2825	0,1165	1,59	0,2825	0,1165	2,22	0,3884	0,1560	2,22	0,3884	0,1560	3,26	0,5238	0,2277	3,26	0,5238	0,2277
A10-	Golling / Abtenau	Paß Lueg	1,66	0,2948	0,1216	1,66	0,2948	0,1216	2,31	0,4053	0,1627	2,31	0,4053	0,1627	3,40	0,5465	0,2377	3,40	0,5465	0,2377
A10-	Paß Lueg	Werfen	2,37	0,4199	0,1732	2,37	0,4199	0,1732	3,30	0,5773	0,2318	3,30	0,5773	0,2318	4,85	0,7785	0,3385	4,85	0,7785	0,3385
A10-	Werfen	Pfarrwerfen / Werfen	0,31	0,0547	0,0226	0,31	0,0547	0,0226	0,43	0,0752	0,0302	0,43	0,0752	0,0302	0,63	0,1015	0,0441	0,63	0,1015	0,0441
A10-	Pfarrwerfen / Werfen	KN Pongau	0,67	0,1188	0,0490	0,67	0,1188	0,0490	0,93	0,1633	0,0656	0,93	0,1633	0,0656	1,37	0,2202	0,0957	1,37	0,2202	0,0957
A101	KN Pongau	Bischofshofen	1,00	0,1766	0,0729	1,00	0,1766	0,0729	1,39	0,2429	0,0975	1,39	0,2429	0,0975	2,04	0,3275	0,1424	2,04	0,3275	0,1424
A10-	KN Pongau	Lammertal Hüttau	2,73	0,4830	0,1992	2,73	0,4830	0,1992	3,79	0,6642	0,2667	3,79	0,6642	0,2667	5,57	0,8956	0,3894	5,57	0,8956	0,3894
A10-	Lammertal Hüttau	F. Verbindung GH Eben	0,70	0,1243	0,0513	0,70	0,1243	0,0513	0,98	0,1709	0,0686	0,98	0,1709	0,0686	1,43	0,2305	0,1002	1,43	0,2305	0,1002

STR-KENNZAHL	MAUTABSCHNITT VON	MAUTABSCHNITT BIS	CO2-Emissionsklasse 1 / EURO II																	
			Kat. 2						Kat. 3						Kat. 4					
			Tag			Nacht			Tag			Nacht			Tag			Nacht		
			Ges	Luft Lärm	CO2	Ges	Luft Lärm	CO2	Ges	Luft Lärm	CO2	Ges	Luft Lärm	CO2	Ges	Luft Lärm	CO2	Ges	Luft Lärm	CO2
A10-	F. Verbindung GH Eben	Eben	0,33	0,0576	0,0238	0,33	0,0576	0,0238	0,45	0,0792	0,0318	0,45	0,0792	0,0318	0,66	0,1068	0,0464	0,66	0,1068	0,0464
A10-	Eben	Radstadt Altenmarkt Graz	0,72	0,1279	0,0528	0,72	0,1279	0,0528	1,00	0,1759	0,0706	1,00	0,1759	0,0706	1,48	0,2372	0,1031	1,48	0,2372	0,1031
A10-	Radstadt Altenmarkt Graz	Flachau	1,01	0,1789	0,0738	1,01	0,1789	0,0738	1,40	0,2460	0,0988	1,40	0,2460	0,0988	2,06	0,3317	0,1442	2,06	0,3317	0,1442
A10-	Flachau	Flachauwinkel	3,56	0,3490	0,1439	3,56	0,3490	0,1439	4,97	0,4798	0,1927	4,97	0,4798	0,1927	7,38	0,6470	0,2813	7,38	0,6470	0,2813
A10-	Flachauwinkel	Zederhaus	8,98	0,8794	0,3628	8,98	0,8794	0,3628	12,53	1,2092	0,4855	12,53	1,2092	0,4855	18,59	1,6306	0,7090	18,59	1,6306	0,7090
A10-	Zederhaus	St. Michael/Lungau	5,93	0,5802	0,2393	5,93	0,5802	0,2393	8,27	0,7978	0,3203	8,27	0,7978	0,3203	12,27	1,0758	0,4678	12,27	1,0758	0,4678
A10-	St. Michael/Lungau	Rennweg Katschberg	4,34	0,4254	0,1755	4,34	0,4254	0,1755	6,06	0,5849	0,2348	6,06	0,5849	0,2348	8,99	0,7887	0,3430	8,99	0,7887	0,3430
A102	Seeboden	KN Spittal Millstätter See	0,53	0,0931	0,0384	0,53	0,0931	0,0384	0,73	0,1280	0,0514	0,73	0,1280	0,0514	1,07	0,1727	0,0751	1,07	0,1727	0,0751
A102	KN Spittal Millstätter See	Lendorf	1,13	0,2009	0,0829	1,13	0,2009	0,0829	1,58	0,2762	0,1109	1,58	0,2762	0,1109	2,32	0,3725	0,1620	2,32	0,3725	0,1620
A10-	Rennweg Katschberg	Gmünd Maltatal	4,59	0,8128	0,3353	4,59	0,8128	0,3353	6,38	1,1176	0,4488	6,38	1,1176	0,4488	9,38	1,5071	0,6553	9,38	1,5071	0,6553
A10-	Gmünd Maltatal	KN Spittal Millstätter See	2,61	0,4626	0,1908	2,61	0,4626	0,1908	3,63	0,6361	0,2554	3,63	0,6361	0,2554	5,34	0,8578	0,3730	5,34	0,8578	0,3730
A10-	KN Spittal Millstätter See	Spittal Ost	1,98	0,3504	0,1445	1,98	0,3504	0,1445	2,75	0,4818	0,1935	2,75	0,4818	0,1935	4,04	0,6497	0,2825	4,04	0,6497	0,2825
A10-	Spittal Ost	Paternion Feistritz	3,41	0,6051	0,2496	3,41	0,6051	0,2496	4,75	0,8321	0,3341	4,75	0,8321	0,3341	6,98	1,1220	0,4879	6,98	1,1220	0,4879
A10-	Paternion Feistritz	Villach West	3,68	0,6522	0,2690	3,68	0,6522	0,2690	5,12	0,8968	0,3601	5,12	0,8968	0,3601	7,53	1,2093	0,5259	7,53	1,2093	0,5259
A10-	Villach West	Villach Ossiacher See	1,59	0,2820	0,1163	1,59	0,2820	0,1163	2,21	0,3877	0,1557	2,21	0,3877	0,1557	3,25	0,5228	0,2273	3,25	0,5228	0,2273
A10-	Villach Ossiacher See	KN Villach	1,24	0,2203	0,0909	1,24	0,2203	0,0909	1,73	0,3029	0,1216	1,73	0,3029	0,1216	2,54	0,4085	0,1776	2,54	0,4085	0,1776
A11-	KN Villach	St. Niklas Faakersee	0,89	0,1577	0,0650	0,89	0,1577	0,0650	1,24	0,2168	0,0871	1,24	0,2168	0,0871	1,82	0,2924	0,1271	1,82	0,2924	0,1271
A11-	St. Niklas Faakersee	St. Jakob/Rosental	2,23	0,3960	0,1634	2,23	0,3960	0,1634	3,11	0,5446	0,2187	3,11	0,5446	0,2187	4,57	0,7343	0,3193	4,57	0,7343	0,3193
A11-	St. Jakob/Rosental	Staatsgrenze Karawankentunnel	9,42	0,4659	0,1922	9,42	0,4659	0,1922	13,16	0,6407	0,2572	13,16	0,6407	0,2572	19,63	0,8639	0,3757	19,63	0,8639	0,3757
A12-	Staatsgrenze Kufstein	Kufstein Nord	0,51	0,0767	0,0316	0,51	0,0767	0,0316	0,72	0,1055	0,0423	0,72	0,1055	0,0423	1,06	0,1422	0,0618	1,06	0,1422	0,0618
A12-	Kufstein Nord	Kufstein Süd	1,32	0,1967	0,0811	1,32	0,1967	0,0811	1,83	0,2705	0,1086	1,83	0,2705	0,1086	2,71	0,3647	0,1586	2,71	0,3647	0,1586
A12-	Kufstein Süd	Kirchbichl Langkampfen	1,80	0,2686	0,1108	1,80	0,2686	0,1108	2,51	0,3693	0,1483	2,51	0,3693	0,1483	3,70	0,4980	0,2165	3,70	0,4980	0,2165
A12-	Kirchbichl Langkampfen	Wörgl Ost St.Johann i. T. Brixental	1,76	0,2628	0,1084	1,76	0,2628	0,1084	2,45	0,3614	0,1451	2,45	0,3614	0,1451	3,62	0,4873	0,2119	3,62	0,4873	0,2119
A12-	Wörgl Ost St.Johann i. T. Brixental	Wörgl West	0,93	0,1383	0,0571	0,93	0,1383	0,0571	1,29	0,1902	0,0764	1,29	0,1902	0,0764	1,90	0,2565	0,1115	1,90	0,2565	0,1115
A12-	Wörgl West	Kramsach Rattenberg Brixlegg	3,95	0,5899	0,2433	3,95	0,5899	0,2433	5,50	0,8111	0,3257	5,50	0,8111	0,3257	8,12	1,0937	0,4756	8,12	1,0937	0,4756
A12-	Kramsach Rattenberg Brixlegg	Wiesing Achensee Zillertal	2,42	0,3620	0,1493	2,42	0,3620	0,1493	3,38	0,4977	0,1998	3,38	0,4977	0,1998	4,98	0,6711	0,2918	4,98	0,6711	0,2918
A12-	Wiesing Achensee Zillertal	Jenbach	0,96	0,1432	0,0591	0,96	0,1432	0,0591	1,34	0,1969	0,0791	1,34	0,1969	0,0791	1,97	0,2656	0,1155	1,97	0,2656	0,1155
A12-	Jenbach	Schwaz	2,12	0,3159	0,1303	2,12	0,3159	0,1303	2,95	0,4343	0,1744	2,95	0,4343	0,1744	4,35	0,5857	0,2547	4,35	0,5857	0,2547
A12-	Schwaz	Vomp	1,21	0,1806	0,0745	1,21	0,1806	0,0745	1,68	0,2483	0,0997	1,68	0,2483	0,0997	2,49	0,3348	0,1456	2,49	0,3348	0,1456
A12-	Vomp	Wattens	2,49	0,3722	0,1535	2,49	0,3722	0,1535	3,47	0,5118	0,2055	3,47	0,5118	0,2055	5,12	0,6902	0,3001	5,12	0,6902	0,3001
A12-	Wattens	Hall/Tirol Mitte	2,21	0,3300	0,1361	2,21	0,3300	0,1361	3,08	0,4538	0,1822	3,08	0,4538	0,1822	4,54	0,6119	0,2661	4,54	0,6119	0,2661
A12-	Hall/Tirol Mitte	Hall/Tirol West	0,89	0,1327	0,0547	0,89	0,1327	0,0547	1,24	0,1825	0,0733	1,24	0,1825	0,0733	1,83	0,2461	0,1070	1,83	0,2461	0,1070
A12-	Hall/Tirol West	A12 Innsbruck Ost	0,98	0,1467	0,0605	0,98	0,1467	0,0605	1,37	0,2017	0,0810	1,37	0,2017	0,0810	2,02	0,2720	0,1183	2,02	0,2720	0,1183
A12-	A12 Innsbruck Ost	Innsbruck Mitte	0,65	0,1013	0,0418	0,65	0,1013	0,0418	0,90	0,1393	0,0559	0,90	0,1393	0,0559	1,33	0,1878	0,0817	1,33	0,1878	0,0817
A12-	Innsbruck Mitte	A12 Innsbruck West	0,87	0,1536	0,0634	0,87	0,1536	0,0634	1,21	0,2112	0,0848	1,21	0,2112	0,0848	1,77	0,2848	0,1238	1,77	0,2848	0,1238
A12-	A12 Innsbruck West	Innsbruck Kranebitten	1,14	0,2013	0,0830	1,14	0,2013	0,0830	1,58	0,2768	0,1111	1,58	0,2768	0,1111	2,32	0,3733	0,1623	2,32	0,3733	0,1623
A12-	Innsbruck Kranebitten	Zirl Ost Garmisch Seefeld	1,32	0,2336	0,0964	1,32	0,2336	0,0964	1,83	0,3212	0,1290	1,83	0,3212	0,1290	2,70	0,4332	0,1884	2,70	0,4332	0,1884
A12-	Zirl Ost Garmisch Seefeld	Zirl West	0,82	0,1462	0,0603	0,82	0,1462	0,0603	1,15	0,2010	0,0807	1,15	0,2010	0,0807	1,69	0,2710	0,1178	1,69	0,2710	0,1178
A12-	Zirl West	Pettnau	1,48	0,2617	0,1080	1,48	0,2617	0,1080	2,05	0,3599	0,1445	2,05	0,3599	0,1445	3,02	0,4853	0,2110	3,02	0,4853	0,2110
A12-	Pettnau	Telfs Ost	1,49	0,2646	0,1092	1,49	0,2646	0,1092	2,08	0,3639	0,1461	2,08	0,3639	0,1461	3,05	0,4907	0,2134	3,05	0,4907	0,2134
A12-	Telfs Ost	Telfs West	0,73	0,1292	0,0533	0,73	0,1292	0,0533	1,01	0,1777	0,0713	1,01	0,1777	0,0713	1,49	0,2396	0,1042	1,49	0,2396	0,1042
A12-	Telfs West	Mötz Reutte	2,36	0,4176	0,1723	2,36	0,4176	0,1723	3,28	0,5742	0,2306	3,28	0,5742	0,2306	4,82	0,7743	0,3367	4,82	0,7743	0,3367
A12-	Mötz Reutte	Haiming Ötztal	2,74	0,4858	0,2004	2,74	0,4858	0,2004	3,81	0,6679	0,2682	3,81	0,6679	0,2682	5,61	0,9007	0,3916	5,61	0,9007	0,3916
A12-	Haiming Ötztal	Imst	2,18	0,3867	0,1595	2,18	0,3867	0,1595	3,03	0,5317	0,2135	3,03	0,5317	0,2135	4,46	0,7170	0,3118	4,46	0,7170	0,3118
A12-	Imst	Imst Au	0,37	0,0655	0,0270	0,37	0,0655	0,0270	0,51	0,0900	0,0361	0,51	0,0900	0,0361	0,76	0,1214	0,0528	0,76	0,1214	0,0528
A12-	Imst Au	Mils	0,79	0,1406	0,0580	0,79	0,1406	0,0580	1,10	0,1934	0,0776	1,10	0,1934	0,0776	1,62	0,2608	0,1134	1,62	0,2608	0,1134
A12-	Mils	Mils Schönwies	1,28	0,2266	0,0935	1,28	0,2266	0,0935	1,78	0,3115	0,1251	1,78	0,3115	0,1251	2,61	0,4201	0,1827	2,61	0,4201	0,1827
A12-	Mils Schönwies	KN Oberinntal	1,13	0,2006	0,0828	1,13	0,2006	0,0828	1,57	0,2759	0,1108	1,57	0,2759	0,1108	2,32	0,3720	0,1618	2,32	0,3720	0,1618
A12-	KN Oberinntal	Zams	0,30	0,0528	0,0218	0,30	0,0528	0,0218	0,41	0,0726	0,0292	0,41	0,0726	0,0292	0,61	0,0979	0,0426	0,61	0,0979	0,0426
A122	KN Oberinntal	Fließ	2,12	0,3754	0,1548	2,12	0,3754	0,1548	2,95	0,5161	0,2072	2,95	0,5161	0,2072	4,33	0,6960	0,3026	4,33	0,6960	0,3026
A13-	A12 Innsbruck Ost	A13 Innsbruck Süd	2,77	0,2205	0,0910	2,77	0,2205	0,0910	3,85	0,3032	0,1217	3,85	0,3032	0,1217	5,73	0,4089	0,1778	10,06	0,4089	0,1778
A13-	A13 Innsbruck Süd	Zenzenhof	1,08	0,0696	0,0287	1,08	0,0696	0,0287	1,50	0,0957	0,0384	1,50	0,0957	0,0384	2,24	0,1291	0,0561	4,30	0,1291	0,0561
A13-	Zenzenhof	Igls Patsch	1,99	0,1286	0,0531	1,99	0,1286	0,0531	2,78	0,1769	0,0710	2,78	0,1769	0,0710	4,14	0,2385	0,1037	7,94	0,2385	0,1037
A13-	Igls Patsch	Schönberg Stubaital	2,15	0,1392	0,0574	2,15	0,1392	0,0574	3,01	0,1914	0,0769	3,01	0,1914	0,0769	4,48	0,2581	0,1122	8,59	0,2581	0,1122
A13-	Schönberg Stubaital	Matrei Steinach	6,80	0,4392	0,1812	6,80	0,4392	0,1812	9,49	0,6039	0,2425	9,49	0,6039	0,2425	14,14	0,8144	0,3541	27,11	0,8144	0,3541
A13-	Matrei Steinach	Nösslach	5,47	0,3533	0,1457	5,47	0,3533	0,1457	7,64	0,4858	0,1950	7,64	0,4858	0,1950	11,37	0,6550	0,2848	21,81	0,6550	0,2848
A13-	Nösslach	Brenner-Nord	4,91	0,3170	0,1308	4,91	0,3170	0,1308	6,85	0,4359	0,1750	6,85	0,4359	0,1750	10,21	0,5878	0,2556	19,57	0,5878	0,2556
A13-	Brenner-Nord	Staatsgrenze Brennerpass	0,97	0,0627	0,0259	0,97	0,0627	0,0259	1,36	0,0862	0,0346	1,36	0,0862	0,0346	2,02	0,1162	0,0505	3,87	0,1162	0,0505
A131	A12 Innsbruck West	A13 Innsbruck Süd	1,75	0,1453	0,0599	1,75	0,1453	0,0599	2,45	0,1997	0,0802	2,45	0,1997	0,0802	3,65	0,2693	0,1171	6,46	0,2693	0,1171
A14-	Staatsgrenze Hörbranz	Hörbranz Lochau	0,34	0,0605	0,0250	0,34	0,0605	0,0250	0,48	0,0832	0,0334	0,48	0,0832	0,0334	0,70	0,1122	0,0488	0,70	0,1122	0,0488
A14-	Hörbranz Lochau	KN Bregenz	2,10	0,3720	0,1534	2,10	0,3720	0,1534	2,92	0,5114	0,2053	2,92	0,5114	0,2053	4,29	0,6897	0,2999	4,29	0,6897	0,2999
A14-	KN Bregenz	Lauterach Wolfurt	0,11	0,0187	0,0077	0,11	0,0187	0,0077	0,15	0,0257	0,0103	0,15	0,0257	0,0103	0,22	0,0346	0,0151	0,22	0,0346	0,0151
A14-	Lauterach Wolfurt	Wolfurt Lauterach	0,93	0,1655	0,0683	0,93	0,1655	0,0683	1,30	0,2276	0,0914	1,30	0,2276	0,0914	1,91	0,3069	0,1334	1,91	0,3069	0,1334
A14-	Wolfurt Lauterach	Dornbirn Nord Bregenzerwald	0,36	0,0640	0,0264	0,36	0,0640	0,0264	0,50	0,0880	0,0354	0,50	0,0880	0,0354	0,74	0,1187	0,0516	0,74	0,1187	0,0516
A14-	Dornbirn Nord Bregenzerwald	Dornbirn West	1,01	0,1789	0,0738	1,01	0,1789	0,0738	1,40	0,2460	0,0988	1,40	0,2460	0,0988	2,06	0,3317	0,1442	2,06	0,3317	0,1442
A14-	Dornbirn West	Dornbirn Süd	0,50	0,0894	0,0369	0,50	0,0894	0,0369	0,70	0,1230	0,0494	0,70	0,1230	0,0494	1,03	0,1658	0,0721	1,03	0,1658	0,0721
A14-	Dornbirn Süd	Hohenems	0,92	0,1623	0,0669	0,92	0,1623	0,0669	1,27	0,2231	0,0896	1,27	0,2231	0,0896	1,87	0,3009	0,1308	1,87	0,3009	0,1308
A14-	Hohenems	Altach Götzis	0,93	0,1641	0,0677	0,93	0,1641	0,0677	1,29	0,2257	0,0906	1,29	0,2257	0,0906	1,89	0,3043	0,1323	1,89	0,3043	0,1323
A14-	Altach Götzis	Götzis	0,71	0,1251	0,0516	0,71	0,1251	0,0516	0,98	0,1721	0,0691	0,98	0,1721	0,0691	1,44	0,2320	0,1009	1,44	0,2320	0,1009
A14-	Götzis	Klaus Koblach	0,61	0,1087	0,0448	0,61	0,1087	0,0448	0,85	0,1494	0,0600	0,85	0,1494	0,0600	1,25	0,2015	0,0876	1,25	0,2015	0,0876
A14-	Klaus Koblach	Rankweil	1,08	0,1910	0,0788	1,08	0,1910	0,0788	1,50	0,2626	0,1054	1,50	0,2626	0,1054	2,20	0,3541	0,1540	2,20	0,3541	0,1540
A14-	Rankweil	Feldkirch Frastanz	1,53	0,2721	0,1122	1,53	0,2721	0,1122	2,14	0,3741	0,1502	2,14	0,3741	0,1502	3,14	0,5045	0,2194	3,14	0,5045	0,2194
A14-	Feldkirch Frastanz	Nenzing Bludesch	2,43	0,4302	0,1775	2,43	0,4302	0,1775	3,38	0,5916	0,2375	3,38	0,5916	0,2375	4,97	0,7977	0,3469	4,97	0,7977	0,3469
A14-	Nenzing Bludesch	Bludenz Nüziders	1,80	0,3194	0,1317	1,80	0,3194	0,1317	2,51	0,4392	0,1763	2,51	0,4392	0,1763	3,69	0,5922	0,2575	3,69	0,5922	0,2575
A14-	Bludenz Nüziders	Brandnertal	0,25	0,0444	0,0183	0,25	0,0444	0,0183	0,35	0,0611	0,0245	0,35	0,0611	0,0245	0,51	0,0824	0,0358	0,51	0,0824	0,0358

STR-KENNZAHL	MAUTABSCHNITT VON	MAUTABSCHNITT BIS	CO2-Emissionsklasse 1 / EURO II																	
			Kat. 2						Kat. 3						Kat. 4					
			Tag			Nacht			Tag			Nacht			Tag			Nacht		
			Ges	Luft Lärm	CO2	Ges	Luft Lärm	CO2	Ges	Luft Lärm	CO2	Ges	Luft Lärm	CO2	Ges	Luft Lärm	CO2	Ges	Luft Lärm	CO2
A14-	Brandnertal	Bludenz Bürs	0,42	0,0742	0,0306	0,42	0,0742	0,0306	0,58	0,1020	0,0409	0,58	0,1020	0,0409	0,86	0,1375	0,0598	0,86	0,1375	0,0598
A14-	Bludenz Bürs	Bludenz Montafon	0,59	0,1051	0,0434	0,59	0,1051	0,0434	0,82	0,1445	0,0580	0,82	0,1445	0,0580	1,21	0,1949	0,0848	1,21	0,1949	0,0848
A141	KN Bregenz	Bregenz Citytunnel	0,54	0,0963	0,0397	0,54	0,0963	0,0397	0,76	0,1324	0,0532	0,76	0,1324	0,0532	1,11	0,1785	0,0776	1,11	0,1785	0,0776
A21-	KN Steinhäusl	Hochstraß	0,90	0,1588	0,0655	0,90	0,1588	0,0655	1,25	0,2184	0,0877	1,25	0,2184	0,0877	1,83	0,2945	0,1281	1,83	0,2945	0,1281
A21-	Hochstraß	Alland	3,13	0,5549	0,2289	3,13	0,5549	0,2289	4,36	0,7630	0,3064	4,36	0,7630	0,3064	6,40	1,0289	0,4474	6,40	1,0289	0,4474
A21-	Alland	Mayerling	0,64	0,1127	0,0465	0,64	0,1127	0,0465	0,88	0,1549	0,0622	0,88	0,1549	0,0622	1,30	0,2089	0,0908	1,30	0,2089	0,0908
A21-	Mayerling	Heiligenkreuz	1,47	0,2610	0,1077	1,47	0,2610	0,1077	2,05	0,3588	0,1441	2,05	0,3588	0,1441	3,01	0,4839	0,2104	3,01	0,4839	0,2104
A21-	Heiligenkreuz	Hinterbrühl	0,82	0,1455	0,0600	0,82	0,1455	0,0600	1,14	0,2000	0,0803	1,14	0,2000	0,0803	1,68	0,2698	0,1173	1,68	0,2698	0,1173
A21-	Hinterbrühl	Gießhübl	1,54	0,2729	0,1126	1,54	0,2729	0,1126	2,14	0,3752	0,1507	2,14	0,3752	0,1507	3,15	0,5060	0,2200	3,15	0,5060	0,2200
A21-	Gießhübl	Brunn/Gebirge	1,29	0,2283	0,0942	1,29	0,2283	0,0942	1,79	0,3140	0,1261	1,79	0,3140	0,1261	2,64	0,4234	0,1841	2,64	0,4234	0,1841
A21-	Brunn/Gebirge	KN Vösendorf	0,57	0,1016	0,0419	0,57	0,1016	0,0419	0,80	0,1397	0,0561	0,80	0,1397	0,0561	1,17	0,1883	0,0819	1,17	0,1883	0,0819
A22-	KN Wien Kaisermühlen	Kaisermühlen	0,45	0,0803	0,0331	0,45	0,0803	0,0331	0,63	0,1104	0,0443	0,63	0,1104	0,0443	0,93	0,1488	0,0647	0,93	0,1488	0,0647
A22-	Kaisermühlen	Reichsbrücke	0,38	0,0665	0,0274	0,38	0,0665	0,0274	0,52	0,0915	0,0367	0,52	0,0915	0,0367	0,77	0,1234	0,0536	0,77	0,1234	0,0536
A22-	Reichsbrücke	Kagran Vienna International Center	0,14	0,0256	0,0106	0,14	0,0256	0,0106	0,20	0,0352	0,0142	0,20	0,0352	0,0142	0,30	0,0475	0,0207	0,30	0,0475	0,0207
A22-	Kagran Vienna International Center	Brigittenauerbrücke	0,23	0,0410	0,0169	0,23	0,0410	0,0169	0,32	0,0564	0,0227	0,32	0,0564	0,0227	0,47	0,0761	0,0331	0,47	0,0761	0,0331
A22-	Brigittenauerbrücke	Floridsdorferbrücke	0,37	0,0662	0,0273	0,37	0,0662	0,0273	0,52	0,0911	0,0366	0,52	0,0911	0,0366	0,76	0,1228	0,0534	0,76	0,1228	0,0534
A22-	Floridsdorferbrücke	KN Gürtel Nordbrücke	0,24	0,0422	0,0174	0,24	0,0422	0,0174	0,33	0,0581	0,0233	0,33	0,0581	0,0233	0,49	0,0783	0,0341	0,49	0,0783	0,0341
A22-	KN Gürtel Nordbrücke	Strebersdorf	0,81	0,1444	0,0596	0,81	0,1444	0,0596	1,13	0,1985	0,0797	1,13	0,1985	0,0797	1,67	0,2677	0,1164	1,67	0,2677	0,1164
A221	Wien Nordbrücke	KN Gürtel Nordbrücke	0,24	0,0426	0,0176	0,24	0,0426	0,0176	0,33	0,0585	0,0235	0,33	0,0585	0,0235	0,49	0,0789	0,0343	0,49	0,0789	0,0343
A221	KN Gürtel Nordbrücke	Wien Pragerstraße	0,26	0,0458	0,0189	0,26	0,0458	0,0189	0,36	0,0630	0,0253	0,36	0,0630	0,0253	0,53	0,0850	0,0370	0,53	0,0850	0,0370
A221	Wien Pragerstraße	Wien Neujedlersdorf	0,11	0,0201	0,0083	0,11	0,0201	0,0083	0,16	0,0276	0,0111	0,16	0,0276	0,0111	0,23	0,0372	0,0162	0,23	0,0372	0,0162
A221	Wien Neujedlersdorf	Brünnerstr/Shuttleworthstraße	0,29	0,0509	0,0210	0,29	0,0509	0,0210	0,40	0,0700	0,0281	0,40	0,0700	0,0281	0,59	0,0943	0,0410	0,59	0,0943	0,0410
A22-	Strebersdorf	Korneuburg Ost	1,64	0,2909	0,1200	1,64	0,2909	0,1200	2,28	0,4000	0,1606	2,28	0,4000	0,1606	3,36	0,5393	0,2345	3,36	0,5393	0,2345
A222	Strebersdorf	Wien Vohburggasse	0,20	0,0361	0,0149	0,20	0,0361	0,0149	0,28	0,0497	0,0200	0,28	0,0497	0,0200	0,42	0,0670	0,0291	0,42	0,0670	0,0291
A22-	Korneuburg Ost	KN Korneuburg	1,06	0,1877	0,0774	1,06	0,1877	0,0774	1,47	0,2581	0,1036	1,47	0,2581	0,1036	2,17	0,3481	0,1514	2,17	0,3481	0,1514
A22-	KN Korneuburg	Stockerau Ost	1,54	0,2731	0,1127	1,54	0,2731	0,1127	2,14	0,3755	0,1508	2,14	0,3755	0,1508	3,15	0,5064	0,2202	3,15	0,5064	0,2202
A22-	Stockerau Ost	Stockerau Mitte	0,61	0,1089	0,0449	0,61	0,1089	0,0449	0,85	0,1498	0,0601	0,85	0,1498	0,0601	1,26	0,2019	0,0878	1,26	0,2019	0,0878
A22-	Stockerau Mitte	KN Stockerau/West	0,52	0,0925	0,0382	0,52	0,0925	0,0382	0,73	0,1272	0,0511	0,73	0,1272	0,0511	1,07	0,1715	0,0746	1,07	0,1715	0,0746
A23-	Altmannsdorferstraße	KN Wien Inzersdorf	0,46	0,0809	0,0334	0,46	0,0809	0,0334	0,64	0,1113	0,0447	0,64	0,1113	0,0447	0,93	0,1501	0,0652	0,93	0,1501	0,0652
A23-	KN Wien Inzersdorf	Favoriten	1,15	0,2039	0,0841	1,15	0,2039	0,0841	1,60	0,2804	0,1126	1,60	0,2804	0,1126	2,35	0,3781	0,1644	2,35	0,3781	0,1644
A23-	Favoriten	KN Gürtel Landstraßer Hauptstraße	0,72	0,1278	0,0527	0,72	0,1278	0,0527	1,00	0,1758	0,0706	1,00	0,1758	0,0706	1,48	0,2370	0,1031	1,48	0,2370	0,1031
A23-	KN Gürtel Landstraßer Hauptstraße	St. Marx	0,27	0,0485	0,0200	0,27	0,0485	0,0200	0,38	0,0667	0,0268	0,38	0,0667	0,0268	0,56	0,0900	0,0391	0,56	0,0900	0,0391
A23-	St. Marx	KN Wien Prater	0,23	0,0412	0,0170	0,23	0,0412	0,0170	0,32	0,0566	0,0227	0,32	0,0566	0,0227	0,48	0,0764	0,0332	0,48	0,0764	0,0332
A23-	KN Wien Prater	Handelskai	0,52	0,0914	0,0377	0,52	0,0914	0,0377	0,72	0,1257	0,0505	0,72	0,1257	0,0505	1,06	0,1695	0,0737	1,06	0,1695	0,0737
A23-	Handelskai	KN Wien Kaisermühlen	0,24	0,0418	0,0172	0,24	0,0418	0,0172	0,33	0,0575	0,0231	0,33	0,0575	0,0231	0,48	0,0775	0,0337	0,48	0,0775	0,0337
A23-	KN Wien Kaisermühlen	Groß Enzersdorf Stadlau	0,65	0,1147	0,0473	0,65	0,1147	0,0473	0,90	0,1577	0,0633	0,90	0,1577	0,0633	1,32	0,2127	0,0925	1,32	0,2127	0,0925
A23-	Groß Enzersdorf Stadlau	Hirschstetten	0,36	0,0643	0,0265	0,36	0,0643	0,0265	0,50	0,0884	0,0355	0,50	0,0884	0,0355	0,74	0,1193	0,0519	0,74	0,1193	0,0519
A233	KN Gürtel Landstraßer Hauptstraße	Wien Gürtel	0,21	0,0375	0,0155	0,21	0,0375	0,0155	0,29	0,0516	0,0207	0,29	0,0516	0,0207	0,43	0,0696	0,0303	0,43	0,0696	0,0303
A25-	KN A1/A25 Passau Wels	Weißkirchen	2,39	0,4231	0,1745	2,39	0,4231	0,1745	3,32	0,5818	0,2336	3,32	0,5818	0,2336	4,88	0,7845	0,3411	4,88	0,7845	0,3411
A25-	Weißkirchen	Marchtrenk Wels Ost	0,85	0,1508	0,0622	0,85	0,1508	0,0622	1,18	0,2073	0,0832	1,18	0,2073	0,0832	1,74	0,2795	0,1216	1,74	0,2795	0,1216
A25-	Marchtrenk Wels Ost	ÖBB Terminal Wels	0,23	0,0406	0,0167	0,23	0,0406	0,0167	0,32	0,0558	0,0224	0,32	0,0558	0,0224	0,47	0,0752	0,0327	0,47	0,0752	0,0327
A25-	ÖBB Terminal Wels	Wels Nord	1,10	0,1944	0,0802	1,10	0,1944	0,0802	1,53	0,2674	0,1074	1,53	0,2674	0,1074	2,24	0,3605	0,1568	2,24	0,3605	0,1568
A25-	Wels Nord	KN Wels	0,78	0,1383	0,0571	0,78	0,1383	0,0571	1,09	0,1902	0,0764	1,09	0,1902	0,0764	1,60	0,2565	0,1115	1,60	0,2565	0,1115
S01-	KN Vösendorf	Vorarlberger Allee	0,58	0,1026	0,0423	0,58	0,1026	0,0423	0,80	0,1410	0,0566	0,80	0,1410	0,0566	1,18	0,1902	0,0827	1,18	0,1902	0,0827
S01-	Vorarlberger Allee	Laxenburger Str.	0,30	0,0539	0,0222	0,30	0,0539	0,0222	0,42	0,0741	0,0297	0,42	0,0741	0,0297	0,62	0,0999	0,0434	0,62	0,0999	0,0434
S01-	Laxenburger Str.	Güterzentrum Wien Süd	0,38	0,0668	0,0275	0,38	0,0668	0,0275	0,52	0,0918	0,0369	0,52	0,0918	0,0369	0,77	0,1238	0,0538	0,77	0,1238	0,0538
S01-	Güterzentrum Wien Süd	Rothneusiedl	0,24	0,0434	0,0179	0,24	0,0434	0,0179	0,34	0,0597	0,0240	0,34	0,0597	0,0240	0,50	0,0805	0,0350	0,50	0,0805	0,0350
S01-	Rothneusiedl	KN Rustenfeld	0,57	0,1015	0,0419	0,57	0,1015	0,0419	0,80	0,1396	0,0560	0,80	0,1396	0,0560	1,17	0,1882	0,0819	1,17	0,1882	0,0819
S01-	KN Rustenfeld	Rannersdorf	0,80	0,1425	0,0588	0,80	0,1425	0,0588	1,12	0,1959	0,0787	1,12	0,1959	0,0787	1,64	0,2642	0,1149	1,64	0,2642	0,1149
S011	KN Rustenfeld	Leopoldsdorf (B16)	0,36	0,0631	0,0260	0,36	0,0631	0,0260	0,50	0,0868	0,0348	0,50	0,0868	0,0348	0,73	0,1170	0,0509	0,73	0,1170	0,0509
S01-	Rannersdorf	Schwechat Süd	0,63	0,1113	0,0459	0,63	0,1113	0,0459	0,87	0,1531	0,0615	0,87	0,1531	0,0615	1,28	0,2064	0,0897	1,28	0,2064	0,0897
S01-	Schwechat Süd	Schwechat Ost	0,36	0,0637	0,0263	0,36	0,0637	0,0263	0,50	0,0876	0,0352	0,50	0,0876	0,0352	0,74	0,1182	0,0514	0,74	0,1182	0,0514
S01-	Schwechat Ost	Mannswörth	0,38	0,0675	0,0278	0,38	0,0675	0,0278	0,53	0,0928	0,0373	0,53	0,0928	0,0373	0,78	0,1251	0,0544	0,78	0,1251	0,0544
S01-	Mannswörth	KN Schwechat	0,14	0,0253	0,0104	0,14	0,0253	0,0104	0,20	0,0348	0,0140	0,20	0,0348	0,0140	0,29	0,0469	0,0204	0,29	0,0469	0,0204
S01-	Angerner Straße	Seyring	1,33	0,2365	0,0976	1,33	0,2365	0,0976	1,86	0,3252	0,1306	1,86	0,3252	0,1306	2,73	0,4385	0,1907	2,73	0,4385	0,1907
S01-	Seyring	KN Eibesbrunn	1,12	0,1979	0,0816	1,12	0,1979	0,0816	1,55	0,2721	0,1092	1,55	0,2721	0,1092	2,28	0,3669	0,1595	2,28	0,3669	0,1595
S01-	KN Eibesbrunn	Hagenbrunn	0,88	0,1558	0,0643	0,88	0,1558	0,0643	1,22	0,2142	0,0860	1,22	0,2142	0,0860	1,80	0,2888	0,1256	1,80	0,2888	0,1256
S01-	Hagenbrunn	Korneuburg Nord	1,88	0,3332	0,1375	1,88	0,3332	0,1375	2,62	0,4582	0,1840	2,62	0,4582	0,1840	3,85	0,6178	0,2687	3,85	0,6178	0,2687
S01-	Korneuburg Nord	Korneuburg West	0,76	0,1352	0,0558	0,76	0,1352	0,0558	1,06	0,1859	0,0746	1,06	0,1859	0,0746	1,56	0,2506	0,1090	1,56	0,2506	0,1090
S01-	Korneuburg West	KN Korneuburg	0,24	0,0431	0,0178	0,24	0,0431	0,0178	0,34	0,0593	0,0238	0,34	0,0593	0,0238	0,50	0,0799	0,0348	0,50	0,0799	0,0348
S02-	Hirschstetten	Gewerbepark Stadlau	0,26	0,0463	0,0191	0,26	0,0463	0,0191	0,36	0,0637	0,0256	0,36	0,0637	0,0256	0,53	0,0859	0,0373	0,53	0,0859	0,0373
S02-	Gewerbepark Stadlau	Breitenleer Straße	0,14	0,0257	0,0106	0,14	0,0257	0,0106	0,20	0,0353	0,0142	0,20	0,0353	0,0142	0,30	0,0476	0,0207	0,30	0,0476	0,0207
S02-	Breitenleer Straße	Rautenweg	0,24	0,0426	0,0176	0,24	0,0426	0,0176	0,33	0,0586	0,0235	0,33	0,0586	0,0235	0,49	0,0790	0,0344	0,49	0,0790	0,0344
S02-	Rautenweg	Hermann Gebauer Straße	0,26	0,0468	0,0193	0,26	0,0468	0,0193	0,37	0,0644	0,0259	0,37	0,0644	0,0259	0,54	0,0869	0,0378	0,54	0,0869	0,0378
S02-	Hermann Gebauer Straße	Angerner Straße	0,96	0,1695	0,0699	0,96	0,1695	0,0699	1,33	0,2331	0,0936	1,33	0,2331	0,0936	1,96	0,3143	0,1367	1,96	0,3143	0,1367
S03-	KN Stockerau/West	Stockerau Nord	0,27	0,0479	0,0198	0,27	0,0479	0,0198	0,38	0,0659	0,0264	0,38	0,0659	0,0264	0,55	0,0888	0,0386	0,55	0,0888	0,0386
S03-	Stockerau Nord	Sierndorf	1,45	0,2575	0,1062	1,45	0,2575	0,1062	2,02	0,3540	0,1421	2,02	0,3540	0,1421	2,97	0,4774	0,2076	2,97	0,4774	0,2076
S03-	Sierndorf	Obermallebarn	0,98	0,1729	0,0713	0,98	0,1729	0,0713	1,36	0,2377	0,0955	1,36	0,2377	0,0955	2,00	0,3206	0,1394	2,00	0,3206	0,1394
S03-	Obermallebarn	Göllersdorf	1,29	0,2283	0,0942	1,29	0,2283	0,0942	1,79	0,3139	0,1260	1,79	0,3139	0,1260	2,63	0,4233	0,1841	2,63	0,4233	0,1841
S03-	Göllersdorf	Großstelzendorf	0,52	0,0914	0,0377	0,52	0,0914	0,0377	0,72	0,1257	0,0505	0,72	0,1257	0,0505	1,06	0,1695	0,0737	1,06	0,1695	0,0737

STR-KENNZAHL	MAUTABSCHNITT VON	MAUTABSCHNITT BIS	CO2-Emissionsklasse 1 / EURO II																	
			Kat. 2						Kat. 3						Kat. 4					
			Tag			Nacht			Tag			Nacht			Tag			Nacht		
			Ges	Luft Lärm	CO2	Ges	Luft Lärm	CO2	Ges	Luft Lärm	CO2	Ges	Luft Lärm	CO2	Ges	Luft Lärm	CO2	Ges	Luft Lärm	CO2
S03-	Großstelzendorf	Hollabrunn Süd	1,24	0,2199	0,0907	1,24	0,2199	0,0907	1,73	0,3023	0,1214	1,73	0,3023	0,1214	2,54	0,4077	0,1773	2,54	0,4077	0,1773
S03-	Hollabrunn Süd	Hollabrunn Mitte	0,36	0,0629	0,0260	0,36	0,0629	0,0260	0,49	0,0865	0,0347	0,49	0,0865	0,0347	0,73	0,1167	0,0507	0,73	0,1167	0,0507
S03-	Hollabrunn Mitte	Hollabrunn Nord	0,80	0,1426	0,0588	0,80	0,1426	0,0588	1,12	0,1960	0,0787	1,12	0,1960	0,0787	1,65	0,2643	0,1149	1,65	0,2643	0,1149
S03-	Hollabrunn Nord	Wullersdorf	1,54	0,2734	0,1128	1,54	0,2734	0,1128	2,15	0,3759	0,1509	2,15	0,3759	0,1509	3,16	0,5069	0,2204	3,16	0,5069	0,2204
S03-	Wullersdorf	Guntersdorf	1,07	0,1893	0,0781	1,07	0,1893	0,0781	1,49	0,2603	0,1045	1,49	0,2603	0,1045	2,18	0,3510	0,1526	2,18	0,3510	0,1526
S04-	KN Mattersburg	Sigleß	0,64	0,1137	0,0469	0,64	0,1137	0,0469	0,89	0,1563	0,0628	0,89	0,1563	0,0628	1,31	0,2108	0,0916	1,31	0,2108	0,0916
S04-	Sigleß	Bad Sauerbrunn	1,50	0,2656	0,1096	1,50	0,2656	0,1096	2,08	0,3652	0,1466	2,08	0,3652	0,1466	3,07	0,4924	0,2141	3,07	0,4924	0,2141
S04-	Bad Sauerbrunn	Neudörfl	0,63	0,1116	0,0460	0,63	0,1116	0,0460	0,88	0,1535	0,0616	0,88	0,1535	0,0616	1,29	0,2069	0,0900	1,29	0,2069	0,0900
S04-	Neudörfl	Wr.Neustadt Ost	0,66	0,1168	0,0482	0,66	0,1168	0,0482	0,92	0,1606	0,0645	0,92	0,1606	0,0645	1,35	0,2166	0,0942	1,35	0,2166	0,0942
S04-	Wr.Neustadt Ost	Katzelsdorf	0,31	0,0547	0,0226	0,31	0,0547	0,0226	0,43	0,0752	0,0302	0,43	0,0752	0,0302	0,63	0,1015	0,0441	0,63	0,1015	0,0441
S04-	Katzelsdorf	Lanzenkirchen	0,26	0,0458	0,0189	0,26	0,0458	0,0189	0,36	0,0630	0,0253	0,36	0,0630	0,0253	0,53	0,0849	0,0369	0,53	0,0849	0,0369
S04-	Lanzenkirchen	Wr.Neustadt Süd	0,23	0,0406	0,0168	0,23	0,0406	0,0168	0,32	0,0558	0,0224	0,32	0,0558	0,0224	0,47	0,0753	0,0327	0,47	0,0753	0,0327
S04-	Wr.Neustadt Süd	KN Wr. Neustadt	0,38	0,0672	0,0277	0,38	0,0672	0,0277	0,53	0,0924	0,0371	0,53	0,0924	0,0371	0,78	0,1246	0,0542	0,78	0,1246	0,0542
S05-	KN Stockerau/West	Tulln	2,62	0,4637	0,1913	2,62	0,4637	0,1913	3,64	0,6376	0,2560	3,64	0,6376	0,2560	5,35	0,8597	0,3738	5,35	0,8597	0,3738
S05-	Tulln	Königsbrunn / Wagram	3,25	0,5762	0,2377	3,25	0,5762	0,2377	4,52	0,7923	0,3181	4,52	0,7923	0,3181	6,65	1,0684	0,4646	6,65	1,0684	0,4646
S05-	Königsbrunn / Wagram	Kirchberg/Wagram	0,87	0,1548	0,0639	0,87	0,1548	0,0639	1,21	0,2129	0,0855	1,21	0,2129	0,0855	1,79	0,2870	0,1248	1,79	0,2870	0,1248
S05-	Kirchberg/Wagram	Fels / Wagram	0,65	0,1160	0,0478	0,65	0,1160	0,0478	0,91	0,1595	0,0640	0,91	0,1595	0,0640	1,34	0,2150	0,0935	1,34	0,2150	0,0935
S05-	Fels / Wagram	Grafenwörth	1,51	0,2670	0,1101	1,51	0,2670	0,1101	2,10	0,3671	0,1474	2,10	0,3671	0,1474	3,08	0,4950	0,2152	3,08	0,4950	0,2152
S05-	Grafenwörth	Jettsdorf	0,67	0,1194	0,0492	0,67	0,1194	0,0492	0,94	0,1641	0,0659	0,94	0,1641	0,0659	1,38	0,2213	0,0962	1,38	0,2213	0,0962
S06-	KN Seebenstein	Neunkirchen	1,03	0,1822	0,0751	1,03	0,1822	0,0751	1,43	0,2505	0,1006	1,43	0,2505	0,1006	2,10	0,3378	0,1469	2,10	0,3378	0,1469
S06-	Neunkirchen	Gloggnitz	3,30	0,5842	0,2410	3,30	0,5842	0,2410	4,58	0,8032	0,3225	4,58	0,8032	0,3225	6,74	1,0831	0,4710	6,74	1,0831	0,4710
S06-	Gloggnitz	Maria Schutz	2,10	0,3723	0,1536	2,10	0,3723	0,1536	2,92	0,5120	0,2056	2,92	0,5120	0,2056	4,30	0,6904	0,3002	4,30	0,6904	0,3002
S06-	Maria Schutz	Spital / Semmering	1,78	0,3160	0,1304	1,78	0,3160	0,1304	2,48	0,4345	0,1745	2,48	0,4345	0,1745	3,65	0,5860	0,2548	3,65	0,5860	0,2548
S06-	Spital / Semmering	Mürzzuschlag Ost	1,49	0,2640	0,1089	1,49	0,2640	0,1089	2,07	0,3630	0,1458	2,07	0,3630	0,1458	3,05	0,4895	0,2129	3,05	0,4895	0,2129
S06-	Mürzzuschlag Ost	Mariazell, Mürzsteg, Mürzzuschlag	1,32	0,2340	0,0965	1,32	0,2340	0,0965	1,84	0,3218	0,1292	1,84	0,3218	0,1292	2,70	0,4340	0,1887	2,70	0,4340	0,1887
S06-	Mariazell, Mürzsteg, Mürzzuschlag	Hönigsberg	0,94	0,1669	0,0688	0,94	0,1669	0,0688	1,31	0,2295	0,0921	1,31	0,2295	0,0921	1,93	0,3095	0,1346	1,93	0,3095	0,1346
S06-	Hönigsberg	Langenwang	0,52	0,0923	0,0381	0,52	0,0923	0,0381	0,72	0,1269	0,0510	0,72	0,1269	0,0510	1,07	0,1711	0,0744	1,07	0,1711	0,0744
S06-	Langenwang	Krieglach	0,62	0,1096	0,0452	0,62	0,1096	0,0452	0,86	0,1507	0,0605	0,86	0,1507	0,0605	1,27	0,2033	0,0884	1,27	0,2033	0,0884
S06-	Krieglach	Mitterdorf	1,56	0,2771	0,1143	1,56	0,2771	0,1143	2,17	0,3810	0,1530	2,17	0,3810	0,1530	3,20	0,5138	0,2234	3,20	0,5138	0,2234
S06-	Mitterdorf	Kindberg Ost	1,59	0,2818	0,1162	1,59	0,2818	0,1162	2,21	0,3874	0,1556	2,21	0,3874	0,1556	3,25	0,5224	0,2272	3,25	0,5224	0,2272
S06-	Kindberg Ost	Kindberg West	0,34	0,0605	0,0249	0,34	0,0605	0,0249	0,47	0,0832	0,0334	0,47	0,0832	0,0334	0,70	0,1121	0,0488	0,70	0,1121	0,0488
S06-	Kindberg West	Kindbergdörfl	0,34	0,0604	0,0249	0,34	0,0604	0,0249	0,47	0,0831	0,0334	0,47	0,0831	0,0334	0,70	0,1121	0,0487	0,70	0,1121	0,0487
S06-	Kindbergdörfl	Allerheiligen Mürzhofen	0,77	0,1361	0,0562	0,77	0,1361	0,0562	1,07	0,1872	0,0752	1,07	0,1872	0,0752	1,57	0,2524	0,1098	1,57	0,2524	0,1098
S06-	Allerheiligen Mürzhofen	St. Marein	1,15	0,2045	0,0843	1,15	0,2045	0,0843	1,60	0,2812	0,1129	1,60	0,2812	0,1129	2,36	0,3791	0,1649	2,36	0,3791	0,1649
S06-	St. Marein	Kapfenberg	0,82	0,1450	0,0598	0,82	0,1450	0,0598	1,14	0,1993	0,0800	1,14	0,1993	0,0800	1,67	0,2688	0,1169	1,67	0,2688	0,1169
S06-	Kapfenberg	KN Bruck/Mur	1,53	0,2706	0,1116	1,53	0,2706	0,1116	2,12	0,3721	0,1494	2,12	0,3721	0,1494	3,12	0,5018	0,2182	3,12	0,5018	0,2182
S06-	KN Bruck/Mur	ASt Bruck/Mur West	1,31	0,2321	0,0958	1,31	0,2321	0,0958	1,82	0,3192	0,1282	1,82	0,3192	0,1282	2,68	0,4304	0,1872	2,68	0,4304	0,1872
S06-	ASt Bruck/Mur West	Niklasdorf	1,21	0,2145	0,0885	1,21	0,2145	0,0885	1,68	0,2949	0,1184	1,68	0,2949	0,1184	2,48	0,3977	0,1729	2,48	0,3977	0,1729
S06-	Niklasdorf	Leoben Ost	1,29	0,2288	0,0944	1,29	0,2288	0,0944	1,80	0,3146	0,1263	1,80	0,3146	0,1263	2,64	0,4242	0,1844	2,64	0,4242	0,1844
S06-	Leoben Ost	Leoben West	1,45	0,2563	0,1057	1,45	0,2563	0,1057	2,01	0,3524	0,1415	2,01	0,3524	0,1415	2,96	0,4752	0,2066	2,96	0,4752	0,2066
S06-	Leoben West	St. Michael	1,37	0,2433	0,1003	1,37	0,2433	0,1003	1,91	0,3345	0,1343	1,91	0,3345	0,1343	2,81	0,4511	0,1961	2,81	0,4511	0,1961
S06-	St. Michael	KN St. Michael	0,42	0,0740	0,0305	0,42	0,0740	0,0305	0,58	0,1017	0,0408	0,58	0,1017	0,0408	0,85	0,1371	0,0596	0,85	0,1371	0,0596
S07-	KN Riegersdorf	Fürstenfeld	2,33	0,4138	0,1707	2,33	0,4138	0,1707	3,25	0,5689	0,2284	3,25	0,5689	0,2284	4,78	0,7672	0,3336	4,78	0,7672	0,3336
S07-	Fürstenfeld	Rudersdorf	0,60	0,1068	0,0440	0,60	0,1068	0,0440	0,84	0,1468	0,0589	0,84	0,1468	0,0589	1,23	0,1979	0,0861	1,23	0,1979	0,0861
S07-	Rudersdorf	Dobersdorf	1,43	0,2535	0,1046	1,43	0,2535	0,1046	1,99	0,3485	0,1399	1,99	0,3485	0,1399	2,93	0,4700	0,2044	2,93	0,4700	0,2044
S10-	Unterweitersdorf	Neumarkt	1,81	0,3215	0,1326	1,81	0,3215	0,1326	2,52	0,4420	0,1775	2,52	0,4420	0,1775	3,71	0,5960	0,2592	3,71	0,5960	0,2592
S10-	Neumarkt	Kefermarkt	1,04	0,1846	0,0762	1,04	0,1846	0,0762	1,45	0,2538	0,1019	1,45	0,2538	0,1019	2,13	0,3423	0,1488	2,13	0,3423	0,1488
S10-	Kefermarkt	Freistadt / Süd	1,12	0,1986	0,0819	1,12	0,1986	0,0819	1,56	0,2730	0,1096	1,56	0,2730	0,1096	2,29	0,3682	0,1601	2,29	0,3682	0,1601
S10-	Freistadt / Süd	Grünbach Sandl	1,18	0,2100	0,0866	1,18	0,2100	0,0866	1,65	0,2888	0,1160	1,65	0,2888	0,1160	2,42	0,3895	0,1694	2,42	0,3895	0,1694
S10-	Grünbach Sandl	Freistadt / Nord	0,33	0,0577	0,0238	0,33	0,0577	0,0238	0,45	0,0793	0,0319	0,45	0,0793	0,0319	0,67	0,1070	0,0465	0,67	0,1070	0,0465
S16-	Zams	Landeck West	1,39	0,2455	0,1013	1,39	0,2455	0,1013	1,93	0,3376	0,1355	1,93	0,3376	0,1355	2,83	0,4552	0,1980	2,83	0,4552	0,1980
S16-	Landeck West	Pians	0,89	0,1572	0,0649	0,89	0,1572	0,0649	1,23	0,2162	0,0868	1,23	0,2162	0,0868	1,82	0,2916	0,1268	1,82	0,2916	0,1268
S16-	Pians	Flirsch	1,76	0,3117	0,1286	1,76	0,3117	0,1286	2,45	0,4285	0,1721	2,45	0,4285	0,1721	3,60	0,5779	0,2513	3,60	0,5779	0,2513
S16-	Flirsch	Schnann am Arlberg	1,10	0,1956	0,0807	1,10	0,1956	0,0807	1,54	0,2690	0,1080	1,54	0,2690	0,1080	2,26	0,3628	0,1577	2,26	0,3628	0,1577
S16-	Schnann am Arlberg	Pettneu	0,80	0,1422	0,0587	0,80	0,1422	0,0587	1,12	0,1956	0,0785	1,12	0,1956	0,0785	1,64	0,2637	0,1147	1,64	0,2637	0,1147
S16-	Pettneu	St. Anton/Arlberg	0,45	0,0792	0,0327	0,45	0,0792	0,0327	0,62	0,1089	0,0437	0,62	0,1089	0,0437	0,91	0,1469	0,0639	0,91	0,1469	0,0639
S16-	St. Anton/Arlberg	Langen/Arlberg	9,76	0,7705	0,3178	9,76	0,7705	0,3178	13,62	1,0595	0,4254	13,62	1,0595	0,4254	20,26	1,4287	0,6213	20,26	1,4287	0,6213
S16-	Langen/Arlberg	Wald/Arlberg	1,42	0,2524	0,1041	1,42	0,2524	0,1041	1,98	0,3470	0,1393	1,98	0,3470	0,1393	2,91	0,4680	0,2035	2,91	0,4680	0,2035
S16-	Wald/Arlberg	Dalaas	1,62	0,2875	0,1186	1,62	0,2875	0,1186	2,26	0,3953	0,1587	2,26	0,3953	0,1587	3,32	0,5330	0,2318	3,32	0,5330	0,2318
S16-	Dalaas	Braz Ost	0,92	0,1630	0,0672	0,92	0,1630	0,0672	1,28	0,2241	0,0900	1,28	0,2241	0,0900	1,88	0,3022	0,1314	1,88	0,3022	0,1314
S16-	Braz Ost	Braz West	0,72	0,1272	0,0525	0,72	0,1272	0,0525	1,00	0,1748	0,0702	1,00	0,1748	0,0702	1,47	0,2358	0,1025	1,47	0,2358	0,1025
S16-	Braz West	Bings	0,97	0,1723	0,0711	0,97	0,1723	0,0711	1,35	0,2369	0,0951	1,35	0,2369	0,0951	1,99	0,3194	0,1389	1,99	0,3194	0,1389
S16-	Bings	Bludenz Montafon	0,46	0,0816	0,0336	0,46	0,0816	0,0336	0,64	0,1121	0,0450	0,64	0,1121	0,0450	0,94	0,1512	0,0658	0,94	0,1512	0,0658
S31-	Eisenstadt Ost	Eisenstadt Süd	0,83	0,1478	0,0610	0,83	0,1478	0,0610	1,16	0,2032	0,0816	1,16	0,2032	0,0816	1,71	0,2740	0,1192	1,71	0,2740	0,1192
S31-	Eisenstadt Süd	Eisenstadt Mitte	0,31	0,0553	0,0228	0,31	0,0553	0,0228	0,43	0,0761	0,0306	0,43	0,0761	0,0306	0,64	0,1026	0,0446	0,64	0,1026	0,0446
S31-	Eisenstadt Mitte	KN Eisenstadt	0,52	0,0913	0,0377	0,52	0,0913	0,0377	0,72	0,1255	0,0504	0,72	0,1255	0,0504	1,05	0,1693	0,0736	1,05	0,1693	0,0736
S31-	KN Eisenstadt	Wulkaprodersdorf	0,69	0,1215	0,0501	0,69	0,1215	0,0501	0,95	0,1671	0,0671	0,95	0,1671	0,0671	1,40	0,2253	0,0980	1,40	0,2253	0,0980
S31-	Wulkaprodersdorf	KN Mattersburg	1,95	0,3450	0,1423	1,95	0,3450	0,1423	2,71	0,4744	0,1905	2,71	0,4744	0,1905	3,98	0,6397	0,2782	3,98	0,6397	0,2782
S31-	KN Mattersburg	Forchtenstein	1,41	0,2497	0,1030	1,41	0,2497	0,1030	1,96	0,3434	0,1379	1,96	0,3434	0,1379	2,88	0,4631	0,2014	2,88	0,4631	0,2014
S31-	Forchtenstein	Sieggraben	1,97	0,3490	0,1439	1,97	0,3490	0,1439	2,74	0,4798	0,1927	2,74	0,4798	0,1927	4,03	0,6470	0,2813	4,03	0,6470	0,2813
S31-	Sieggraben	Weppersdorf/Kobersdorf	2,37	0,4204	0,1734	2,37	0,4204	0,1734	3,30	0,5780	0,2321	3,30	0,5780	0,2321	4,85	0,7795	0,3389	4,85	0,7795	0,3389
S31-	Weppersdorf/Kobersdorf	Weppersdorf/Markt St.Martin	0,49	0,0864	0,0356	0,49	0,0864	0,0356	0,68	0,1187	0,0477	0,68	0,1187	0,0477	1,00	0,1601	0,0696	1,00	0,1601	0,0696
S31-	Weppersdorf/Markt St.Martin	Neutal	1,13	0,1995	0,0823	1,13	0,1995	0,0823	1,57	0,2744	0,1102	1,57	0,2744	0,1102	2,30	0,3700	0,1609	2,30	0,3700	0,1609

STR-KENNZAHL	MAUTABSCHNITT VON	MAUTABSCHNITT BIS	CO2-Emissionsklasse 1 / EURO II																	
			Kat. 2						Kat. 3						Kat. 4					
			Tag			Nacht			Tag			Nacht			Tag			Nacht		
			Ges	Luft Lärm	CO2	Ges	Luft Lärm	CO2	Ges	Luft Lärm	CO2	Ges	Luft Lärm	CO2	Ges	Luft Lärm	CO2	Ges	Luft Lärm	CO2
S31-	Neutal	Stoob Süd	0,98	0,1743	0,0719	0,98	0,1743	0,0719	1,37	0,2397	0,0962	1,37	0,2397	0,0962	2,01	0,3232	0,1406	2,01	0,3232	0,1406
S31-	Stoob Süd	Oberpullendorf	1,07	0,1903	0,0785	1,07	0,1903	0,0785	1,49	0,2617	0,1051	1,49	0,2617	0,1051	2,20	0,3529	0,1534	2,20	0,3529	0,1534
S33-	KN St. Pölten	St. Pölten Ost	0,58	0,1033	0,0426	0,58	0,1033	0,0426	0,81	0,1420	0,0570	0,81	0,1420	0,0570	1,19	0,1915	0,0833	1,19	0,1915	0,0833
S33-	St. Pölten Ost	St. Pölten Nord	1,03	0,1825	0,0753	1,03	0,1825	0,0753	1,43	0,2510	0,1008	1,43	0,2510	0,1008	2,11	0,3385	0,1472	2,11	0,3385	0,1472
S33-	St. Pölten Nord	Herzogenburg Süd	1,09	0,1933	0,0797	1,09	0,1933	0,0797	1,52	0,2658	0,1067	1,52	0,2658	0,1067	2,23	0,3584	0,1558	2,23	0,3584	0,1558
S33-	Herzogenburg Süd	Herzogenburg Stadt	0,58	0,1032	0,0426	0,58	0,1032	0,0426	0,81	0,1419	0,0570	0,81	0,1419	0,0570	1,19	0,1914	0,0832	1,19	0,1914	0,0832
S33-	Herzogenburg Stadt	Herzogenburg Nord	0,32	0,0572	0,0236	0,32	0,0572	0,0236	0,45	0,0787	0,0316	0,45	0,0787	0,0316	0,66	0,1061	0,0461	0,66	0,1061	0,0461
S33-	Herzogenburg Nord	Traismauer Süd	1,57	0,2784	0,1149	1,57	0,2784	0,1149	2,19	0,3829	0,1537	2,19	0,3829	0,1537	3,21	0,5163	0,2245	3,21	0,5163	0,2245
S33-	Traismauer Süd	Traismauer Nord	0,80	0,1416	0,0584	0,80	0,1416	0,0584	1,11	0,1947	0,0782	1,11	0,1947	0,0782	1,63	0,2626	0,1142	1,63	0,2626	0,1142
S33-	Traismauer Nord	Jettsdorf	1,35	0,2391	0,0986	1,35	0,2391	0,0986	1,88	0,3288	0,1320	1,88	0,3288	0,1320	2,76	0,4434	0,1928	2,76	0,4434	0,1928
S35-	KN Bruck/Mur	Pernegg	1,65	0,2923	0,1206	1,65	0,2923	0,1206	2,29	0,4019	0,1614	2,29	0,4019	0,1614	3,37	0,5420	0,2357	3,37	0,5420	0,2357
S35-	Pernegg	Mixnitz/Mautstatt	1,20	0,2126	0,0877	1,20	0,2126	0,0877	1,67	0,2923	0,1174	1,67	0,2923	0,1174	2,45	0,3942	0,1714	2,45	0,3942	0,1714
S35-	Mixnitz/Mautstatt	Röthelstein	1,44	0,2549	0,1051	1,44	0,2549	0,1051	2,00	0,3505	0,1407	2,00	0,3505	0,1407	2,94	0,4726	0,2055	2,94	0,4726	0,2055
S35-	Röthelstein	Laufnitzdorf	0,69	0,1228	0,0507	0,69	0,1228	0,0507	0,96	0,1689	0,0678	0,96	0,1689	0,0678	1,42	0,2278	0,0990	1,42	0,2278	0,0990
S35-	Laufnitzdorf	Rothleiten	0,79	0,1396	0,0576	0,79	0,1396	0,0576	1,10	0,1920	0,0771	1,10	0,1920	0,0771	1,61	0,2589	0,1126	1,61	0,2589	0,1126
S35-	Rothleiten	Frohnleiten Nord	0,49	0,0870	0,0359	0,49	0,0870	0,0359	0,68	0,1196	0,0480	0,68	0,1196	0,0480	1,00	0,1613	0,0701	1,00	0,1613	0,0701
S35-	Frohnleiten Nord	Frohnleiten	0,23	0,0401	0,0166	0,23	0,0401	0,0166	0,32	0,0552	0,0222	0,32	0,0552	0,0222	0,46	0,0744	0,0324	0,46	0,0744	0,0324
S35-	Frohnleiten	Badl Peggau	1,52	0,2698	0,1113	1,52	0,2698	0,1113	2,12	0,3709	0,1489	2,12	0,3709	0,1489	3,11	0,5002	0,2175	3,11	0,5002	0,2175
S35-	Badl Peggau	Peggau Mitte	0,51	0,0902	0,0372	0,51	0,0902	0,0372	0,71	0,1241	0,0498	0,71	0,1241	0,0498	1,04	0,1673	0,0728	1,04	0,1673	0,0728
S35-	Peggau Mitte	KN Peggau Deutschfeistritz	1,06	0,1879	0,0775	1,06	0,1879	0,0775	1,47	0,2584	0,1037	1,47	0,2584	0,1037	2,17	0,3484	0,1515	2,17	0,3484	0,1515
S36-	KN St. Michael	St. Stefan ob Leoben	0,87	0,1548	0,0639	0,87	0,1548	0,0639	1,21	0,2129	0,0855	1,21	0,2129	0,0855	1,79	0,2870	0,1248	1,79	0,2870	0,1248
S36-	St. Stefan ob Leoben	Kraubath	0,94	0,1663	0,0686	0,94	0,1663	0,0686	1,31	0,2287	0,0918	1,31	0,2287	0,0918	1,92	0,3084	0,1341	1,92	0,3084	0,1341
S36-	Kraubath	Feistritz St. Lorenzen	1,65	0,2922	0,1205	1,65	0,2922	0,1205	2,29	0,4017	0,1613	2,29	0,4017	0,1613	3,37	0,5417	0,2356	3,37	0,5417	0,2356
S36-	Feistritz St. Lorenzen	Knittelfeld Ost	1,89	0,3354	0,1383	1,89	0,3354	0,1383	2,63	0,4611	0,1852	2,63	0,4611	0,1852	3,87	0,6218	0,2704	3,87	0,6218	0,2704
S36-	Knittelfeld Ost	Knittelfeld West	0,80	0,1422	0,0587	0,80	0,1422	0,0587	1,12	0,1956	0,0785	1,12	0,1956	0,0785	1,64	0,2637	0,1147	1,64	0,2637	0,1147
S36-	Knittelfeld West	Zeltweg Ost Spielberg	0,25	0,0444	0,0183	0,25	0,0444	0,0183	0,35	0,0611	0,0245	0,35	0,0611	0,0245	0,51	0,0823	0,0358	0,51	0,0823	0,0358
S36-	Zeltweg Ost Spielberg	Zeltweg West	1,63	0,2890	0,1192	1,63	0,2890	0,1192	2,27	0,3973	0,1595	2,27	0,3973	0,1595	3,34	0,5358	0,2330	3,34	0,5358	0,2330
S36-	Zeltweg West	Judenburg Ost Fohnsdorf	0,82	0,1453	0,0599	0,82	0,1453	0,0599	1,14	0,1998	0,0802	1,14	0,1998	0,0802	1,68	0,2694	0,1171	1,68	0,2694	0,1171
S36-	Judenburg Ost Fohnsdorf	Judenburg West	1,27	0,2254	0,0930	1,27	0,2254	0,0930	1,77	0,3099	0,1244	1,77	0,3099	0,1244	2,60	0,4179	0,1817	2,60	0,4179	0,1817
S36-	As B317 Ost	St. Georgen Ost	0,13	0,0236	0,0097	0,13	0,0236	0,0097	0,18	0,0324	0,0130	0,18	0,0324	0,0130	0,27	0,0437	0,0190	0,27	0,0437	0,0190
S36-	St. Georgen Ost	St. Georgen West	0,25	0,0436	0,0180	0,25	0,0436	0,0180	0,34	0,0600	0,0241	0,34	0,0600	0,0241	0,50	0,0809	0,0352	0,50	0,0809	0,0352
S36-	St. Georgen West	Unzmarkt Ost	1,00	0,1765	0,0728	1,00	0,1765	0,0728	1,39	0,2427	0,0974	1,39	0,2427	0,0974	2,04	0,3273	0,1423	2,04	0,3273	0,1423
S36-	Unzmarkt Ost	Unzmarkt West	0,37	0,0664	0,0274	0,37	0,0664	0,0274	0,52	0,0913	0,0366	0,52	0,0913	0,0366	0,77	0,1231	0,0535	0,77	0,1231	0,0535
S36-	Unzmarkt West	As B317 (prov.)	0,30	0,0538	0,0222	0,30	0,0538	0,0222	0,42	0,0739	0,0297	0,42	0,0739	0,0297	0,62	0,0997	0,0433	0,62	0,0997	0,0433
S37-	St. Veit Nord / Kraig	St. Veit Mitte / Brückl	0,77	0,1367	0,0564	0,77	0,1367	0,0564	1,07	0,1880	0,0755	1,07	0,1880	0,0755	1,58	0,2535	0,1102	1,58	0,2535	0,1102
S37-	St. Veit Mitte / Brückl	St. Veit Süd	0,66	0,1162	0,0479	0,66	0,1162	0,0479	0,91	0,1598	0,0642	0,91	0,1598	0,0642	1,34	0,2155	0,0937	1,34	0,2155	0,0937
S37-	St. Veit Süd	St. Veit Industriegebiet	0,49	0,0874	0,0360	0,49	0,0874	0,0360	0,69	0,1201	0,0482	0,69	0,1201	0,0482	1,01	0,1620	0,0704	1,01	0,1620	0,0704
S37-	St. Veit Industriegebiet	Maria Saal	1,73	0,3066	0,1265	1,73	0,3066	0,1265	2,41	0,4216	0,1693	2,41	0,4216	0,1693	3,54	0,5685	0,2472	3,54	0,5685	0,2472
S37-	Maria Saal	Karnburg	0,62	0,1095	0,0452	0,62	0,1095	0,0452	0,86	0,1505	0,0604	0,86	0,1505	0,0604	1,26	0,2030	0,0883	1,26	0,2030	0,0883
S37-	Karnburg	Klagenfurt Nord	0,54	0,0956	0,0394	0,54	0,0956	0,0394	0,75	0,1314	0,0528	0,75	0,1314	0,0528	1,10	0,1772	0,0771	1,10	0,1772	0,0771
A01-	Preßbaum	Wien Auhof	3,77	0,6686	0,2758	3,77	0,6686	0,2758	5,25	0,9194	0,3691	5,25	0,9194	0,3691	7,72	1,2398	0,5391	7,72	1,2398	0,5391
A01-	KN Steinhäusl	Preßbaum	2,13	0,3779	0,1559	2,13	0,3779	0,1559	2,97	0,5196	0,2086	2,97	0,5196	0,2086	4,36	0,7006	0,3046	4,36	0,7006	0,3046
A01-	Altlengbach	KN Steinhäusl	1,25	0,2221	0,0916	1,25	0,2221	0,0916	1,74	0,3054	0,1226	1,74	0,3054	0,1226	2,56	0,4119	0,1791	2,56	0,4119	0,1791
A01-	St. Christophen	Altlengbach	1,49	0,2649	0,1093	1,49	0,2649	0,1093	2,08	0,3643	0,1463	2,08	0,3643	0,1463	3,06	0,4912	0,2136	3,06	0,4912	0,2136
A01-	Böheimkirchen	St. Christophen	1,79	0,3177	0,1311	1,79	0,3177	0,1311	2,49	0,4369	0,1754	2,49	0,4369	0,1754	3,67	0,5891	0,2562	3,67	0,5891	0,2562
A01-	KN St. Pölten	Böheimkirchen	1,75	0,3108	0,1282	1,75	0,3108	0,1282	2,44	0,4274	0,1716	2,44	0,4274	0,1716	3,59	0,5763	0,2506	3,59	0,5763	0,2506
A01-	St. Pölten Süd	KN St. Pölten	1,24	0,2205	0,0909	1,24	0,2205	0,0909	1,73	0,3031	0,1217	1,73	0,3031	0,1217	2,54	0,4088	0,1777	2,54	0,4088	0,1777
A01-	Loosdorf	St. Pölten Süd	4,31	0,7645	0,3154	4,31	0,7645	0,3154	6,00	1,0512	0,4221	6,00	1,0512	0,4221	8,82	1,4176	0,6164	8,82	1,4176	0,6164
A01-	Melk	Loosdorf	1,58	0,2801	0,1156	1,58	0,2801	0,1156	2,20	0,3852	0,1547	2,20	0,3852	0,1547	3,23	0,5194	0,2259	3,23	0,5194	0,2259
A01-	Pöchlarn	Melk	2,80	0,4966	0,2049	2,80	0,4966	0,2049	3,90	0,6828	0,2742	3,90	0,6828	0,2742	5,73	0,9208	0,4004	5,73	0,9208	0,4004
A01-	Ybbs Wieselburg	Pöchlarn	2,59	0,4583	0,1890	2,59	0,4583	0,1890	3,60	0,6301	0,2530	3,60	0,6301	0,2530	5,29	0,8497	0,3695	5,29	0,8497	0,3695
A01-	Amstetten Ost	Ybbs Wieselburg	2,32	0,4118	0,1699	2,32	0,4118	0,1699	3,23	0,5662	0,2273	3,23	0,5662	0,2273	4,75	0,7635	0,3320	4,75	0,7635	0,3320
A01-	Amstetten West	Amstetten Ost	3,65	0,6477	0,2672	3,65	0,6477	0,2672	5,08	0,8906	0,3576	5,08	0,8906	0,3576	7,48	1,2010	0,5222	7,48	1,2010	0,5222
A01-	Oed	Amstetten West	2,57	0,4548	0,1876	2,57	0,4548	0,1876	3,57	0,6253	0,2511	3,57	0,6253	0,2511	5,25	0,8432	0,3666	5,25	0,8432	0,3666
A01-	Haag	Oed	2,77	0,4908	0,2025	2,77	0,4908	0,2025	3,85	0,6749	0,2710	3,85	0,6749	0,2710	5,66	0,9100	0,3957	5,66	0,9100	0,3957
A01-	St. Valentin	Haag	2,47	0,4370	0,1803	2,47	0,4370	0,1803	3,43	0,6009	0,2413	3,43	0,6009	0,2413	5,04	0,8103	0,3524	5,04	0,8103	0,3524
A01-	Enns Ost	St. Valentin	1,05	0,1853	0,0764	1,05	0,1853	0,0764	1,45	0,2548	0,1023	1,45	0,2548	0,1023	2,14	0,3435	0,1494	2,14	0,3435	0,1494
A01-	Enns West / Steyr	Enns Ost	0,81	0,1437	0,0593	0,81	0,1437	0,0593	1,13	0,1976	0,0793	1,13	0,1976	0,0793	1,66	0,2665	0,1159	1,66	0,2665	0,1159
A01-	Asten St Florian	Enns West / Steyr	0,63	0,1116	0,0460	0,63	0,1116	0,0460	0,88	0,1535	0,0616	0,88	0,1535	0,0616	1,29	0,2069	0,0900	1,29	0,2069	0,0900
A01-	KN Linz	Asten St Florian	2,41	0,4274	0,1763	2,41	0,4274	0,1763	3,35	0,5877	0,2360	3,35	0,5877	0,2360	4,93	0,7925	0,3446	4,93	0,7925	0,3446
A01-	Ansfelden	KN Linz	0,41	0,0720	0,0297	0,41	0,0720	0,0297	0,57	0,0991	0,0398	0,57	0,0991	0,0398	0,83	0,1336	0,0581	0,83	0,1336	0,0581
A01-	Traun	Ansfelden	0,90	0,1595	0,0658	0,90	0,1595	0,0658	1,25	0,2193	0,0880	1,25	0,2193	0,0880	1,84	0,2957	0,1286	1,84	0,2957	0,1286
A01-	KN A1/A25 Passau Wels	Traun	0,42	0,0750	0,0309	0,42	0,0750	0,0309	0,59	0,1031	0,0414	0,59	0,1031	0,0414	0,87	0,1390	0,0604	0,87	0,1390	0,0604
A01-	Allhaming	KN A1/A25 Passau Wels	1,95	0,3459	0,1427	1,95	0,3459	0,1427	2,71	0,4757	0,1910	2,71	0,4757	0,1910	3,99	0,6414	0,2789	3,99	0,6414	0,2789
A01-	Sattledt	Allhaming	3,26	0,5772	0,2381	3,26	0,5772	0,2381	4,53	0,7936	0,3186	4,53	0,7936	0,3186	6,66	1,0701	0,4653	6,66	1,0701	0,4653
A01-	KN Voralpenkreuz	Sattledt	0,41	0,0726	0,0300	0,41	0,0726	0,0300	0,57	0,0999	0,0401	0,57	0,0999	0,0401	0,84	0,1347	0,0586	0,84	0,1347	0,0586
A01-	Eberstalzell	KN Voralpenkreuz	1,18	0,2089	0,0862	1,18	0,2089	0,0862	1,64	0,2873	0,1154	1,64	0,2873	0,1154	2,41	0,3874	0,1685	2,41	0,3874	0,1685
A01-	Vorchdorf	Eberstalzell	1,78	0,3151	0,1300	1,78	0,3151	0,1300	2,47	0,4332	0,1739	2,47	0,4332	0,1739	3,64	0,5842	0,2540	3,64	0,5842	0,2540
A01-	Laakirchen Ost	Vorchdorf	1,56	0,2760	0,1139	1,56	0,2760	0,1139	2,17	0,3796	0,1524	2,17	0,3796	0,1524	3,19	0,5118	0,2226	3,19	0,5118	0,2226
A01-	Laakirchen West	Laakirchen Ost	0,98	0,1738	0,0717	0,98	0,1738	0,0717	1,36	0,2389	0,0959	1,36	0,2389	0,0959	2,01	0,3222	0,1401	2,01	0,3222	0,1401
A01-	Regau	Laakirchen West	1,92	0,3406	0,1405	1,92	0,3406	0,1405	2,67	0,4683	0,1880	2,67	0,4683	0,1880	3,93	0,6315	0,2746	3,93	0,6315	0,2746
A01-	Schörfling	Regau	2,53	0,4476	0,1846	2,53	0,4476	0,1846	3,51	0,6154	0,2471	3,51	0,6154	0,2471	5,17	0,8298	0,3608	5,17	0,8298	0,3608
A01-	Seewalchen	Schörfling	0,39	0,0694	0,0286	0,39	0,0694	0,0286	0,54	0,0954	0,0383	0,54	0,0954	0,0383	0,80	0,1286	0,0559	0,80	0,1286	0,0559
A01-	St. Georgen	Seewalchen	2,29	0,4057	0,1673	2,29	0,4057	0,1673	3,18	0,5578	0,2240	3,18	0,5578	0,2240	4,68	0,7522	0,3271	4,68	0,7522	0,3271
A01-	Oberwang	St. Georgen	3,05	0,5410	0,2231	3,05	0,5410	0,2231	4,25	0,7438	0,2987	4,25	0,7438	0,2987	6,24	1,0030	0,4361	6,24	1,0030	0,4361
A01-	Mondsee	Oberwang	2,81	0,4979	0,2054	2,81	0,4979	0,2054	3,91	0,6846	0,2749	3,91	0,6846	0,2749	5,75	0,9232	0,4014	5,75	0,9232	0,4014

STR-KENNZAHL	MAUTABSCHNITT VON	MAUTABSCHNITT BIS	CO2-Emissionsklasse 1 / EURO II																	
			Kat. 2						Kat. 3						Kat. 4					
			Tag			Nacht			Tag			Nacht			Tag			Nacht		
			Ges	Luft Lärm	CO2	Ges	Luft Lärm	CO2	Ges	Luft Lärm	CO2	Ges	Luft Lärm	CO2	Ges	Luft Lärm	CO2	Ges	Luft Lärm	CO2
A01-	Thalgau	Mondsee	2,59	0,4590	0,1893	2,59	0,4590	0,1893	3,60	0,6312	0,2534	3,60	0,6312	0,2534	5,30	0,8511	0,3701	5,30	0,8511	0,3701
A01-	Wallersee	Thalgau	1,97	0,3498	0,1443	1,97	0,3498	0,1443	2,75	0,4809	0,1931	2,75	0,4809	0,1931	4,04	0,6485	0,2820	4,04	0,6485	0,2820
A01-	Salzburg Nord	Wallersee	1,91	0,3386	0,1397	1,91	0,3386	0,1397	2,66	0,4656	0,1869	2,66	0,4656	0,1869	3,91	0,6278	0,2730	3,91	0,6278	0,2730
A01-	Salzburg Bergheim-West	Salzburg Nord	0,43	0,0763	0,0315	0,43	0,0763	0,0315	0,60	0,1049	0,0421	0,60	0,1049	0,0421	0,88	0,1415	0,0615	0,88	0,1415	0,0615
A01-	Messe	Salzburg Bergheim-West	0,21	0,0365	0,0151	0,21	0,0365	0,0151	0,29	0,0502	0,0202	0,29	0,0502	0,0202	0,42	0,0677	0,0295	0,42	0,0677	0,0295
A01-	Salzburg Mitte Freilassing	Messe	0,27	0,0486	0,0201	0,27	0,0486	0,0201	0,38	0,0669	0,0268	0,38	0,0669	0,0268	0,56	0,0902	0,0392	0,56	0,0902	0,0392
A01-	Kleßheim	Salzburg Mitte Freilassing	0,34	0,0597	0,0246	0,34	0,0597	0,0246	0,47	0,0820	0,0329	0,47	0,0820	0,0329	0,69	0,1106	0,0481	0,69	0,1106	0,0481
A01-	Siezenheim	Kleßheim	0,47	0,0827	0,0341	0,47	0,0827	0,0341	0,65	0,1137	0,0457	0,65	0,1137	0,0457	0,95	0,1533	0,0667	0,95	0,1533	0,0667
A01-	Flughafen	Siezenheim	0,23	0,0416	0,0171	0,23	0,0416	0,0171	0,33	0,0572	0,0229	0,33	0,0572	0,0229	0,48	0,0771	0,0335	0,48	0,0771	0,0335
A01-	Wals Salzburg West	Flughafen	0,29	0,0508	0,0210	0,29	0,0508	0,0210	0,40	0,0699	0,0281	0,40	0,0699	0,0281	0,59	0,0943	0,0410	0,59	0,0943	0,0410
A01-	KN Salzburg	Wals Salzburg West	0,43	0,0761	0,0314	0,43	0,0761	0,0314	0,60	0,1046	0,0420	0,60	0,1046	0,0420	0,88	0,1411	0,0613	0,88	0,1411	0,0613
A01-	Staatsgrenze Walserberg	KN Salzburg	0,73	0,1293	0,0533	0,73	0,1293	0,0533	1,01	0,1777	0,0714	1,01	0,1777	0,0714	1,49	0,2397	0,1042	1,49	0,2397	0,1042
A02-	KN Vösendorf	KN Wien Inzersdorf	0,91	0,1618	0,0667	0,91	0,1618	0,0667	1,27	0,2224	0,0893	1,27	0,2224	0,0893	1,87	0,2999	0,1304	1,87	0,2999	0,1304
A02-	Mödling	KN Vösendorf	0,62	0,1100	0,0454	0,62	0,1100	0,0454	0,86	0,1512	0,0607	0,86	0,1512	0,0607	1,27	0,2039	0,0887	1,27	0,2039	0,0887
A02-	Wr. Neudorf	Mödling	0,59	0,1049	0,0433	0,59	0,1049	0,0433	0,82	0,1443	0,0579	0,82	0,1443	0,0579	1,21	0,1946	0,0846	1,21	0,1946	0,0846
A02-	Wr. Neudorf IZ/Süd	Wr. Neudorf	0,65	0,1154	0,0476	0,65	0,1154	0,0476	0,91	0,1587	0,0637	0,91	0,1587	0,0637	1,33	0,2140	0,0931	1,33	0,2140	0,0931
A02-	KN Guntramsdorf	Wr. Neudorf IZ/Süd	0,95	0,1683	0,0694	0,95	0,1683	0,0694	1,32	0,2314	0,0929	1,32	0,2314	0,0929	1,94	0,3120	0,1357	1,94	0,3120	0,1357
A02-	Traiskirchen	KN Guntramsdorf	1,06	0,1874	0,0773	1,06	0,1874	0,0773	1,47	0,2577	0,1035	1,47	0,2577	0,1035	2,16	0,3475	0,1511	2,16	0,3475	0,1511
A02-	Baden	Traiskirchen	0,59	0,1043	0,0430	0,59	0,1043	0,0430	0,82	0,1434	0,0576	0,82	0,1434	0,0576	1,20	0,1934	0,0841	1,20	0,1934	0,0841
A02-	Bad Vöslau	Baden	0,97	0,1714	0,0707	0,97	0,1714	0,0707	1,34	0,2356	0,0946	1,34	0,2356	0,0946	1,98	0,3177	0,1382	1,98	0,3177	0,1382
A02-	Kottingbrunn	Bad Vöslau	0,70	0,1237	0,0510	0,70	0,1237	0,0510	0,97	0,1701	0,0683	0,97	0,1701	0,0683	1,43	0,2294	0,0998	1,43	0,2294	0,0998
A02-	Leobersdorf	Kottingbrunn	0,61	0,1086	0,0448	0,61	0,1086	0,0448	0,85	0,1493	0,0599	0,85	0,1493	0,0599	1,25	0,2013	0,0875	1,25	0,2013	0,0875
A02-	Wöllersdorf	Leobersdorf	2,44	0,4332	0,1787	2,44	0,4332	0,1787	3,40	0,5957	0,2392	3,40	0,5957	0,2392	5,00	0,8032	0,3493	5,00	0,8032	0,3493
A02-	Wr. Neustadt West	Wöllersdorf	1,59	0,2814	0,1161	1,59	0,2814	0,1161	2,21	0,3869	0,1553	2,21	0,3869	0,1553	3,25	0,5217	0,2269	3,25	0,5217	0,2269
A02-	KN Wr. Neustadt	Wr. Neustadt West	0,64	0,1127	0,0465	0,64	0,1127	0,0465	0,88	0,1549	0,0622	0,88	0,1549	0,0622	1,30	0,2089	0,0908	1,30	0,2089	0,0908
A02-	KN Seebenstein	KN Wr. Neustadt	2,88	0,5098	0,2103	2,88	0,5098	0,2103	4,00	0,7009	0,2814	4,00	0,7009	0,2814	5,88	0,9452	0,4110	5,88	0,9452	0,4110
A02-	Grimmenstein	KN Seebenstein	2,45	0,4348	0,1794	2,45	0,4348	0,1794	3,41	0,5979	0,2401	3,41	0,5979	0,2401	5,02	0,8063	0,3506	5,02	0,8063	0,3506
A02-	Edlitz	Grimmenstein	0,68	0,1204	0,0497	0,68	0,1204	0,0497	0,94	0,1655	0,0665	0,94	0,1655	0,0665	1,39	0,2232	0,0971	1,39	0,2232	0,0971
A02-	Krumbach	Edlitz	2,10	0,3718	0,1534	2,10	0,3718	0,1534	2,92	0,5112	0,2052	2,92	0,5112	0,2052	4,29	0,6893	0,2997	4,29	0,6893	0,2997
A02-	Zöbern	Krumbach	1,11	0,1962	0,0809	1,11	0,1962	0,0809	1,54	0,2698	0,1083	1,54	0,2698	0,1083	2,26	0,3638	0,1582	2,26	0,3638	0,1582
A02-	Aspang	Zöbern	0,14	0,0256	0,0106	0,14	0,0256	0,0106	0,20	0,0352	0,0142	0,20	0,0352	0,0142	0,30	0,0475	0,0207	0,30	0,0475	0,0207
A02-	Schäffern	Aspang	1,75	0,3105	0,1281	1,75	0,3105	0,1281	2,44	0,4270	0,1714	2,44	0,4270	0,1714	3,58	0,5757	0,2504	3,58	0,5757	0,2504
A02-	Pinggau/Friedberg	Schäffern	2,09	0,3709	0,1530	2,09	0,3709	0,1530	2,91	0,5100	0,2048	2,91	0,5100	0,2048	4,28	0,6877	0,2990	4,28	0,6877	0,2990
A02-	Pinkafeld	Pinggau/Friedberg	1,42	0,2512	0,1036	1,42	0,2512	0,1036	1,97	0,3454	0,1387	1,97	0,3454	0,1387	2,90	0,4658	0,2026	2,90	0,4658	0,2026
A02-	Lafnitztal/Oberwart	Pinkafeld	2,95	0,5237	0,2160	2,95	0,5237	0,2160	4,11	0,7201	0,2891	4,11	0,7201	0,2891	6,04	0,9711	0,4223	6,04	0,9711	0,4223
A02-	Hartberg	Lafnitztal/Oberwart	1,17	0,2067	0,0853	1,17	0,2067	0,0853	1,62	0,2843	0,1141	1,62	0,2843	0,1141	2,39	0,3833	0,1667	2,39	0,3833	0,1667
A02-	Sebersdorf/Bad Waltersdorf	Hartberg	2,95	0,5231	0,2158	2,95	0,5231	0,2158	4,11	0,7193	0,2888	4,11	0,7193	0,2888	6,04	0,9699	0,4218	6,04	0,9699	0,4218
A02-	KN Riegersdorf	Sebersdorf/Bad Waltersdorf	2,48	0,4388	0,1810	2,48	0,4388	0,1810	3,44	0,6034	0,2423	3,44	0,6034	0,2423	5,06	0,8136	0,3538	5,06	0,8136	0,3538
A02-	Ilz Fürstenfeld	KN Riegersdorf	0,83	0,1477	0,0609	0,83	0,1477	0,0609	1,16	0,2031	0,0815	1,16	0,2031	0,0815	1,70	0,2739	0,1191	1,70	0,2739	0,1191
A02-	Sinabelkirchen	Ilz Fürstenfeld	3,04	0,5392	0,2224	3,04	0,5392	0,2224	4,23	0,7414	0,2977	4,23	0,7414	0,2977	6,22	0,9997	0,4347	6,22	0,9997	0,4347
A02-	Gleisdorf Süd	Sinabelkirchen	2,00	0,3552	0,1465	2,00	0,3552	0,1465	2,79	0,4884	0,1961	2,79	0,4884	0,1961	4,10	0,6586	0,2864	4,10	0,6586	0,2864
A02-	Gleisdorf West	Gleisdorf Süd	0,87	0,1542	0,0636	0,87	0,1542	0,0636	1,21	0,2120	0,0851	1,21	0,2120	0,0851	1,78	0,2859	0,1243	1,78	0,2859	0,1243
A02-	Laßnitzhöhe	Gleisdorf West	2,28	0,4040	0,1666	2,28	0,4040	0,1666	3,17	0,5555	0,2230	3,17	0,5555	0,2230	4,66	0,7490	0,3257	4,66	0,7490	0,3257
A02-	KN Graz Ost	Laßnitzhöhe	2,85	0,5054	0,2085	2,85	0,5054	0,2085	3,97	0,6949	0,2790	3,97	0,6949	0,2790	5,83	0,9371	0,4075	5,83	0,9371	0,4075
A02-	Graz Feldkirchen Flughafen	KN Graz Ost	1,03	0,1818	0,0750	1,03	0,1818	0,0750	1,43	0,2500	0,1004	1,43	0,2500	0,1004	2,10	0,3371	0,1466	2,10	0,3371	0,1466
A02-	KN Graz West	Graz Feldkirchen Flughafen	0,69	0,1217	0,0502	0,69	0,1217	0,0502	0,96	0,1674	0,0672	0,96	0,1674	0,0672	1,40	0,2257	0,0981	1,40	0,2257	0,0981
A02-	Unterpremstätten	KN Graz West	0,83	0,1464	0,0604	0,83	0,1464	0,0604	1,15	0,2012	0,0808	1,15	0,2012	0,0808	1,69	0,2714	0,1180	1,69	0,2714	0,1180
A02-	Lieboch	Unterpremstätten	1,28	0,2273	0,0938	1,28	0,2273	0,0938	1,78	0,3125	0,1255	1,78	0,3125	0,1255	2,62	0,4214	0,1832	2,62	0,4214	0,1832
A02-	Mooskirchen	Lieboch	1,77	0,3134	0,1293	1,77	0,3134	0,1293	2,46	0,4309	0,1730	2,46	0,4309	0,1730	3,62	0,5811	0,2527	3,62	0,5811	0,2527
A02-	Steinberg	Mooskirchen	1,83	0,3243	0,1338	1,83	0,3243	0,1338	2,55	0,4460	0,1791	2,55	0,4460	0,1791	3,74	0,6014	0,2615	3,74	0,6014	0,2615
A02-	Modriach	Steinberg	4,57	0,8107	0,3344	4,57	0,8107	0,3344	6,36	1,1147	0,4476	6,36	1,1147	0,4476	9,36	1,5032	0,6536	9,36	1,5032	0,6536
A022	Puchwerk	KN Graz Ost	0,19	0,0340	0,0140	0,19	0,0340	0,0140	0,27	0,0467	0,0188	0,27	0,0467	0,0188	0,39	0,0630	0,0274	0,39	0,0630	0,0274
A022	Graz Raaba	Puchwerk	0,27	0,0486	0,0200	0,27	0,0486	0,0200	0,38	0,0668	0,0268	0,38	0,0668	0,0268	0,56	0,0901	0,0392	0,56	0,0901	0,0392
A022	Graz Liebenau Sternäckerweg	Graz Raaba	0,40	0,0706	0,0291	0,40	0,0706	0,0291	0,55	0,0971	0,0390	0,55	0,0971	0,0390	0,81	0,1309	0,0569	0,81	0,1309	0,0569
A02-	Packsattel	Modriach	2,11	0,3734	0,1540	2,11	0,3734	0,1540	2,93	0,5134	0,2061	2,93	0,5134	0,2061	4,31	0,6923	0,3010	4,31	0,6923	0,3010
A02-	Bad St. Leonhard	Packsattel	2,56	0,4540	0,1873	2,56	0,4540	0,1873	3,56	0,6243	0,2507	3,56	0,6243	0,2507	5,24	0,8419	0,3661	5,24	0,8419	0,3661
A02-	Wolfsberg Nord	Bad St. Leonhard	3,01	0,5336	0,2201	3,01	0,5336	0,2201	4,19	0,7337	0,2946	4,19	0,7337	0,2946	6,16	0,9893	0,4302	6,16	0,9893	0,4302
A02-	Wolfsberg Süd	Wolfsberg Nord	0,86	0,1517	0,0626	0,86	0,1517	0,0626	1,19	0,2086	0,0837	1,19	0,2086	0,0837	1,75	0,2812	0,1223	1,75	0,2812	0,1223
A02-	St. Andrä	Wolfsberg Süd	2,51	0,4457	0,1838	2,51	0,4457	0,1838	3,50	0,6128	0,2461	3,50	0,6128	0,2461	5,14	0,8264	0,3593	5,14	0,8264	0,3593
A02-	Griffen	St. Andrä	2,44	0,4332	0,1787	2,44	0,4332	0,1787	3,40	0,5957	0,2392	3,40	0,5957	0,2392	5,00	0,8032	0,3493	5,00	0,8032	0,3493
A02-	Völkermarkt Ost	Griffen	1,23	0,2188	0,0903	1,23	0,2188	0,0903	1,72	0,3009	0,1208	1,72	0,3009	0,1208	2,53	0,4058	0,1764	2,53	0,4058	0,1764
A02-	Völkermarkt West	Völkermarkt Ost	2,85	0,5050	0,2083	2,85	0,5050	0,2083	3,96	0,6944	0,2788	3,96	0,6944	0,2788	5,83	0,9364	0,4072	5,83	0,9364	0,4072
A02-	Grafenstein	Völkermarkt West	2,73	0,4834	0,1994	2,73	0,4834	0,1994	3,79	0,6647	0,2669	3,79	0,6647	0,2669	5,58	0,8963	0,3897	5,58	0,8963	0,3897
A02-	Klagenfurt Ost	Grafenstein	1,75	0,3101	0,1279	1,75	0,3101	0,1279	2,43	0,4264	0,1712	2,43	0,4264	0,1712	3,58	0,5749	0,2500	3,58	0,5749	0,2500
A02-	Klagenfurt Flughafen	Klagenfurt Ost	0,89	0,1569	0,0647	0,89	0,1569	0,0647	1,23	0,2157	0,0866	1,23	0,2157	0,0866	1,81	0,2909	0,1265	1,81	0,2909	0,1265
A02-	Klagenfurt Nord	Klagenfurt Flughafen	0,98	0,1738	0,0717	0,98	0,1738	0,0717	1,36	0,2389	0,0959	1,36	0,2389	0,0959	2,01	0,3222	0,1401	2,01	0,3222	0,1401
A02-	Klagenfurt West	Klagenfurt Nord	1,69	0,3004	0,1239	1,69	0,3004	0,1239	2,36	0,4131	0,1659	2,36	0,4131	0,1659	3,47	0,5571	0,2422	3,47	0,5571	0,2422
A02-	Krumpendorf West	Klagenfurt West	0,68	0,1198	0,0494	0,68	0,1198	0,0494	0,94	0,1647	0,0661	0,94	0,1647	0,0661	1,38	0,2221	0,0966	1,38	0,2221	0,0966
A02-	Pörtschach Ost	Krumpendorf West	0,81	0,1442	0,0595	0,81	0,1442	0,0595	1,13	0,1983	0,0796	1,13	0,1983	0,0796	1,66	0,2674	0,1163	1,66	0,2674	0,1163
A02-	Pörtschach West	Pörtschach Ost	1,27	0,2246	0,0926	1,27	0,2246	0,0926	1,76	0,3088	0,1240	1,76	0,3088	0,1240	2,59	0,4164	0,1811	2,59	0,4164	0,1811
A02-	Velden Ost	Pörtschach West	0,94	0,1664	0,0686	0,94	0,1664	0,0686	1,31	0,2288	0,0919	1,31	0,2288	0,0919	1,92	0,3086	0,1342	1,92	0,3086	0,1342
A02-	Velden West	Velden Ost	1,01	0,1792	0,0739	1,01	0,1792	0,0739	1,41	0,2464	0,0989	1,41	0,2464	0,0989	2,07	0,3322	0,1445	2,07	0,3322	0,1445
A02-	Wernberg	Velden West	1,67	0,2962	0,1222	1,67	0,2962	0,1222	2,32	0,4072	0,1635	2,32	0,4072	0,1635	3,42	0,5491	0,2388	3,42	0,5491	0,2388
A02-	KN Villach	Wernberg	0,89	0,1574	0,0649	0,89	0,1574	0,0649	1,24	0,2165	0,0869	1,24	0,2165	0,0869	1,82	0,2919	0,1269	1,82	0,2919	0,1269
A02-	Villach Faaker See	KN Villach	0,69	0,1224	0,0505	0,69	0,1224	0,0505	0,96	0,1683	0,0676	0,96	0,1683	0,0676	1,41	0,2270	0,0987	1,41	0,2270	0,0987
A02-	Villach Warmbad	Villach Faaker See	1,58	0,2796	0,1153	1,58	0,2796	0,1153	2,19	0,3845	0,1544	2,19	0,3845	0,1544	3,23	0,5184	0,2254	3,23	0,5184	0,2254
A02-	Hermagor	Villach Warmbad	2,86	0,5069	0,2091	2,86	0,5069	0,2091	3,98	0,6970	0,2798	3,98	0,6970	0,2798	5,85	0,9398	0,4087	5,85	0,9398	0,4087
A02-	Arnoldstein	Hermagor	0,68	0,1207	0,0498	0,68	0,1207	0,0498	0,95	0,1660	0,0666	0,95	0,1660	0,0666	1,39	0,2238	0,0973	1,39	0,2238	0,0973
A02-	Staatsgrenze Arnoldstein	Arnoldstein	1,04	0,1851	0,0763	1,04	0,1851	0,0763	1,45	0,2545	0,1022	1,45	0,2545	0,1022	2,14	0,3432	0,1492	2,14	0,3432	0,1492

STR-KENNZAHL	MAUTABSCHNITT VON	MAUTABSCHNITT BIS	CO2-Emissionsklasse 1 / EURO II																	
			Kat. 2						Kat. 3						Kat. 4					
			Tag			Nacht			Tag			Nacht			Tag			Nacht		
			Ges	Luft Lärm	CO2	Ges	Luft Lärm	CO2	Ges	Luft Lärm	CO2	Ges	Luft Lärm	CO2	Ges	Luft Lärm	CO2	Ges	Luft Lärm	CO2
A03-	Münchendorf/Achau	KN Guntramsdorf	0,27	0,0480	0,0198	0,27	0,0480	0,0198	0,38	0,0661	0,0265	0,38	0,0661	0,0265	0,55	0,0891	0,0387	0,55	0,0891	0,0387
A03-	Ebreichsdorf Nord	Münchendorf/Achau	1,14	0,2023	0,0834	1,14	0,2023	0,0834	1,59	0,2781	0,1117	1,59	0,2781	0,1117	2,33	0,3750	0,1631	2,33	0,3750	0,1631
A03-	Ebreichsdorf West	Ebreichsdorf Nord	0,93	0,1651	0,0681	0,93	0,1651	0,0681	1,30	0,2270	0,0912	1,30	0,2270	0,0912	1,91	0,3062	0,1331	1,91	0,3062	0,1331
A03-	Pottendorf	Ebreichsdorf West	1,22	0,2166	0,0894	1,22	0,2166	0,0894	1,70	0,2979	0,1196	1,70	0,2979	0,1196	2,50	0,4017	0,1747	2,50	0,4017	0,1747
A03-	Hornstein	Pottendorf	2,01	0,3557	0,1467	2,01	0,3557	0,1467	2,79	0,4891	0,1964	2,79	0,4891	0,1964	4,11	0,6595	0,2868	4,11	0,6595	0,2868
A03-	Müllendorf	Hornstein	1,32	0,2331	0,0961	1,32	0,2331	0,0961	1,83	0,3205	0,1287	1,83	0,3205	0,1287	2,69	0,4322	0,1879	2,69	0,4322	0,1879
A03-	KN Eisenstadt	Müllendorf	1,10	0,1948	0,0804	1,10	0,1948	0,0804	1,53	0,2679	0,1076	1,53	0,2679	0,1076	2,25	0,3613	0,1571	2,25	0,3613	0,1571
A031	Siegendorf	KN Eisenstadt	0,87	0,1536	0,0634	0,87	0,1536	0,0634	1,21	0,2112	0,0848	1,21	0,2112	0,0848	1,77	0,2848	0,1238	1,77	0,2848	0,1238
A041	KN Wien Prater	Stadionbrücke	0,16	0,0282	0,0116	0,16	0,0282	0,0116	0,22	0,0388	0,0156	0,22	0,0388	0,0156	0,33	0,0523	0,0228	0,33	0,0523	0,0228
A04-	Wien Simmeringer Haide	KN Wien Prater	1,10	0,1946	0,0803	1,10	0,1946	0,0803	1,53	0,2676	0,1075	1,53	0,2676	0,1075	2,25	0,3609	0,1569	2,25	0,3609	0,1569
A04-	KN Schwechat	Wien Simmeringer Haide	0,99	0,1747	0,0721	0,99	0,1747	0,0721	1,37	0,2402	0,0965	1,37	0,2402	0,0965	2,02	0,3240	0,1409	2,02	0,3240	0,1409
A04-	Flughafen Wien Schwechat	KN Schwechat	1,42	0,2524	0,1041	1,42	0,2524	0,1041	1,98	0,3470	0,1393	1,98	0,3470	0,1393	2,91	0,4680	0,2035	2,91	0,4680	0,2035
A04-	Fischamend	Flughafen Wien Schwechat	1,59	0,2826	0,1166	1,59	0,2826	0,1166	2,22	0,3885	0,1560	2,22	0,3885	0,1560	3,26	0,5239	0,2278	3,26	0,5239	0,2278
A04-	Bruck/Leitha West	Fischamend	3,50	0,6197	0,2556	3,50	0,6197	0,2556	4,86	0,8521	0,3421	4,86	0,8521	0,3421	7,15	1,1491	0,4997	7,15	1,1491	0,4997
A04-	Bruck/Leitha Ost	Bruck/Leitha West	1,16	0,2058	0,0849	1,16	0,2058	0,0849	1,62	0,2830	0,1136	1,62	0,2830	0,1136	2,38	0,3816	0,1659	2,38	0,3816	0,1659
A04-	KN Bruckneudorf	Bruck/Leitha Ost	0,72	0,1284	0,0530	0,72	0,1284	0,0530	1,01	0,1766	0,0709	1,01	0,1766	0,0709	1,48	0,2381	0,1035	1,48	0,2381	0,1035
A04-	Parndorf	KN Bruckneudorf	0,47	0,0827	0,0341	0,47	0,0827	0,0341	0,65	0,1137	0,0456	0,65	0,1137	0,0456	0,95	0,1533	0,0666	0,95	0,1533	0,0666
A04-	Neusiedl	Parndorf	0,90	0,1598	0,0659	0,90	0,1598	0,0659	1,25	0,2198	0,0882	1,25	0,2198	0,0882	1,84	0,2964	0,1289	1,84	0,2964	0,1289
A04-	Neusiedl/Gewerbepark	Neusiedl	0,21	0,0371	0,0153	0,21	0,0371	0,0153	0,29	0,0510	0,0205	0,29	0,0510	0,0205	0,43	0,0687	0,0299	0,43	0,0687	0,0299
A04-	Weiden/Gols	Neusiedl/Gewerbepark	1,87	0,3315	0,1367	1,87	0,3315	0,1367	2,60	0,4558	0,1830	2,60	0,4558	0,1830	3,83	0,6146	0,2673	3,83	0,6146	0,2673
A04-	Mönchhof	Weiden/Gols	1,36	0,2418	0,0998	1,36	0,2418	0,0998	1,90	0,3325	0,1335	1,90	0,3325	0,1335	2,79	0,4484	0,1950	2,79	0,4484	0,1950
A04-	Nickelsdorf	Mönchhof	2,14	0,3789	0,1563	2,14	0,3789	0,1563	2,97	0,5209	0,2092	2,97	0,5209	0,2092	4,37	0,7025	0,3055	4,37	0,7025	0,3055
A04-	Staatsgrenze Nickelsdorf	Nickelsdorf	0,38	0,0671	0,0277	0,38	0,0671	0,0277	0,53	0,0923	0,0370	0,53	0,0923	0,0370	0,77	0,1244	0,0541	0,77	0,1244	0,0541
A05-	Wolkersdorf Süd	KN Eibesbrunn	0,74	0,1306	0,0539	0,74	0,1306	0,0539	1,03	0,1796	0,0721	1,03	0,1796	0,0721	1,51	0,2422	0,1053	1,51	0,2422	0,1053
A05-	Ulrichskirchen	Wolkersdorf Süd	0,80	0,1413	0,0583	0,80	0,1413	0,0583	1,11	0,1942	0,0780	1,11	0,1942	0,0780	1,63	0,2619	0,1139	1,63	0,2619	0,1139
A05-	Wolkersdorf Nord	Ulrichskirchen	0,52	0,0923	0,0381	0,52	0,0923	0,0381	0,72	0,1269	0,0510	0,72	0,1269	0,0510	1,07	0,1711	0,0744	1,07	0,1711	0,0744
A05-	Hochleithen	Wolkersdorf Nord	0,93	0,1656	0,0683	0,93	0,1656	0,0683	1,30	0,2277	0,0914	1,30	0,2277	0,0914	1,91	0,3071	0,1335	1,91	0,3071	0,1335
A05-	Gaweinstal Mitte	Hochleithen	1,87	0,3313	0,1367	1,87	0,3313	0,1367	2,60	0,4555	0,1829	2,60	0,4555	0,1829	3,82	0,6143	0,2671	3,82	0,6143	0,2671
A05-	Gaweinstal Nord	Gaweinstal Mitte	0,49	0,0876	0,0362	0,49	0,0876	0,0362	0,69	0,1205	0,0484	0,69	0,1205	0,0484	1,01	0,1625	0,0707	1,01	0,1625	0,0707
A05-	Mistelbach Süd	Gaweinstal Nord	0,85	0,1513	0,0624	0,85	0,1513	0,0624	1,19	0,2080	0,0835	1,19	0,2080	0,0835	1,75	0,2805	0,1220	1,75	0,2805	0,1220
A05-	Mistelbach Ost / Wilfersdorf	Mistelbach Süd	1,43	0,2539	0,1047	1,43	0,2539	0,1047	1,99	0,3491	0,1402	1,99	0,3491	0,1402	2,93	0,4708	0,2047	2,93	0,4708	0,2047
A05-	Poysdorf Süd	Mistelbach Ost / Wilfersdorf	1,45	0,2564	0,1058	1,45	0,2564	0,1058	2,01	0,3526	0,1416	2,01	0,3526	0,1416	2,96	0,4754	0,2067	2,96	0,4754	0,2067
A05-	Großkrut	Poysdorf Süd	1,91	0,3382	0,1395	1,91	0,3382	0,1395	2,65	0,4650	0,1867	2,65	0,4650	0,1867	3,90	0,6270	0,2726	3,90	0,6270	0,2726
A05-	Poysdorf Nord	Großkrut	1,86	0,3289	0,1357	1,86	0,3289	0,1357	2,58	0,4523	0,1816	2,58	0,4523	0,1816	3,80	0,6099	0,2652	3,80	0,6099	0,2652
A05-	Drasenhofen West	Drasenhofen Süd	0,57	0,1013	0,0418	0,57	0,1013	0,0418	0,79	0,1393	0,0559	0,79	0,1393	0,0559	1,17	0,1878	0,0817	1,17	0,1878	0,0817
A05-	Drasenhofen Nord	Drasenhofen West	0,81	0,1429	0,0590	0,81	0,1429	0,0590	1,12	0,1965	0,0789	1,12	0,1965	0,0789	1,65	0,2650	0,1152	1,65	0,2650	0,1152
A06-	Potzneusiedl	KN Bruckneudorf	2,35	0,4167	0,1719	2,35	0,4167	0,1719	3,27	0,5729	0,2300	3,27	0,5729	0,2300	4,81	0,7726	0,3360	4,81	0,7726	0,3360
A06-	Gattendorf	Potzneusiedl	1,02	0,1809	0,0746	1,02	0,1809	0,0746	1,42	0,2487	0,0999	1,42	0,2487	0,0999	2,09	0,3354	0,1458	2,09	0,3354	0,1458
A06-	Kittsee	Gattendorf	1,71	0,3025	0,1248	1,71	0,3025	0,1248	2,37	0,4159	0,1670	2,37	0,4159	0,1670	3,49	0,5609	0,2439	3,49	0,5609	0,2439
A06-	Staatsgrenze Kittsee	Kittsee	0,87	0,1536	0,0634	0,87	0,1536	0,0634	1,21	0,2113	0,0848	1,21	0,2113	0,0848	1,77	0,2849	0,1239	1,77	0,2849	0,1239
A07-	Franzosenhausweg	KN Linz	0,61	0,1084	0,0447	0,61	0,1084	0,0447	0,85	0,1490	0,0598	0,85	0,1490	0,0598	1,25	0,2010	0,0874	1,25	0,2010	0,0874
A07-	Salzburger Straße Neue Welt	Franzosenhausweg	0,53	0,0946	0,0390	0,53	0,0946	0,0390	0,74	0,1301	0,0522	0,74	0,1301	0,0522	1,09	0,1754	0,0763	1,09	0,1754	0,0763
A07-	Muldenstraße Bindermichl	Salzburger Straße Neue Welt	0,37	0,0657	0,0271	0,37	0,0657	0,0271	0,52	0,0903	0,0363	0,52	0,0903	0,0363	0,76	0,1218	0,0529	0,76	0,1218	0,0529
A07-	Linz-Hummelhof	Muldenstraße Bindermichl	0,18	0,0319	0,0131	0,18	0,0319	0,0131	0,25	0,0438	0,0176	0,25	0,0438	0,0176	0,37	0,0591	0,0257	0,37	0,0591	0,0257
A07-	Wiener Straße	Linz-Hummelhof	0,25	0,0448	0,0185	0,25	0,0448	0,0185	0,35	0,0616	0,0248	0,35	0,0616	0,0248	0,52	0,0831	0,0361	0,52	0,0831	0,0361
A07-	VOEST	Wiener Straße	0,24	0,0417	0,0172	0,24	0,0417	0,0172	0,33	0,0573	0,0230	0,33	0,0573	0,0230	0,48	0,0773	0,0336	0,48	0,0773	0,0336
A07-	Industriezeile	VOEST	0,18	0,0327	0,0135	0,18	0,0327	0,0135	0,26	0,0449	0,0180	0,26	0,0449	0,0180	0,38	0,0606	0,0264	0,38	0,0606	0,0264
A07-	Prinz Eugenstraße	Industriezeile	0,29	0,0519	0,0214	0,29	0,0519	0,0214	0,41	0,0713	0,0286	0,41	0,0713	0,0286	0,60	0,0962	0,0418	0,60	0,0962	0,0418
A07-	Hafenstraße	Prinz Eugenstraße	0,55	0,0971	0,0401	0,55	0,0971	0,0401	0,76	0,1335	0,0536	0,76	0,1335	0,0536	1,12	0,1800	0,0783	1,12	0,1800	0,0783
A07-	Urfahr	Hafenstraße	0,22	0,0382	0,0157	0,22	0,0382	0,0157	0,30	0,0525	0,0211	0,30	0,0525	0,0211	0,44	0,0708	0,0308	0,44	0,0708	0,0308
A07-	Dornach	Urfahr	0,52	0,0924	0,0381	0,52	0,0924	0,0381	0,73	0,1271	0,0510	0,73	0,1271	0,0510	1,07	0,1713	0,0745	1,07	0,1713	0,0745
A07-	Auhof	Dornach	0,43	0,0762	0,0314	0,43	0,0762	0,0314	0,60	0,1048	0,0421	0,60	0,1048	0,0421	0,88	0,1413	0,0615	0,88	0,1413	0,0615
A07-	Treffling	Auhof	0,72	0,1270	0,0524	0,72	0,1270	0,0524	1,00	0,1746	0,0701	1,00	0,1746	0,0701	1,47	0,2355	0,1024	1,47	0,2355	0,1024
A07-	Gallneukirchen	Treffling	0,86	0,1531	0,0632	0,86	0,1531	0,0632	1,20	0,2105	0,0845	1,20	0,2105	0,0845	1,77	0,2839	0,1235	1,77	0,2839	0,1235
A07-	Engerwitzdorf	Gallneukirchen	0,77	0,1364	0,0563	0,77	0,1364	0,0563	1,07	0,1876	0,0753	1,07	0,1876	0,0753	1,57	0,2529	0,1100	1,57	0,2529	0,1100
A07-	Unterweitersdorf	Engerwitzdorf	0,99	0,1749	0,0722	0,99	0,1749	0,0722	1,37	0,2405	0,0966	1,37	0,2405	0,0966	2,02	0,3243	0,1410	2,02	0,3243	0,1410
A08-	Wels West	KN Voralpenkreuz	3,03	0,5365	0,2213	3,03	0,5365	0,2213	4,21	0,7377	0,2962	4,21	0,7377	0,2962	6,19	0,9948	0,4326	6,19	0,9948	0,4326
A08-	Wels-Wirtschaftspark	Wels West	0,21	0,0378	0,0156	0,21	0,0378	0,0156	0,30	0,0519	0,0209	0,30	0,0519	0,0209	0,44	0,0700	0,0305	0,44	0,0700	0,0305
A08-	KN Wels	Wels-Wirtschaftspark	0,85	0,1514	0,0625	0,85	0,1514	0,0625	1,19	0,2082	0,0836	1,19	0,2082	0,0836	1,75	0,2808	0,1221	1,75	0,2808	0,1221
A08-	Pichl/Bad Schallerbach	KN Wels	1,17	0,2082	0,0859	1,17	0,2082	0,0859	1,63	0,2863	0,1150	1,63	0,2863	0,1150	2,40	0,3861	0,1679	2,40	0,3861	0,1679
A08-	Meggenhofen Gallspach	Pichl/Bad Schallerbach	2,97	0,5261	0,2170	2,97	0,5261	0,2170	4,13	0,7234	0,2905	4,13	0,7234	0,2905	6,07	0,9755	0,4242	6,07	0,9755	0,4242
A08-	Haag am Hausruck	Meggenhofen Gallspach	3,23	0,5734	0,2365	3,23	0,5734	0,2365	4,50	0,7884	0,3166	4,50	0,7884	0,3166	6,62	1,0632	0,4623	6,62	1,0632	0,4623
A08-	Ried im Innkreis	Haag am Hausruck	2,95	0,5233	0,2159	2,95	0,5233	0,2159	4,11	0,7195	0,2889	4,11	0,7195	0,2889	6,04	0,9703	0,4219	6,04	0,9703	0,4219
A08-	Ort im Innkreis	Ried im Innkreis	3,17	0,5616	0,2317	3,17	0,5616	0,2317	4,41	0,7723	0,3101	4,41	0,7723	0,3101	6,48	1,0414	0,4528	6,48	1,0414	0,4528
A08-	Schärding Suben	Ort im Innkreis	2,39	0,4239	0,1749	2,39	0,4239	0,1749	3,33	0,5829	0,2340	3,33	0,5829	0,2340	4,89	0,7860	0,3418	4,89	0,7860	0,3418
A08-	Staatsgrenze Suben	Schärding Suben	0,60	0,1071	0,0442	0,60	0,1071	0,0442	0,84	0,1473	0,0591	0,84	0,1473	0,0591	1,24	0,1986	0,0864	1,24	0,1986	0,0864
A09-	Ried im Traunkreis	KN Voralpenkreuz	1,49	0,2640	0,1089	1,49	0,2640	0,1089	2,07	0,3631	0,1458	2,07	0,3631	0,1458	3,05	0,4896	0,2129	3,05	0,4896	0,2129
A09-	Inzersdorf Kirchdorf	Ried im Traunkreis	2,79	0,4953	0,2043	2,79	0,4953	0,2043	3,89	0,6811	0,2735	3,89	0,6811	0,2735	5,72	0,9184	0,3993	5,72	0,9184	0,3993
A09-	Klaus	Inzersdorf Kirchdorf	3,40	0,6034	0,2489	3,40	0,6034	0,2489	4,74	0,8296	0,3331	4,74	0,8296	0,3331	6,96	1,1187	0,4865	6,96	1,1187	0,4865
A09-	St. Pankraz	Klaus	2,16	0,3835	0,1582	2,16	0,3835	0,1582	3,01	0,5273	0,2117	3,01	0,5273	0,2117	4,43	0,7111	0,3092	4,43	0,7111	0,3092
A09-	Roßleiten Windischgarsten	St. Pankraz	3,02	0,5351	0,2207	3,02	0,5351	0,2207	4,20	0,7358	0,2954	4,20	0,7358	0,2954	6,18	0,9922	0,4314	6,18	0,9922	0,4314
A09-	Gleinkerau	Roßleiten Windischgarsten	1,42	0,2515	0,1038	1,42	0,2515	0,1038	1,97	0,3458	0,1389	1,97	0,3458	0,1389	2,90	0,4664	0,2028	2,90	0,4664	0,2028
A09-	Spital am Pyhrn	Gleinkerau	1,07	0,1896	0,0782	1,07	0,1896	0,0782	1,49	0,2607	0,1047	1,49	0,2607	0,1047	2,19	0,3516	0,1529	2,19	0,3516	0,1529
A09-	Ardning / Admont	Spital am Pyhrn	5,28	0,4827	0,1991	5,28	0,4827	0,1991	7,37	0,6637	0,2665	7,37	0,6637	0,2665	10,94	0,8950	0,3892	10,94	0,8950	0,3892
A09-	Liezen	Ardning / Admont	0,62	0,1100	0,0454	0,62	0,1100	0,0454	0,86	0,1513	0,0607	0,86	0,1513	0,0607	1,27	0,2040	0,0887	1,27	0,2040	0,0887

STR-KENNZAHL	MAUTABSCHNITT VON	MAUTABSCHNITT BIS	CO2-Emissionsklasse 1 / EURO II																	
			Kat. 2						Kat. 3						Kat. 4					
			Tag			Nacht			Tag			Nacht			Tag			Nacht		
			Ges	Luft Lärm	CO2	Ges	Luft Lärm	CO2	Ges	Luft Lärm	CO2	Ges	Luft Lärm	CO2	Ges	Luft Lärm	CO2	Ges	Luft Lärm	CO2
A09-	Rottenmann	Liezen	1,30	0,2299	0,0948	1,30	0,2299	0,0948	1,80	0,3161	0,1269	1,80	0,3161	0,1269	2,65	0,4262	0,1853	2,65	0,4262	0,1853
A09-	Trieben	Rottenmann	3,23	0,5731	0,2364	3,23	0,5731	0,2364	4,50	0,7880	0,3164	4,50	0,7880	0,3164	6,61	1,0626	0,4620	6,61	1,0626	0,4620
A09-	Treglwang	Trieben	2,63	0,4659	0,1922	2,63	0,4659	0,1922	3,66	0,6407	0,2572	3,66	0,6407	0,2572	5,38	0,8639	0,3757	5,38	0,8639	0,3757
A09-	Kalwang	Treglwang	3,53	0,6262	0,2583	3,53	0,6262	0,2583	4,91	0,8610	0,3457	4,91	0,8610	0,3457	7,23	1,1610	0,5048	7,23	1,1610	0,5048
A09-	Mautern	Kalwang	1,64	0,2916	0,1203	1,64	0,2916	0,1203	2,29	0,4009	0,1610	2,29	0,4009	0,1610	3,37	0,5406	0,2351	3,37	0,5406	0,2351
A09-	Kammern	Mautern	1,85	0,3280	0,1353	1,85	0,3280	0,1353	2,57	0,4510	0,1811	2,57	0,4510	0,1811	3,79	0,6081	0,2644	3,79	0,6081	0,2644
A09-	Traboch	Kammern	1,93	0,3429	0,1415	1,93	0,3429	0,1415	2,69	0,4715	0,1893	2,69	0,4715	0,1893	3,96	0,6358	0,2765	3,96	0,6358	0,2765
A09-	Terminal St. Michael	Traboch	0,38	0,0673	0,0278	0,38	0,0673	0,0278	0,53	0,0926	0,0372	0,53	0,0926	0,0372	0,78	0,1249	0,0543	0,78	0,1249	0,0543
A09-	KN St. Michael	Terminal St. Michael	0,71	0,1262	0,0521	0,71	0,1262	0,0521	0,99	0,1736	0,0697	0,99	0,1736	0,0697	1,46	0,2341	0,1018	1,46	0,2341	0,1018
A09-	Übelbach	KN St. Michael	12,86	1,1757	0,4850	12,86	1,1757	0,4850	17,95	1,6165	0,6491	17,95	1,6165	0,6491	26,65	2,1799	0,9479	26,65	2,1799	0,9479
A09-	KN Peggau Deutschfeistritz	Übelbach	2,19	0,3888	0,1604	2,19	0,3888	0,1604	3,05	0,5347	0,2147	3,05	0,5347	0,2147	4,49	0,7210	0,3135	4,49	0,7210	0,3135
A09-	Gratkorn Nord	KN Peggau Deutschfeistritz	1,04	0,1842	0,0760	1,04	0,1842	0,0760	1,45	0,2533	0,1017	1,45	0,2533	0,1017	2,13	0,3416	0,1485	2,13	0,3416	0,1485
A09-	Gratkorn Süd	Gratkorn Nord	1,14	0,2023	0,0835	1,14	0,2023	0,0835	1,59	0,2782	0,1117	1,59	0,2782	0,1117	2,34	0,3751	0,1631	2,34	0,3751	0,1631
A09-	Graz Nord	Gratkorn Süd	0,25	0,0448	0,0185	0,25	0,0448	0,0185	0,35	0,0616	0,0248	0,35	0,0616	0,0248	0,52	0,0831	0,0361	0,52	0,0831	0,0361
A09-	Graz Webling	Graz Nord	2,89	0,5128	0,2115	2,89	0,5128	0,2115	4,02	0,7051	0,2831	4,02	0,7051	0,2831	5,92	0,9509	0,4135	5,92	0,9509	0,4135
A09-	Seiersberg	Graz Webling	0,77	0,1363	0,0562	0,77	0,1363	0,0562	1,07	0,1874	0,0753	1,07	0,1874	0,0753	1,57	0,2528	0,1099	1,57	0,2528	0,1099
A09-	KN Graz West	Seiersberg	0,38	0,0667	0,0275	0,38	0,0667	0,0275	0,52	0,0917	0,0368	0,52	0,0917	0,0368	0,77	0,1237	0,0538	0,77	0,1237	0,0538
A09-	Schwarzlsee	KN Graz West	0,37	0,0658	0,0271	0,37	0,0658	0,0271	0,52	0,0904	0,0363	0,52	0,0904	0,0363	0,76	0,1219	0,0530	0,76	0,1219	0,0530
A09-	Schachenwald / IBC Businesscenter	Schwarzlsee	0,41	0,0735	0,0303	0,41	0,0735	0,0303	0,58	0,1011	0,0406	0,58	0,1011	0,0406	0,85	0,1363	0,0593	0,85	0,1363	0,0593
A09-	Kalsdorf	Schachenwald / IBC Businesscenter	0,42	0,0748	0,0308	0,42	0,0748	0,0308	0,59	0,1028	0,0413	0,59	0,1028	0,0413	0,86	0,1387	0,0603	0,86	0,1387	0,0603
A09-	Werndorf Terminal	Kalsdorf	1,06	0,1872	0,0772	1,06	0,1872	0,0772	1,47	0,2574	0,1034	1,47	0,2574	0,1034	2,16	0,3471	0,1509	2,16	0,3471	0,1509
A09-	Wildon	Werndorf Terminal	1,18	0,2092	0,0863	1,18	0,2092	0,0863	1,64	0,2877	0,1155	1,64	0,2877	0,1155	2,41	0,3880	0,1687	2,41	0,3880	0,1687
A09-	Hengsberg	Wildon	0,58	0,1021	0,0421	0,58	0,1021	0,0421	0,80	0,1404	0,0564	0,80	0,1404	0,0564	1,18	0,1894	0,0824	1,18	0,1894	0,0824
A09-	Lebring	Hengsberg	1,02	0,1810	0,0746	1,02	0,1810	0,0746	1,42	0,2488	0,0999	1,42	0,2488	0,0999	2,09	0,3355	0,1459	2,09	0,3355	0,1459
A09-	Leibnitz	Lebring	1,77	0,3132	0,1292	1,77	0,3132	0,1292	2,46	0,4307	0,1729	2,46	0,4307	0,1729	3,62	0,5808	0,2526	3,62	0,5808	0,2526
A09-	Vogau Straß	Leibnitz	2,16	0,3831	0,1580	2,16	0,3831	0,1580	3,01	0,5267	0,2115	3,01	0,5267	0,2115	4,42	0,7103	0,3089	4,42	0,7103	0,3089
A09-	Gersdorf	Vogau Straß	1,05	0,1858	0,0766	1,05	0,1858	0,0766	1,46	0,2555	0,1026	1,46	0,2555	0,1026	2,14	0,3445	0,1498	2,14	0,3445	0,1498
A09-	Spielfeld	Gersdorf	0,55	0,0979	0,0404	0,55	0,0979	0,0404	0,77	0,1346	0,0541	0,77	0,1346	0,0541	1,13	0,1816	0,0789	1,13	0,1816	0,0789
A09-	Staatsgrenze Spielfeld	Spielfeld	0,50	0,0893	0,0368	0,50	0,0893	0,0368	0,70	0,1228	0,0493	0,70	0,1228	0,0493	1,03	0,1655	0,0720	1,03	0,1655	0,0720
A10-	Salzburg Süd / Anif	KN Salzburg	2,04	0,3612	0,1490	2,04	0,3612	0,1490	2,83	0,4966	0,1994	2,83	0,4966	0,1994	4,17	0,6696	0,2912	4,17	0,6696	0,2912
A10-	Puch Urstein	Salzburg Süd / Anif	0,69	0,1225	0,0505	0,69	0,1225	0,0505	0,96	0,1685	0,0677	0,96	0,1685	0,0677	1,41	0,2272	0,0988	1,41	0,2272	0,0988
A10-	Hallein	Puch Urstein	1,43	0,2530	0,1044	1,43	0,2530	0,1044	1,99	0,3479	0,1397	1,99	0,3479	0,1397	2,92	0,4691	0,2040	2,92	0,4691	0,2040
A10-	Kuchl	Hallein	1,59	0,2810	0,1159	1,59	0,2810	0,1159	2,21	0,3864	0,1551	2,21	0,3864	0,1551	3,24	0,5210	0,2265	3,24	0,5210	0,2265
A10-	Golling / Abtenau	Kuchl	1,59	0,2825	0,1165	1,59	0,2825	0,1165	2,22	0,3884	0,1560	2,22	0,3884	0,1560	3,26	0,5238	0,2277	3,26	0,5238	0,2277
A10-	Paß Lueg	Golling / Abtenau	1,66	0,2948	0,1216	1,66	0,2948	0,1216	2,31	0,4053	0,1627	2,31	0,4053	0,1627	3,40	0,5465	0,2377	3,40	0,5465	0,2377
A10-	Werfen	Paß Lueg	2,37	0,4199	0,1732	2,37	0,4199	0,1732	3,30	0,5773	0,2318	3,30	0,5773	0,2318	4,85	0,7785	0,3385	4,85	0,7785	0,3385
A10-	Pfarrwerfen / Werfen	Werfen	0,31	0,0547	0,0226	0,31	0,0547	0,0226	0,43	0,0752	0,0302	0,43	0,0752	0,0302	0,63	0,1015	0,0441	0,63	0,1015	0,0441
A10-	KN Pongau	Pfarrwerfen / Werfen	0,67	0,1188	0,0490	0,67	0,1188	0,0490	0,93	0,1633	0,0656	0,93	0,1633	0,0656	1,37	0,2202	0,0957	1,37	0,2202	0,0957
A101	Bischofshofen	KN Pongau	1,00	0,1766	0,0729	1,00	0,1766	0,0729	1,39	0,2429	0,0975	1,39	0,2429	0,0975	2,04	0,3275	0,1424	2,04	0,3275	0,1424
A10-	Lammertal Hüttau	KN Pongau	2,73	0,4830	0,1992	2,73	0,4830	0,1992	3,79	0,6642	0,2667	3,79	0,6642	0,2667	5,57	0,8956	0,3894	5,57	0,8956	0,3894
A10-	F. Verbindung GH Eben	Lammertal Hüttau	0,70	0,1243	0,0513	0,70	0,1243	0,0513	0,98	0,1709	0,0686	0,98	0,1709	0,0686	1,43	0,2305	0,1002	1,43	0,2305	0,1002
A10-	Eben	F. Verbindung GH Eben	0,33	0,0576	0,0238	0,33	0,0576	0,0238	0,45	0,0792	0,0318	0,45	0,0792	0,0318	0,66	0,1068	0,0464	0,66	0,1068	0,0464
A10-	Radstadt Altenmarkt Graz	Eben	0,72	0,1279	0,0528	0,72	0,1279	0,0528	1,00	0,1759	0,0706	1,00	0,1759	0,0706	1,48	0,2372	0,1031	1,48	0,2372	0,1031
A10-	Flachau	Radstadt Altenmarkt Graz	1,01	0,1789	0,0738	1,01	0,1789	0,0738	1,40	0,2460	0,0988	1,40	0,2460	0,0988	2,06	0,3317	0,1442	2,06	0,3317	0,1442
A10-	Flachauwinkel	Flachau	3,56	0,3490	0,1439	3,56	0,3490	0,1439	4,97	0,4798	0,1927	4,97	0,4798	0,1927	7,38	0,6470	0,2813	7,38	0,6470	0,2813
A10-	Zederhaus	Flachauwinkel	8,98	0,8794	0,3628	8,98	0,8794	0,3628	12,53	1,2092	0,4855	12,53	1,2092	0,4855	18,59	1,6306	0,7090	18,59	1,6306	0,7090
A10-	St. Michael/Lungau	Zederhaus	5,93	0,5802	0,2393	5,93	0,5802	0,2393	8,27	0,7978	0,3203	8,27	0,7978	0,3203	12,27	1,0758	0,4678	12,27	1,0758	0,4678
A10-	Rennweg Katschberg	St. Michael/Lungau	4,34	0,4254	0,1755	4,34	0,4254	0,1755	6,06	0,5849	0,2348	6,06	0,5849	0,2348	8,99	0,7887	0,3430	8,99	0,7887	0,3430
A102	KN Spittal Millstätter See	Seeboden	0,53	0,0931	0,0384	0,53	0,0931	0,0384	0,73	0,1280	0,0514	0,73	0,1280	0,0514	1,07	0,1727	0,0751	1,07	0,1727	0,0751
A102	Lendorf	KN Spittal Millstätter See	1,13	0,2009	0,0829	1,13	0,2009	0,0829	1,58	0,2762	0,1109	1,58	0,2762	0,1109	2,32	0,3725	0,1620	2,32	0,3725	0,1620
A10-	Gmünd Maltatal	Rennweg Katschberg	4,59	0,8128	0,3353	4,59	0,8128	0,3353	6,38	1,1176	0,4488	6,38	1,1176	0,4488	9,38	1,5071	0,6553	9,38	1,5071	0,6553
A10-	KN Spittal Millstätter See	Gmünd Maltatal	2,61	0,4626	0,1908	2,61	0,4626	0,1908	3,63	0,6361	0,2554	3,63	0,6361	0,2554	5,34	0,8578	0,3730	5,34	0,8578	0,3730
A10-	Spittal Ost	KN Spittal Millstätter See	1,98	0,3504	0,1445	1,98	0,3504	0,1445	2,75	0,4818	0,1935	2,75	0,4818	0,1935	4,04	0,6497	0,2825	4,04	0,6497	0,2825
A10-	Paternion Feistritz	Spittal Ost	3,41	0,6051	0,2496	3,41	0,6051	0,2496	4,75	0,8321	0,3341	4,75	0,8321	0,3341	6,98	1,1220	0,4879	6,98	1,1220	0,4879
A10-	Villach West	Paternion Feistritz	3,68	0,6522	0,2690	3,68	0,6522	0,2690	5,12	0,8968	0,3601	5,12	0,8968	0,3601	7,53	1,2093	0,5259	7,53	1,2093	0,5259
A10-	Villach Ossiacher See	Villach West	1,59	0,2820	0,1163	1,59	0,2820	0,1163	2,21	0,3877	0,1557	2,21	0,3877	0,1557	3,25	0,5228	0,2273	3,25	0,5228	0,2273
A10-	KN Villach	Villach Ossiacher See	1,24	0,2203	0,0909	1,24	0,2203	0,0909	1,73	0,3029	0,1216	1,73	0,3029	0,1216	2,54	0,4085	0,1776	2,54	0,4085	0,1776
A11-	St. Niklas Faakersee	KN Villach	0,89	0,1577	0,0650	0,89	0,1577	0,0650	1,24	0,2168	0,0871	1,24	0,2168	0,0871	1,82	0,2924	0,1271	1,82	0,2924	0,1271
A11-	St. Jakob/Rosental	St. Niklas Faakersee	2,23	0,3960	0,1634	2,23	0,3960	0,1634	3,11	0,5446	0,2187	3,11	0,5446	0,2187	4,57	0,7343	0,3193	4,57	0,7343	0,3193
A11-	Staatsgrenze Karawankentunnel	St. Jakob/Rosental	9,42	0,4659	0,1922	9,42	0,4659	0,1922	13,16	0,6407	0,2572	13,16	0,6407	0,2572	19,63	0,8639	0,3757	19,63	0,8639	0,3757
A12-	Kufstein Nord	Staatsgrenze Kufstein	0,51	0,0767	0,0316	0,51	0,0767	0,0316	0,72	0,1055	0,0423	0,72	0,1055	0,0423	1,06	0,1422	0,0618	1,06	0,1422	0,0618
A12-	Kufstein Süd	Kufstein Nord	1,32	0,1967	0,0811	1,32	0,1967	0,0811	1,83	0,2705	0,1086	1,83	0,2705	0,1086	2,71	0,3647	0,1586	2,71	0,3647	0,1586
A12-	Kirchbichl Langkampfen	Kufstein Süd	1,80	0,2686	0,1108	1,80	0,2686	0,1108	2,51	0,3693	0,1483	2,51	0,3693	0,1483	3,70	0,4980	0,2165	3,70	0,4980	0,2165
A12-	Wörgl Ost St.Johann i. T. Brixental	Kirchbichl Langkampfen	1,76	0,2628	0,1084	1,76	0,2628	0,1084	2,45	0,3614	0,1451	2,45	0,3614	0,1451	3,62	0,4873	0,2119	3,62	0,4873	0,2119
A12-	Wörgl West	Wörgl Ost St.Johann i. T. Brixental	0,93	0,1383	0,0571	0,93	0,1383	0,0571	1,29	0,1902	0,0764	1,29	0,1902	0,0764	1,90	0,2565	0,1115	1,90	0,2565	0,1115
A12-	Kramsach Rattenberg Brixlegg	Wörgl West	3,95	0,5899	0,2433	3,95	0,5899	0,2433	5,50	0,8111	0,3257	5,50	0,8111	0,3257	8,12	1,0937	0,4756	8,12	1,0937	0,4756
A12-	Wiesing Achensee Zillertal	Kramsach Rattenberg Brixlegg	2,42	0,3620	0,1493	2,42	0,3620	0,1493	3,38	0,4977	0,1998	3,38	0,4977	0,1998	4,98	0,6711	0,2918	4,98	0,6711	0,2918
A12-	Jenbach	Wiesing Achensee Zillertal	0,96	0,1432	0,0591	0,96	0,1432	0,0591	1,34	0,1969	0,0791	1,34	0,1969	0,0791	1,97	0,2656	0,1155	1,97	0,2656	0,1155
A12-	Schwaz	Jenbach	2,12	0,3159	0,1303	2,12	0,3159	0,1303	2,95	0,4343	0,1744	2,95	0,4343	0,1744	4,35	0,5857	0,2547	4,35	0,5857	0,2547
A12-	Vomp	Schwaz	1,21	0,1806	0,0745	1,21	0,1806	0,0745	1,68	0,2483	0,0997	1,68	0,2483	0,0997	2,49	0,3348	0,1456	2,49	0,3348	0,1456
A12-	Wattens	Vomp	2,49	0,3722	0,1535	2,49	0,3722	0,1535	3,47	0,5118	0,2055	3,47	0,5118	0,2055	5,12	0,6902	0,3001	5,12	0,6902	0,3001
A12-	Hall/Tirol Mitte	Wattens	2,21	0,3300	0,1361	2,21	0,3300	0,1361	3,08	0,4538	0,1822	3,08	0,4538	0,1822	4,54	0,6119	0,2661	4,54	0,6119	0,2661
A12-	Hall/Tirol West	Hall/Tirol Mitte	0,89	0,1327	0,0547	0,89	0,1327	0,0547	1,24	0,1825	0,0733	1,24	0,1825	0,0733	1,83	0,2461	0,1070	1,83	0,2461	0,1070
A12-	A12 Innsbruck Ost	Hall/Tirol West	0,98	0,1467	0,0605	0,98	0,1467	0,0605	1,37	0,2017	0,0810	1,37	0,2017	0,0810	2,02	0,2720	0,1183	2,02	0,2720	0,1183

STR-KENNZAHL	MAUTABSCHNITT VON	MAUTABSCHNITT BIS	CO2-Emissionsklasse 1 / EURO II																	
			Kat. 2						Kat. 3						Kat. 4					
			Tag			Nacht			Tag			Nacht			Tag			Nacht		
			Ges	Luft Lärm	CO2	Ges	Luft Lärm	CO2	Ges	Luft Lärm	CO2	Ges	Luft Lärm	CO2	Ges	Luft Lärm	CO2	Ges	Luft Lärm	CO2
A12-	Innsbruck Mitte	A12 Innsbruck Ost	0,65	0,1013	0,0418	0,65	0,1013	0,0418	0,90	0,1393	0,0559	0,90	0,1393	0,0559	1,33	0,1878	0,0817	1,33	0,1878	0,0817
A12-	A12 Innsbruck West	Innsbruck Mitte	0,87	0,1536	0,0634	0,87	0,1536	0,0634	1,21	0,2112	0,0848	1,21	0,2112	0,0848	1,77	0,2848	0,1238	1,77	0,2848	0,1238
A12-	Innsbruck Kranebitten	A12 Innsbruck West	1,14	0,2013	0,0830	1,14	0,2013	0,0830	1,58	0,2768	0,1111	1,58	0,2768	0,1111	2,32	0,3733	0,1623	2,32	0,3733	0,1623
A12-	Zirl Ost Garmisch Seefeld	Innsbruck Kranebitten	1,32	0,2336	0,0964	1,32	0,2336	0,0964	1,83	0,3212	0,1290	1,83	0,3212	0,1290	2,70	0,4332	0,1884	2,70	0,4332	0,1884
A12-	Zirl West	Zirl Ost Garmisch Seefeld	0,82	0,1462	0,0603	0,82	0,1462	0,0603	1,15	0,2010	0,0807	1,15	0,2010	0,0807	1,69	0,2710	0,1178	1,69	0,2710	0,1178
A12-	Pettnau	Zirl West	1,48	0,2617	0,1080	1,48	0,2617	0,1080	2,05	0,3599	0,1445	2,05	0,3599	0,1445	3,02	0,4853	0,2110	3,02	0,4853	0,2110
A12-	Telfs Ost	Pettnau	1,49	0,2646	0,1092	1,49	0,2646	0,1092	2,08	0,3639	0,1461	2,08	0,3639	0,1461	3,05	0,4907	0,2134	3,05	0,4907	0,2134
A12-	Telfs West	Telfs Ost	0,73	0,1292	0,0533	0,73	0,1292	0,0533	1,01	0,1777	0,0713	1,01	0,1777	0,0713	1,49	0,2396	0,1042	1,49	0,2396	0,1042
A12-	Mötz Reutte	Telfs West	2,36	0,4176	0,1723	2,36	0,4176	0,1723	3,28	0,5742	0,2306	3,28	0,5742	0,2306	4,82	0,7743	0,3367	4,82	0,7743	0,3367
A12-	Haiming Ötztal	Mötz Reutte	2,74	0,4858	0,2004	2,74	0,4858	0,2004	3,81	0,6679	0,2682	3,81	0,6679	0,2682	5,61	0,9007	0,3916	5,61	0,9007	0,3916
A12-	Imst	Haiming Ötztal	2,18	0,3867	0,1595	2,18	0,3867	0,1595	3,03	0,5317	0,2135	3,03	0,5317	0,2135	4,46	0,7170	0,3118	4,46	0,7170	0,3118
A12-	Imst Au	Imst	0,64	0,1140	0,0470	0,64	0,1140	0,0470	0,90	0,1568	0,0630	0,90	0,1568	0,0630	1,32	0,2115	0,0920	1,32	0,2115	0,0920
A12-	Mils	Imst Au	0,52	0,0921	0,0380	0,52	0,0921	0,0380	0,72	0,1266	0,0508	0,72	0,1266	0,0508	1,06	0,1707	0,0742	1,06	0,1707	0,0742
A12-	Mils Schönwies	Mils	1,28	0,2266	0,0935	1,28	0,2266	0,0935	1,78	0,3115	0,1251	1,78	0,3115	0,1251	2,61	0,4201	0,1827	2,61	0,4201	0,1827
A12-	KN Oberinntal	Mils Schönwies	1,13	0,2006	0,0828	1,13	0,2006	0,0828	1,57	0,2759	0,1108	1,57	0,2759	0,1108	2,32	0,3720	0,1618	2,32	0,3720	0,1618
A12-	Zams	KN Oberinntal	0,30	0,0528	0,0218	0,30	0,0528	0,0218	0,41	0,0726	0,0292	0,41	0,0726	0,0292	0,61	0,0979	0,0426	0,61	0,0979	0,0426
A122	Fließ	KN Oberinntal	2,12	0,3754	0,1548	2,12	0,3754	0,1548	2,95	0,5161	0,2072	2,95	0,5161	0,2072	4,33	0,6960	0,3026	4,33	0,6960	0,3026
A13-	A13 Innsbruck Süd	A12 Innsbruck Ost	2,77	0,2205	0,0910	2,77	0,2205	0,0910	3,85	0,3032	0,1217	3,85	0,3032	0,1217	5,73	0,4089	0,1778	10,06	0,4089	0,1778
A13-	Zenzenhof	A13 Innsbruck Süd	1,08	0,0696	0,0287	1,08	0,0696	0,0287	1,50	0,0957	0,0384	1,50	0,0957	0,0384	2,24	0,1291	0,0561	4,30	0,1291	0,0561
A13-	Igls Patsch	Zenzenhof	1,99	0,1286	0,0531	1,99	0,1286	0,0531	2,78	0,1769	0,0710	2,78	0,1769	0,0710	4,14	0,2385	0,1037	7,94	0,2385	0,1037
A13-	Schönberg Stubaital	Igls Patsch	2,15	0,1392	0,0574	2,15	0,1392	0,0574	3,01	0,1914	0,0769	3,01	0,1914	0,0769	4,48	0,2581	0,1122	8,59	0,2581	0,1122
A13-	Matrei Steinach	Schönberg Stubaital	6,80	0,4392	0,1812	6,80	0,4392	0,1812	9,49	0,6039	0,2425	9,49	0,6039	0,2425	14,14	0,8144	0,3541	27,11	0,8144	0,3541
A13-	Nösslach	Matrei Steinach	5,47	0,3533	0,1457	5,47	0,3533	0,1457	7,64	0,4858	0,1950	7,64	0,4858	0,1950	11,37	0,6550	0,2848	21,81	0,6550	0,2848
A13-	Brenner-Nord	Nösslach	4,91	0,3170	0,1308	4,91	0,3170	0,1308	6,85	0,4359	0,1750	6,85	0,4359	0,1750	10,21	0,5878	0,2556	19,57	0,5878	0,2556
A13-	Staatsgrenze Brennerpass	Brenner-Nord	0,97	0,0627	0,0259	0,97	0,0627	0,0259	1,36	0,0862	0,0346	1,36	0,0862	0,0346	2,02	0,1162	0,0505	3,87	0,1162	0,0505
A131	A13 Innsbruck Süd	A12 Innsbruck West	1,75	0,1453	0,0599	1,75	0,1453	0,0599	2,45	0,1997	0,0802	2,45	0,1997	0,0802	3,65	0,2693	0,1171	6,46	0,2693	0,1171
A14-	Hörbranz Lochau	Staatsgrenze Hörbranz	0,34	0,0605	0,0250	0,34	0,0605	0,0250	0,48	0,0832	0,0334	0,48	0,0832	0,0334	0,70	0,1122	0,0488	0,70	0,1122	0,0488
A14-	KN Bregenz	Hörbranz Lochau	2,10	0,3720	0,1534	2,10	0,3720	0,1534	2,92	0,5114	0,2053	2,92	0,5114	0,2053	4,29	0,6897	0,2999	4,29	0,6897	0,2999
A14-	Lauterach Wolfurt	KN Bregenz	0,11	0,0187	0,0077	0,11	0,0187	0,0077	0,15	0,0257	0,0103	0,15	0,0257	0,0103	0,22	0,0346	0,0151	0,22	0,0346	0,0151
A14-	Wolfurt Lauterach	Lauterach Wolfurt	0,93	0,1655	0,0683	0,93	0,1655	0,0683	1,30	0,2276	0,0914	1,30	0,2276	0,0914	1,91	0,3069	0,1334	1,91	0,3069	0,1334
A14-	Dornbirn Nord Bregenzerwald	Wolfurt Lauterach	0,36	0,0640	0,0264	0,36	0,0640	0,0264	0,50	0,0880	0,0354	0,50	0,0880	0,0354	0,74	0,1187	0,0516	0,74	0,1187	0,0516
A14-	Dornbirn West	Dornbirn Nord Bregenzerwald	1,01	0,1789	0,0738	1,01	0,1789	0,0738	1,40	0,2460	0,0988	1,40	0,2460	0,0988	2,06	0,3317	0,1442	2,06	0,3317	0,1442
A14-	Dornbirn Süd	Dornbirn West	0,50	0,0894	0,0369	0,50	0,0894	0,0369	0,70	0,1230	0,0494	0,70	0,1230	0,0494	1,03	0,1658	0,0721	1,03	0,1658	0,0721
A14-	Hohenems	Dornbirn Süd	0,92	0,1623	0,0669	0,92	0,1623	0,0669	1,27	0,2231	0,0896	1,27	0,2231	0,0896	1,87	0,3009	0,1308	1,87	0,3009	0,1308
A14-	Altach Götzis	Hohenems	0,93	0,1641	0,0677	0,93	0,1641	0,0677	1,29	0,2257	0,0906	1,29	0,2257	0,0906	1,89	0,3043	0,1323	1,89	0,3043	0,1323
A14-	Götzis	Altach Götzis	0,71	0,1251	0,0516	0,71	0,1251	0,0516	0,98	0,1721	0,0691	0,98	0,1721	0,0691	1,44	0,2320	0,1009	1,44	0,2320	0,1009
A14-	Klaus Koblach	Götzis	0,61	0,1087	0,0448	0,61	0,1087	0,0448	0,85	0,1494	0,0600	0,85	0,1494	0,0600	1,25	0,2015	0,0876	1,25	0,2015	0,0876
A14-	Rankweil	Klaus Koblach	1,08	0,1910	0,0788	1,08	0,1910	0,0788	1,50	0,2626	0,1054	1,50	0,2626	0,1054	2,20	0,3541	0,1540	2,20	0,3541	0,1540
A14-	Feldkirch Frastanz	Rankweil	1,53	0,2721	0,1122	1,53	0,2721	0,1122	2,14	0,3741	0,1502	2,14	0,3741	0,1502	3,14	0,5045	0,2194	3,14	0,5045	0,2194
A14-	Nenzing Bludesch	Feldkirch Frastanz	2,43	0,4302	0,1775	2,43	0,4302	0,1775	3,38	0,5916	0,2375	3,38	0,5916	0,2375	4,97	0,7977	0,3469	4,97	0,7977	0,3469
A14-	Bludenz Nüziders	Nenzing Bludesch	1,80	0,3194	0,1317	1,80	0,3194	0,1317	2,51	0,4392	0,1763	2,51	0,4392	0,1763	3,69	0,5922	0,2575	3,69	0,5922	0,2575
A14-	Brandnertal	Bludenz Nüziders	0,25	0,0444	0,0183	0,25	0,0444	0,0183	0,35	0,0611	0,0245	0,35	0,0611	0,0245	0,51	0,0824	0,0358	0,51	0,0824	0,0358
A14-	Bludenz Bürs	Brandnertal	0,42	0,0742	0,0306	0,42	0,0742	0,0306	0,58	0,1020	0,0409	0,58	0,1020	0,0409	0,86	0,1375	0,0598	0,86	0,1375	0,0598
A14-	Bludenz Montafon	Bludenz Bürs	0,59	0,1051	0,0434	0,59	0,1051	0,0434	0,82	0,1445	0,0580	0,82	0,1445	0,0580	1,21	0,1949	0,0848	1,21	0,1949	0,0848
A141	Bregenz Citytunnel	KN Bregenz	0,54	0,0963	0,0397	0,54	0,0963	0,0397	0,76	0,1324	0,0532	0,76	0,1324	0,0532	1,11	0,1785	0,0776	1,11	0,1785	0,0776
A21-	Hochstraß	KN Steinhäusl	0,90	0,1588	0,0655	0,90	0,1588	0,0655	1,25	0,2184	0,0877	1,25	0,2184	0,0877	1,83	0,2945	0,1281	1,83	0,2945	0,1281
A21-	Alland	Hochstraß	3,13	0,5549	0,2289	3,13	0,5549	0,2289	4,36	0,7630	0,3064	4,36	0,7630	0,3064	6,40	1,0289	0,4474	6,40	1,0289	0,4474
A21-	Mayerling	Alland	0,64	0,1127	0,0465	0,64	0,1127	0,0465	0,88	0,1549	0,0622	0,88	0,1549	0,0622	1,30	0,2089	0,0908	1,30	0,2089	0,0908
A21-	Heiligenkreuz	Mayerling	1,47	0,2610	0,1077	1,47	0,2610	0,1077	2,05	0,3588	0,1441	2,05	0,3588	0,1441	3,01	0,4839	0,2104	3,01	0,4839	0,2104
A21-	Hinterbrühl	Heiligenkreuz	0,82	0,1455	0,0600	0,82	0,1455	0,0600	1,14	0,2000	0,0803	1,14	0,2000	0,0803	1,68	0,2698	0,1173	1,68	0,2698	0,1173
A21-	Gießhübl	Hinterbrühl	1,54	0,2729	0,1126	1,54	0,2729	0,1126	2,14	0,3752	0,1507	2,14	0,3752	0,1507	3,15	0,5060	0,2200	3,15	0,5060	0,2200
A21-	Brunn/Gebirge	Gießhübl	1,29	0,2283	0,0942	1,29	0,2283	0,0942	1,79	0,3140	0,1261	1,79	0,3140	0,1261	2,64	0,4234	0,1841	2,64	0,4234	0,1841
A21-	KN Vösendorf	Brunn/Gebirge	0,57	0,1016	0,0419	0,57	0,1016	0,0419	0,80	0,1397	0,0561	0,80	0,1397	0,0561	1,17	0,1883	0,0819	1,17	0,1883	0,0819
A22-	Kaisermühlen	KN Wien Kaisermühlen	0,45	0,0803	0,0331	0,45	0,0803	0,0331	0,63	0,1104	0,0443	0,63	0,1104	0,0443	0,93	0,1488	0,0647	0,93	0,1488	0,0647
A22-	Reichsbrücke	Kaisermühlen	0,38	0,0665	0,0274	0,38	0,0665	0,0274	0,52	0,0915	0,0367	0,52	0,0915	0,0367	0,77	0,1234	0,0536	0,77	0,1234	0,0536
A22-	Kagran Vienna International Center	Reichsbrücke	0,14	0,0256	0,0106	0,14	0,0256	0,0106	0,20	0,0352	0,0142	0,20	0,0352	0,0142	0,30	0,0475	0,0207	0,30	0,0475	0,0207
A22-	Brigittenauerbrücke	Kagran Vienna International Center	0,23	0,0410	0,0169	0,23	0,0410	0,0169	0,32	0,0564	0,0227	0,32	0,0564	0,0227	0,47	0,0761	0,0331	0,47	0,0761	0,0331
A22-	Floridsdorferbrücke	Brigittenauerbrücke	0,37	0,0662	0,0273	0,37	0,0662	0,0273	0,52	0,0911	0,0366	0,52	0,0911	0,0366	0,76	0,1228	0,0534	0,76	0,1228	0,0534
A22-	KN Gürtel Nordbrücke	Floridsdorferbrücke	0,24	0,0422	0,0174	0,24	0,0422	0,0174	0,33	0,0581	0,0233	0,33	0,0581	0,0233	0,49	0,0783	0,0341	0,49	0,0783	0,0341
A22-	Strebersdorf	KN Gürtel Nordbrücke	0,81	0,1444	0,0596	0,81	0,1444	0,0596	1,13	0,1985	0,0797	1,13	0,1985	0,0797	1,67	0,2677	0,1164	1,67	0,2677	0,1164
A221	KN Gürtel Nordbrücke	Wien Nordbrücke	0,24	0,0426	0,0176	0,24	0,0426	0,0176	0,33	0,0585	0,0235	0,33	0,0585	0,0235	0,49	0,0789	0,0343	0,49	0,0789	0,0343
A221	Wien Pragerstraße	KN Gürtel Nordbrücke	0,26	0,0458	0,0189	0,26	0,0458	0,0189	0,36	0,0630	0,0253	0,36	0,0630	0,0253	0,53	0,0850	0,0370	0,53	0,0850	0,0370
A221	Wien Neujedlersdorf	Wien Pragerstraße	0,11	0,0201	0,0083	0,11	0,0201	0,0083	0,16	0,0276	0,0111	0,16	0,0276	0,0111	0,23	0,0372	0,0162	0,23	0,0372	0,0162
A221	Brünnerstr/Shuttleworthstraße	Wien Neujedlersdorf	0,29	0,0509	0,0210	0,29	0,0509	0,0210	0,40	0,0700	0,0281	0,40	0,0700	0,0281	0,59	0,0943	0,0410	0,59	0,0943	0,0410
A22-	Korneuburg Ost	Strebersdorf	1,64	0,2909	0,1200	1,64	0,2909	0,1200	2,28	0,4000	0,1606	2,28	0,4000	0,1606	3,36	0,5393	0,2345	3,36	0,5393	0,2345
A222	Wien Vohburggasse	Strebersdorf	0,20	0,0361	0,0149	0,20	0,0361	0,0149	0,28	0,0497	0,0200	0,28	0,0497	0,0200	0,42	0,0670	0,0291	0,42	0,0670	0,0291
A22-	KN Korneuburg	Korneuburg Ost	1,06	0,1877	0,0774	1,06	0,1877	0,0774	1,47	0,2581	0,1036	1,47	0,2581	0,1036	2,17	0,3481	0,1514	2,17	0,3481	0,1514
A22-	Stockerau Ost	KN Korneuburg	1,54	0,2731	0,1127	1,54	0,2731	0,1127	2,14	0,3755	0,1508	2,14	0,3755	0,1508	3,15	0,5064	0,2202	3,15	0,5064	0,2202
A22-	Stockerau Mitte	Stockerau Ost	0,61	0,1089	0,0449	0,61	0,1089	0,0449	0,85	0,1498	0,0601	0,85	0,1498	0,0601	1,26	0,2019	0,0878	1,26	0,2019	0,0878
A22-	KN Stockerau/West	Stockerau Mitte	0,52	0,0925	0,0382	0,52	0,0925	0,0382	0,73	0,1272	0,0511	0,73	0,1272	0,0511	1,07	0,1715	0,0746	1,07	0,1715	0,0746
A23-	KN Wien Inzersdorf	Altmannsdorferstraße	0,46	0,0809	0,0334	0,46	0,0809	0,0334	0,64	0,1113	0,0447	0,64	0,1113	0,0447	0,93	0,1501	0,0652	0,93	0,1501	0,0652
A23-	Favoriten	KN Wien Inzersdorf	1,15	0,2039	0,0841	1,15	0,2039	0,0841	1,60	0,2804	0,1126	1,60	0,2804	0,1126	2,35	0,3781	0,1644	2,35	0,3781	0,1644
A23-	KN Gürtel Landstraßer Hauptstraße	Favoriten	0,72	0,1278	0,0527	0,72	0,1278	0,0527	1,00	0,1758	0,0706	1,00	0,1758	0,0706	1,48	0,2370	0,1031	1,48	0,2370	0,1031

STR-KENNZAHL	MAUTABSCHNITT VON	MAUTABSCHNITT BIS	CO2-Emissionsklasse 1 / EURO II																	
			Kat. 2						Kat. 3						Kat. 4					
			Tag			Nacht			Tag			Nacht			Tag			Nacht		
			Ges	Luft Lärm	CO2	Ges	Luft Lärm	CO2	Ges	Luft Lärm	CO2	Ges	Luft Lärm	CO2	Ges	Luft Lärm	CO2	Ges	Luft Lärm	CO2
A23-	St. Marx	KN Gürtel Landstraßer Hauptstraße	0,27	0,0485	0,0200	0,27	0,0485	0,0200	0,38	0,0667	0,0268	0,38	0,0667	0,0268	0,56	0,0900	0,0391	0,56	0,0900	0,0391
A23-	KN Wien Prater	St. Marx	0,23	0,0412	0,0170	0,23	0,0412	0,0170	0,32	0,0566	0,0227	0,32	0,0566	0,0227	0,48	0,0764	0,0332	0,48	0,0764	0,0332
A23-	Handelskai	KN Wien Prater	0,52	0,0914	0,0377	0,52	0,0914	0,0377	0,72	0,1257	0,0505	0,72	0,1257	0,0505	1,06	0,1695	0,0737	1,06	0,1695	0,0737
A23-	KN Wien Kaisermühlen	Handelskai	0,24	0,0418	0,0172	0,24	0,0418	0,0172	0,33	0,0575	0,0231	0,33	0,0575	0,0231	0,48	0,0775	0,0337	0,48	0,0775	0,0337
A23-	Groß Enzersdorf Stadlau	KN Wien Kaisermühlen	0,65	0,1147	0,0473	0,65	0,1147	0,0473	0,90	0,1577	0,0633	0,90	0,1577	0,0633	1,32	0,2127	0,0925	1,32	0,2127	0,0925
A23-	Hirschstetten	Groß Enzersdorf Stadlau	0,36	0,0643	0,0265	0,36	0,0643	0,0265	0,50	0,0884	0,0355	0,50	0,0884	0,0355	0,74	0,1193	0,0519	0,74	0,1193	0,0519
A233	Wien Gürtel	KN Gürtel Landstraßer Hauptstraße	0,21	0,0375	0,0155	0,21	0,0375	0,0155	0,29	0,0516	0,0207	0,29	0,0516	0,0207	0,43	0,0696	0,0303	0,43	0,0696	0,0303
A25-	Weißkirchen	KN A1/A25 Passau Wels	2,39	0,4231	0,1745	2,39	0,4231	0,1745	3,32	0,5818	0,2336	3,32	0,5818	0,2336	4,88	0,7845	0,3411	4,88	0,7845	0,3411
A25-	Marchtrenk Wels Ost	Weißkirchen	0,85	0,1508	0,0622	0,85	0,1508	0,0622	1,18	0,2073	0,0832	1,18	0,2073	0,0832	1,74	0,2795	0,1216	1,74	0,2795	0,1216
A25-	ÖBB Terminal Wels	Marchtrenk Wels Ost	0,23	0,0406	0,0167	0,23	0,0406	0,0167	0,32	0,0558	0,0224	0,32	0,0558	0,0224	0,47	0,0752	0,0327	0,47	0,0752	0,0327
A25-	Wels Nord	ÖBB Terminal Wels	1,10	0,1944	0,0802	1,10	0,1944	0,0802	1,53	0,2674	0,1074	1,53	0,2674	0,1074	2,24	0,3605	0,1568	2,24	0,3605	0,1568
A25-	KN Wels	Wels Nord	0,78	0,1383	0,0571	0,78	0,1383	0,0571	1,09	0,1902	0,0764	1,09	0,1902	0,0764	1,60	0,2565	0,1115	1,60	0,2565	0,1115
S01-	Vorarlberger Allee	KN Vösendorf	0,58	0,1026	0,0423	0,58	0,1026	0,0423	0,80	0,1410	0,0566	0,80	0,1410	0,0566	1,18	0,1902	0,0827	1,18	0,1902	0,0827
S01-	Laxenburger Str.	Vorarlberger Allee	0,30	0,0539	0,0222	0,30	0,0539	0,0222	0,42	0,0741	0,0297	0,42	0,0741	0,0297	0,62	0,0999	0,0434	0,62	0,0999	0,0434
S01-	Güterzentrum Wien Süd	Laxenburger Str.	0,38	0,0668	0,0275	0,38	0,0668	0,0275	0,52	0,0918	0,0369	0,52	0,0918	0,0369	0,77	0,1238	0,0538	0,77	0,1238	0,0538
S01-	Rothneusiedl	Güterzentrum Wien Süd	0,24	0,0434	0,0179	0,24	0,0434	0,0179	0,34	0,0597	0,0240	0,34	0,0597	0,0240	0,50	0,0805	0,0350	0,50	0,0805	0,0350
S01-	KN Rustenfeld	Rothneusiedl	0,57	0,1015	0,0419	0,57	0,1015	0,0419	0,80	0,1396	0,0560	0,80	0,1396	0,0560	1,17	0,1882	0,0819	1,17	0,1882	0,0819
S01-	Rannersdorf	KN Rustenfeld	0,80	0,1425	0,0588	0,80	0,1425	0,0588	1,12	0,1959	0,0787	1,12	0,1959	0,0787	1,64	0,2642	0,1149	1,64	0,2642	0,1149
S011	Leopoldsdorf (B16)	KN Rustenfeld	0,36	0,0631	0,0260	0,36	0,0631	0,0260	0,50	0,0868	0,0348	0,50	0,0868	0,0348	0,73	0,1170	0,0509	0,73	0,1170	0,0509
S01-	Schwechat Süd	Rannersdorf	0,63	0,1113	0,0459	0,63	0,1113	0,0459	0,87	0,1531	0,0615	0,87	0,1531	0,0615	1,28	0,2064	0,0897	1,28	0,2064	0,0897
S01-	Schwechat Ost	Schwechat Süd	0,36	0,0637	0,0263	0,36	0,0637	0,0263	0,50	0,0876	0,0352	0,50	0,0876	0,0352	0,74	0,1182	0,0514	0,74	0,1182	0,0514
S01-	Mannswörth	Schwechat Ost	0,38	0,0675	0,0278	0,38	0,0675	0,0278	0,53	0,0928	0,0373	0,53	0,0928	0,0373	0,78	0,1251	0,0544	0,78	0,1251	0,0544
S01-	KN Schwechat	Mannswörth	0,14	0,0253	0,0104	0,14	0,0253	0,0104	0,20	0,0348	0,0140	0,20	0,0348	0,0140	0,29	0,0469	0,0204	0,29	0,0469	0,0204
S01-	Seyring	Angerner Straße	1,33	0,2365	0,0976	1,33	0,2365	0,0976	1,86	0,3252	0,1306	1,86	0,3252	0,1306	2,73	0,4385	0,1907	2,73	0,4385	0,1907
S01-	KN Eibesbrunn	Seyring	1,12	0,1979	0,0816	1,12	0,1979	0,0816	1,55	0,2721	0,1092	1,55	0,2721	0,1092	2,28	0,3669	0,1595	2,28	0,3669	0,1595
S01-	Hagenbrunn	KN Eibesbrunn	0,88	0,1558	0,0643	0,88	0,1558	0,0643	1,22	0,2142	0,0860	1,22	0,2142	0,0860	1,80	0,2888	0,1256	1,80	0,2888	0,1256
S01-	Korneuburg Nord	Hagenbrunn	1,88	0,3332	0,1375	1,88	0,3332	0,1375	2,62	0,4582	0,1840	2,62	0,4582	0,1840	3,85	0,6178	0,2687	3,85	0,6178	0,2687
S01-	Korneuburg West	Korneuburg Nord	0,76	0,1352	0,0558	0,76	0,1352	0,0558	1,06	0,1859	0,0746	1,06	0,1859	0,0746	1,56	0,2506	0,1090	1,56	0,2506	0,1090
S01-	KN Korneuburg	Korneuburg West	0,24	0,0431	0,0178	0,24	0,0431	0,0178	0,34	0,0593	0,0238	0,34	0,0593	0,0238	0,50	0,0799	0,0348	0,50	0,0799	0,0348
S02-	Gewerbepark Stadlau	Hirschstetten	0,26	0,0463	0,0191	0,26	0,0463	0,0191	0,36	0,0637	0,0256	0,36	0,0637	0,0256	0,53	0,0859	0,0373	0,53	0,0859	0,0373
S02-	Breitenleer Straße	Gewerbepark Stadlau	0,14	0,0257	0,0106	0,14	0,0257	0,0106	0,20	0,0353	0,0142	0,20	0,0353	0,0142	0,30	0,0476	0,0207	0,30	0,0476	0,0207
S02-	Rautenweg	Breitenleer Straße	0,24	0,0426	0,0176	0,24	0,0426	0,0176	0,33	0,0586	0,0235	0,33	0,0586	0,0235	0,49	0,0790	0,0344	0,49	0,0790	0,0344
S02-	Hermann Gebauer Straße	Rautenweg	0,26	0,0468	0,0193	0,26	0,0468	0,0193	0,37	0,0644	0,0259	0,37	0,0644	0,0259	0,54	0,0869	0,0378	0,54	0,0869	0,0378
S02-	Angerner Straße	Hermann Gebauer Straße	0,96	0,1695	0,0699	0,96	0,1695	0,0699	1,33	0,2331	0,0936	1,33	0,2331	0,0936	1,96	0,3143	0,1367	1,96	0,3143	0,1367
S03-	Stockerau Nord	KN Stockerau/West	0,27	0,0479	0,0198	0,27	0,0479	0,0198	0,38	0,0659	0,0264	0,38	0,0659	0,0264	0,55	0,0888	0,0386	0,55	0,0888	0,0386
S03-	Sierndorf	Stockerau Nord	1,45	0,2575	0,1062	1,45	0,2575	0,1062	2,02	0,3540	0,1421	2,02	0,3540	0,1421	2,97	0,4774	0,2076	2,97	0,4774	0,2076
S03-	Obermallebarn	Sierndorf	0,98	0,1729	0,0713	0,98	0,1729	0,0713	1,36	0,2377	0,0955	1,36	0,2377	0,0955	2,00	0,3206	0,1394	2,00	0,3206	0,1394
S03-	Göllersdorf	Obermallebarn	1,29	0,2283	0,0942	1,29	0,2283	0,0942	1,79	0,3139	0,1260	1,79	0,3139	0,1260	2,63	0,4233	0,1841	2,63	0,4233	0,1841
S03-	Großstelzendorf	Göllersdorf	0,52	0,0914	0,0377	0,52	0,0914	0,0377	0,72	0,1257	0,0505	0,72	0,1257	0,0505	1,06	0,1695	0,0737	1,06	0,1695	0,0737
S03-	Hollabrunn Süd	Großstelzendorf	1,24	0,2199	0,0907	1,24	0,2199	0,0907	1,73	0,3023	0,1214	1,73	0,3023	0,1214	2,54	0,4077	0,1773	2,54	0,4077	0,1773
S03-	Hollabrunn Mitte	Hollabrunn Süd	0,36	0,0629	0,0260	0,36	0,0629	0,0260	0,49	0,0865	0,0347	0,49	0,0865	0,0347	0,73	0,1167	0,0507	0,73	0,1167	0,0507
S03-	Hollabrunn Nord	Hollabrunn Mitte	0,80	0,1426	0,0588	0,80	0,1426	0,0588	1,12	0,1960	0,0787	1,12	0,1960	0,0787	1,65	0,2643	0,1149	1,65	0,2643	0,1149
S03-	Wullersdorf	Hollabrunn Nord	1,54	0,2734	0,1128	1,54	0,2734	0,1128	2,15	0,3759	0,1509	2,15	0,3759	0,1509	3,16	0,5069	0,2204	3,16	0,5069	0,2204
S03-	Guntersdorf	Wullersdorf	1,07	0,1893	0,0781	1,07	0,1893	0,0781	1,49	0,2603	0,1045	1,49	0,2603	0,1045	2,18	0,3510	0,1526	2,18	0,3510	0,1526
S04-	Sigleß	KN Mattersburg	0,64	0,1137	0,0469	0,64	0,1137	0,0469	0,89	0,1563	0,0628	0,89	0,1563	0,0628	1,31	0,2108	0,0916	1,31	0,2108	0,0916
S04-	Bad Sauerbrunn	Sigleß	1,50	0,2656	0,1096	1,50	0,2656	0,1096	2,08	0,3652	0,1466	2,08	0,3652	0,1466	3,07	0,4924	0,2141	3,07	0,4924	0,2141
S04-	Neudörfl	Bad Sauerbrunn	0,63	0,1116	0,0460	0,63	0,1116	0,0460	0,88	0,1535	0,0616	0,88	0,1535	0,0616	1,29	0,2069	0,0900	1,29	0,2069	0,0900
S04-	Wr.Neustadt Ost	Neudörfl	0,66	0,1168	0,0482	0,66	0,1168	0,0482	0,92	0,1606	0,0645	0,92	0,1606	0,0645	1,35	0,2166	0,0942	1,35	0,2166	0,0942
S04-	Katzelsdorf	Wr.Neustadt Ost	0,31	0,0547	0,0226	0,31	0,0547	0,0226	0,43	0,0752	0,0302	0,43	0,0752	0,0302	0,63	0,1015	0,0441	0,63	0,1015	0,0441
S04-	Lanzenkirchen	Katzelsdorf	0,26	0,0458	0,0189	0,26	0,0458	0,0189	0,36	0,0630	0,0253	0,36	0,0630	0,0253	0,53	0,0849	0,0369	0,53	0,0849	0,0369
S04-	Wr.Neustadt Süd	Lanzenkirchen	0,23	0,0406	0,0168	0,23	0,0406	0,0168	0,32	0,0558	0,0224	0,32	0,0558	0,0224	0,47	0,0753	0,0327	0,47	0,0753	0,0327
S04-	KN Wr. Neustadt	Wr.Neustadt Süd	0,38	0,0672	0,0277	0,38	0,0672	0,0277	0,53	0,0924	0,0371	0,53	0,0924	0,0371	0,78	0,1246	0,0542	0,78	0,1246	0,0542
S05-	Tulln	KN Stockerau/West	2,62	0,4637	0,1913	2,62	0,4637	0,1913	3,64	0,6376	0,2560	3,64	0,6376	0,2560	5,35	0,8597	0,3738	5,35	0,8597	0,3738
S05-	Königsbrunn / Wagram	Tulln	3,25	0,5762	0,2377	3,25	0,5762	0,2377	4,52	0,7923	0,3181	4,52	0,7923	0,3181	6,65	1,0684	0,4646	6,65	1,0684	0,4646
S05-	Kirchberg/Wagram	Königsbrunn / Wagram	0,87	0,1548	0,0639	0,87	0,1548	0,0639	1,21	0,2129	0,0855	1,21	0,2129	0,0855	1,79	0,2870	0,1248	1,79	0,2870	0,1248
S05-	Fels / Wagram	Kirchberg/Wagram	0,65	0,1160	0,0478	0,65	0,1160	0,0478	0,91	0,1595	0,0640	0,91	0,1595	0,0640	1,34	0,2150	0,0935	1,34	0,2150	0,0935
S05-	Grafenwörth	Fels / Wagram	1,51	0,2670	0,1101	1,51	0,2670	0,1101	2,10	0,3671	0,1474	2,10	0,3671	0,1474	3,08	0,4950	0,2152	3,08	0,4950	0,2152
S05-	Jettsdorf	Grafenwörth	0,67	0,1194	0,0492	0,67	0,1194	0,0492	0,94	0,1641	0,0659	0,94	0,1641	0,0659	1,38	0,2213	0,0962	1,38	0,2213	0,0962
S06-	Neunkirchen	KN Seebenstein	1,03	0,1822	0,0751	1,03	0,1822	0,0751	1,43	0,2505	0,1006	1,43	0,2505	0,1006	2,10	0,3378	0,1469	2,10	0,3378	0,1469
S06-	Gloggnitz	Neunkirchen	3,30	0,5842	0,2410	3,30	0,5842	0,2410	4,58	0,8032	0,3225	4,58	0,8032	0,3225	6,74	1,0831	0,4710	6,74	1,0831	0,4710
S06-	Maria Schutz	Gloggnitz	2,10	0,3723	0,1536	2,10	0,3723	0,1536	2,92	0,5120	0,2056	2,92	0,5120	0,2056	4,30	0,6904	0,3002	4,30	0,6904	0,3002
S06-	Spital / Semmering	Maria Schutz	1,78	0,3160	0,1304	1,78	0,3160	0,1304	2,48	0,4345	0,1745	2,48	0,4345	0,1745	3,65	0,5860	0,2548	3,65	0,5860	0,2548
S06-	Mürzzuschlag Ost	Spital / Semmering	1,49	0,2640	0,1089	1,49	0,2640	0,1089	2,07	0,3630	0,1458	2,07	0,3630	0,1458	3,05	0,4895	0,2129	3,05	0,4895	0,2129
S06-	Mariazell, Mürzsteg, Mürzzuschlag	Mürzzuschlag Ost	1,32	0,2340	0,0965	1,32	0,2340	0,0965	1,84	0,3218	0,1292	1,84	0,3218	0,1292	2,70	0,4340	0,1887	2,70	0,4340	0,1887
S06-	Hönigsberg	Mariazell, Mürzsteg, Mürzzuschlag	0,94	0,1669	0,0688	0,94	0,1669	0,0688	1,31	0,2295	0,0921	1,31	0,2295	0,0921	1,93	0,3095	0,1346	1,93	0,3095	0,1346
S06-	Langenwang	Hönigsberg	0,52	0,0923	0,0381	0,52	0,0923	0,0381	0,72	0,1269	0,0510	0,72	0,1269	0,0510	1,07	0,1711	0,0744	1,07	0,1711	0,0744
S06-	Krieglach	Langenwang	0,62	0,1096	0,0452	0,62	0,1096	0,0452	0,86	0,1507	0,0605	0,86	0,1507	0,0605	1,27	0,2033	0,0884	1,27	0,2033	0,0884
S06-	Mitterdorf	Krieglach	1,56	0,2771	0,1143	1,56	0,2771	0,1143	2,17	0,3810	0,1530	2,17	0,3810	0,1530	3,20	0,5138	0,2234	3,20	0,5138	0,2234
S06-	Kindberg Ost	Mitterdorf	1,59	0,2818	0,1162	1,59	0,2818	0,1162	2,21	0,3874	0,1556	2,21	0,3874	0,1556	3,25	0,5224	0,2272	3,25	0,5224	0,2272
S06-	Kindberg West	Kindberg Ost	0,34	0,0605	0,0249	0,34	0,0605	0,0249	0,47	0,0832	0,0334	0,47	0,0832	0,0334	0,70	0,1121	0,0488	0,70	0,1121	0,0488
S06-	Kindbergdörfl	Kindberg West	0,34	0,0604	0,0249	0,34	0,0604	0,0249	0,47	0,0831	0,0334	0,47	0,0831	0,0334	0,70	0,1121	0,0487	0,70	0,1121	0,0487

STR-KENNZAHL	MAUTABSCHNITT VON	MAUTABSCHNITT BIS	CO2-Emissionsklasse 1 / EURO II																	
			Kat. 2						Kat. 3						Kat. 4					
			Tag			Nacht			Tag			Nacht			Tag			Nacht		
			Ges	Luft Lärm	CO2	Ges	Luft Lärm	CO2	Ges	Luft Lärm	CO2	Ges	Luft Lärm	CO2	Ges	Luft Lärm	CO2	Ges	Luft Lärm	CO2
S06-	Allerheiligen Mürzhofen	Kindbergdörfl	0,77	0,1361	0,0562	0,77	0,1361	0,0562	1,07	0,1872	0,0752	1,07	0,1872	0,0752	1,57	0,2524	0,1098	1,57	0,2524	0,1098
S06-	St. Marein	Allerheiligen Mürzhofen	1,15	0,2045	0,0843	1,15	0,2045	0,0843	1,60	0,2812	0,1129	1,60	0,2812	0,1129	2,36	0,3791	0,1649	2,36	0,3791	0,1649
S06-	Kapfenberg	St. Marein	0,82	0,1450	0,0598	0,82	0,1450	0,0598	1,14	0,1993	0,0800	1,14	0,1993	0,0800	1,67	0,2688	0,1169	1,67	0,2688	0,1169
S06-	KN Bruck/Mur	Kapfenberg	1,53	0,2706	0,1116	1,53	0,2706	0,1116	2,12	0,3721	0,1494	2,12	0,3721	0,1494	3,12	0,5018	0,2182	3,12	0,5018	0,2182
S06-	ASt Bruck/Mur West	KN Bruck/Mur	1,31	0,2321	0,0958	1,31	0,2321	0,0958	1,82	0,3192	0,1282	1,82	0,3192	0,1282	2,68	0,4304	0,1872	2,68	0,4304	0,1872
S06-	Niklasdorf	ASt Bruck/Mur West	1,21	0,2145	0,0885	1,21	0,2145	0,0885	1,68	0,2949	0,1184	1,68	0,2949	0,1184	2,48	0,3977	0,1729	2,48	0,3977	0,1729
S06-	Leoben Ost	Niklasdorf	1,29	0,2288	0,0944	1,29	0,2288	0,0944	1,80	0,3146	0,1263	1,80	0,3146	0,1263	2,64	0,4242	0,1844	2,64	0,4242	0,1844
S06-	Leoben West	Leoben Ost	1,45	0,2563	0,1057	1,45	0,2563	0,1057	2,01	0,3524	0,1415	2,01	0,3524	0,1415	2,96	0,4752	0,2066	2,96	0,4752	0,2066
S06-	KN St. Michael	Leoben West	1,79	0,3172	0,1309	1,79	0,3172	0,1309	2,49	0,4362	0,1751	2,49	0,4362	0,1751	3,66	0,5882	0,2558	3,66	0,5882	0,2558
S07-	Fürstenfeld	KN Riegersdorf	2,33	0,4138	0,1707	2,33	0,4138	0,1707	3,25	0,5689	0,2284	3,25	0,5689	0,2284	4,78	0,7672	0,3336	4,78	0,7672	0,3336
S07-	Rudersdorf	Fürstenfeld	0,60	0,1068	0,0440	0,60	0,1068	0,0440	0,84	0,1468	0,0589	0,84	0,1468	0,0589	1,23	0,1979	0,0861	1,23	0,1979	0,0861
S07-	Dobersdorf	Rudersdorf	1,43	0,2535	0,1046	1,43	0,2535	0,1046	1,99	0,3485	0,1399	1,99	0,3485	0,1399	2,93	0,4700	0,2044	2,93	0,4700	0,2044
S10-	Neumarkt	Unterweitersdorf	1,81	0,3215	0,1326	1,81	0,3215	0,1326	2,52	0,4420	0,1775	2,52	0,4420	0,1775	3,71	0,5960	0,2592	3,71	0,5960	0,2592
S10-	Kefermarkt	Neumarkt	1,04	0,1846	0,0762	1,04	0,1846	0,0762	1,45	0,2538	0,1019	1,45	0,2538	0,1019	2,13	0,3423	0,1488	2,13	0,3423	0,1488
S10-	Freistadt / Süd	Kefermarkt	1,12	0,1986	0,0819	1,12	0,1986	0,0819	1,56	0,2730	0,1096	1,56	0,2730	0,1096	2,29	0,3682	0,1601	2,29	0,3682	0,1601
S10-	Grünbach Sandl	Freistadt / Süd	1,18	0,2100	0,0866	1,18	0,2100	0,0866	1,65	0,2888	0,1160	1,65	0,2888	0,1160	2,42	0,3895	0,1694	2,42	0,3895	0,1694
S10-	Freistadt / Nord	Grünbach Sandl	0,33	0,0577	0,0238	0,33	0,0577	0,0238	0,45	0,0793	0,0319	0,45	0,0793	0,0319	0,67	0,1070	0,0465	0,67	0,1070	0,0465
S16-	Landeck West	Zams	1,39	0,2455	0,1013	1,39	0,2455	0,1013	1,93	0,3376	0,1355	1,93	0,3376	0,1355	2,83	0,4552	0,1980	2,83	0,4552	0,1980
S16-	Pians	Landeck West	0,89	0,1572	0,0649	0,89	0,1572	0,0649	1,23	0,2162	0,0868	1,23	0,2162	0,0868	1,82	0,2916	0,1268	1,82	0,2916	0,1268
S16-	Flirsch	Pians	1,76	0,3117	0,1286	1,76	0,3117	0,1286	2,45	0,4285	0,1721	2,45	0,4285	0,1721	3,60	0,5779	0,2513	3,60	0,5779	0,2513
S16-	Schnann am Arlberg	Flirsch	1,10	0,1956	0,0807	1,10	0,1956	0,0807	1,54	0,2690	0,1080	1,54	0,2690	0,1080	2,26	0,3628	0,1577	2,26	0,3628	0,1577
S16-	Pettneu	Schnann am Arlberg	0,80	0,1422	0,0587	0,80	0,1422	0,0587	1,12	0,1956	0,0785	1,12	0,1956	0,0785	1,64	0,2637	0,1147	1,64	0,2637	0,1147
S16-	St. Anton/Arlberg	Pettneu	0,45	0,0792	0,0327	0,45	0,0792	0,0327	0,62	0,1089	0,0437	0,62	0,1089	0,0437	0,91	0,1469	0,0639	0,91	0,1469	0,0639
S16-	Langen/Arlberg	St. Anton/Arlberg	9,76	0,7705	0,3178	9,76	0,7705	0,3178	13,62	1,0595	0,4254	13,62	1,0595	0,4254	20,26	1,4287	0,6213	20,26	1,4287	0,6213
S16-	Wald/Arlberg	Langen/Arlberg	1,42	0,2524	0,1041	1,42	0,2524	0,1041	1,98	0,3470	0,1393	1,98	0,3470	0,1393	2,91	0,4680	0,2035	2,91	0,4680	0,2035
S16-	Dalaas	Wald/Arlberg	1,62	0,2875	0,1186	1,62	0,2875	0,1186	2,26	0,3953	0,1587	2,26	0,3953	0,1587	3,32	0,5330	0,2318	3,32	0,5330	0,2318
S16-	Braz Ost	Dalaas	0,92	0,1630	0,0672	0,92	0,1630	0,0672	1,28	0,2241	0,0900	1,28	0,2241	0,0900	1,88	0,3022	0,1314	1,88	0,3022	0,1314
S16-	Braz West	Braz Ost	0,72	0,1272	0,0525	0,72	0,1272	0,0525	1,00	0,1748	0,0702	1,00	0,1748	0,0702	1,47	0,2358	0,1025	1,47	0,2358	0,1025
S16-	Bings	Braz West	0,97	0,1723	0,0711	0,97	0,1723	0,0711	1,35	0,2369	0,0951	1,35	0,2369	0,0951	1,99	0,3194	0,1389	1,99	0,3194	0,1389
S16-	Bludenz Montafon	Bings	0,46	0,0816	0,0336	0,46	0,0816	0,0336	0,64	0,1121	0,0450	0,64	0,1121	0,0450	0,94	0,1512	0,0658	0,94	0,1512	0,0658
S31-	Eisenstadt Süd	Eisenstadt Ost	0,83	0,1478	0,0610	0,83	0,1478	0,0610	1,16	0,2032	0,0816	1,16	0,2032	0,0816	1,71	0,2740	0,1192	1,71	0,2740	0,1192
S31-	Eisenstadt Mitte	Eisenstadt Süd	0,31	0,0553	0,0228	0,31	0,0553	0,0228	0,43	0,0761	0,0306	0,43	0,0761	0,0306	0,64	0,1026	0,0446	0,64	0,1026	0,0446
S31-	KN Eisenstadt	Eisenstadt Mitte	0,52	0,0913	0,0377	0,52	0,0913	0,0377	0,72	0,1255	0,0504	0,72	0,1255	0,0504	1,05	0,1693	0,0736	1,05	0,1693	0,0736
S31-	Wulkaprodersdorf	KN Eisenstadt	0,69	0,1215	0,0501	0,69	0,1215	0,0501	0,95	0,1671	0,0671	0,95	0,1671	0,0671	1,40	0,2253	0,0980	1,40	0,2253	0,0980
S31-	KN Mattersburg	Wulkaprodersdorf	1,95	0,3450	0,1423	1,95	0,3450	0,1423	2,71	0,4744	0,1905	2,71	0,4744	0,1905	3,98	0,6397	0,2782	3,98	0,6397	0,2782
S31-	Forchtenstein	KN Mattersburg	1,41	0,2497	0,1030	1,41	0,2497	0,1030	1,96	0,3434	0,1379	1,96	0,3434	0,1379	2,88	0,4631	0,2014	2,88	0,4631	0,2014
S31-	Sieggraben	Forchtenstein	1,97	0,3490	0,1439	1,97	0,3490	0,1439	2,74	0,4798	0,1927	2,74	0,4798	0,1927	4,03	0,6470	0,2813	4,03	0,6470	0,2813
S31-	Weppersdorf/Kobersdorf	Sieggraben	2,37	0,4204	0,1734	2,37	0,4204	0,1734	3,30	0,5780	0,2321	3,30	0,5780	0,2321	4,85	0,7795	0,3389	4,85	0,7795	0,3389
S31-	Weppersdorf/Markt St.Martin	Weppersdorf/Kobersdorf	0,49	0,0864	0,0356	0,49	0,0864	0,0356	0,68	0,1187	0,0477	0,68	0,1187	0,0477	1,00	0,1601	0,0696	1,00	0,1601	0,0696
S31-	Neutal	Weppersdorf/Markt St.Martin	1,13	0,1995	0,0823	1,13	0,1995	0,0823	1,57	0,2744	0,1102	1,57	0,2744	0,1102	2,30	0,3700	0,1609	2,30	0,3700	0,1609
S31-	Stoob Süd	Neutal	0,98	0,1743	0,0719	0,98	0,1743	0,0719	1,37	0,2397	0,0962	1,37	0,2397	0,0962	2,01	0,3232	0,1406	2,01	0,3232	0,1406
S31-	Oberpullendorf	Stoob Süd	1,07	0,1903	0,0785	1,07	0,1903	0,0785	1,49	0,2617	0,1051	1,49	0,2617	0,1051	2,20	0,3529	0,1534	2,20	0,3529	0,1534
S33-	St. Pölten Ost	KN St. Pölten	0,58	0,1033	0,0426	0,58	0,1033	0,0426	0,81	0,1420	0,0570	0,81	0,1420	0,0570	1,19	0,1915	0,0833	1,19	0,1915	0,0833
S33-	St. Pölten Nord	St. Pölten Ost	1,03	0,1825	0,0753	1,03	0,1825	0,0753	1,43	0,2510	0,1008	1,43	0,2510	0,1008	2,11	0,3385	0,1472	2,11	0,3385	0,1472
S33-	Herzogenburg Süd	St. Pölten Nord	1,09	0,1933	0,0797	1,09	0,1933	0,0797	1,52	0,2658	0,1067	1,52	0,2658	0,1067	2,23	0,3584	0,1558	2,23	0,3584	0,1558
S33-	Herzogenburg Stadt	Herzogenburg Süd	0,58	0,1032	0,0426	0,58	0,1032	0,0426	0,81	0,1419	0,0570	0,81	0,1419	0,0570	1,19	0,1914	0,0832	1,19	0,1914	0,0832
S33-	Herzogenburg Nord	Herzogenburg Stadt	0,32	0,0572	0,0236	0,32	0,0572	0,0236	0,45	0,0787	0,0316	0,45	0,0787	0,0316	0,66	0,1061	0,0461	0,66	0,1061	0,0461
S33-	Traismauer Süd	Herzogenburg Nord	1,57	0,2784	0,1149	1,57	0,2784	0,1149	2,19	0,3829	0,1537	2,19	0,3829	0,1537	3,21	0,5163	0,2245	3,21	0,5163	0,2245
S33-	Traismauer Nord	Traismauer Süd	0,80	0,1416	0,0584	0,80	0,1416	0,0584	1,11	0,1947	0,0782	1,11	0,1947	0,0782	1,63	0,2626	0,1142	1,63	0,2626	0,1142
S33-	Jettsdorf	Traismauer Nord	1,35	0,2391	0,0986	1,35	0,2391	0,0986	1,88	0,3288	0,1320	1,88	0,3288	0,1320	2,76	0,4434	0,1928	2,76	0,4434	0,1928
S35-	Zlatten	KN Bruck/Mur	1,29	0,2290	0,0945	1,29	0,2290	0,0945	1,80	0,3149	0,1264	1,80	0,3149	0,1264	2,64	0,4246	0,1846	2,64	0,4246	0,1846
S35-	Mixnitz/Mautstatt	Zlatten	1,56	0,2759	0,1138	1,56	0,2759	0,1138	2,17	0,3794	0,1523	2,17	0,3794	0,1523	3,18	0,5116	0,2224	3,18	0,5116	0,2224
S35-	Röthelstein	Mixnitz/Mautstatt	1,44	0,2549	0,1051	1,44	0,2549	0,1051	2,00	0,3505	0,1407	2,00	0,3505	0,1407	2,94	0,4726	0,2055	2,94	0,4726	0,2055
S35-	Laufnitzdorf	Röthelstein	0,69	0,1228	0,0507	0,69	0,1228	0,0507	0,96	0,1689	0,0678	0,96	0,1689	0,0678	1,42	0,2278	0,0990	1,42	0,2278	0,0990
S35-	Rothleiten	Laufnitzdorf	0,79	0,1396	0,0576	0,79	0,1396	0,0576	1,10	0,1920	0,0771	1,10	0,1920	0,0771	1,61	0,2589	0,1126	1,61	0,2589	0,1126
S35-	Frohnleiten Nord	Rothleiten	0,49	0,0870	0,0359	0,49	0,0870	0,0359	0,68	0,1196	0,0480	0,68	0,1196	0,0480	1,00	0,1613	0,0701	1,00	0,1613	0,0701
S35-	Frohnleiten	Frohnleiten Nord	0,23	0,0401	0,0166	0,23	0,0401	0,0166	0,32	0,0552	0,0222	0,32	0,0552	0,0222	0,46	0,0744	0,0324	0,46	0,0744	0,0324
S35-	Badl Peggau	Frohnleiten	1,52	0,2698	0,1113	1,52	0,2698	0,1113	2,12	0,3709	0,1489	2,12	0,3709	0,1489	3,11	0,5002	0,2175	3,11	0,5002	0,2175
S35-	Peggau Mitte	Badl Peggau	0,51	0,0902	0,0372	0,51	0,0902	0,0372	0,71	0,1241	0,0498	0,71	0,1241	0,0498	1,04	0,1673	0,0728	1,04	0,1673	0,0728
S35-	KN Peggau Deutschfeistritz	Peggau Mitte	1,06	0,1879	0,0775	1,06	0,1879	0,0775	1,47	0,2584	0,1037	1,47	0,2584	0,1037	2,17	0,3484	0,1515	2,17	0,3484	0,1515
S36-	St. Stefan ob Leoben	KN St. Michael	0,87	0,1548	0,0639	0,87	0,1548	0,0639	1,21	0,2129	0,0855	1,21	0,2129	0,0855	1,79	0,2870	0,1248	1,79	0,2870	0,1248
S36-	Kraubath	St. Stefan ob Leoben	0,94	0,1663	0,0686	0,94	0,1663	0,0686	1,31	0,2287	0,0918	1,31	0,2287	0,0918	1,92	0,3084	0,1341	1,92	0,3084	0,1341
S36-	Feistritz St. Lorenzen	Kraubath	1,65	0,2922	0,1205	1,65	0,2922	0,1205	2,29	0,4017	0,1613	2,29	0,4017	0,1613	3,37	0,5417	0,2356	3,37	0,5417	0,2356
S36-	Knittelfeld Ost	Feistritz St. Lorenzen	1,89	0,3354	0,1383	1,89	0,3354	0,1383	2,63	0,4611	0,1852	2,63	0,4611	0,1852	3,87	0,6218	0,2704	3,87	0,6218	0,2704
S36-	Knittelfeld West	Knittelfeld Ost	0,80	0,1422	0,0587	0,80	0,1422	0,0587	1,12	0,1956	0,0785	1,12	0,1956	0,0785	1,64	0,2637	0,1147	1,64	0,2637	0,1147
S36-	Zeltweg Ost Spielberg	Knittelfeld West	0,25	0,0444	0,0183	0,25	0,0444	0,0183	0,35	0,0611	0,0245	0,35	0,0611	0,0245	0,51	0,0823	0,0358	0,51	0,0823	0,0358
S36-	Zeltweg West	Zeltweg Ost Spielberg	1,63	0,2890	0,1192	1,63	0,2890	0,1192	2,27	0,3973	0,1595	2,27	0,3973	0,1595	3,34	0,5358	0,2330	3,34	0,5358	0,2330
S36-	Judenburg Ost Fohnsdorf	Zeltweg West	0,82	0,1453	0,0599	0,82	0,1453	0,0599	1,14	0,1998	0,0802	1,14	0,1998	0,0802	1,68	0,2694	0,1171	1,68	0,2694	0,1171
S36-	Judenburg West	Judenburg Ost Fohnsdorf	1,27	0,2254	0,0930	1,27	0,2254	0,0930	1,77	0,3099	0,1244	1,77	0,3099	0,1244	2,60	0,4179	0,1817	2,60	0,4179	0,1817
S36-	St. Georgen Ost	As B317 Ost	0,13	0,0236	0,0097	0,13	0,0236	0,0097	0,18	0,0324	0,0130	0,18	0,0324	0,0130	0,27	0,0437	0,0190	0,27	0,0437	0,0190
S36-	St. Georgen West	St. Georgen Ost	0,25	0,0436	0,0180	0,25	0,0436	0,0180	0,34	0,0600	0,0241	0,34	0,0600	0,0241	0,50	0,0809	0,0352	0,50	0,0809	0,0352
S36-	Unzmarkt Ost	St. Georgen West	1,00	0,1765	0,0728	1,00	0,1765	0,0728	1,39	0,2427	0,0974	1,39	0,2427	0,0974	2,04	0,3273	0,1423	2,04	0,3273	0,1423
S36-	Unzmarkt West	Unzmarkt Ost	0,37	0,0664	0,0274	0,37	0,0664	0,0274	0,52	0,0913	0,0366	0,52	0,0913	0,0366	0,77	0,1231	0,0535	0,77	0,1231	0,0535
S36-	As B317 (prov.)	Unzmarkt West	0,30	0,0538	0,0222	0,30	0,0538	0,0222	0,42	0,0739	0,0297	0,42	0,0739	0,0297	0,62	0,0997	0,0433	0,62	0,0997	0,0433

STR-KENNZAHL	MAUTABSCHNITT VON	MAUTABSCHNITT BIS	CO2-Emissionsklasse 1 / EURO II																	
			Kat. 2						Kat. 3						Kat. 4					
			Tag			Nacht			Tag			Nacht			Tag			Nacht		
			Ges	Luft Lärm	CO2	Ges	Luft Lärm	CO2	Ges	Luft Lärm	CO2	Ges	Luft Lärm	CO2	Ges	Luft Lärm	CO2	Ges	Luft Lärm	CO2
S37-	St. Veit Mitte / Brückl	St. Veit Nord / Kraig	0,77	0,1367	0,0564	0,77	0,1367	0,0564	1,07	0,1880	0,0755	1,07	0,1880	0,0755	1,58	0,2535	0,1102	1,58	0,2535	0,1102
S37-	St. Veit Süd	St. Veit Mitte / Brückl	0,66	0,1162	0,0479	0,66	0,1162	0,0479	0,91	0,1598	0,0642	0,91	0,1598	0,0642	1,34	0,2155	0,0937	1,34	0,2155	0,0937
S37-	St. Veit Industriegebiet	St. Veit Süd	0,49	0,0874	0,0360	0,49	0,0874	0,0360	0,69	0,1201	0,0482	0,69	0,1201	0,0482	1,01	0,1620	0,0704	1,01	0,1620	0,0704
S37-	Maria Saal	St. Veit Industriegebiet	1,73	0,3066	0,1265	1,73	0,3066	0,1265	2,41	0,4216	0,1693	2,41	0,4216	0,1693	3,54	0,5685	0,2472	3,54	0,5685	0,2472
S37-	Karnburg	Maria Saal	0,62	0,1095	0,0452	0,62	0,1095	0,0452	0,86	0,1505	0,0604	0,86	0,1505	0,0604	1,26	0,2030	0,0883	1,26	0,2030	0,0883
S37-	Klagenfurt Nord	Karnburg	0,54	0,0956	0,0394	0,54	0,0956	0,0394	0,75	0,1314	0,0528	0,75	0,1314	0,0528	1,10	0,1772	0,0771	1,10	0,1772	0,0771

STR-KENNZAHL	MAUTABSCHNITT VON	MAUTABSCHNITT BIS	CO2-Emissionsklasse 1 / EURO III																	
			Kat. 2						Kat. 3						Kat. 4					
			Tag			Nacht			Tag			Nacht			Tag			Nacht		
			Ges	Luft Lärm	CO2	Ges	Luft Lärm	CO2	Ges	Luft Lärm	CO2	Ges	Luft Lärm	CO2	Ges	Luft Lärm	CO2	Ges	Luft Lärm	CO2
A01-	Wien Auhof	Preßbaum	3,77	0,6686	0,2758	3,77	0,6686	0,2758	5,25	0,9194	0,3691	5,25	0,9194	0,3691	7,72	1,2398	0,5391	7,72	1,2398	0,5391
A01-	Preßbaum	KN Steinhäusl	2,13	0,3779	0,1559	2,13	0,3779	0,1559	2,97	0,5196	0,2086	2,97	0,5196	0,2086	4,36	0,7006	0,3046	4,36	0,7006	0,3046
A01-	KN Steinhäusl	Altlengbach	1,25	0,2221	0,0916	1,25	0,2221	0,0916	1,74	0,3054	0,1226	1,74	0,3054	0,1226	2,56	0,4119	0,1791	2,56	0,4119	0,1791
A01-	Altlengbach	St. Christophen	1,49	0,2649	0,1093	1,49	0,2649	0,1093	2,08	0,3643	0,1463	2,08	0,3643	0,1463	3,06	0,4912	0,2136	3,06	0,4912	0,2136
A01-	St. Christophen	Böheimkirchen	1,79	0,3177	0,1311	1,79	0,3177	0,1311	2,49	0,4369	0,1754	2,49	0,4369	0,1754	3,67	0,5891	0,2562	3,67	0,5891	0,2562
A01-	Böheimkirchen	KN St. Pölten	1,75	0,3108	0,1282	1,75	0,3108	0,1282	2,44	0,4274	0,1716	2,44	0,4274	0,1716	3,59	0,5763	0,2506	3,59	0,5763	0,2506
A01-	KN St. Pölten	St. Pölten Süd	1,24	0,2205	0,0909	1,24	0,2205	0,0909	1,73	0,3031	0,1217	1,73	0,3031	0,1217	2,54	0,4088	0,1777	2,54	0,4088	0,1777
A01-	St. Pölten Süd	Loosdorf	4,31	0,7645	0,3154	4,31	0,7645	0,3154	6,00	1,0512	0,4221	6,00	1,0512	0,4221	8,82	1,4176	0,6164	8,82	1,4176	0,6164
A01-	Loosdorf	Melk	1,58	0,2801	0,1156	1,58	0,2801	0,1156	2,20	0,3852	0,1547	2,20	0,3852	0,1547	3,23	0,5194	0,2259	3,23	0,5194	0,2259
A01-	Melk	Pöchlarn	2,80	0,4966	0,2049	2,80	0,4966	0,2049	3,90	0,6828	0,2742	3,90	0,6828	0,2742	5,73	0,9208	0,4004	5,73	0,9208	0,4004
A01-	Pöchlarn	Ybbs Wieselburg	2,59	0,4583	0,1890	2,59	0,4583	0,1890	3,60	0,6301	0,2530	3,60	0,6301	0,2530	5,29	0,8497	0,3695	5,29	0,8497	0,3695
A01-	Ybbs Wieselburg	Amstetten Ost	2,32	0,4118	0,1699	2,32	0,4118	0,1699	3,23	0,5662	0,2273	3,23	0,5662	0,2273	4,75	0,7635	0,3320	4,75	0,7635	0,3320
A01-	Amstetten Ost	Amstetten West	3,65	0,6477	0,2672	3,65	0,6477	0,2672	5,08	0,8906	0,3576	5,08	0,8906	0,3576	7,48	1,2010	0,5222	7,48	1,2010	0,5222
A01-	Amstetten West	Oed	2,57	0,4548	0,1876	2,57	0,4548	0,1876	3,57	0,6253	0,2511	3,57	0,6253	0,2511	5,25	0,8432	0,3666	5,25	0,8432	0,3666
A01-	Oed	Haag	2,77	0,4908	0,2025	2,77	0,4908	0,2025	3,85	0,6749	0,2710	3,85	0,6749	0,2710	5,66	0,9100	0,3957	5,66	0,9100	0,3957
A01-	Haag	St. Valentin	2,47	0,4370	0,1803	2,47	0,4370	0,1803	3,43	0,6009	0,2413	3,43	0,6009	0,2413	5,04	0,8103	0,3524	5,04	0,8103	0,3524
A01-	St. Valentin	Enns Ost	1,05	0,1853	0,0764	1,05	0,1853	0,0764	1,45	0,2548	0,1023	1,45	0,2548	0,1023	2,14	0,3435	0,1494	2,14	0,3435	0,1494
A01-	Enns Ost	Enns West / Steyr	0,81	0,1437	0,0593	0,81	0,1437	0,0593	1,13	0,1976	0,0793	1,13	0,1976	0,0793	1,66	0,2665	0,1159	1,66	0,2665	0,1159
A01-	Enns West / Steyr	Asten St Florian	0,63	0,1116	0,0460	0,63	0,1116	0,0460	0,88	0,1535	0,0616	0,88	0,1535	0,0616	1,29	0,2069	0,0900	1,29	0,2069	0,0900
A01-	Asten St Florian	KN Linz	2,41	0,4274	0,1763	2,41	0,4274	0,1763	3,35	0,5877	0,2360	3,35	0,5877	0,2360	4,93	0,7925	0,3446	4,93	0,7925	0,3446
A01-	KN Linz	Ansfelden	0,41	0,0720	0,0297	0,41	0,0720	0,0297	0,57	0,0991	0,0398	0,57	0,0991	0,0398	0,83	0,1336	0,0581	0,83	0,1336	0,0581
A01-	Ansfelden	Traun	0,90	0,1595	0,0658	0,90	0,1595	0,0658	1,25	0,2193	0,0880	1,25	0,2193	0,0880	1,84	0,2957	0,1286	1,84	0,2957	0,1286
A01-	Traun	KN A1/A25 Passau Wels	0,42	0,0750	0,0309	0,42	0,0750	0,0309	0,59	0,1031	0,0414	0,59	0,1031	0,0414	0,87	0,1390	0,0604	0,87	0,1390	0,0604
A01-	KN A1/A25 Passau Wels	Allhaming	1,95	0,3459	0,1427	1,95	0,3459	0,1427	2,71	0,4757	0,1910	2,71	0,4757	0,1910	3,99	0,6414	0,2789	3,99	0,6414	0,2789
A01-	Allhaming	Sattledt	3,26	0,5772	0,2381	3,26	0,5772	0,2381	4,53	0,7936	0,3186	4,53	0,7936	0,3186	6,66	1,0701	0,4653	6,66	1,0701	0,4653
A01-	Sattledt	KN Voralpenkreuz	0,41	0,0726	0,0300	0,41	0,0726	0,0300	0,57	0,0999	0,0401	0,57	0,0999	0,0401	0,84	0,1347	0,0586	0,84	0,1347	0,0586
A01-	KN Voralpenkreuz	Eberstalzell	1,18	0,2089	0,0862	1,18	0,2089	0,0862	1,64	0,2873	0,1154	1,64	0,2873	0,1154	2,41	0,3874	0,1685	2,41	0,3874	0,1685
A01-	Eberstalzell	Vorchdorf	1,78	0,3151	0,1300	1,78	0,3151	0,1300	2,47	0,4332	0,1739	2,47	0,4332	0,1739	3,64	0,5842	0,2540	3,64	0,5842	0,2540
A01-	Vorchdorf	Laakirchen Ost	1,56	0,2760	0,1139	1,56	0,2760	0,1139	2,17	0,3796	0,1524	2,17	0,3796	0,1524	3,19	0,5118	0,2226	3,19	0,5118	0,2226
A01-	Laakirchen Ost	Laakirchen West	0,98	0,1738	0,0717	0,98	0,1738	0,0717	1,36	0,2389	0,0959	1,36	0,2389	0,0959	2,01	0,3222	0,1401	2,01	0,3222	0,1401
A01-	Laakirchen West	Regau	1,92	0,3406	0,1405	1,92	0,3406	0,1405	2,67	0,4683	0,1880	2,67	0,4683	0,1880	3,93	0,6315	0,2746	3,93	0,6315	0,2746
A01-	Regau	Schörfling	2,53	0,4476	0,1846	2,53	0,4476	0,1846	3,51	0,6154	0,2471	3,51	0,6154	0,2471	5,17	0,8298	0,3608	5,17	0,8298	0,3608
A01-	Schörfling	Seewalchen	0,39	0,0694	0,0286	0,39	0,0694	0,0286	0,54	0,0954	0,0383	0,54	0,0954	0,0383	0,80	0,1286	0,0559	0,80	0,1286	0,0559
A01-	Seewalchen	St. Georgen	2,29	0,4057	0,1673	2,29	0,4057	0,1673	3,18	0,5578	0,2240	3,18	0,5578	0,2240	4,68	0,7522	0,3271	4,68	0,7522	0,3271
A01-	St. Georgen	Oberwang	3,05	0,5410	0,2231	3,05	0,5410	0,2231	4,25	0,7438	0,2987	4,25	0,7438	0,2987	6,24	1,0030	0,4361	6,24	1,0030	0,4361
A01-	Oberwang	Mondsee	2,81	0,4979	0,2054	2,81	0,4979	0,2054	3,91	0,6846	0,2749	3,91	0,6846	0,2749	5,75	0,9232	0,4014	5,75	0,9232	0,4014
A01-	Mondsee	Thalgau	2,59	0,4590	0,1893	2,59	0,4590	0,1893	3,60	0,6312	0,2534	3,60	0,6312	0,2534	5,30	0,8511	0,3701	5,30	0,8511	0,3701
A01-	Thalgau	Wallersee	1,97	0,3498	0,1443	1,97	0,3498	0,1443	2,75	0,4809	0,1931	2,75	0,4809	0,1931	4,04	0,6485	0,2820	4,04	0,6485	0,2820
A01-	Wallersee	Salzburg Nord	1,91	0,3386	0,1397	1,91	0,3386	0,1397	2,66	0,4656	0,1869	2,66	0,4656	0,1869	3,91	0,6278	0,2730	3,91	0,6278	0,2730
A01-	Salzburg Nord	Salzburg Bergheim-West	0,43	0,0763	0,0315	0,43	0,0763	0,0315	0,60	0,1049	0,0421	0,60	0,1049	0,0421	0,88	0,1415	0,0615	0,88	0,1415	0,0615
A01-	Salzburg Bergheim-West	Messe	0,21	0,0365	0,0151	0,21	0,0365	0,0151	0,29	0,0502	0,0202	0,29	0,0502	0,0202	0,42	0,0677	0,0295	0,42	0,0677	0,0295
A01-	Messe	Salzburg Mitte Freilassing	0,27	0,0486	0,0201	0,27	0,0486	0,0201	0,38	0,0669	0,0268	0,38	0,0669	0,0268	0,56	0,0902	0,0392	0,56	0,0902	0,0392
A01-	Salzburg Mitte Freilassing	Kleßheim	0,34	0,0597	0,0246	0,34	0,0597	0,0246	0,47	0,0820	0,0329	0,47	0,0820	0,0329	0,69	0,1106	0,0481	0,69	0,1106	0,0481
A01-	Kleßheim	Siezenheim	0,47	0,0827	0,0341	0,47	0,0827	0,0341	0,65	0,1137	0,0457	0,65	0,1137	0,0457	0,95	0,1533	0,0667	0,95	0,1533	0,0667
A01-	Siezenheim	Flughafen	0,23	0,0416	0,0171	0,23	0,0416	0,0171	0,33	0,0572	0,0229	0,33	0,0572	0,0229	0,48	0,0771	0,0335	0,48	0,0771	0,0335
A01-	Flughafen	Wals Salzburg West	0,29	0,0508	0,0210	0,29	0,0508	0,0210	0,40	0,0699	0,0281	0,40	0,0699	0,0281	0,59	0,0943	0,0410	0,59	0,0943	0,0410
A01-	Wals Salzburg West	KN Salzburg	0,43	0,0761	0,0314	0,43	0,0761	0,0314	0,60	0,1046	0,0420	0,60	0,1046	0,0420	0,88	0,1411	0,0613	0,88	0,1411	0,0613
A01-	KN Salzburg	Staatsgrenze Walserberg	0,73	0,1293	0,0533	0,73	0,1293	0,0533	1,01	0,1777	0,0714	1,01	0,1777	0,0714	1,49	0,2397	0,1042	1,49	0,2397	0,1042
A02-	KN Wien Inzersdorf	KN Vösendorf	0,91	0,1618	0,0667	0,91	0,1618	0,0667	1,27	0,2224	0,0893	1,27	0,2224	0,0893	1,87	0,2999	0,1304	1,87	0,2999	0,1304
A02-	KN Vösendorf	Mödling	0,62	0,1100	0,0454	0,62	0,1100	0,0454	0,86	0,1512	0,0607	0,86	0,1512	0,0607	1,27	0,2039	0,0887	1,27	0,2039	0,0887
A02-	Mödling	Wr. Neudorf	0,59	0,1049	0,0433	0,59	0,1049	0,0433	0,82	0,1443	0,0579	0,82	0,1443	0,0579	1,21	0,1946	0,0846	1,21	0,1946	0,0846
A02-	Wr. Neudorf	Wr. Neudorf IZ/Süd	0,65	0,1154	0,0476	0,65	0,1154	0,0476	0,91	0,1587	0,0637	0,91	0,1587	0,0637	1,33	0,2140	0,0931	1,33	0,2140	0,0931
A02-	Wr. Neudorf IZ/Süd	KN Guntramsdorf	0,95	0,1683	0,0694	0,95	0,1683	0,0694	1,32	0,2314	0,0929	1,32	0,2314	0,0929	1,94	0,3120	0,1357	1,94	0,3120	0,1357
A02-	KN Guntramsdorf	Traiskirchen	1,06	0,1874	0,0773	1,06	0,1874	0,0773	1,47	0,2577	0,1035	1,47	0,2577	0,1035	2,16	0,3475	0,1511	2,16	0,3475	0,1511
A02-	Traiskirchen	Baden	0,59	0,1043	0,0430	0,59	0,1043	0,0430	0,82	0,1434	0,0576	0,82	0,1434	0,0576	1,20	0,1934	0,0841	1,20	0,1934	0,0841
A02-	Baden	Bad Vöslau	0,97	0,1714	0,0707	0,97	0,1714	0,0707	1,34	0,2356	0,0946	1,34	0,2356	0,0946	1,98	0,3177	0,1382	1,98	0,3177	0,1382
A02-	Bad Vöslau	Kottingbrunn	0,70	0,1237	0,0510	0,70	0,1237	0,0510	0,97	0,1701	0,0683	0,97	0,1701	0,0683	1,43	0,2294	0,0998	1,43	0,2294	0,0998
A02-	Kottingbrunn	Leobersdorf	0,61	0,1086	0,0448	0,61	0,1086	0,0448	0,85	0,1493	0,0599	0,85	0,1493	0,0599	1,25	0,2013	0,0875	1,25	0,2013	0,0875
A02-	Leobersdorf	Wöllersdorf	2,44	0,4332	0,1787	2,44	0,4332	0,1787	3,40	0,5957	0,2392	3,40	0,5957	0,2392	5,00	0,8032	0,3493	5,00	0,8032	0,3493
A02-	Wöllersdorf	Wr. Neustadt West	1,59	0,2814	0,1161	1,59	0,2814	0,1161	2,21	0,3869	0,1553	2,21	0,3869	0,1553	3,25	0,5217	0,2269	3,25	0,5217	0,2269
A02-	Wr. Neustadt West	KN Wr. Neustadt	0,64	0,1127	0,0465	0,64	0,1127	0,0465	0,88	0,1549	0,0622	0,88	0,1549	0,0622	1,30	0,2089	0,0908	1,30	0,2089	0,0908
A02-	KN Wr. Neustadt	KN Seebenstein	2,88	0,5098	0,2103	2,88	0,5098	0,2103	4,00	0,7009	0,2814	4,00	0,7009	0,2814	5,88	0,9452	0,4110	5,88	0,9452	0,4110
A02-	KN Seebenstein	Grimmenstein	2,45	0,4348	0,1794	2,45	0,4348	0,1794	3,41	0,5979	0,2401	3,41	0,5979	0,2401	5,02	0,8063	0,3506	5,02	0,8063	0,3506
A02-	Grimmenstein	Edlitz	0,68	0,1204	0,0497	0,68	0,1204	0,0497	0,94	0,1655	0,0665	0,94	0,1655	0,0665	1,39	0,2232	0,0971	1,39	0,2232	0,0971
A02-	Edlitz	Krumbach	2,10	0,3718	0,1534	2,10	0,3718	0,1534	2,92	0,5112	0,2052	2,92	0,5112	0,2052	4,29	0,6893	0,2997	4,29	0,6893	0,2997
A02-	Krumbach	Zöbern	1,11	0,1962	0,0809	1,11	0,1962	0,0809	1,54	0,2698	0,1083	1,54	0,2698	0,1083	2,26	0,3638	0,1582	2,26	0,3638	0,1582
A02-	Zöbern	Aspang	0,14	0,0256	0,0106	0,14	0,0256	0,0106	0,20	0,0352	0,0142	0,20	0,0352	0,0142	0,30	0,0475	0,0207	0,30	0,0475	0,0207
A02-	Aspang	Schäffern	1,75	0,3105	0,1281	1,75	0,3105	0,1281	2,44	0,4270	0,1714	2,44	0,4270	0,1714	3,58	0,5757	0,2504	3,58	0,5757	0,2504
A02-	Schäffern	Pinggau/Friedberg	2,09	0,3709	0,1530	2,09	0,3709	0,1530	2,91	0,5100	0,2048	2,91	0,5100	0,2048	4,28	0,6877	0,2990	4,28	0,6877	0,2990
A02-	Pinggau/Friedberg	Pinkafeld	1,42	0,2512	0,1036	1,42	0,2512	0,1036	1,97	0,3454	0,1387	1,97	0,3454	0,1387	2,90	0,4658	0,2026	2,90	0,4658	0,2026
A02-	Pinkafeld	Lafnitztal/Oberwart	2,95	0,5237	0,2160	2,95	0,5237	0,2160	4,11	0,7201	0,2891	4,11	0,7201	0,2891	6,04	0,9711	0,4223	6,04	0,9711	0,4223
A02-	Lafnitztal/Oberwart	Hartberg	1,17	0,2067	0,0853	1,17	0,2067	0,0853	1,62	0,2843	0,1141	1,62	0,2843	0,1141	2,39	0,3833	0,1667	2,39	0,3833	0,1667
A02-	Hartberg	Sebersdorf/Bad Waltersdorf	2,95	0,5231	0,2158	2,95	0,5231	0,2158	4,11	0,7193	0,2888	4,11	0,7193	0,2888	6,04	0,9699	0,4218	6,04	0,9699	0,4218
A02-	Sebersdorf/Bad Waltersdorf	KN Riegersdorf	2,48	0,4388	0,1810	2,48	0,4388	0,1810	3,44	0,6034	0,2423	3,44	0,6034	0,2423	5,06	0,8136	0,3538	5,06	0,8136	0,3538
A02-	KN Riegersdorf	Ilz Fürstenfeld	0,83	0,1477	0,0609	0,83	0,1477	0,0609	1,16	0,2031	0,0815	1,16	0,2031	0,0815	1,70	0,2739	0,1191	1,70	0,2739	0,1191
A02-	Ilz Fürstenfeld	Sinabelkirchen	3,04	0,5392	0,2224	3,04	0,5392	0,2224	4,23	0,7414	0,2977	4,23	0,7414	0,2977	6,22	0,9997	0,4347	6,22	0,9997	0,4347
A02-	Sinabelkirchen	Gleisdorf Süd	2,00	0,3552	0,1465	2,00	0,3552	0,1465	2,79	0,4884	0,1961	2,79	0,4884	0,1961	4,10	0,6586	0,2864	4,10	0,6586	0,2864
A02-	Gleisdorf Süd	Gleisdorf West	0,87	0,1542	0,0636	0,87	0,1542	0,0636	1,21	0,2120	0,0851	1,21	0,2120	0,0851	1,78	0,2859	0,1243	1,78	0,2859	0,1243
A02-	Gleisdorf West	Laßnitzhöhe	2,28	0,4040	0,1666	2,28	0,4040	0,1666	3,17	0,5555	0,2230	3,17	0,5555	0,2230	4,66	0,7490	0,3257	4,66	0,7490	0,3257
A02-	Laßnitzhöhe	KN Graz Ost	2,85	0,5054	0,2085	2,85	0,5054	0,2085	3,97	0,6949	0,2790	3,97	0,6949	0,2790	5,83	0,9371	0,4075	5,83	0,9371	0,4075

STR-KENNZAHL	MAUTABSCHNITT VON	MAUTABSCHNITT BIS	CO2-Emissionsklasse 1 / EURO III																	
			Kat. 2						Kat. 3						Kat. 4					
			Tag			Nacht			Tag			Nacht			Tag			Nacht		
			Ges	Luft Lärm	CO2	Ges	Luft Lärm	CO2	Ges	Luft Lärm	CO2	Ges	Luft Lärm	CO2	Ges	Luft Lärm	CO2	Ges	Luft Lärm	CO2
A02-	KN Graz Ost	Graz Feldkirchen Flughafen	1,03	0,1818	0,0750	1,03	0,1818	0,0750	1,43	0,2500	0,1004	1,43	0,2500	0,1004	2,10	0,3371	0,1466	2,10	0,3371	0,1466
A02-	Graz Feldkirchen Flughafen	KN Graz West	0,69	0,1217	0,0502	0,69	0,1217	0,0502	0,96	0,1674	0,0672	0,96	0,1674	0,0672	1,40	0,2257	0,0981	1,40	0,2257	0,0981
A02-	KN Graz West	Unterpremstätten	0,83	0,1464	0,0604	0,83	0,1464	0,0604	1,15	0,2012	0,0808	1,15	0,2012	0,0808	1,69	0,2714	0,1180	1,69	0,2714	0,1180
A02-	Unterpremstätten	Lieboch	1,28	0,2273	0,0938	1,28	0,2273	0,0938	1,78	0,3125	0,1255	1,78	0,3125	0,1255	2,62	0,4214	0,1832	2,62	0,4214	0,1832
A02-	Lieboch	Mooskirchen	1,77	0,3134	0,1293	1,77	0,3134	0,1293	2,46	0,4309	0,1730	2,46	0,4309	0,1730	3,62	0,5811	0,2527	3,62	0,5811	0,2527
A02-	Mooskirchen	Steinberg	1,83	0,3243	0,1338	1,83	0,3243	0,1338	2,55	0,4460	0,1791	2,55	0,4460	0,1791	3,74	0,6014	0,2615	3,74	0,6014	0,2615
A02-	Steinberg	Modriach	4,57	0,8107	0,3344	4,57	0,8107	0,3344	6,36	1,1147	0,4476	6,36	1,1147	0,4476	9,36	1,5032	0,6536	9,36	1,5032	0,6536
A022	KN Graz Ost	Puchwerk	0,19	0,0340	0,0140	0,19	0,0340	0,0140	0,27	0,0467	0,0188	0,27	0,0467	0,0188	0,39	0,0630	0,0274	0,39	0,0630	0,0274
A022	Puchwerk	Graz Raaba	0,27	0,0486	0,0200	0,27	0,0486	0,0200	0,38	0,0668	0,0268	0,38	0,0668	0,0268	0,56	0,0901	0,0392	0,56	0,0901	0,0392
A022	Graz Raaba	Graz Liebenau Sternäckerweg	0,40	0,0706	0,0291	0,40	0,0706	0,0291	0,55	0,0971	0,0390	0,55	0,0971	0,0390	0,81	0,1309	0,0569	0,81	0,1309	0,0569
A02-	Modriach	Packsattel	2,11	0,3734	0,1540	2,11	0,3734	0,1540	2,93	0,5134	0,2061	2,93	0,5134	0,2061	4,31	0,6923	0,3010	4,31	0,6923	0,3010
A02-	Packsattel	Bad St. Leonhard	2,56	0,4540	0,1873	2,56	0,4540	0,1873	3,56	0,6243	0,2507	3,56	0,6243	0,2507	5,24	0,8419	0,3661	5,24	0,8419	0,3661
A02-	Bad St. Leonhard	Wolfsberg Nord	3,01	0,5336	0,2201	3,01	0,5336	0,2201	4,19	0,7337	0,2946	4,19	0,7337	0,2946	6,16	0,9893	0,4302	6,16	0,9893	0,4302
A02-	Wolfsberg Nord	Wolfsberg Süd	0,86	0,1517	0,0626	0,86	0,1517	0,0626	1,19	0,2086	0,0837	1,19	0,2086	0,0837	1,75	0,2812	0,1223	1,75	0,2812	0,1223
A02-	Wolfsberg Süd	St. Andrä	2,51	0,4457	0,1838	2,51	0,4457	0,1838	3,50	0,6128	0,2461	3,50	0,6128	0,2461	5,14	0,8264	0,3593	5,14	0,8264	0,3593
A02-	St. Andrä	Griffen	2,44	0,4332	0,1787	2,44	0,4332	0,1787	3,40	0,5957	0,2392	3,40	0,5957	0,2392	5,00	0,8032	0,3493	5,00	0,8032	0,3493
A02-	Griffen	Völkermarkt Ost	1,23	0,2188	0,0903	1,23	0,2188	0,0903	1,72	0,3009	0,1208	1,72	0,3009	0,1208	2,53	0,4058	0,1764	2,53	0,4058	0,1764
A02-	Völkermarkt Ost	Völkermarkt West	2,85	0,5050	0,2083	2,85	0,5050	0,2083	3,96	0,6944	0,2788	3,96	0,6944	0,2788	5,83	0,9364	0,4072	5,83	0,9364	0,4072
A02-	Völkermarkt West	Grafenstein	2,73	0,4834	0,1994	2,73	0,4834	0,1994	3,79	0,6647	0,2669	3,79	0,6647	0,2669	5,58	0,8963	0,3897	5,58	0,8963	0,3897
A02-	Grafenstein	Klagenfurt Ost	1,75	0,3101	0,1279	1,75	0,3101	0,1279	2,43	0,4264	0,1712	2,43	0,4264	0,1712	3,58	0,5749	0,2500	3,58	0,5749	0,2500
A02-	Klagenfurt Ost	Klagenfurt Flughafen	0,89	0,1569	0,0647	0,89	0,1569	0,0647	1,23	0,2157	0,0866	1,23	0,2157	0,0866	1,81	0,2909	0,1265	1,81	0,2909	0,1265
A02-	Klagenfurt Flughafen	Klagenfurt Nord	0,98	0,1738	0,0717	0,98	0,1738	0,0717	1,36	0,2389	0,0959	1,36	0,2389	0,0959	2,01	0,3222	0,1401	2,01	0,3222	0,1401
A02-	Klagenfurt Nord	Klagenfurt West	1,69	0,3004	0,1239	1,69	0,3004	0,1239	2,36	0,4131	0,1659	2,36	0,4131	0,1659	3,47	0,5571	0,2422	3,47	0,5571	0,2422
A02-	Klagenfurt West	Krumpendorf West	0,68	0,1198	0,0494	0,68	0,1198	0,0494	0,94	0,1647	0,0661	0,94	0,1647	0,0661	1,38	0,2221	0,0966	1,38	0,2221	0,0966
A02-	Krumpendorf West	Pörtschach Ost	0,81	0,1442	0,0595	0,81	0,1442	0,0595	1,13	0,1983	0,0796	1,13	0,1983	0,0796	1,66	0,2674	0,1163	1,66	0,2674	0,1163
A02-	Pörtschach Ost	Pörtschach West	1,27	0,2246	0,0926	1,27	0,2246	0,0926	1,76	0,3088	0,1240	1,76	0,3088	0,1240	2,59	0,4164	0,1811	2,59	0,4164	0,1811
A02-	Pörtschach West	Velden Ost	0,94	0,1664	0,0686	0,94	0,1664	0,0686	1,31	0,2288	0,0919	1,31	0,2288	0,0919	1,92	0,3086	0,1342	1,92	0,3086	0,1342
A02-	Velden Ost	Velden West	1,01	0,1792	0,0739	1,01	0,1792	0,0739	1,41	0,2464	0,0989	1,41	0,2464	0,0989	2,07	0,3322	0,1445	2,07	0,3322	0,1445
A02-	Velden West	Wernberg	1,67	0,2962	0,1222	1,67	0,2962	0,1222	2,32	0,4072	0,1635	2,32	0,4072	0,1635	3,42	0,5491	0,2388	3,42	0,5491	0,2388
A02-	Wernberg	KN Villach	0,89	0,1574	0,0649	0,89	0,1574	0,0649	1,24	0,2165	0,0869	1,24	0,2165	0,0869	1,82	0,2919	0,1269	1,82	0,2919	0,1269
A02-	KN Villach	Villach Faaker See	0,69	0,1224	0,0505	0,69	0,1224	0,0505	0,96	0,1683	0,0676	0,96	0,1683	0,0676	1,41	0,2270	0,0987	1,41	0,2270	0,0987
A02-	Villach Faaker See	Villach Warmbad	1,58	0,2796	0,1153	1,58	0,2796	0,1153	2,19	0,3845	0,1544	2,19	0,3845	0,1544	3,23	0,5184	0,2254	3,23	0,5184	0,2254
A02-	Villach Warmbad	Hermagor	2,86	0,5069	0,2091	2,86	0,5069	0,2091	3,98	0,6970	0,2798	3,98	0,6970	0,2798	5,85	0,9398	0,4087	5,85	0,9398	0,4087
A02-	Hermagor	Arnoldstein	0,68	0,1207	0,0498	0,68	0,1207	0,0498	0,95	0,1660	0,0666	0,95	0,1660	0,0666	1,39	0,2238	0,0973	1,39	0,2238	0,0973
A02-	Arnoldstein	Staatsgrenze Arnoldstein	1,04	0,1851	0,0763	1,04	0,1851	0,0763	1,45	0,2545	0,1022	1,45	0,2545	0,1022	2,14	0,3432	0,1492	2,14	0,3432	0,1492
A03-	KN Guntramsdorf	Münchendorf/Achau	0,27	0,0480	0,0198	0,27	0,0480	0,0198	0,38	0,0661	0,0265	0,38	0,0661	0,0265	0,55	0,0891	0,0387	0,55	0,0891	0,0387
A03-	Münchendorf/Achau	Ebreichsdorf Nord	1,14	0,2023	0,0834	1,14	0,2023	0,0834	1,59	0,2781	0,1117	1,59	0,2781	0,1117	2,33	0,3750	0,1631	2,33	0,3750	0,1631
A03-	Ebreichsdorf Nord	Ebreichsdorf West	0,93	0,1651	0,0681	0,93	0,1651	0,0681	1,30	0,2270	0,0912	1,30	0,2270	0,0912	1,91	0,3062	0,1331	1,91	0,3062	0,1331
A03-	Ebreichsdorf West	Pottendorf	1,22	0,2166	0,0894	1,22	0,2166	0,0894	1,70	0,2979	0,1196	1,70	0,2979	0,1196	2,50	0,4017	0,1747	2,50	0,4017	0,1747
A03-	Pottendorf	Hornstein	2,01	0,3557	0,1467	2,01	0,3557	0,1467	2,79	0,4891	0,1964	2,79	0,4891	0,1964	4,11	0,6595	0,2868	4,11	0,6595	0,2868
A03-	Hornstein	Müllendorf	1,32	0,2331	0,0961	1,32	0,2331	0,0961	1,83	0,3205	0,1287	1,83	0,3205	0,1287	2,69	0,4322	0,1879	2,69	0,4322	0,1879
A03-	Müllendorf	KN Eisenstadt	1,10	0,1948	0,0804	1,10	0,1948	0,0804	1,53	0,2679	0,1076	1,53	0,2679	0,1076	2,25	0,3613	0,1571	2,25	0,3613	0,1571
A031	KN Eisenstadt	Siegendorf	0,87	0,1536	0,0634	0,87	0,1536	0,0634	1,21	0,2112	0,0848	1,21	0,2112	0,0848	1,77	0,2848	0,1238	1,77	0,2848	0,1238
A041	Stadionbrücke	KN Wien Prater	0,16	0,0282	0,0116	0,16	0,0282	0,0116	0,22	0,0388	0,0156	0,22	0,0388	0,0156	0,33	0,0523	0,0228	0,33	0,0523	0,0228
A04-	KN Wien Prater	Alt-Simmering	0,35	0,0615	0,0254	0,35	0,0615	0,0254	0,48	0,0845	0,0339	0,48	0,0845	0,0339	0,71	0,1140	0,0496	0,71	0,1140	0,0496
A04-	Alt-Simmering	Wien 7. Haidequerstraße	0,26	0,0464	0,0191	0,26	0,0464	0,0191	0,36	0,0638	0,0256	0,36	0,0638	0,0256	0,54	0,0861	0,0374	0,54	0,0861	0,0374
A04-	Wien 7. Haidequerstraße	Wien Simmeringer Haide	0,49	0,0867	0,0358	0,49	0,0867	0,0358	0,68	0,1193	0,0479	0,68	0,1193	0,0479	1,00	0,1608	0,0699	1,00	0,1608	0,0699
A04-	Wien Simmeringer Haide	KN Schwechat	0,99	0,1747	0,0721	0,99	0,1747	0,0721	1,37	0,2402	0,0965	1,37	0,2402	0,0965	2,02	0,3240	0,1409	2,02	0,3240	0,1409
A04-	KN Schwechat	Flughafen Wien Schwechat	1,42	0,2524	0,1041	1,42	0,2524	0,1041	1,98	0,3470	0,1393	1,98	0,3470	0,1393	2,91	0,4680	0,2035	2,91	0,4680	0,2035
A04-	Flughafen Wien Schwechat	Fischamend	1,59	0,2826	0,1166	1,59	0,2826	0,1166	2,22	0,3885	0,1560	2,22	0,3885	0,1560	3,26	0,5239	0,2278	3,26	0,5239	0,2278
A04-	Fischamend	Bruck/Leitha West	3,50	0,6197	0,2556	3,50	0,6197	0,2556	4,86	0,8521	0,3421	4,86	0,8521	0,3421	7,15	1,1491	0,4997	7,15	1,1491	0,4997
A04-	Bruck/Leitha West	Bruck/Leitha Ost	1,16	0,2058	0,0849	1,16	0,2058	0,0849	1,62	0,2830	0,1136	1,62	0,2830	0,1136	2,38	0,3816	0,1659	2,38	0,3816	0,1659
A04-	Bruck/Leitha Ost	KN Bruckneudorf	0,72	0,1284	0,0530	0,72	0,1284	0,0530	1,01	0,1766	0,0709	1,01	0,1766	0,0709	1,48	0,2381	0,1035	1,48	0,2381	0,1035
A04-	KN Bruckneudorf	Parndorf	0,47	0,0827	0,0341	0,47	0,0827	0,0341	0,65	0,1137	0,0456	0,65	0,1137	0,0456	0,95	0,1533	0,0666	0,95	0,1533	0,0666
A04-	Parndorf	Neusiedl	0,90	0,1598	0,0659	0,90	0,1598	0,0659	1,25	0,2198	0,0882	1,25	0,2198	0,0882	1,84	0,2964	0,1289	1,84	0,2964	0,1289
A04-	Neusiedl	Neusiedl/Gewerbepark	0,21	0,0371	0,0153	0,21	0,0371	0,0153	0,29	0,0510	0,0205	0,29	0,0510	0,0205	0,43	0,0687	0,0299	0,43	0,0687	0,0299
A04-	Neusiedl/Gewerbepark	Weiden/Gols	1,87	0,3315	0,1367	1,87	0,3315	0,1367	2,60	0,4558	0,1830	2,60	0,4558	0,1830	3,83	0,6146	0,2673	3,83	0,6146	0,2673
A04-	Weiden/Gols	Mönchhof	1,36	0,2418	0,0998	1,36	0,2418	0,0998	1,90	0,3325	0,1335	1,90	0,3325	0,1335	2,79	0,4484	0,1950	2,79	0,4484	0,1950
A04-	Mönchhof	Nickelsdorf	2,14	0,3789	0,1563	2,14	0,3789	0,1563	2,97	0,5209	0,2092	2,97	0,5209	0,2092	4,37	0,7025	0,3055	4,37	0,7025	0,3055
A04-	Nickelsdorf	Staatsgrenze Nickelsdorf	0,38	0,0671	0,0277	0,38	0,0671	0,0277	0,53	0,0923	0,0370	0,53	0,0923	0,0370	0,77	0,1244	0,0541	0,77	0,1244	0,0541
A05-	KN Eibesbrunn	Wolkersdorf Süd	0,74	0,1306	0,0539	0,74	0,1306	0,0539	1,03	0,1796	0,0721	1,03	0,1796	0,0721	1,51	0,2422	0,1053	1,51	0,2422	0,1053
A05-	Wolkersdorf Süd	Ulrichskirchen	0,80	0,1413	0,0583	0,80	0,1413	0,0583	1,11	0,1942	0,0780	1,11	0,1942	0,0780	1,63	0,2619	0,1139	1,63	0,2619	0,1139
A05-	Ulrichskirchen	Wolkersdorf Nord	0,52	0,0923	0,0381	0,52	0,0923	0,0381	0,72	0,1269	0,0510	0,72	0,1269	0,0510	1,07	0,1711	0,0744	1,07	0,1711	0,0744
A05-	Wolkersdorf Nord	Hochleithen	0,93	0,1656	0,0683	0,93	0,1656	0,0683	1,30	0,2277	0,0914	1,30	0,2277	0,0914	1,91	0,3071	0,1335	1,91	0,3071	0,1335
A05-	Hochleithen	Gaweinstal Mitte	1,87	0,3313	0,1367	1,87	0,3313	0,1367	2,60	0,4555	0,1829	2,60	0,4555	0,1829	3,82	0,6143	0,2671	3,82	0,6143	0,2671
A05-	Gaweinstal Mitte	Gaweinstal Nord	0,49	0,0876	0,0362	0,49	0,0876	0,0362	0,69	0,1205	0,0484	0,69	0,1205	0,0484	1,01	0,1625	0,0707	1,01	0,1625	0,0707
A05-	Gaweinstal Nord	Mistelbach Süd	0,85	0,1513	0,0624	0,85	0,1513	0,0624	1,19	0,2080	0,0835	1,19	0,2080	0,0835	1,75	0,2805	0,1220	1,75	0,2805	0,1220
A05-	Mistelbach Süd	Mistelbach Ost / Wilfersdorf	1,43	0,2539	0,1047	1,43	0,2539	0,1047	1,99	0,3491	0,1402	1,99	0,3491	0,1402	2,93	0,4708	0,2047	2,93	0,4708	0,2047
A05-	Mistelbach Ost / Wilfersdorf	Poysdorf Süd	1,45	0,2564	0,1058	1,45	0,2564	0,1058	2,01	0,3526	0,1416	2,01	0,3526	0,1416	2,96	0,4754	0,2067	2,96	0,4754	0,2067
A05-	Poysdorf Süd	Großkrut	1,91	0,3382	0,1395	1,91	0,3382	0,1395	2,65	0,4650	0,1867	2,65	0,4650	0,1867	3,90	0,6270	0,2726	3,90	0,6270	0,2726
A05-	Großkrut	Poysdorf Nord	1,86	0,3289	0,1357	1,86	0,3289	0,1357	2,58	0,4523	0,1816	2,58	0,4523	0,1816	3,80	0,6099	0,2652	3,80	0,6099	0,2652
A05-	Drasenhofen Süd	Drasenhofen West	0,57	0,1013	0,0418	0,57	0,1013	0,0418	0,79	0,1393	0,0559	0,79	0,1393	0,0559	1,17	0,1878	0,0817	1,17	0,1878	0,0817
A05-	Drasenhofen West	Drasenhofen Nord	0,81	0,1429	0,0590	0,81	0,1429	0,0590	1,12	0,1965	0,0789	1,12	0,1965	0,0789	1,65	0,2650	0,1152	1,65	0,2650	0,1152
A06-	KN Bruckneudorf	Potzneusiedl	2,35	0,4167	0,1719	2,35	0,4167	0,1719	3,27	0,5729	0,2300	3,27	0,5729	0,2300	4,81	0,7726	0,3360	4,81	0,7726	0,3360
A06-	Potzneusiedl	Gattendorf	1,02	0,1809	0,0746	1,02	0,1809	0,0746	1,42	0,2487	0,0999	1,42	0,2487	0,0999	2,09	0,3354	0,1458	2,09	0,3354	0,1458
A06-	Gattendorf	Kittsee	1,71	0,3025	0,1248	1,71	0,3025	0,1248	2,37	0,4159	0,1670	2,37	0,4159	0,1670	3,49	0,5609	0,2439	3,49	0,5609	0,2439
A06-	Kittsee	Staatsgrenze Kittsee	0,87	0,1536	0,0634	0,87	0,1536	0,0634	1,21	0,2113	0,0848	1,21	0,2113	0,0848	1,77	0,2849	0,1239	1,77	0,2849	0,1239

STR-KENNZAHL	MAUTABSCHNITT VON	MAUTABSCHNITT BIS	CO2-Emissionsklasse 1 / EURO III																	
			Kat. 2						Kat. 3						Kat. 4					
			Tag			Nacht			Tag			Nacht			Tag			Nacht		
			Ges	Luft Lärm	CO2	Ges	Luft Lärm	CO2	Ges	Luft Lärm	CO2	Ges	Luft Lärm	CO2	Ges	Luft Lärm	CO2	Ges	Luft Lärm	CO2
A07-	KN Linz	Franzosenhausweg	0,61	0,1084	0,0447	0,61	0,1084	0,0447	0,85	0,1490	0,0598	0,85	0,1490	0,0598	1,25	0,2010	0,0874	1,25	0,2010	0,0874
A07-	Franzosenhausweg	Salzburger Straße Neue Welt	0,53	0,0946	0,0390	0,53	0,0946	0,0390	0,74	0,1301	0,0522	0,74	0,1301	0,0522	1,09	0,1754	0,0763	1,09	0,1754	0,0763
A07-	Salzburger Straße Neue Welt	Muldenstraße Bindermichl	0,37	0,0657	0,0271	0,37	0,0657	0,0271	0,52	0,0903	0,0363	0,52	0,0903	0,0363	0,76	0,1218	0,0529	0,76	0,1218	0,0529
A07-	Muldenstraße Bindermichl	Linz-Hummelhof	0,18	0,0319	0,0131	0,18	0,0319	0,0131	0,25	0,0438	0,0176	0,25	0,0438	0,0176	0,37	0,0591	0,0257	0,37	0,0591	0,0257
A07-	Linz-Hummelhof	Wiener Straße	0,25	0,0448	0,0185	0,25	0,0448	0,0185	0,35	0,0616	0,0248	0,35	0,0616	0,0248	0,52	0,0831	0,0361	0,52	0,0831	0,0361
A07-	Wiener Straße	VOEST	0,24	0,0417	0,0172	0,24	0,0417	0,0172	0,33	0,0573	0,0230	0,33	0,0573	0,0230	0,48	0,0773	0,0336	0,48	0,0773	0,0336
A07-	VOEST	Industriezeile	0,18	0,0327	0,0135	0,18	0,0327	0,0135	0,26	0,0449	0,0180	0,26	0,0449	0,0180	0,38	0,0606	0,0264	0,38	0,0606	0,0264
A07-	Industriezeile	Prinz Eugenstraße	0,29	0,0519	0,0214	0,29	0,0519	0,0214	0,41	0,0713	0,0286	0,41	0,0713	0,0286	0,60	0,0962	0,0418	0,60	0,0962	0,0418
A07-	Prinz Eugenstraße	Hafenstraße	0,55	0,0971	0,0401	0,55	0,0971	0,0401	0,76	0,1335	0,0536	0,76	0,1335	0,0536	1,12	0,1800	0,0783	1,12	0,1800	0,0783
A07-	Hafenstraße	Urfahr	0,22	0,0382	0,0157	0,22	0,0382	0,0157	0,30	0,0525	0,0211	0,30	0,0525	0,0211	0,44	0,0708	0,0308	0,44	0,0708	0,0308
A07-	Urfahr	Dornach	0,52	0,0924	0,0381	0,52	0,0924	0,0381	0,73	0,1271	0,0510	0,73	0,1271	0,0510	1,07	0,1713	0,0745	1,07	0,1713	0,0745
A07-	Dornach	Auhof	0,43	0,0762	0,0314	0,43	0,0762	0,0314	0,60	0,1048	0,0421	0,60	0,1048	0,0421	0,88	0,1413	0,0615	0,88	0,1413	0,0615
A07-	Auhof	Treffling	0,72	0,1270	0,0524	0,72	0,1270	0,0524	1,00	0,1746	0,0701	1,00	0,1746	0,0701	1,47	0,2355	0,1024	1,47	0,2355	0,1024
A07-	Treffling	Gallneukirchen	0,86	0,1531	0,0632	0,86	0,1531	0,0632	1,20	0,2105	0,0845	1,20	0,2105	0,0845	1,77	0,2839	0,1235	1,77	0,2839	0,1235
A07-	Gallneukirchen	Engerwitzdorf	0,77	0,1364	0,0563	0,77	0,1364	0,0563	1,07	0,1876	0,0753	1,07	0,1876	0,0753	1,57	0,2529	0,1100	1,57	0,2529	0,1100
A07-	Engerwitzdorf	Unterweitersdorf	0,99	0,1749	0,0722	0,99	0,1749	0,0722	1,37	0,2405	0,0966	1,37	0,2405	0,0966	2,02	0,3243	0,1410	2,02	0,3243	0,1410
A08-	KN Voralpenkreuz	Wels West	3,03	0,5365	0,2213	3,03	0,5365	0,2213	4,21	0,7377	0,2962	4,21	0,7377	0,2962	6,19	0,9948	0,4326	6,19	0,9948	0,4326
A08-	Wels West	Wels-Wirtschaftspark	0,21	0,0378	0,0156	0,21	0,0378	0,0156	0,30	0,0519	0,0209	0,30	0,0519	0,0209	0,44	0,0700	0,0305	0,44	0,0700	0,0305
A08-	Wels-Wirtschaftspark	KN Wels	0,85	0,1514	0,0625	0,85	0,1514	0,0625	1,19	0,2082	0,0836	1,19	0,2082	0,0836	1,75	0,2808	0,1221	1,75	0,2808	0,1221
A08-	KN Wels	Pichl/Bad Schallerbach	1,17	0,2082	0,0859	1,17	0,2082	0,0859	1,63	0,2863	0,1150	1,63	0,2863	0,1150	2,40	0,3861	0,1679	2,40	0,3861	0,1679
A08-	Pichl/Bad Schallerbach	Meggenhofen Gallspach	2,97	0,5261	0,2170	2,97	0,5261	0,2170	4,13	0,7234	0,2905	4,13	0,7234	0,2905	6,07	0,9755	0,4242	6,07	0,9755	0,4242
A08-	Meggenhofen Gallspach	Haag am Hausruck	3,23	0,5734	0,2365	3,23	0,5734	0,2365	4,50	0,7884	0,3166	4,50	0,7884	0,3166	6,62	1,0632	0,4623	6,62	1,0632	0,4623
A08-	Haag am Hausruck	Ried im Innkreis	2,95	0,5233	0,2159	2,95	0,5233	0,2159	4,11	0,7195	0,2889	4,11	0,7195	0,2889	6,04	0,9703	0,4219	6,04	0,9703	0,4219
A08-	Ried im Innkreis	Ort im Innkreis	3,17	0,5616	0,2317	3,17	0,5616	0,2317	4,41	0,7723	0,3101	4,41	0,7723	0,3101	6,48	1,0414	0,4528	6,48	1,0414	0,4528
A08-	Ort im Innkreis	Schärding Suben	2,39	0,4239	0,1749	2,39	0,4239	0,1749	3,33	0,5829	0,2340	3,33	0,5829	0,2340	4,89	0,7860	0,3418	4,89	0,7860	0,3418
A08-	Schärding Suben	Staatsgrenze Suben	0,60	0,1071	0,0442	0,60	0,1071	0,0442	0,84	0,1473	0,0591	0,84	0,1473	0,0591	1,24	0,1986	0,0864	1,24	0,1986	0,0864
A09-	KN Voralpenkreuz	Ried im Traunkreis	1,49	0,2640	0,1089	1,49	0,2640	0,1089	2,07	0,3631	0,1458	2,07	0,3631	0,1458	3,05	0,4896	0,2129	3,05	0,4896	0,2129
A09-	Ried im Traunkreis	Inzersdorf Kirchdorf	2,79	0,4953	0,2043	2,79	0,4953	0,2043	3,89	0,6811	0,2735	3,89	0,6811	0,2735	5,72	0,9184	0,3993	5,72	0,9184	0,3993
A09-	Inzersdorf Kirchdorf	Klaus	3,40	0,6034	0,2489	3,40	0,6034	0,2489	4,74	0,8296	0,3331	4,74	0,8296	0,3331	6,96	1,1187	0,4865	6,96	1,1187	0,4865
A09-	Klaus	St. Pankraz	2,16	0,3835	0,1582	2,16	0,3835	0,1582	3,01	0,5273	0,2117	3,01	0,5273	0,2117	4,43	0,7111	0,3092	4,43	0,7111	0,3092
A09-	St. Pankraz	Roßleiten Windischgarsten	3,02	0,5351	0,2207	3,02	0,5351	0,2207	4,20	0,7358	0,2954	4,20	0,7358	0,2954	6,18	0,9922	0,4314	6,18	0,9922	0,4314
A09-	Roßleiten Windischgarsten	Gleinkerau	1,42	0,2515	0,1038	1,42	0,2515	0,1038	1,97	0,3458	0,1389	1,97	0,3458	0,1389	2,90	0,4664	0,2028	2,90	0,4664	0,2028
A09-	Gleinkerau	Spital am Pyhrn	1,07	0,1896	0,0782	1,07	0,1896	0,0782	1,49	0,2607	0,1047	1,49	0,2607	0,1047	2,19	0,3516	0,1529	2,19	0,3516	0,1529
A09-	Spital am Pyhrn	Ardning / Admont	5,28	0,4827	0,1991	5,28	0,4827	0,1991	7,37	0,6637	0,2665	7,37	0,6637	0,2665	10,94	0,8950	0,3892	10,94	0,8950	0,3892
A09-	Ardning / Admont	Liezen	0,62	0,1100	0,0454	0,62	0,1100	0,0454	0,86	0,1513	0,0607	0,86	0,1513	0,0607	1,27	0,2040	0,0887	1,27	0,2040	0,0887
A09-	Liezen	Rottenmann	1,30	0,2299	0,0948	1,30	0,2299	0,0948	1,80	0,3161	0,1269	1,80	0,3161	0,1269	2,65	0,4262	0,1853	2,65	0,4262	0,1853
A09-	Rottenmann	Trieben	3,23	0,5731	0,2364	3,23	0,5731	0,2364	4,50	0,7880	0,3164	4,50	0,7880	0,3164	6,61	1,0626	0,4620	6,61	1,0626	0,4620
A09-	Trieben	Treglwang	2,63	0,4659	0,1922	2,63	0,4659	0,1922	3,66	0,6407	0,2572	3,66	0,6407	0,2572	5,38	0,8639	0,3757	5,38	0,8639	0,3757
A09-	Treglwang	Kalwang	3,53	0,6262	0,2583	3,53	0,6262	0,2583	4,91	0,8610	0,3457	4,91	0,8610	0,3457	7,23	1,1610	0,5048	7,23	1,1610	0,5048
A09-	Kalwang	Mautern	1,64	0,2916	0,1203	1,64	0,2916	0,1203	2,29	0,4009	0,1610	2,29	0,4009	0,1610	3,37	0,5406	0,2351	3,37	0,5406	0,2351
A09-	Mautern	Kammern	1,85	0,3280	0,1353	1,85	0,3280	0,1353	2,57	0,4510	0,1811	2,57	0,4510	0,1811	3,79	0,6081	0,2644	3,79	0,6081	0,2644
A09-	Kammern	Traboch	1,93	0,3429	0,1415	1,93	0,3429	0,1415	2,69	0,4715	0,1893	2,69	0,4715	0,1893	3,96	0,6358	0,2765	3,96	0,6358	0,2765
A09-	Traboch	Terminal St. Michael	0,38	0,0673	0,0278	0,38	0,0673	0,0278	0,53	0,0926	0,0372	0,53	0,0926	0,0372	0,78	0,1249	0,0543	0,78	0,1249	0,0543
A09-	Terminal St. Michael	KN St. Michael	0,71	0,1262	0,0521	0,71	0,1262	0,0521	0,99	0,1736	0,0697	0,99	0,1736	0,0697	1,46	0,2341	0,1018	1,46	0,2341	0,1018
A09-	KN St. Michael	Übelbach	12,86	1,1757	0,4850	12,86	1,1757	0,4850	17,95	1,6165	0,6491	17,95	1,6165	0,6491	26,65	2,1799	0,9479	26,65	2,1799	0,9479
A09-	Übelbach	KN Peggau Deutschfeistritz	2,19	0,3888	0,1604	2,19	0,3888	0,1604	3,05	0,5347	0,2147	3,05	0,5347	0,2147	4,49	0,7210	0,3135	4,49	0,7210	0,3135
A09-	KN Peggau Deutschfeistritz	Gratkorn Nord	1,04	0,1842	0,0760	1,04	0,1842	0,0760	1,45	0,2533	0,1017	1,45	0,2533	0,1017	2,13	0,3416	0,1485	2,13	0,3416	0,1485
A09-	Gratkorn Nord	Gratkorn Süd	1,14	0,2023	0,0835	1,14	0,2023	0,0835	1,59	0,2782	0,1117	1,59	0,2782	0,1117	2,34	0,3751	0,1631	2,34	0,3751	0,1631
A09-	Gratkorn Süd	Graz Nord	0,25	0,0448	0,0185	0,25	0,0448	0,0185	0,35	0,0616	0,0248	0,35	0,0616	0,0248	0,52	0,0831	0,0361	0,52	0,0831	0,0361
A09-	Graz Nord	Graz Webling	2,89	0,5128	0,2115	2,89	0,5128	0,2115	4,02	0,7051	0,2831	4,02	0,7051	0,2831	5,92	0,9509	0,4135	5,92	0,9509	0,4135
A09-	Graz Webling	Seiersberg	0,77	0,1363	0,0562	0,77	0,1363	0,0562	1,07	0,1874	0,0753	1,07	0,1874	0,0753	1,57	0,2528	0,1099	1,57	0,2528	0,1099
A09-	Seiersberg	KN Graz West	0,38	0,0667	0,0275	0,38	0,0667	0,0275	0,52	0,0917	0,0368	0,52	0,0917	0,0368	0,77	0,1237	0,0538	0,77	0,1237	0,0538
A09-	KN Graz West	Schwarzlsee	0,37	0,0658	0,0271	0,37	0,0658	0,0271	0,52	0,0904	0,0363	0,52	0,0904	0,0363	0,76	0,1219	0,0530	0,76	0,1219	0,0530
A09-	Schwarzlsee	Schachenwald / IBC Businesscenter	0,41	0,0735	0,0303	0,41	0,0735	0,0303	0,58	0,1011	0,0406	0,58	0,1011	0,0406	0,85	0,1363	0,0593	0,85	0,1363	0,0593
A09-	Schachenwald / IBC Businesscenter	Kalsdorf	0,42	0,0748	0,0308	0,42	0,0748	0,0308	0,59	0,1028	0,0413	0,59	0,1028	0,0413	0,86	0,1387	0,0603	0,86	0,1387	0,0603
A09-	Kalsdorf	Werndorf Terminal	1,06	0,1872	0,0772	1,06	0,1872	0,0772	1,47	0,2574	0,1034	1,47	0,2574	0,1034	2,16	0,3471	0,1509	2,16	0,3471	0,1509
A09-	Werndorf Terminal	Wildon	1,18	0,2092	0,0863	1,18	0,2092	0,0863	1,64	0,2877	0,1155	1,64	0,2877	0,1155	2,41	0,3880	0,1687	2,41	0,3880	0,1687
A09-	Wildon	Hengsberg	0,58	0,1021	0,0421	0,58	0,1021	0,0421	0,80	0,1404	0,0564	0,80	0,1404	0,0564	1,18	0,1894	0,0824	1,18	0,1894	0,0824
A09-	Hengsberg	Lebring	1,02	0,1810	0,0746	1,02	0,1810	0,0746	1,42	0,2488	0,0999	1,42	0,2488	0,0999	2,09	0,3355	0,1459	2,09	0,3355	0,1459
A09-	Lebring	Leibnitz	1,77	0,3132	0,1292	1,77	0,3132	0,1292	2,46	0,4307	0,1729	2,46	0,4307	0,1729	3,62	0,5808	0,2526	3,62	0,5808	0,2526
A09-	Leibnitz	Vogau Straß	2,16	0,3831	0,1580	2,16	0,3831	0,1580	3,01	0,5267	0,2115	3,01	0,5267	0,2115	4,42	0,7103	0,3089	4,42	0,7103	0,3089
A09-	Vogau Straß	Gersdorf	1,05	0,1858	0,0766	1,05	0,1858	0,0766	1,46	0,2555	0,1026	1,46	0,2555	0,1026	2,14	0,3445	0,1498	2,14	0,3445	0,1498
A09-	Gersdorf	Spielfeld	0,55	0,0979	0,0404	0,55	0,0979	0,0404	0,77	0,1346	0,0541	0,77	0,1346	0,0541	1,13	0,1816	0,0789	1,13	0,1816	0,0789
A09-	Spielfeld	Staatsgrenze Spielfeld	0,50	0,0893	0,0368	0,50	0,0893	0,0368	0,70	0,1228	0,0493	0,70	0,1228	0,0493	1,03	0,1655	0,0720	1,03	0,1655	0,0720
A10-	KN Salzburg	Salzburg Süd / Anif	2,04	0,3612	0,1490	2,04	0,3612	0,1490	2,83	0,4966	0,1994	2,83	0,4966	0,1994	4,17	0,6696	0,2912	4,17	0,6696	0,2912
A10-	Salzburg Süd / Anif	Puch Urstein	0,69	0,1225	0,0505	0,69	0,1225	0,0505	0,96	0,1685	0,0677	0,96	0,1685	0,0677	1,41	0,2272	0,0988	1,41	0,2272	0,0988
A10-	Puch Urstein	Hallein	1,43	0,2530	0,1044	1,43	0,2530	0,1044	1,99	0,3479	0,1397	1,99	0,3479	0,1397	2,92	0,4691	0,2040	2,92	0,4691	0,2040
A10-	Hallein	Kuchl	1,59	0,2810	0,1159	1,59	0,2810	0,1159	2,21	0,3864	0,1551	2,21	0,3864	0,1551	3,24	0,5210	0,2265	3,24	0,5210	0,2265
A10-	Kuchl	Golling / Abtenau	1,59	0,2825	0,1165	1,59	0,2825	0,1165	2,22	0,3884	0,1560	2,22	0,3884	0,1560	3,26	0,5238	0,2277	3,26	0,5238	0,2277
A10-	Golling / Abtenau	Paß Lueg	1,66	0,2948	0,1216	1,66	0,2948	0,1216	2,31	0,4053	0,1627	2,31	0,4053	0,1627	3,40	0,5465	0,2377	3,40	0,5465	0,2377
A10-	Paß Lueg	Werfen	2,37	0,4199	0,1732	2,37	0,4199	0,1732	3,30	0,5773	0,2318	3,30	0,5773	0,2318	4,85	0,7785	0,3385	4,85	0,7785	0,3385
A10-	Werfen	Pfarrwerfen / Werfen	0,31	0,0547	0,0226	0,31	0,0547	0,0226	0,43	0,0752	0,0302	0,43	0,0752	0,0302	0,63	0,1015	0,0441	0,63	0,1015	0,0441
A10-	Pfarrwerfen / Werfen	KN Pongau	0,67	0,1188	0,0490	0,67	0,1188	0,0490	0,93	0,1633	0,0656	0,93	0,1633	0,0656	1,37	0,2202	0,0957	1,37	0,2202	0,0957
A101	KN Pongau	Bischofshofen	1,00	0,1766	0,0729	1,00	0,1766	0,0729	1,39	0,2429	0,0975	1,39	0,2429	0,0975	2,04	0,3275	0,1424	2,04	0,3275	0,1424
A10-	KN Pongau	Lammertal Hüttau	2,73	0,4830	0,1992	2,73	0,4830	0,1992	3,79	0,6642	0,2667	3,79	0,6642	0,2667	5,57	0,8956	0,3894	5,57	0,8956	0,3894
A10-	Lammertal Hüttau	F. Verbindung GH Eben	0,70	0,1243	0,0513	0,70	0,1243	0,0513	0,98	0,1709	0,0686	0,98	0,1709	0,0686	1,43	0,2305	0,1002	1,43	0,2305	0,1002

STR-KENNZAHL	MAUTABSCHNITT VON	MAUTABSCHNITT BIS	CO2-Emissionsklasse 1 / EURO III																	
			Kat. 2						Kat. 3						Kat. 4					
			Tag			Nacht			Tag			Nacht			Tag			Nacht		
			Ges	Luft Lärm	CO2	Ges	Luft Lärm	CO2	Ges	Luft Lärm	CO2	Ges	Luft Lärm	CO2	Ges	Luft Lärm	CO2	Ges	Luft Lärm	CO2
A10-	F. Verbindung GH Eben	Eben	0,33	0,0576	0,0238	0,33	0,0576	0,0238	0,45	0,0792	0,0318	0,45	0,0792	0,0318	0,66	0,1068	0,0464	0,66	0,1068	0,0464
A10-	Eben	Radstadt Altenmarkt Graz	0,72	0,1279	0,0528	0,72	0,1279	0,0528	1,00	0,1759	0,0706	1,00	0,1759	0,0706	1,48	0,2372	0,1031	1,48	0,2372	0,1031
A10-	Radstadt Altenmarkt Graz	Flachau	1,01	0,1789	0,0738	1,01	0,1789	0,0738	1,40	0,2460	0,0988	1,40	0,2460	0,0988	2,06	0,3317	0,1442	2,06	0,3317	0,1442
A10-	Flachau	Flachauwinkel	3,56	0,3490	0,1439	3,56	0,3490	0,1439	4,97	0,4798	0,1927	4,97	0,4798	0,1927	7,38	0,6470	0,2813	7,38	0,6470	0,2813
A10-	Flachauwinkel	Zederhaus	8,98	0,8794	0,3628	8,98	0,8794	0,3628	12,53	1,2092	0,4855	12,53	1,2092	0,4855	18,59	1,6306	0,7090	18,59	1,6306	0,7090
A10-	Zederhaus	St. Michael/Lungau	5,93	0,5802	0,2393	5,93	0,5802	0,2393	8,27	0,7978	0,3203	8,27	0,7978	0,3203	12,27	1,0758	0,4678	12,27	1,0758	0,4678
A10-	St. Michael/Lungau	Rennweg Katschberg	4,34	0,4254	0,1755	4,34	0,4254	0,1755	6,06	0,5849	0,2348	6,06	0,5849	0,2348	8,99	0,7887	0,3430	8,99	0,7887	0,3430
A102	Seeboden	KN Spittal Millstätter See	0,53	0,0931	0,0384	0,53	0,0931	0,0384	0,73	0,1280	0,0514	0,73	0,1280	0,0514	1,07	0,1727	0,0751	1,07	0,1727	0,0751
A102	KN Spittal Millstätter See	Lendorf	1,13	0,2009	0,0829	1,13	0,2009	0,0829	1,58	0,2762	0,1109	1,58	0,2762	0,1109	2,32	0,3725	0,1620	2,32	0,3725	0,1620
A10-	Rennweg Katschberg	Gmünd Maltatal	4,59	0,8128	0,3353	4,59	0,8128	0,3353	6,38	1,1176	0,4488	6,38	1,1176	0,4488	9,38	1,5071	0,6553	9,38	1,5071	0,6553
A10-	Gmünd Maltatal	KN Spittal Millstätter See	2,61	0,4626	0,1908	2,61	0,4626	0,1908	3,63	0,6361	0,2554	3,63	0,6361	0,2554	5,34	0,8578	0,3730	5,34	0,8578	0,3730
A10-	KN Spittal Millstätter See	Spittal Ost	1,98	0,3504	0,1445	1,98	0,3504	0,1445	2,75	0,4818	0,1935	2,75	0,4818	0,1935	4,04	0,6497	0,2825	4,04	0,6497	0,2825
A10-	Spittal Ost	Paternion Feistritz	3,41	0,6051	0,2496	3,41	0,6051	0,2496	4,75	0,8321	0,3341	4,75	0,8321	0,3341	6,98	1,1220	0,4879	6,98	1,1220	0,4879
A10-	Paternion Feistritz	Villach West	3,68	0,6522	0,2690	3,68	0,6522	0,2690	5,12	0,8968	0,3601	5,12	0,8968	0,3601	7,53	1,2093	0,5259	7,53	1,2093	0,5259
A10-	Villach West	Villach Ossiacher See	1,59	0,2820	0,1163	1,59	0,2820	0,1163	2,21	0,3877	0,1557	2,21	0,3877	0,1557	3,25	0,5228	0,2273	3,25	0,5228	0,2273
A10-	Villach Ossiacher See	KN Villach	1,24	0,2203	0,0909	1,24	0,2203	0,0909	1,73	0,3029	0,1216	1,73	0,3029	0,1216	2,54	0,4085	0,1776	2,54	0,4085	0,1776
A11-	KN Villach	St. Niklas Faakersee	0,89	0,1577	0,0650	0,89	0,1577	0,0650	1,24	0,2168	0,0871	1,24	0,2168	0,0871	1,82	0,2924	0,1271	1,82	0,2924	0,1271
A11-	St. Niklas Faakersee	St. Jakob/Rosental	2,23	0,3960	0,1634	2,23	0,3960	0,1634	3,11	0,5446	0,2187	3,11	0,5446	0,2187	4,57	0,7343	0,3193	4,57	0,7343	0,3193
A11-	St. Jakob/Rosental	Staatsgrenze Karawankentunnel	9,42	0,4659	0,1922	9,42	0,4659	0,1922	13,16	0,6407	0,2572	13,16	0,6407	0,2572	19,63	0,8639	0,3757	19,63	0,8639	0,3757
A12-	Staatsgrenze Kufstein	Kufstein Nord	0,51	0,0767	0,0316	0,51	0,0767	0,0316	0,72	0,1055	0,0423	0,72	0,1055	0,0423	1,06	0,1422	0,0618	1,06	0,1422	0,0618
A12-	Kufstein Nord	Kufstein Süd	1,32	0,1967	0,0811	1,32	0,1967	0,0811	1,83	0,2705	0,1086	1,83	0,2705	0,1086	2,71	0,3647	0,1586	2,71	0,3647	0,1586
A12-	Kufstein Süd	Kirchbichl Langkampfen	1,80	0,2686	0,1108	1,80	0,2686	0,1108	2,51	0,3693	0,1483	2,51	0,3693	0,1483	3,70	0,4980	0,2165	3,70	0,4980	0,2165
A12-	Kirchbichl Langkampfen	Wörgl Ost St.Johann i. T. Brixental	1,76	0,2628	0,1084	1,76	0,2628	0,1084	2,45	0,3614	0,1451	2,45	0,3614	0,1451	3,62	0,4873	0,2119	3,62	0,4873	0,2119
A12-	Wörgl Ost St.Johann i. T. Brixental	Wörgl West	0,93	0,1383	0,0571	0,93	0,1383	0,0571	1,29	0,1902	0,0764	1,29	0,1902	0,0764	1,90	0,2565	0,1115	1,90	0,2565	0,1115
A12-	Wörgl West	Kramsach Rattenberg Brixlegg	3,95	0,5899	0,2433	3,95	0,5899	0,2433	5,50	0,8111	0,3257	5,50	0,8111	0,3257	8,12	1,0937	0,4756	8,12	1,0937	0,4756
A12-	Kramsach Rattenberg Brixlegg	Wiesing Achensee Zillertal	2,42	0,3620	0,1493	2,42	0,3620	0,1493	3,38	0,4977	0,1998	3,38	0,4977	0,1998	4,98	0,6711	0,2918	4,98	0,6711	0,2918
A12-	Wiesing Achensee Zillertal	Jenbach	0,96	0,1432	0,0591	0,96	0,1432	0,0591	1,34	0,1969	0,0791	1,34	0,1969	0,0791	1,97	0,2656	0,1155	1,97	0,2656	0,1155
A12-	Jenbach	Schwaz	2,12	0,3159	0,1303	2,12	0,3159	0,1303	2,95	0,4343	0,1744	2,95	0,4343	0,1744	4,35	0,5857	0,2547	4,35	0,5857	0,2547
A12-	Schwaz	Vomp	1,21	0,1806	0,0745	1,21	0,1806	0,0745	1,68	0,2483	0,0997	1,68	0,2483	0,0997	2,49	0,3348	0,1456	2,49	0,3348	0,1456
A12-	Vomp	Wattens	2,49	0,3722	0,1535	2,49	0,3722	0,1535	3,47	0,5118	0,2055	3,47	0,5118	0,2055	5,12	0,6902	0,3001	5,12	0,6902	0,3001
A12-	Wattens	Hall/Tirol Mitte	2,21	0,3300	0,1361	2,21	0,3300	0,1361	3,08	0,4538	0,1822	3,08	0,4538	0,1822	4,54	0,6119	0,2661	4,54	0,6119	0,2661
A12-	Hall/Tirol Mitte	Hall/Tirol West	0,89	0,1327	0,0547	0,89	0,1327	0,0547	1,24	0,1825	0,0733	1,24	0,1825	0,0733	1,83	0,2461	0,1070	1,83	0,2461	0,1070
A12-	Hall/Tirol West	A12 Innsbruck Ost	0,98	0,1467	0,0605	0,98	0,1467	0,0605	1,37	0,2017	0,0810	1,37	0,2017	0,0810	2,02	0,2720	0,1183	2,02	0,2720	0,1183
A12-	A12 Innsbruck Ost	Innsbruck Mitte	0,65	0,1013	0,0418	0,65	0,1013	0,0418	0,90	0,1393	0,0559	0,90	0,1393	0,0559	1,33	0,1878	0,0817	1,33	0,1878	0,0817
A12-	Innsbruck Mitte	A12 Innsbruck West	0,87	0,1536	0,0634	0,87	0,1536	0,0634	1,21	0,2112	0,0848	1,21	0,2112	0,0848	1,77	0,2848	0,1238	1,77	0,2848	0,1238
A12-	A12 Innsbruck West	Innsbruck Kranebitten	1,14	0,2013	0,0830	1,14	0,2013	0,0830	1,58	0,2768	0,1111	1,58	0,2768	0,1111	2,32	0,3733	0,1623	2,32	0,3733	0,1623
A12-	Innsbruck Kranebitten	Zirl Ost Garmisch Seefeld	1,32	0,2336	0,0964	1,32	0,2336	0,0964	1,83	0,3212	0,1290	1,83	0,3212	0,1290	2,70	0,4332	0,1884	2,70	0,4332	0,1884
A12-	Zirl Ost Garmisch Seefeld	Zirl West	0,82	0,1462	0,0603	0,82	0,1462	0,0603	1,15	0,2010	0,0807	1,15	0,2010	0,0807	1,69	0,2710	0,1178	1,69	0,2710	0,1178
A12-	Zirl West	Pettnau	1,48	0,2617	0,1080	1,48	0,2617	0,1080	2,05	0,3599	0,1445	2,05	0,3599	0,1445	3,02	0,4853	0,2110	3,02	0,4853	0,2110
A12-	Pettnau	Telfs Ost	1,49	0,2646	0,1092	1,49	0,2646	0,1092	2,08	0,3639	0,1461	2,08	0,3639	0,1461	3,05	0,4907	0,2134	3,05	0,4907	0,2134
A12-	Telfs Ost	Telfs West	0,73	0,1292	0,0533	0,73	0,1292	0,0533	1,01	0,1777	0,0713	1,01	0,1777	0,0713	1,49	0,2396	0,1042	1,49	0,2396	0,1042
A12-	Telfs West	Mötz Reutte	2,36	0,4176	0,1723	2,36	0,4176	0,1723	3,28	0,5742	0,2306	3,28	0,5742	0,2306	4,82	0,7743	0,3367	4,82	0,7743	0,3367
A12-	Mötz Reutte	Haiming Ötztal	2,74	0,4858	0,2004	2,74	0,4858	0,2004	3,81	0,6679	0,2682	3,81	0,6679	0,2682	5,61	0,9007	0,3916	5,61	0,9007	0,3916
A12-	Haiming Ötztal	Imst	2,18	0,3867	0,1595	2,18	0,3867	0,1595	3,03	0,5317	0,2135	3,03	0,5317	0,2135	4,46	0,7170	0,3118	4,46	0,7170	0,3118
A12-	Imst	Imst Au	0,37	0,0655	0,0270	0,37	0,0655	0,0270	0,51	0,0900	0,0361	0,51	0,0900	0,0361	0,76	0,1214	0,0528	0,76	0,1214	0,0528
A12-	Imst Au	Mils	0,79	0,1406	0,0580	0,79	0,1406	0,0580	1,10	0,1934	0,0776	1,10	0,1934	0,0776	1,62	0,2608	0,1134	1,62	0,2608	0,1134
A12-	Mils	Mils Schönwies	1,28	0,2266	0,0935	1,28	0,2266	0,0935	1,78	0,3115	0,1251	1,78	0,3115	0,1251	2,61	0,4201	0,1827	2,61	0,4201	0,1827
A12-	Mils Schönwies	KN Oberinntal	1,13	0,2006	0,0828	1,13	0,2006	0,0828	1,57	0,2759	0,1108	1,57	0,2759	0,1108	2,32	0,3720	0,1618	2,32	0,3720	0,1618
A12-	KN Oberinntal	Zams	0,30	0,0528	0,0218	0,30	0,0528	0,0218	0,41	0,0726	0,0292	0,41	0,0726	0,0292	0,61	0,0979	0,0426	0,61	0,0979	0,0426
A122	KN Oberinntal	Fließ	2,12	0,3754	0,1548	2,12	0,3754	0,1548	2,95	0,5161	0,2072	2,95	0,5161	0,2072	4,33	0,6960	0,3026	4,33	0,6960	0,3026
A13-	A12 Innsbruck Ost	A13 Innsbruck Süd	2,77	0,2205	0,0910	2,77	0,2205	0,0910	3,85	0,3032	0,1217	3,85	0,3032	0,1217	5,73	0,4089	0,1778	10,06	0,4089	0,1778
A13-	A13 Innsbruck Süd	Zenzenhof	1,08	0,0696	0,0287	1,08	0,0696	0,0287	1,50	0,0957	0,0384	1,50	0,0957	0,0384	2,24	0,1291	0,0561	4,30	0,1291	0,0561
A13-	Zenzenhof	Igls Patsch	1,99	0,1286	0,0531	1,99	0,1286	0,0531	2,78	0,1769	0,0710	2,78	0,1769	0,0710	4,14	0,2385	0,1037	7,94	0,2385	0,1037
A13-	Igls Patsch	Schönberg Stubaital	2,15	0,1392	0,0574	2,15	0,1392	0,0574	3,01	0,1914	0,0769	3,01	0,1914	0,0769	4,48	0,2581	0,1122	8,59	0,2581	0,1122
A13-	Schönberg Stubaital	Matrei Steinach	6,80	0,4392	0,1812	6,80	0,4392	0,1812	9,49	0,6039	0,2425	9,49	0,6039	0,2425	14,14	0,8144	0,3541	27,11	0,8144	0,3541
A13-	Matrei Steinach	Nösslach	5,47	0,3533	0,1457	5,47	0,3533	0,1457	7,64	0,4858	0,1950	7,64	0,4858	0,1950	11,37	0,6550	0,2848	21,81	0,6550	0,2848
A13-	Nösslach	Brenner-Nord	4,91	0,3170	0,1308	4,91	0,3170	0,1308	6,85	0,4359	0,1750	6,85	0,4359	0,1750	10,21	0,5878	0,2556	19,57	0,5878	0,2556
A13-	Brenner-Nord	Staatsgrenze Brennerpass	0,97	0,0627	0,0259	0,97	0,0627	0,0259	1,36	0,0862	0,0346	1,36	0,0862	0,0346	2,02	0,1162	0,0505	3,87	0,1162	0,0505
A131	A12 Innsbruck West	A13 Innsbruck Süd	1,75	0,1453	0,0599	1,75	0,1453	0,0599	2,45	0,1997	0,0802	2,45	0,1997	0,0802	3,65	0,2693	0,1171	6,46	0,2693	0,1171
A14-	Staatsgrenze Hörbranz	Hörbranz Lochau	0,34	0,0605	0,0250	0,34	0,0605	0,0250	0,48	0,0832	0,0334	0,48	0,0832	0,0334	0,70	0,1122	0,0488	0,70	0,1122	0,0488
A14-	Hörbranz Lochau	KN Bregenz	2,10	0,3720	0,1534	2,10	0,3720	0,1534	2,92	0,5114	0,2053	2,92	0,5114	0,2053	4,29	0,6897	0,2999	4,29	0,6897	0,2999
A14-	KN Bregenz	Lauterach Wolfurt	0,11	0,0187	0,0077	0,11	0,0187	0,0077	0,15	0,0257	0,0103	0,15	0,0257	0,0103	0,22	0,0346	0,0151	0,22	0,0346	0,0151
A14-	Lauterach Wolfurt	Wolfurt Lauterach	0,93	0,1655	0,0683	0,93	0,1655	0,0683	1,30	0,2276	0,0914	1,30	0,2276	0,0914	1,91	0,3069	0,1334	1,91	0,3069	0,1334
A14-	Wolfurt Lauterach	Dornbirn Nord Bregenzerwald	0,36	0,0640	0,0264	0,36	0,0640	0,0264	0,50	0,0880	0,0354	0,50	0,0880	0,0354	0,74	0,1187	0,0516	0,74	0,1187	0,0516
A14-	Dornbirn Nord Bregenzerwald	Dornbirn West	1,01	0,1789	0,0738	1,01	0,1789	0,0738	1,40	0,2460	0,0988	1,40	0,2460	0,0988	2,06	0,3317	0,1442	2,06	0,3317	0,1442
A14-	Dornbirn West	Dornbirn Süd	0,50	0,0894	0,0369	0,50	0,0894	0,0369	0,70	0,1230	0,0494	0,70	0,1230	0,0494	1,03	0,1658	0,0721	1,03	0,1658	0,0721
A14-	Dornbirn Süd	Hohenems	0,92	0,1623	0,0669	0,92	0,1623	0,0669	1,27	0,2231	0,0896	1,27	0,2231	0,0896	1,87	0,3009	0,1308	1,87	0,3009	0,1308
A14-	Hohenems	Altach Götzis	0,93	0,1641	0,0677	0,93	0,1641	0,0677	1,29	0,2257	0,0906	1,29	0,2257	0,0906	1,89	0,3043	0,1323	1,89	0,3043	0,1323
A14-	Altach Götzis	Götzis	0,71	0,1251	0,0516	0,71	0,1251	0,0516	0,98	0,1721	0,0691	0,98	0,1721	0,0691	1,44	0,2320	0,1009	1,44	0,2320	0,1009
A14-	Götzis	Klaus Koblach	0,61	0,1087	0,0448	0,61	0,1087	0,0448	0,85	0,1494	0,0600	0,85	0,1494	0,0600	1,25	0,2015	0,0876	1,25	0,2015	0,0876
A14-	Klaus Koblach	Rankweil	1,08	0,1910	0,0788	1,08	0,1910	0,0788	1,50	0,2626	0,1054	1,50	0,2626	0,1054	2,20	0,3541	0,1540	2,20	0,3541	0,1540
A14-	Rankweil	Feldkirch Frastanz	1,53	0,2721	0,1122	1,53	0,2721	0,1122	2,14	0,3741	0,1502	2,14	0,3741	0,1502	3,14	0,5045	0,2194	3,14	0,5045	0,2194
A14-	Feldkirch Frastanz	Nenzing Bludesch	2,43	0,4302	0,1775	2,43	0,4302	0,1775	3,38	0,5916	0,2375	3,38	0,5916	0,2375	4,97	0,7977	0,3469	4,97	0,7977	0,3469
A14-	Nenzing Bludesch	Bludenz Nüziders	1,80	0,3194	0,1317	1,80	0,3194	0,1317	2,51	0,4392	0,1763	2,51	0,4392	0,1763	3,69	0,5922	0,2575	3,69	0,5922	0,2575
A14-	Bludenz Nüziders	Brandnertal	0,25	0,0444	0,0183	0,25	0,0444	0,0183	0,35	0,0611	0,0245	0,35	0,0611	0,0245	0,51	0,0824	0,0358	0,51	0,0824	0,0358

STR-KENNZAHL	MAUTABSCHNITT VON	MAUTABSCHNITT BIS	CO2-Emissionsklasse 1 / EURO III																	
			Kat. 2						Kat. 3						Kat. 4					
			Tag			Nacht			Tag			Nacht			Tag			Nacht		
			Ges	Luft Lärm	CO2	Ges	Luft Lärm	CO2	Ges	Luft Lärm	CO2	Ges	Luft Lärm	CO2	Ges	Luft Lärm	CO2	Ges	Luft Lärm	CO2
A14-	Brandnertal	Bludenz Bürs	0,42	0,0742	0,0306	0,42	0,0742	0,0306	0,58	0,1020	0,0409	0,58	0,1020	0,0409	0,86	0,1375	0,0598	0,86	0,1375	0,0598
A14-	Bludenz Bürs	Bludenz Montafon	0,59	0,1051	0,0434	0,59	0,1051	0,0434	0,82	0,1445	0,0580	0,82	0,1445	0,0580	1,21	0,1949	0,0848	1,21	0,1949	0,0848
A141	KN Bregenz	Bregenz Citytunnel	0,54	0,0963	0,0397	0,54	0,0963	0,0397	0,76	0,1324	0,0532	0,76	0,1324	0,0532	1,11	0,1785	0,0776	1,11	0,1785	0,0776
A21-	KN Steinhäusl	Hochstraß	0,90	0,1588	0,0655	0,90	0,1588	0,0655	1,25	0,2184	0,0877	1,25	0,2184	0,0877	1,83	0,2945	0,1281	1,83	0,2945	0,1281
A21-	Hochstraß	Alland	3,13	0,5549	0,2289	3,13	0,5549	0,2289	4,36	0,7630	0,3064	4,36	0,7630	0,3064	6,40	1,0289	0,4474	6,40	1,0289	0,4474
A21-	Alland	Mayerling	0,64	0,1127	0,0465	0,64	0,1127	0,0465	0,88	0,1549	0,0622	0,88	0,1549	0,0622	1,30	0,2089	0,0908	1,30	0,2089	0,0908
A21-	Mayerling	Heiligenkreuz	1,47	0,2610	0,1077	1,47	0,2610	0,1077	2,05	0,3588	0,1441	2,05	0,3588	0,1441	3,01	0,4839	0,2104	3,01	0,4839	0,2104
A21-	Heiligenkreuz	Hinterbrühl	0,82	0,1455	0,0600	0,82	0,1455	0,0600	1,14	0,2000	0,0803	1,14	0,2000	0,0803	1,68	0,2698	0,1173	1,68	0,2698	0,1173
A21-	Hinterbrühl	Gießhübl	1,54	0,2729	0,1126	1,54	0,2729	0,1126	2,14	0,3752	0,1507	2,14	0,3752	0,1507	3,15	0,5060	0,2200	3,15	0,5060	0,2200
A21-	Gießhübl	Brunn/Gebirge	1,29	0,2283	0,0942	1,29	0,2283	0,0942	1,79	0,3140	0,1261	1,79	0,3140	0,1261	2,64	0,4234	0,1841	2,64	0,4234	0,1841
A21-	Brunn/Gebirge	KN Vösendorf	0,57	0,1016	0,0419	0,57	0,1016	0,0419	0,80	0,1397	0,0561	0,80	0,1397	0,0561	1,17	0,1883	0,0819	1,17	0,1883	0,0819
A22-	KN Wien Kaisermühlen	Kaisermühlen	0,45	0,0803	0,0331	0,45	0,0803	0,0331	0,63	0,1104	0,0443	0,63	0,1104	0,0443	0,93	0,1488	0,0647	0,93	0,1488	0,0647
A22-	Kaisermühlen	Reichsbrücke	0,38	0,0665	0,0274	0,38	0,0665	0,0274	0,52	0,0915	0,0367	0,52	0,0915	0,0367	0,77	0,1234	0,0536	0,77	0,1234	0,0536
A22-	Reichsbrücke	Kagran Vienna International Center	0,14	0,0256	0,0106	0,14	0,0256	0,0106	0,20	0,0352	0,0142	0,20	0,0352	0,0142	0,30	0,0475	0,0207	0,30	0,0475	0,0207
A22-	Kagran Vienna International Center	Brigittenauerbrücke	0,23	0,0410	0,0169	0,23	0,0410	0,0169	0,32	0,0564	0,0227	0,32	0,0564	0,0227	0,47	0,0761	0,0331	0,47	0,0761	0,0331
A22-	Brigittenauerbrücke	Floridsdorferbrücke	0,37	0,0662	0,0273	0,37	0,0662	0,0273	0,52	0,0911	0,0366	0,52	0,0911	0,0366	0,76	0,1228	0,0534	0,76	0,1228	0,0534
A22-	Floridsdorferbrücke	KN Gürtel Nordbrücke	0,24	0,0422	0,0174	0,24	0,0422	0,0174	0,33	0,0581	0,0233	0,33	0,0581	0,0233	0,49	0,0783	0,0341	0,49	0,0783	0,0341
A22-	KN Gürtel Nordbrücke	Strebersdorf	0,81	0,1444	0,0596	0,81	0,1444	0,0596	1,13	0,1985	0,0797	1,13	0,1985	0,0797	1,67	0,2677	0,1164	1,67	0,2677	0,1164
A221	Wien Nordbrücke	KN Gürtel Nordbrücke	0,24	0,0426	0,0176	0,24	0,0426	0,0176	0,33	0,0585	0,0235	0,33	0,0585	0,0235	0,49	0,0789	0,0343	0,49	0,0789	0,0343
A221	KN Gürtel Nordbrücke	Wien Pragerstraße	0,26	0,0458	0,0189	0,26	0,0458	0,0189	0,36	0,0630	0,0253	0,36	0,0630	0,0253	0,53	0,0850	0,0370	0,53	0,0850	0,0370
A221	Wien Pragerstraße	Wien Neujedlersdorf	0,11	0,0201	0,0083	0,11	0,0201	0,0083	0,16	0,0276	0,0111	0,16	0,0276	0,0111	0,23	0,0372	0,0162	0,23	0,0372	0,0162
A221	Wien Neujedlersdorf	Brünnerstr/Shuttleworthstraße	0,29	0,0509	0,0210	0,29	0,0509	0,0210	0,40	0,0700	0,0281	0,40	0,0700	0,0281	0,59	0,0943	0,0410	0,59	0,0943	0,0410
A22-	Strebersdorf	Korneuburg Ost	1,64	0,2909	0,1200	1,64	0,2909	0,1200	2,28	0,4000	0,1606	2,28	0,4000	0,1606	3,36	0,5393	0,2345	3,36	0,5393	0,2345
A222	Strebersdorf	Wien Vohburggasse	0,20	0,0361	0,0149	0,20	0,0361	0,0149	0,28	0,0497	0,0200	0,28	0,0497	0,0200	0,42	0,0670	0,0291	0,42	0,0670	0,0291
A22-	Korneuburg Ost	KN Korneuburg	1,06	0,1877	0,0774	1,06	0,1877	0,0774	1,47	0,2581	0,1036	1,47	0,2581	0,1036	2,17	0,3481	0,1514	2,17	0,3481	0,1514
A22-	KN Korneuburg	Stockerau Ost	1,54	0,2731	0,1127	1,54	0,2731	0,1127	2,14	0,3755	0,1508	2,14	0,3755	0,1508	3,15	0,5064	0,2202	3,15	0,5064	0,2202
A22-	Stockerau Ost	Stockerau Mitte	0,61	0,1089	0,0449	0,61	0,1089	0,0449	0,85	0,1498	0,0601	0,85	0,1498	0,0601	1,26	0,2019	0,0878	1,26	0,2019	0,0878
A22-	Stockerau Mitte	KN Stockerau/West	0,52	0,0925	0,0382	0,52	0,0925	0,0382	0,73	0,1272	0,0511	0,73	0,1272	0,0511	1,07	0,1715	0,0746	1,07	0,1715	0,0746
A23-	Altmannsdorferstraße	KN Wien Inzersdorf	0,46	0,0809	0,0334	0,46	0,0809	0,0334	0,64	0,1113	0,0447	0,64	0,1113	0,0447	0,93	0,1501	0,0652	0,93	0,1501	0,0652
A23-	KN Wien Inzersdorf	Favoriten	1,15	0,2039	0,0841	1,15	0,2039	0,0841	1,60	0,2804	0,1126	1,60	0,2804	0,1126	2,35	0,3781	0,1644	2,35	0,3781	0,1644
A23-	Favoriten	KN Gürtel Landstraßer Hauptstraße	0,72	0,1278	0,0527	0,72	0,1278	0,0527	1,00	0,1758	0,0706	1,00	0,1758	0,0706	1,48	0,2370	0,1031	1,48	0,2370	0,1031
A23-	KN Gürtel Landstraßer Hauptstraße	St. Marx	0,27	0,0485	0,0200	0,27	0,0485	0,0200	0,38	0,0667	0,0268	0,38	0,0667	0,0268	0,56	0,0900	0,0391	0,56	0,0900	0,0391
A23-	St. Marx	KN Wien Prater	0,23	0,0412	0,0170	0,23	0,0412	0,0170	0,32	0,0566	0,0227	0,32	0,0566	0,0227	0,48	0,0764	0,0332	0,48	0,0764	0,0332
A23-	KN Wien Prater	Handelskai	0,52	0,0914	0,0377	0,52	0,0914	0,0377	0,72	0,1257	0,0505	0,72	0,1257	0,0505	1,06	0,1695	0,0737	1,06	0,1695	0,0737
A23-	Handelskai	KN Wien Kaisermühlen	0,24	0,0418	0,0172	0,24	0,0418	0,0172	0,33	0,0575	0,0231	0,33	0,0575	0,0231	0,48	0,0775	0,0337	0,48	0,0775	0,0337
A23-	KN Wien Kaisermühlen	Groß Enzersdorf Stadlau	0,65	0,1147	0,0473	0,65	0,1147	0,0473	0,90	0,1577	0,0633	0,90	0,1577	0,0633	1,32	0,2127	0,0925	1,32	0,2127	0,0925
A23-	Groß Enzersdorf Stadlau	Hirschstetten	0,36	0,0643	0,0265	0,36	0,0643	0,0265	0,50	0,0884	0,0355	0,50	0,0884	0,0355	0,74	0,1193	0,0519	0,74	0,1193	0,0519
A233	KN Gürtel Landstraßer Hauptstraße	Wien Gürtel	0,21	0,0375	0,0155	0,21	0,0375	0,0155	0,29	0,0516	0,0207	0,29	0,0516	0,0207	0,43	0,0696	0,0303	0,43	0,0696	0,0303
A25-	KN A1/A25 Passau Wels	Weißkirchen	2,39	0,4231	0,1745	2,39	0,4231	0,1745	3,32	0,5818	0,2336	3,32	0,5818	0,2336	4,88	0,7845	0,3411	4,88	0,7845	0,3411
A25-	Weißkirchen	Marchtrenk Wels Ost	0,85	0,1508	0,0622	0,85	0,1508	0,0622	1,18	0,2073	0,0832	1,18	0,2073	0,0832	1,74	0,2795	0,1216	1,74	0,2795	0,1216
A25-	Marchtrenk Wels Ost	ÖBB Terminal Wels	0,23	0,0406	0,0167	0,23	0,0406	0,0167	0,32	0,0558	0,0224	0,32	0,0558	0,0224	0,47	0,0752	0,0327	0,47	0,0752	0,0327
A25-	ÖBB Terminal Wels	Wels Nord	1,10	0,1944	0,0802	1,10	0,1944	0,0802	1,53	0,2674	0,1074	1,53	0,2674	0,1074	2,24	0,3605	0,1568	2,24	0,3605	0,1568
A25-	Wels Nord	KN Wels	0,78	0,1383	0,0571	0,78	0,1383	0,0571	1,09	0,1902	0,0764	1,09	0,1902	0,0764	1,60	0,2565	0,1115	1,60	0,2565	0,1115
S01-	KN Vösendorf	Vorarlberger Allee	0,58	0,1026	0,0423	0,58	0,1026	0,0423	0,80	0,1410	0,0566	0,80	0,1410	0,0566	1,18	0,1902	0,0827	1,18	0,1902	0,0827
S01-	Vorarlberger Allee	Laxenburger Str.	0,30	0,0539	0,0222	0,30	0,0539	0,0222	0,42	0,0741	0,0297	0,42	0,0741	0,0297	0,62	0,0999	0,0434	0,62	0,0999	0,0434
S01-	Laxenburger Str.	Güterzentrum Wien Süd	0,38	0,0668	0,0275	0,38	0,0668	0,0275	0,52	0,0918	0,0369	0,52	0,0918	0,0369	0,77	0,1238	0,0538	0,77	0,1238	0,0538
S01-	Güterzentrum Wien Süd	Rothneusiedl	0,24	0,0434	0,0179	0,24	0,0434	0,0179	0,34	0,0597	0,0240	0,34	0,0597	0,0240	0,50	0,0805	0,0350	0,50	0,0805	0,0350
S01-	Rothneusiedl	KN Rustenfeld	0,57	0,1015	0,0419	0,57	0,1015	0,0419	0,80	0,1396	0,0560	0,80	0,1396	0,0560	1,17	0,1882	0,0819	1,17	0,1882	0,0819
S01-	KN Rustenfeld	Rannersdorf	0,80	0,1425	0,0588	0,80	0,1425	0,0588	1,12	0,1959	0,0787	1,12	0,1959	0,0787	1,64	0,2642	0,1149	1,64	0,2642	0,1149
S011	KN Rustenfeld	Leopoldsdorf (B16)	0,36	0,0631	0,0260	0,36	0,0631	0,0260	0,50	0,0868	0,0348	0,50	0,0868	0,0348	0,73	0,1170	0,0509	0,73	0,1170	0,0509
S01-	Rannersdorf	Schwechat Süd	0,63	0,1113	0,0459	0,63	0,1113	0,0459	0,87	0,1531	0,0615	0,87	0,1531	0,0615	1,28	0,2064	0,0897	1,28	0,2064	0,0897
S01-	Schwechat Süd	Schwechat Ost	0,36	0,0637	0,0263	0,36	0,0637	0,0263	0,50	0,0876	0,0352	0,50	0,0876	0,0352	0,74	0,1182	0,0514	0,74	0,1182	0,0514
S01-	Schwechat Ost	Mannswörth	0,38	0,0675	0,0278	0,38	0,0675	0,0278	0,53	0,0928	0,0373	0,53	0,0928	0,0373	0,78	0,1251	0,0544	0,78	0,1251	0,0544
S01-	Mannswörth	KN Schwechat	0,14	0,0253	0,0104	0,14	0,0253	0,0104	0,20	0,0348	0,0140	0,20	0,0348	0,0140	0,29	0,0469	0,0204	0,29	0,0469	0,0204
S01-	Angerner Straße	Seyring	1,33	0,2365	0,0976	1,33	0,2365	0,0976	1,86	0,3252	0,1306	1,86	0,3252	0,1306	2,73	0,4385	0,1907	2,73	0,4385	0,1907
S01-	Seyring	KN Eibesbrunn	1,12	0,1979	0,0816	1,12	0,1979	0,0816	1,55	0,2721	0,1092	1,55	0,2721	0,1092	2,28	0,3669	0,1595	2,28	0,3669	0,1595
S01-	KN Eibesbrunn	Hagenbrunn	0,88	0,1558	0,0643	0,88	0,1558	0,0643	1,22	0,2142	0,0860	1,22	0,2142	0,0860	1,80	0,2888	0,1256	1,80	0,2888	0,1256
S01-	Hagenbrunn	Korneuburg Nord	1,88	0,3332	0,1375	1,88	0,3332	0,1375	2,62	0,4582	0,1840	2,62	0,4582	0,1840	3,85	0,6178	0,2687	3,85	0,6178	0,2687
S01-	Korneuburg Nord	Korneuburg West	0,76	0,1352	0,0558	0,76	0,1352	0,0558	1,06	0,1859	0,0746	1,06	0,1859	0,0746	1,56	0,2506	0,1090	1,56	0,2506	0,1090
S01-	Korneuburg West	KN Korneuburg	0,24	0,0431	0,0178	0,24	0,0431	0,0178	0,34	0,0593	0,0238	0,34	0,0593	0,0238	0,50	0,0799	0,0348	0,50	0,0799	0,0348
S02-	Hirschstetten	Gewerbepark Stadlau	0,26	0,0463	0,0191	0,26	0,0463	0,0191	0,36	0,0637	0,0256	0,36	0,0637	0,0256	0,53	0,0859	0,0373	0,53	0,0859	0,0373
S02-	Gewerbepark Stadlau	Breitenleer Straße	0,14	0,0257	0,0106	0,14	0,0257	0,0106	0,20	0,0353	0,0142	0,20	0,0353	0,0142	0,30	0,0476	0,0207	0,30	0,0476	0,0207
S02-	Breitenleer Straße	Rautenweg	0,24	0,0426	0,0176	0,24	0,0426	0,0176	0,33	0,0586	0,0235	0,33	0,0586	0,0235	0,49	0,0790	0,0344	0,49	0,0790	0,0344
S02-	Rautenweg	Hermann Gebauer Straße	0,26	0,0468	0,0193	0,26	0,0468	0,0193	0,37	0,0644	0,0259	0,37	0,0644	0,0259	0,54	0,0869	0,0378	0,54	0,0869	0,0378
S02-	Hermann Gebauer Straße	Angerner Straße	0,96	0,1695	0,0699	0,96	0,1695	0,0699	1,33	0,2331	0,0936	1,33	0,2331	0,0936	1,96	0,3143	0,1367	1,96	0,3143	0,1367
S03-	KN Stockerau/West	Stockerau Nord	0,27	0,0479	0,0198	0,27	0,0479	0,0198	0,38	0,0659	0,0264	0,38	0,0659	0,0264	0,55	0,0888	0,0386	0,55	0,0888	0,0386
S03-	Stockerau Nord	Sierndorf	1,45	0,2575	0,1062	1,45	0,2575	0,1062	2,02	0,3540	0,1421	2,02	0,3540	0,1421	2,97	0,4774	0,2076	2,97	0,4774	0,2076
S03-	Sierndorf	Obermallebarn	0,98	0,1729	0,0713	0,98	0,1729	0,0713	1,36	0,2377	0,0955	1,36	0,2377	0,0955	2,00	0,3206	0,1394	2,00	0,3206	0,1394
S03-	Obermallebarn	Göllersdorf	1,29	0,2283	0,0942	1,29	0,2283	0,0942	1,79	0,3139	0,1260	1,79	0,3139	0,1260	2,63	0,4233	0,1841	2,63	0,4233	0,1841
S03-	Göllersdorf	Großstelzendorf	0,52	0,0914	0,0377	0,52	0,0914	0,0377	0,72	0,1257	0,0505	0,72	0,1257	0,0505	1,06	0,1695	0,0737	1,06	0,1695	0,0737

STR-KENNZAHL	MAUTABSCHNITT VON	MAUTABSCHNITT BIS	CO2-Emissionsklasse 1 / EURO III																	
			Kat. 2						Kat. 3						Kat. 4					
			Tag			Nacht			Tag			Nacht			Tag			Nacht		
			Ges	Luft Lärm	CO2	Ges	Luft Lärm	CO2	Ges	Luft Lärm	CO2	Ges	Luft Lärm	CO2	Ges	Luft Lärm	CO2	Ges	Luft Lärm	CO2
S03-	Großstelzendorf	Hollabrunn Süd	1,24	0,2199	0,0907	1,24	0,2199	0,0907	1,73	0,3023	0,1214	1,73	0,3023	0,1214	2,54	0,4077	0,1773	2,54	0,4077	0,1773
S03-	Hollabrunn Süd	Hollabrunn Mitte	0,36	0,0629	0,0260	0,36	0,0629	0,0260	0,49	0,0865	0,0347	0,49	0,0865	0,0347	0,73	0,1167	0,0507	0,73	0,1167	0,0507
S03-	Hollabrunn Mitte	Hollabrunn Nord	0,80	0,1426	0,0588	0,80	0,1426	0,0588	1,12	0,1960	0,0787	1,12	0,1960	0,0787	1,65	0,2643	0,1149	1,65	0,2643	0,1149
S03-	Hollabrunn Nord	Wullersdorf	1,54	0,2734	0,1128	1,54	0,2734	0,1128	2,15	0,3759	0,1509	2,15	0,3759	0,1509	3,16	0,5069	0,2204	3,16	0,5069	0,2204
S03-	Wullersdorf	Guntersdorf	1,07	0,1893	0,0781	1,07	0,1893	0,0781	1,49	0,2603	0,1045	1,49	0,2603	0,1045	2,18	0,3510	0,1526	2,18	0,3510	0,1526
S04-	KN Mattersburg	Sigleß	0,64	0,1137	0,0469	0,64	0,1137	0,0469	0,89	0,1563	0,0628	0,89	0,1563	0,0628	1,31	0,2108	0,0916	1,31	0,2108	0,0916
S04-	Sigleß	Bad Sauerbrunn	1,50	0,2656	0,1096	1,50	0,2656	0,1096	2,08	0,3652	0,1466	2,08	0,3652	0,1466	3,07	0,4924	0,2141	3,07	0,4924	0,2141
S04-	Bad Sauerbrunn	Neudörfl	0,63	0,1116	0,0460	0,63	0,1116	0,0460	0,88	0,1535	0,0616	0,88	0,1535	0,0616	1,29	0,2069	0,0900	1,29	0,2069	0,0900
S04-	Neudörfl	Wr.Neustadt Ost	0,66	0,1168	0,0482	0,66	0,1168	0,0482	0,92	0,1606	0,0645	0,92	0,1606	0,0645	1,35	0,2166	0,0942	1,35	0,2166	0,0942
S04-	Wr.Neustadt Ost	Katzelsdorf	0,31	0,0547	0,0226	0,31	0,0547	0,0226	0,43	0,0752	0,0302	0,43	0,0752	0,0302	0,63	0,1015	0,0441	0,63	0,1015	0,0441
S04-	Katzelsdorf	Lanzenkirchen	0,26	0,0458	0,0189	0,26	0,0458	0,0189	0,36	0,0630	0,0253	0,36	0,0630	0,0253	0,53	0,0849	0,0369	0,53	0,0849	0,0369
S04-	Lanzenkirchen	Wr.Neustadt Süd	0,23	0,0406	0,0168	0,23	0,0406	0,0168	0,32	0,0558	0,0224	0,32	0,0558	0,0224	0,47	0,0753	0,0327	0,47	0,0753	0,0327
S04-	Wr.Neustadt Süd	KN Wr. Neustadt	0,38	0,0672	0,0277	0,38	0,0672	0,0277	0,53	0,0924	0,0371	0,53	0,0924	0,0371	0,78	0,1246	0,0542	0,78	0,1246	0,0542
S05-	KN Stockerau/West	Tulln	2,62	0,4637	0,1913	2,62	0,4637	0,1913	3,64	0,6376	0,2560	3,64	0,6376	0,2560	5,35	0,8597	0,3738	5,35	0,8597	0,3738
S05-	Tulln	Königsbrunn / Wagram	3,25	0,5762	0,2377	3,25	0,5762	0,2377	4,52	0,7923	0,3181	4,52	0,7923	0,3181	6,65	1,0684	0,4646	6,65	1,0684	0,4646
S05-	Königsbrunn / Wagram	Kirchberg/Wagram	0,87	0,1548	0,0639	0,87	0,1548	0,0639	1,21	0,2129	0,0855	1,21	0,2129	0,0855	1,79	0,2870	0,1248	1,79	0,2870	0,1248
S05-	Kirchberg/Wagram	Fels / Wagram	0,65	0,1160	0,0478	0,65	0,1160	0,0478	0,91	0,1595	0,0640	0,91	0,1595	0,0640	1,34	0,2150	0,0935	1,34	0,2150	0,0935
S05-	Fels / Wagram	Grafenwörth	1,51	0,2670	0,1101	1,51	0,2670	0,1101	2,10	0,3671	0,1474	2,10	0,3671	0,1474	3,08	0,4950	0,2152	3,08	0,4950	0,2152
S05-	Grafenwörth	Jettsdorf	0,67	0,1194	0,0492	0,67	0,1194	0,0492	0,94	0,1641	0,0659	0,94	0,1641	0,0659	1,38	0,2213	0,0962	1,38	0,2213	0,0962
S06-	KN Seebenstein	Neunkirchen	1,03	0,1822	0,0751	1,03	0,1822	0,0751	1,43	0,2505	0,1006	1,43	0,2505	0,1006	2,10	0,3378	0,1469	2,10	0,3378	0,1469
S06-	Neunkirchen	Gloggnitz	3,30	0,5842	0,2410	3,30	0,5842	0,2410	4,58	0,8032	0,3225	4,58	0,8032	0,3225	6,74	1,0831	0,4710	6,74	1,0831	0,4710
S06-	Gloggnitz	Maria Schutz	2,10	0,3723	0,1536	2,10	0,3723	0,1536	2,92	0,5120	0,2056	2,92	0,5120	0,2056	4,30	0,6904	0,3002	4,30	0,6904	0,3002
S06-	Maria Schutz	Spital / Semmering	1,78	0,3160	0,1304	1,78	0,3160	0,1304	2,48	0,4345	0,1745	2,48	0,4345	0,1745	3,65	0,5860	0,2548	3,65	0,5860	0,2548
S06-	Spital / Semmering	Mürzzuschlag Ost	1,49	0,2640	0,1089	1,49	0,2640	0,1089	2,07	0,3630	0,1458	2,07	0,3630	0,1458	3,05	0,4895	0,2129	3,05	0,4895	0,2129
S06-	Mürzzuschlag Ost	Mariazell, Mürzsteg, Mürzzuschlag	1,32	0,2340	0,0965	1,32	0,2340	0,0965	1,84	0,3218	0,1292	1,84	0,3218	0,1292	2,70	0,4340	0,1887	2,70	0,4340	0,1887
S06-	Mariazell, Mürzsteg, Mürzzuschlag	Hönigsberg	0,94	0,1669	0,0688	0,94	0,1669	0,0688	1,31	0,2295	0,0921	1,31	0,2295	0,0921	1,93	0,3095	0,1346	1,93	0,3095	0,1346
S06-	Hönigsberg	Langenwang	0,52	0,0923	0,0381	0,52	0,0923	0,0381	0,72	0,1269	0,0510	0,72	0,1269	0,0510	1,07	0,1711	0,0744	1,07	0,1711	0,0744
S06-	Langenwang	Krieglach	0,62	0,1096	0,0452	0,62	0,1096	0,0452	0,86	0,1507	0,0605	0,86	0,1507	0,0605	1,27	0,2033	0,0884	1,27	0,2033	0,0884
S06-	Krieglach	Mitterdorf	1,56	0,2771	0,1143	1,56	0,2771	0,1143	2,17	0,3810	0,1530	2,17	0,3810	0,1530	3,20	0,5138	0,2234	3,20	0,5138	0,2234
S06-	Mitterdorf	Kindberg Ost	1,59	0,2818	0,1162	1,59	0,2818	0,1162	2,21	0,3874	0,1556	2,21	0,3874	0,1556	3,25	0,5224	0,2272	3,25	0,5224	0,2272
S06-	Kindberg Ost	Kindberg West	0,34	0,0605	0,0249	0,34	0,0605	0,0249	0,47	0,0832	0,0334	0,47	0,0832	0,0334	0,70	0,1121	0,0488	0,70	0,1121	0,0488
S06-	Kindberg West	Kindbergdörfl	0,34	0,0604	0,0249	0,34	0,0604	0,0249	0,47	0,0831	0,0334	0,47	0,0831	0,0334	0,70	0,1121	0,0487	0,70	0,1121	0,0487
S06-	Kindbergdörfl	Allerheiligen Mürzhofen	0,77	0,1361	0,0562	0,77	0,1361	0,0562	1,07	0,1872	0,0752	1,07	0,1872	0,0752	1,57	0,2524	0,1098	1,57	0,2524	0,1098
S06-	Allerheiligen Mürzhofen	St. Marein	1,15	0,2045	0,0843	1,15	0,2045	0,0843	1,60	0,2812	0,1129	1,60	0,2812	0,1129	2,36	0,3791	0,1649	2,36	0,3791	0,1649
S06-	St. Marein	Kapfenberg	0,82	0,1450	0,0598	0,82	0,1450	0,0598	1,14	0,1993	0,0800	1,14	0,1993	0,0800	1,67	0,2688	0,1169	1,67	0,2688	0,1169
S06-	Kapfenberg	KN Bruck/Mur	1,53	0,2706	0,1116	1,53	0,2706	0,1116	2,12	0,3721	0,1494	2,12	0,3721	0,1494	3,12	0,5018	0,2182	3,12	0,5018	0,2182
S06-	KN Bruck/Mur	ASt Bruck/Mur West	1,31	0,2321	0,0958	1,31	0,2321	0,0958	1,82	0,3192	0,1282	1,82	0,3192	0,1282	2,68	0,4304	0,1872	2,68	0,4304	0,1872
S06-	ASt Bruck/Mur West	Niklasdorf	1,21	0,2145	0,0885	1,21	0,2145	0,0885	1,68	0,2949	0,1184	1,68	0,2949	0,1184	2,48	0,3977	0,1729	2,48	0,3977	0,1729
S06-	Niklasdorf	Leoben Ost	1,29	0,2288	0,0944	1,29	0,2288	0,0944	1,80	0,3146	0,1263	1,80	0,3146	0,1263	2,64	0,4242	0,1844	2,64	0,4242	0,1844
S06-	Leoben Ost	Leoben West	1,45	0,2563	0,1057	1,45	0,2563	0,1057	2,01	0,3524	0,1415	2,01	0,3524	0,1415	2,96	0,4752	0,2066	2,96	0,4752	0,2066
S06-	Leoben West	St. Michael	1,37	0,2433	0,1003	1,37	0,2433	0,1003	1,91	0,3345	0,1343	1,91	0,3345	0,1343	2,81	0,4511	0,1961	2,81	0,4511	0,1961
S06-	St. Michael	KN St. Michael	0,42	0,0740	0,0305	0,42	0,0740	0,0305	0,58	0,1017	0,0408	0,58	0,1017	0,0408	0,85	0,1371	0,0596	0,85	0,1371	0,0596
S07-	KN Riegersdorf	Fürstenfeld	2,33	0,4138	0,1707	2,33	0,4138	0,1707	3,25	0,5689	0,2284	3,25	0,5689	0,2284	4,78	0,7672	0,3336	4,78	0,7672	0,3336
S07-	Fürstenfeld	Rudersdorf	0,60	0,1068	0,0440	0,60	0,1068	0,0440	0,84	0,1468	0,0589	0,84	0,1468	0,0589	1,23	0,1979	0,0861	1,23	0,1979	0,0861
S07-	Rudersdorf	Dobersdorf	1,43	0,2535	0,1046	1,43	0,2535	0,1046	1,99	0,3485	0,1399	1,99	0,3485	0,1399	2,93	0,4700	0,2044	2,93	0,4700	0,2044
S10-	Unterweitersdorf	Neumarkt	1,81	0,3215	0,1326	1,81	0,3215	0,1326	2,52	0,4420	0,1775	2,52	0,4420	0,1775	3,71	0,5960	0,2592	3,71	0,5960	0,2592
S10-	Neumarkt	Kefermarkt	1,04	0,1846	0,0762	1,04	0,1846	0,0762	1,45	0,2538	0,1019	1,45	0,2538	0,1019	2,13	0,3423	0,1488	2,13	0,3423	0,1488
S10-	Kefermarkt	Freistadt / Süd	1,12	0,1986	0,0819	1,12	0,1986	0,0819	1,56	0,2730	0,1096	1,56	0,2730	0,1096	2,29	0,3682	0,1601	2,29	0,3682	0,1601
S10-	Freistadt / Süd	Grünbach Sandl	1,18	0,2100	0,0866	1,18	0,2100	0,0866	1,65	0,2888	0,1160	1,65	0,2888	0,1160	2,42	0,3895	0,1694	2,42	0,3895	0,1694
S10-	Grünbach Sandl	Freistadt / Nord	0,33	0,0577	0,0238	0,33	0,0577	0,0238	0,45	0,0793	0,0319	0,45	0,0793	0,0319	0,67	0,1070	0,0465	0,67	0,1070	0,0465
S16-	Zams	Landeck West	1,39	0,2455	0,1013	1,39	0,2455	0,1013	1,93	0,3376	0,1355	1,93	0,3376	0,1355	2,83	0,4552	0,1980	2,83	0,4552	0,1980
S16-	Landeck West	Pians	0,89	0,1572	0,0649	0,89	0,1572	0,0649	1,23	0,2162	0,0868	1,23	0,2162	0,0868	1,82	0,2916	0,1268	1,82	0,2916	0,1268
S16-	Pians	Flirsch	1,76	0,3117	0,1286	1,76	0,3117	0,1286	2,45	0,4285	0,1721	2,45	0,4285	0,1721	3,60	0,5779	0,2513	3,60	0,5779	0,2513
S16-	Flirsch	Schnann am Arlberg	1,10	0,1956	0,0807	1,10	0,1956	0,0807	1,54	0,2690	0,1080	1,54	0,2690	0,1080	2,26	0,3628	0,1577	2,26	0,3628	0,1577
S16-	Schnann am Arlberg	Pettneu	0,80	0,1422	0,0587	0,80	0,1422	0,0587	1,12	0,1956	0,0785	1,12	0,1956	0,0785	1,64	0,2637	0,1147	1,64	0,2637	0,1147
S16-	Pettneu	St. Anton/Arlberg	0,45	0,0792	0,0327	0,45	0,0792	0,0327	0,62	0,1089	0,0437	0,62	0,1089	0,0437	0,91	0,1469	0,0639	0,91	0,1469	0,0639
S16-	St. Anton/Arlberg	Langen/Arlberg	9,76	0,7705	0,3178	9,76	0,7705	0,3178	13,62	1,0595	0,4254	13,62	1,0595	0,4254	20,26	1,4287	0,6213	20,26	1,4287	0,6213
S16-	Langen/Arlberg	Wald/Arlberg	1,42	0,2524	0,1041	1,42	0,2524	0,1041	1,98	0,3470	0,1393	1,98	0,3470	0,1393	2,91	0,4680	0,2035	2,91	0,4680	0,2035
S16-	Wald/Arlberg	Dalaas	1,62	0,2875	0,1186	1,62	0,2875	0,1186	2,26	0,3953	0,1587	2,26	0,3953	0,1587	3,32	0,5330	0,2318	3,32	0,5330	0,2318
S16-	Dalaas	Braz Ost	0,92	0,1630	0,0672	0,92	0,1630	0,0672	1,28	0,2241	0,0900	1,28	0,2241	0,0900	1,88	0,3022	0,1314	1,88	0,3022	0,1314
S16-	Braz Ost	Braz West	0,72	0,1272	0,0525	0,72	0,1272	0,0525	1,00	0,1748	0,0702	1,00	0,1748	0,0702	1,47	0,2358	0,1025	1,47	0,2358	0,1025
S16-	Braz West	Bings	0,97	0,1723	0,0711	0,97	0,1723	0,0711	1,35	0,2369	0,0951	1,35	0,2369	0,0951	1,99	0,3194	0,1389	1,99	0,3194	0,1389
S16-	Bings	Bludenz Montafon	0,46	0,0816	0,0336	0,46	0,0816	0,0336	0,64	0,1121	0,0450	0,64	0,1121	0,0450	0,94	0,1512	0,0658	0,94	0,1512	0,0658
S31-	Eisenstadt Ost	Eisenstadt Süd	0,83	0,1478	0,0610	0,83	0,1478	0,0610	1,16	0,2032	0,0816	1,16	0,2032	0,0816	1,71	0,2740	0,1192	1,71	0,2740	0,1192
S31-	Eisenstadt Süd	Eisenstadt Mitte	0,31	0,0553	0,0228	0,31	0,0553	0,0228	0,43	0,0761	0,0306	0,43	0,0761	0,0306	0,64	0,1026	0,0446	0,64	0,1026	0,0446
S31-	Eisenstadt Mitte	KN Eisenstadt	0,52	0,0913	0,0377	0,52	0,0913	0,0377	0,72	0,1255	0,0504	0,72	0,1255	0,0504	1,05	0,1693	0,0736	1,05	0,1693	0,0736
S31-	KN Eisenstadt	Wulkaprodersdorf	0,69	0,1215	0,0501	0,69	0,1215	0,0501	0,95	0,1671	0,0671	0,95	0,1671	0,0671	1,40	0,2253	0,0980	1,40	0,2253	0,0980
S31-	Wulkaprodersdorf	KN Mattersburg	1,95	0,3450	0,1423	1,95	0,3450	0,1423	2,71	0,4744	0,1905	2,71	0,4744	0,1905	3,98	0,6397	0,2782	3,98	0,6397	0,2782
S31-	KN Mattersburg	Forchtenstein	1,41	0,2497	0,1030	1,41	0,2497	0,1030	1,96	0,3434	0,1379	1,96	0,3434	0,1379	2,88	0,4631	0,2014	2,88	0,4631	0,2014
S31-	Forchtenstein	Sieggraben	1,97	0,3490	0,1439	1,97	0,3490	0,1439	2,74	0,4798	0,1927	2,74	0,4798	0,1927	4,03	0,6470	0,2813	4,03	0,6470	0,2813
S31-	Sieggraben	Weppersdorf/Kobersdorf	2,37	0,4204	0,1734	2,37	0,4204	0,1734	3,30	0,5780	0,2321	3,30	0,5780	0,2321	4,85	0,7795	0,3389	4,85	0,7795	0,3389
S31-	Weppersdorf/Kobersdorf	Weppersdorf/Markt St.Martin	0,49	0,0864	0,0356	0,49	0,0864	0,0356	0,68	0,1187	0,0477	0,68	0,1187	0,0477	1,00	0,1601	0,0696	1,00	0,1601	0,0696
S31-	Weppersdorf/Markt St.Martin	Neutal	1,13	0,1995	0,0823	1,13	0,1995	0,0823	1,57	0,2744	0,1102	1,57	0,2744	0,1102	2,30	0,3700	0,1609	2,30	0,3700	0,1609

STR-KENNZAHL	MAUTABSCHNITT VON	MAUTABSCHNITT BIS	CO2-Emissionsklasse 1 / EURO III																	
			Kat. 2						Kat. 3						Kat. 4					
			Tag			Nacht			Tag			Nacht			Tag			Nacht		
			Ges	Luft Lärm	CO2	Ges	Luft Lärm	CO2	Ges	Luft Lärm	CO2	Ges	Luft Lärm	CO2	Ges	Luft Lärm	CO2	Ges	Luft Lärm	CO2
S31-	Neutal	Stoob Süd	0,98	0,1743	0,0719	0,98	0,1743	0,0719	1,37	0,2397	0,0962	1,37	0,2397	0,0962	2,01	0,3232	0,1406	2,01	0,3232	0,1406
S31-	Stoob Süd	Oberpullendorf	1,07	0,1903	0,0785	1,07	0,1903	0,0785	1,49	0,2617	0,1051	1,49	0,2617	0,1051	2,20	0,3529	0,1534	2,20	0,3529	0,1534
S33-	KN St. Pölten	St. Pölten Ost	0,58	0,1033	0,0426	0,58	0,1033	0,0426	0,81	0,1420	0,0570	0,81	0,1420	0,0570	1,19	0,1915	0,0833	1,19	0,1915	0,0833
S33-	St. Pölten Ost	St. Pölten Nord	1,03	0,1825	0,0753	1,03	0,1825	0,0753	1,43	0,2510	0,1008	1,43	0,2510	0,1008	2,11	0,3385	0,1472	2,11	0,3385	0,1472
S33-	St. Pölten Nord	Herzogenburg Süd	1,09	0,1933	0,0797	1,09	0,1933	0,0797	1,52	0,2658	0,1067	1,52	0,2658	0,1067	2,23	0,3584	0,1558	2,23	0,3584	0,1558
S33-	Herzogenburg Süd	Herzogenburg Stadt	0,58	0,1032	0,0426	0,58	0,1032	0,0426	0,81	0,1419	0,0570	0,81	0,1419	0,0570	1,19	0,1914	0,0832	1,19	0,1914	0,0832
S33-	Herzogenburg Stadt	Herzogenburg Nord	0,32	0,0572	0,0236	0,32	0,0572	0,0236	0,45	0,0787	0,0316	0,45	0,0787	0,0316	0,66	0,1061	0,0461	0,66	0,1061	0,0461
S33-	Herzogenburg Nord	Traismauer Süd	1,57	0,2784	0,1149	1,57	0,2784	0,1149	2,19	0,3829	0,1537	2,19	0,3829	0,1537	3,21	0,5163	0,2245	3,21	0,5163	0,2245
S33-	Traismauer Süd	Traismauer Nord	0,80	0,1416	0,0584	0,80	0,1416	0,0584	1,11	0,1947	0,0782	1,11	0,1947	0,0782	1,63	0,2626	0,1142	1,63	0,2626	0,1142
S33-	Traismauer Nord	Jettsdorf	1,35	0,2391	0,0986	1,35	0,2391	0,0986	1,88	0,3288	0,1320	1,88	0,3288	0,1320	2,76	0,4434	0,1928	2,76	0,4434	0,1928
S35-	KN Bruck/Mur	Pernegg	1,65	0,2923	0,1206	1,65	0,2923	0,1206	2,29	0,4019	0,1614	2,29	0,4019	0,1614	3,37	0,5420	0,2357	3,37	0,5420	0,2357
S35-	Pernegg	Mixnitz/Mautstatt	1,20	0,2126	0,0877	1,20	0,2126	0,0877	1,67	0,2923	0,1174	1,67	0,2923	0,1174	2,45	0,3942	0,1714	2,45	0,3942	0,1714
S35-	Mixnitz/Mautstatt	Röthelstein	1,44	0,2549	0,1051	1,44	0,2549	0,1051	2,00	0,3505	0,1407	2,00	0,3505	0,1407	2,94	0,4726	0,2055	2,94	0,4726	0,2055
S35-	Röthelstein	Laufnitzdorf	0,69	0,1228	0,0507	0,69	0,1228	0,0507	0,96	0,1689	0,0678	0,96	0,1689	0,0678	1,42	0,2278	0,0990	1,42	0,2278	0,0990
S35-	Laufnitzdorf	Rothleiten	0,79	0,1396	0,0576	0,79	0,1396	0,0576	1,10	0,1920	0,0771	1,10	0,1920	0,0771	1,61	0,2589	0,1126	1,61	0,2589	0,1126
S35-	Rothleiten	Frohnleiten Nord	0,49	0,0870	0,0359	0,49	0,0870	0,0359	0,68	0,1196	0,0480	0,68	0,1196	0,0480	1,00	0,1613	0,0701	1,00	0,1613	0,0701
S35-	Frohnleiten Nord	Frohnleiten	0,23	0,0401	0,0166	0,23	0,0401	0,0166	0,32	0,0552	0,0222	0,32	0,0552	0,0222	0,46	0,0744	0,0324	0,46	0,0744	0,0324
S35-	Frohnleiten	Badl Peggau	1,52	0,2698	0,1113	1,52	0,2698	0,1113	2,12	0,3709	0,1489	2,12	0,3709	0,1489	3,11	0,5002	0,2175	3,11	0,5002	0,2175
S35-	Badl Peggau	Peggau Mitte	0,51	0,0902	0,0372	0,51	0,0902	0,0372	0,71	0,1241	0,0498	0,71	0,1241	0,0498	1,04	0,1673	0,0728	1,04	0,1673	0,0728
S35-	Peggau Mitte	KN Peggau Deutschfeistritz	1,06	0,1879	0,0775	1,06	0,1879	0,0775	1,47	0,2584	0,1037	1,47	0,2584	0,1037	2,17	0,3484	0,1515	2,17	0,3484	0,1515
S36-	KN St. Michael	St. Stefan ob Leoben	0,87	0,1548	0,0639	0,87	0,1548	0,0639	1,21	0,2129	0,0855	1,21	0,2129	0,0855	1,79	0,2870	0,1248	1,79	0,2870	0,1248
S36-	St. Stefan ob Leoben	Kraubath	0,94	0,1663	0,0686	0,94	0,1663	0,0686	1,31	0,2287	0,0918	1,31	0,2287	0,0918	1,92	0,3084	0,1341	1,92	0,3084	0,1341
S36-	Kraubath	Feistritz St. Lorenzen	1,65	0,2922	0,1205	1,65	0,2922	0,1205	2,29	0,4017	0,1613	2,29	0,4017	0,1613	3,37	0,5417	0,2356	3,37	0,5417	0,2356
S36-	Feistritz St. Lorenzen	Knittelfeld Ost	1,89	0,3354	0,1383	1,89	0,3354	0,1383	2,63	0,4611	0,1852	2,63	0,4611	0,1852	3,87	0,6218	0,2704	3,87	0,6218	0,2704
S36-	Knittelfeld Ost	Knittelfeld West	0,80	0,1422	0,0587	0,80	0,1422	0,0587	1,12	0,1956	0,0785	1,12	0,1956	0,0785	1,64	0,2637	0,1147	1,64	0,2637	0,1147
S36-	Knittelfeld West	Zeltweg Ost Spielberg	0,25	0,0444	0,0183	0,25	0,0444	0,0183	0,35	0,0611	0,0245	0,35	0,0611	0,0245	0,51	0,0823	0,0358	0,51	0,0823	0,0358
S36-	Zeltweg Ost Spielberg	Zeltweg West	1,63	0,2890	0,1192	1,63	0,2890	0,1192	2,27	0,3973	0,1595	2,27	0,3973	0,1595	3,34	0,5358	0,2330	3,34	0,5358	0,2330
S36-	Zeltweg West	Judenburg Ost Fohnsdorf	0,82	0,1453	0,0599	0,82	0,1453	0,0599	1,14	0,1998	0,0802	1,14	0,1998	0,0802	1,68	0,2694	0,1171	1,68	0,2694	0,1171
S36-	Judenburg Ost Fohnsdorf	Judenburg West	1,27	0,2254	0,0930	1,27	0,2254	0,0930	1,77	0,3099	0,1244	1,77	0,3099	0,1244	2,60	0,4179	0,1817	2,60	0,4179	0,1817
S36-	As B317 Ost	St. Georgen Ost	0,13	0,0236	0,0097	0,13	0,0236	0,0097	0,18	0,0324	0,0130	0,18	0,0324	0,0130	0,27	0,0437	0,0190	0,27	0,0437	0,0190
S36-	St. Georgen Ost	St. Georgen West	0,25	0,0436	0,0180	0,25	0,0436	0,0180	0,34	0,0600	0,0241	0,34	0,0600	0,0241	0,50	0,0809	0,0352	0,50	0,0809	0,0352
S36-	St. Georgen West	Unzmarkt Ost	1,00	0,1765	0,0728	1,00	0,1765	0,0728	1,39	0,2427	0,0974	1,39	0,2427	0,0974	2,04	0,3273	0,1423	2,04	0,3273	0,1423
S36-	Unzmarkt Ost	Unzmarkt West	0,37	0,0664	0,0274	0,37	0,0664	0,0274	0,52	0,0913	0,0366	0,52	0,0913	0,0366	0,77	0,1231	0,0535	0,77	0,1231	0,0535
S36-	Unzmarkt West	As B317 (prov.)	0,30	0,0538	0,0222	0,30	0,0538	0,0222	0,42	0,0739	0,0297	0,42	0,0739	0,0297	0,62	0,0997	0,0433	0,62	0,0997	0,0433
S37-	St. Veit Nord / Kraig	St. Veit Mitte / Brückl	0,77	0,1367	0,0564	0,77	0,1367	0,0564	1,07	0,1880	0,0755	1,07	0,1880	0,0755	1,58	0,2535	0,1102	1,58	0,2535	0,1102
S37-	St. Veit Mitte / Brückl	St. Veit Süd	0,66	0,1162	0,0479	0,66	0,1162	0,0479	0,91	0,1598	0,0642	0,91	0,1598	0,0642	1,34	0,2155	0,0937	1,34	0,2155	0,0937
S37-	St. Veit Süd	St. Veit Industriegebiet	0,49	0,0874	0,0360	0,49	0,0874	0,0360	0,69	0,1201	0,0482	0,69	0,1201	0,0482	1,01	0,1620	0,0704	1,01	0,1620	0,0704
S37-	St. Veit Industriegebiet	Maria Saal	1,73	0,3066	0,1265	1,73	0,3066	0,1265	2,41	0,4216	0,1693	2,41	0,4216	0,1693	3,54	0,5685	0,2472	3,54	0,5685	0,2472
S37-	Maria Saal	Karnburg	0,62	0,1095	0,0452	0,62	0,1095	0,0452	0,86	0,1505	0,0604	0,86	0,1505	0,0604	1,26	0,2030	0,0883	1,26	0,2030	0,0883
S37-	Karnburg	Klagenfurt Nord	0,54	0,0956	0,0394	0,54	0,0956	0,0394	0,75	0,1314	0,0528	0,75	0,1314	0,0528	1,10	0,1772	0,0771	1,10	0,1772	0,0771
A01-	Preßbaum	Wien Auhof	3,77	0,6686	0,2758	3,77	0,6686	0,2758	5,25	0,9194	0,3691	5,25	0,9194	0,3691	7,72	1,2398	0,5391	7,72	1,2398	0,5391
A01-	KN Steinhäusl	Preßbaum	2,13	0,3779	0,1559	2,13	0,3779	0,1559	2,97	0,5196	0,2086	2,97	0,5196	0,2086	4,36	0,7006	0,3046	4,36	0,7006	0,3046
A01-	Altlengbach	KN Steinhäusl	1,25	0,2221	0,0916	1,25	0,2221	0,0916	1,74	0,3054	0,1226	1,74	0,3054	0,1226	2,56	0,4119	0,1791	2,56	0,4119	0,1791
A01-	St. Christophen	Altlengbach	1,49	0,2649	0,1093	1,49	0,2649	0,1093	2,08	0,3643	0,1463	2,08	0,3643	0,1463	3,06	0,4912	0,2136	3,06	0,4912	0,2136
A01-	Böheimkirchen	St. Christophen	1,79	0,3177	0,1311	1,79	0,3177	0,1311	2,49	0,4369	0,1754	2,49	0,4369	0,1754	3,67	0,5891	0,2562	3,67	0,5891	0,2562
A01-	KN St. Pölten	Böheimkirchen	1,75	0,3108	0,1282	1,75	0,3108	0,1282	2,44	0,4274	0,1716	2,44	0,4274	0,1716	3,59	0,5763	0,2506	3,59	0,5763	0,2506
A01-	St. Pölten Süd	KN St. Pölten	1,24	0,2205	0,0909	1,24	0,2205	0,0909	1,73	0,3031	0,1217	1,73	0,3031	0,1217	2,54	0,4088	0,1777	2,54	0,4088	0,1777
A01-	Loosdorf	St. Pölten Süd	4,31	0,7645	0,3154	4,31	0,7645	0,3154	6,00	1,0512	0,4221	6,00	1,0512	0,4221	8,82	1,4176	0,6164	8,82	1,4176	0,6164
A01-	Melk	Loosdorf	1,58	0,2801	0,1156	1,58	0,2801	0,1156	2,20	0,3852	0,1547	2,20	0,3852	0,1547	3,23	0,5194	0,2259	3,23	0,5194	0,2259
A01-	Pöchlarn	Melk	2,80	0,4966	0,2049	2,80	0,4966	0,2049	3,90	0,6828	0,2742	3,90	0,6828	0,2742	5,73	0,9208	0,4004	5,73	0,9208	0,4004
A01-	Ybbs Wieselburg	Pöchlarn	2,59	0,4583	0,1890	2,59	0,4583	0,1890	3,60	0,6301	0,2530	3,60	0,6301	0,2530	5,29	0,8497	0,3695	5,29	0,8497	0,3695
A01-	Amstetten Ost	Ybbs Wieselburg	2,32	0,4118	0,1699	2,32	0,4118	0,1699	3,23	0,5662	0,2273	3,23	0,5662	0,2273	4,75	0,7635	0,3320	4,75	0,7635	0,3320
A01-	Amstetten West	Amstetten Ost	3,65	0,6477	0,2672	3,65	0,6477	0,2672	5,08	0,8906	0,3576	5,08	0,8906	0,3576	7,48	1,2010	0,5222	7,48	1,2010	0,5222
A01-	Oed	Amstetten West	2,57	0,4548	0,1876	2,57	0,4548	0,1876	3,57	0,6253	0,2511	3,57	0,6253	0,2511	5,25	0,8432	0,3666	5,25	0,8432	0,3666
A01-	Haag	Oed	2,77	0,4908	0,2025	2,77	0,4908	0,2025	3,85	0,6749	0,2710	3,85	0,6749	0,2710	5,66	0,9100	0,3957	5,66	0,9100	0,3957
A01-	St. Valentin	Haag	2,47	0,4370	0,1803	2,47	0,4370	0,1803	3,43	0,6009	0,2413	3,43	0,6009	0,2413	5,04	0,8103	0,3524	5,04	0,8103	0,3524
A01-	Enns Ost	St. Valentin	1,05	0,1853	0,0764	1,05	0,1853	0,0764	1,45	0,2548	0,1023	1,45	0,2548	0,1023	2,14	0,3435	0,1494	2,14	0,3435	0,1494
A01-	Enns West / Steyr	Enns Ost	0,81	0,1437	0,0593	0,81	0,1437	0,0593	1,13	0,1976	0,0793	1,13	0,1976	0,0793	1,66	0,2665	0,1159	1,66	0,2665	0,1159
A01-	Asten St Florian	Enns West / Steyr	0,63	0,1116	0,0460	0,63	0,1116	0,0460	0,88	0,1535	0,0616	0,88	0,1535	0,0616	1,29	0,2069	0,0900	1,29	0,2069	0,0900
A01-	KN Linz	Asten St Florian	2,41	0,4274	0,1763	2,41	0,4274	0,1763	3,35	0,5877	0,2360	3,35	0,5877	0,2360	4,93	0,7925	0,3446	4,93	0,7925	0,3446
A01-	Ansfelden	KN Linz	0,41	0,0720	0,0297	0,41	0,0720	0,0297	0,57	0,0991	0,0398	0,57	0,0991	0,0398	0,83	0,1336	0,0581	0,83	0,1336	0,0581
A01-	Traun	Ansfelden	0,90	0,1595	0,0658	0,90	0,1595	0,0658	1,25	0,2193	0,0880	1,25	0,2193	0,0880	1,84	0,2957	0,1286	1,84	0,2957	0,1286
A01-	KN A1/A25 Passau Wels	Traun	0,42	0,0750	0,0309	0,42	0,0750	0,0309	0,59	0,1031	0,0414	0,59	0,1031	0,0414	0,87	0,1390	0,0604	0,87	0,1390	0,0604
A01-	Allhaming	KN A1/A25 Passau Wels	1,95	0,3459	0,1427	1,95	0,3459	0,1427	2,71	0,4757	0,1910	2,71	0,4757	0,1910	3,99	0,6414	0,2789	3,99	0,6414	0,2789
A01-	Sattledt	Allhaming	3,26	0,5772	0,2381	3,26	0,5772	0,2381	4,53	0,7936	0,3186	4,53	0,7936	0,3186	6,66	1,0701	0,4653	6,66	1,0701	0,4653
A01-	KN Voralpenkreuz	Sattledt	0,41	0,0726	0,0300	0,41	0,0726	0,0300	0,57	0,0999	0,0401	0,57	0,0999	0,0401	0,84	0,1347	0,0586	0,84	0,1347	0,0586
A01-	Eberstalzell	KN Voralpenkreuz	1,18	0,2089	0,0862	1,18	0,2089	0,0862	1,64	0,2873	0,1154	1,64	0,2873	0,1154	2,41	0,3874	0,1685	2,41	0,3874	0,1685
A01-	Vorchdorf	Eberstalzell	1,78	0,3151	0,1300	1,78	0,3151	0,1300	2,47	0,4332	0,1739	2,47	0,4332	0,1739	3,64	0,5842	0,2540	3,64	0,5842	0,2540
A01-	Laakirchen Ost	Vorchdorf	1,56	0,2760	0,1139	1,56	0,2760	0,1139	2,17	0,3796	0,1524	2,17	0,3796	0,1524	3,19	0,5118	0,2226	3,19	0,5118	0,2226
A01-	Laakirchen West	Laakirchen Ost	0,98	0,1738	0,0717	0,98	0,1738	0,0717	1,36	0,2389	0,0959	1,36	0,2389	0,0959	2,01	0,3222	0,1401	2,01	0,3222	0,1401
A01-	Regau	Laakirchen West	1,92	0,3406	0,1405	1,92	0,3406	0,1405	2,67	0,4683	0,1880	2,67	0,4683	0,1880	3,93	0,6315	0,2746	3,93	0,6315	0,2746
A01-	Schörfling	Regau	2,53	0,4476	0,1846	2,53	0,4476	0,1846	3,51	0,6154	0,2471	3,51	0,6154	0,2471	5,17	0,8298	0,3608	5,17	0,8298	0,3608
A01-	Seewalchen	Schörfling	0,39	0,0694	0,0286	0,39	0,0694	0,0286	0,54	0,0954	0,0383	0,54	0,0954	0,0383	0,80	0,1286	0,0559	0,80	0,1286	0,0559
A01-	St. Georgen	Seewalchen	2,29	0,4057	0,1673	2,29	0,4057	0,1673	3,18	0,5578	0,2240	3,18	0,5578	0,2240	4,68	0,7522	0,3271	4,68	0,7522	0,3271
A01-	Oberwang	St. Georgen	3,05	0,5410	0,2231	3,05	0,5410	0,2231	4,25	0,7438	0,2987	4,25	0,7438	0,2987	6,24	1,0030	0,4361	6,24	1,0030	0,4361
A01-	Mondsee	Oberwang	2,81	0,4979	0,2054	2,81	0,4979	0,2054	3,91	0,6846	0,2749	3,91	0,6846	0,2749	5,75	0,9232	0,4014	5,75	0,9232	0,4014

STR-KENNZAHL	MAUTABSCHNITT VON	MAUTABSCHNITT BIS	CO2-Emissionsklasse 1 / EURO III																	
			Kat. 2						Kat. 3						Kat. 4					
			Tag			Nacht			Tag			Nacht			Tag			Nacht		
			Ges	Luft Lärm	CO2	Ges	Luft Lärm	CO2	Ges	Luft Lärm	CO2	Ges	Luft Lärm	CO2	Ges	Luft Lärm	CO2	Ges	Luft Lärm	CO2
A01-	Thalgau	Mondsee	2,59	0,4590	0,1893	2,59	0,4590	0,1893	3,60	0,6312	0,2534	3,60	0,6312	0,2534	5,30	0,8511	0,3701	5,30	0,8511	0,3701
A01-	Wallersee	Thalgau	1,97	0,3498	0,1443	1,97	0,3498	0,1443	2,75	0,4809	0,1931	2,75	0,4809	0,1931	4,04	0,6485	0,2820	4,04	0,6485	0,2820
A01-	Salzburg Nord	Wallersee	1,91	0,3386	0,1397	1,91	0,3386	0,1397	2,66	0,4656	0,1869	2,66	0,4656	0,1869	3,91	0,6278	0,2730	3,91	0,6278	0,2730
A01-	Salzburg Bergheim-West	Salzburg Nord	0,43	0,0763	0,0315	0,43	0,0763	0,0315	0,60	0,1049	0,0421	0,60	0,1049	0,0421	0,88	0,1415	0,0615	0,88	0,1415	0,0615
A01-	Messe	Salzburg Bergheim-West	0,21	0,0365	0,0151	0,21	0,0365	0,0151	0,29	0,0502	0,0202	0,29	0,0502	0,0202	0,42	0,0677	0,0295	0,42	0,0677	0,0295
A01-	Salzburg Mitte Freilassing	Messe	0,27	0,0486	0,0201	0,27	0,0486	0,0201	0,38	0,0669	0,0268	0,38	0,0669	0,0268	0,56	0,0902	0,0392	0,56	0,0902	0,0392
A01-	Kleßheim	Salzburg Mitte Freilassing	0,34	0,0597	0,0246	0,34	0,0597	0,0246	0,47	0,0820	0,0329	0,47	0,0820	0,0329	0,69	0,1106	0,0481	0,69	0,1106	0,0481
A01-	Siezenheim	Kleßheim	0,47	0,0827	0,0341	0,47	0,0827	0,0341	0,65	0,1137	0,0457	0,65	0,1137	0,0457	0,95	0,1533	0,0667	0,95	0,1533	0,0667
A01-	Flughafen	Siezenheim	0,23	0,0416	0,0171	0,23	0,0416	0,0171	0,33	0,0572	0,0229	0,33	0,0572	0,0229	0,48	0,0771	0,0335	0,48	0,0771	0,0335
A01-	Wals Salzburg West	Flughafen	0,29	0,0508	0,0210	0,29	0,0508	0,0210	0,40	0,0699	0,0281	0,40	0,0699	0,0281	0,59	0,0943	0,0410	0,59	0,0943	0,0410
A01-	KN Salzburg	Wals Salzburg West	0,43	0,0761	0,0314	0,43	0,0761	0,0314	0,60	0,1046	0,0420	0,60	0,1046	0,0420	0,88	0,1411	0,0613	0,88	0,1411	0,0613
A01-	Staatsgrenze Walserberg	KN Salzburg	0,73	0,1293	0,0533	0,73	0,1293	0,0533	1,01	0,1777	0,0714	1,01	0,1777	0,0714	1,49	0,2397	0,1042	1,49	0,2397	0,1042
A02-	KN Vösendorf	KN Wien Inzersdorf	0,91	0,1618	0,0667	0,91	0,1618	0,0667	1,27	0,2224	0,0893	1,27	0,2224	0,0893	1,87	0,2999	0,1304	1,87	0,2999	0,1304
A02-	Mödling	KN Vösendorf	0,62	0,1100	0,0454	0,62	0,1100	0,0454	0,86	0,1512	0,0607	0,86	0,1512	0,0607	1,27	0,2039	0,0887	1,27	0,2039	0,0887
A02-	Wr. Neudorf	Mödling	0,59	0,1049	0,0433	0,59	0,1049	0,0433	0,82	0,1443	0,0579	0,82	0,1443	0,0579	1,21	0,1946	0,0846	1,21	0,1946	0,0846
A02-	Wr. Neudorf IZ/Süd	Wr. Neudorf	0,65	0,1154	0,0476	0,65	0,1154	0,0476	0,91	0,1587	0,0637	0,91	0,1587	0,0637	1,33	0,2140	0,0931	1,33	0,2140	0,0931
A02-	KN Guntramsdorf	Wr. Neudorf IZ/Süd	0,95	0,1683	0,0694	0,95	0,1683	0,0694	1,32	0,2314	0,0929	1,32	0,2314	0,0929	1,94	0,3120	0,1357	1,94	0,3120	0,1357
A02-	Traiskirchen	KN Guntramsdorf	1,06	0,1874	0,0773	1,06	0,1874	0,0773	1,47	0,2577	0,1035	1,47	0,2577	0,1035	2,16	0,3475	0,1511	2,16	0,3475	0,1511
A02-	Baden	Traiskirchen	0,59	0,1043	0,0430	0,59	0,1043	0,0430	0,82	0,1434	0,0576	0,82	0,1434	0,0576	1,20	0,1934	0,0841	1,20	0,1934	0,0841
A02-	Bad Vöslau	Baden	0,97	0,1714	0,0707	0,97	0,1714	0,0707	1,34	0,2356	0,0946	1,34	0,2356	0,0946	1,98	0,3177	0,1382	1,98	0,3177	0,1382
A02-	Kottingbrunn	Bad Vöslau	0,70	0,1237	0,0510	0,70	0,1237	0,0510	0,97	0,1701	0,0683	0,97	0,1701	0,0683	1,43	0,2294	0,0998	1,43	0,2294	0,0998
A02-	Leobersdorf	Kottingbrunn	0,61	0,1086	0,0448	0,61	0,1086	0,0448	0,85	0,1493	0,0599	0,85	0,1493	0,0599	1,25	0,2013	0,0875	1,25	0,2013	0,0875
A02-	Wöllersdorf	Leobersdorf	2,44	0,4332	0,1787	2,44	0,4332	0,1787	3,40	0,5957	0,2392	3,40	0,5957	0,2392	5,00	0,8032	0,3493	5,00	0,8032	0,3493
A02-	Wr. Neustadt West	Wöllersdorf	1,59	0,2814	0,1161	1,59	0,2814	0,1161	2,21	0,3869	0,1553	2,21	0,3869	0,1553	3,25	0,5217	0,2269	3,25	0,5217	0,2269
A02-	KN Wr. Neustadt	Wr. Neustadt West	0,64	0,1127	0,0465	0,64	0,1127	0,0465	0,88	0,1549	0,0622	0,88	0,1549	0,0622	1,30	0,2089	0,0908	1,30	0,2089	0,0908
A02-	KN Seebenstein	KN Wr. Neustadt	2,88	0,5098	0,2103	2,88	0,5098	0,2103	4,00	0,7009	0,2814	4,00	0,7009	0,2814	5,88	0,9452	0,4110	5,88	0,9452	0,4110
A02-	Grimmenstein	KN Seebenstein	2,45	0,4348	0,1794	2,45	0,4348	0,1794	3,41	0,5979	0,2401	3,41	0,5979	0,2401	5,02	0,8063	0,3506	5,02	0,8063	0,3506
A02-	Edlitz	Grimmenstein	0,68	0,1204	0,0497	0,68	0,1204	0,0497	0,94	0,1655	0,0665	0,94	0,1655	0,0665	1,39	0,2232	0,0971	1,39	0,2232	0,0971
A02-	Krumbach	Edlitz	2,10	0,3718	0,1534	2,10	0,3718	0,1534	2,92	0,5112	0,2052	2,92	0,5112	0,2052	4,29	0,6893	0,2997	4,29	0,6893	0,2997
A02-	Zöbern	Krumbach	1,11	0,1962	0,0809	1,11	0,1962	0,0809	1,54	0,2698	0,1083	1,54	0,2698	0,1083	2,26	0,3638	0,1582	2,26	0,3638	0,1582
A02-	Aspang	Zöbern	0,14	0,0256	0,0106	0,14	0,0256	0,0106	0,20	0,0352	0,0142	0,20	0,0352	0,0142	0,30	0,0475	0,0207	0,30	0,0475	0,0207
A02-	Schäffern	Aspang	1,75	0,3105	0,1281	1,75	0,3105	0,1281	2,44	0,4270	0,1714	2,44	0,4270	0,1714	3,58	0,5757	0,2504	3,58	0,5757	0,2504
A02-	Pinggau/Friedberg	Schäffern	2,09	0,3709	0,1530	2,09	0,3709	0,1530	2,91	0,5100	0,2048	2,91	0,5100	0,2048	4,28	0,6877	0,2990	4,28	0,6877	0,2990
A02-	Pinkafeld	Pinggau/Friedberg	1,42	0,2512	0,1036	1,42	0,2512	0,1036	1,97	0,3454	0,1387	1,97	0,3454	0,1387	2,90	0,4658	0,2026	2,90	0,4658	0,2026
A02-	Lafnitztal/Oberwart	Pinkafeld	2,95	0,5237	0,2160	2,95	0,5237	0,2160	4,11	0,7201	0,2891	4,11	0,7201	0,2891	6,04	0,9711	0,4223	6,04	0,9711	0,4223
A02-	Hartberg	Lafnitztal/Oberwart	1,17	0,2067	0,0853	1,17	0,2067	0,0853	1,62	0,2843	0,1141	1,62	0,2843	0,1141	2,39	0,3833	0,1667	2,39	0,3833	0,1667
A02-	Sebersdorf/Bad Waltersdorf	Hartberg	2,95	0,5231	0,2158	2,95	0,5231	0,2158	4,11	0,7193	0,2888	4,11	0,7193	0,2888	6,04	0,9699	0,4218	6,04	0,9699	0,4218
A02-	KN Riegersdorf	Sebersdorf/Bad Waltersdorf	2,48	0,4388	0,1810	2,48	0,4388	0,1810	3,44	0,6034	0,2423	3,44	0,6034	0,2423	5,06	0,8136	0,3538	5,06	0,8136	0,3538
A02-	Ilz Fürstenfeld	KN Riegersdorf	0,83	0,1477	0,0609	0,83	0,1477	0,0609	1,16	0,2031	0,0815	1,16	0,2031	0,0815	1,70	0,2739	0,1191	1,70	0,2739	0,1191
A02-	Sinabelkirchen	Ilz Fürstenfeld	3,04	0,5392	0,2224	3,04	0,5392	0,2224	4,23	0,7414	0,2977	4,23	0,7414	0,2977	6,22	0,9997	0,4347	6,22	0,9997	0,4347
A02-	Gleisdorf Süd	Sinabelkirchen	2,00	0,3552	0,1465	2,00	0,3552	0,1465	2,79	0,4884	0,1961	2,79	0,4884	0,1961	4,10	0,6586	0,2864	4,10	0,6586	0,2864
A02-	Gleisdorf West	Gleisdorf Süd	0,87	0,1542	0,0636	0,87	0,1542	0,0636	1,21	0,2120	0,0851	1,21	0,2120	0,0851	1,78	0,2859	0,1243	1,78	0,2859	0,1243
A02-	Laßnitzhöhe	Gleisdorf West	2,28	0,4040	0,1666	2,28	0,4040	0,1666	3,17	0,5555	0,2230	3,17	0,5555	0,2230	4,66	0,7490	0,3257	4,66	0,7490	0,3257
A02-	KN Graz Ost	Laßnitzhöhe	2,85	0,5054	0,2085	2,85	0,5054	0,2085	3,97	0,6949	0,2790	3,97	0,6949	0,2790	5,83	0,9371	0,4075	5,83	0,9371	0,4075
A02-	Graz Feldkirchen Flughafen	KN Graz Ost	1,03	0,1818	0,0750	1,03	0,1818	0,0750	1,43	0,2500	0,1004	1,43	0,2500	0,1004	2,10	0,3371	0,1466	2,10	0,3371	0,1466
A02-	KN Graz West	Graz Feldkirchen Flughafen	0,69	0,1217	0,0502	0,69	0,1217	0,0502	0,96	0,1674	0,0672	0,96	0,1674	0,0672	1,40	0,2257	0,0981	1,40	0,2257	0,0981
A02-	Unterpremstätten	KN Graz West	0,83	0,1464	0,0604	0,83	0,1464	0,0604	1,15	0,2012	0,0808	1,15	0,2012	0,0808	1,69	0,2714	0,1180	1,69	0,2714	0,1180
A02-	Lieboch	Unterpremstätten	1,28	0,2273	0,0938	1,28	0,2273	0,0938	1,78	0,3125	0,1255	1,78	0,3125	0,1255	2,62	0,4214	0,1832	2,62	0,4214	0,1832
A02-	Mooskirchen	Lieboch	1,77	0,3134	0,1293	1,77	0,3134	0,1293	2,46	0,4309	0,1730	2,46	0,4309	0,1730	3,62	0,5811	0,2527	3,62	0,5811	0,2527
A02-	Steinberg	Mooskirchen	1,83	0,3243	0,1338	1,83	0,3243	0,1338	2,55	0,4460	0,1791	2,55	0,4460	0,1791	3,74	0,6014	0,2615	3,74	0,6014	0,2615
A02-	Modriach	Steinberg	4,57	0,8107	0,3344	4,57	0,8107	0,3344	6,36	1,1147	0,4476	6,36	1,1147	0,4476	9,36	1,5032	0,6536	9,36	1,5032	0,6536
A022	Puchwerk	KN Graz Ost	0,19	0,0340	0,0140	0,19	0,0340	0,0140	0,27	0,0467	0,0188	0,27	0,0467	0,0188	0,39	0,0630	0,0274	0,39	0,0630	0,0274
A022	Graz Raaba	Puchwerk	0,27	0,0486	0,0200	0,27	0,0486	0,0200	0,38	0,0668	0,0268	0,38	0,0668	0,0268	0,56	0,0901	0,0392	0,56	0,0901	0,0392
A022	Graz Liebenau Sternäckerweg	Graz Raaba	0,40	0,0706	0,0291	0,40	0,0706	0,0291	0,55	0,0971	0,0390	0,55	0,0971	0,0390	0,81	0,1309	0,0569	0,81	0,1309	0,0569
A02-	Packsattel	Modriach	2,11	0,3734	0,1540	2,11	0,3734	0,1540	2,93	0,5134	0,2061	2,93	0,5134	0,2061	4,31	0,6923	0,3010	4,31	0,6923	0,3010
A02-	Bad St. Leonhard	Packsattel	2,56	0,4540	0,1873	2,56	0,4540	0,1873	3,56	0,6243	0,2507	3,56	0,6243	0,2507	5,24	0,8419	0,3661	5,24	0,8419	0,3661
A02-	Wolfsberg Nord	Bad St. Leonhard	3,01	0,5336	0,2201	3,01	0,5336	0,2201	4,19	0,7337	0,2946	4,19	0,7337	0,2946	6,16	0,9893	0,4302	6,16	0,9893	0,4302
A02-	Wolfsberg Süd	Wolfsberg Nord	0,86	0,1517	0,0626	0,86	0,1517	0,0626	1,19	0,2086	0,0837	1,19	0,2086	0,0837	1,75	0,2812	0,1223	1,75	0,2812	0,1223
A02-	St. Andrä	Wolfsberg Süd	2,51	0,4457	0,1838	2,51	0,4457	0,1838	3,50	0,6128	0,2461	3,50	0,6128	0,2461	5,14	0,8264	0,3593	5,14	0,8264	0,3593
A02-	Griffen	St. Andrä	2,44	0,4332	0,1787	2,44	0,4332	0,1787	3,40	0,5957	0,2392	3,40	0,5957	0,2392	5,00	0,8032	0,3493	5,00	0,8032	0,3493
A02-	Völkermarkt Ost	Griffen	1,23	0,2188	0,0903	1,23	0,2188	0,0903	1,72	0,3009	0,1208	1,72	0,3009	0,1208	2,53	0,4058	0,1764	2,53	0,4058	0,1764
A02-	Völkermarkt West	Völkermarkt Ost	2,85	0,5050	0,2083	2,85	0,5050	0,2083	3,96	0,6944	0,2788	3,96	0,6944	0,2788	5,83	0,9364	0,4072	5,83	0,9364	0,4072
A02-	Grafenstein	Völkermarkt West	2,73	0,4834	0,1994	2,73	0,4834	0,1994	3,79	0,6647	0,2669	3,79	0,6647	0,2669	5,58	0,8963	0,3897	5,58	0,8963	0,3897
A02-	Klagenfurt Ost	Grafenstein	1,75	0,3101	0,1279	1,75	0,3101	0,1279	2,43	0,4264	0,1712	2,43	0,4264	0,1712	3,58	0,5749	0,2500	3,58	0,5749	0,2500
A02-	Klagenfurt Flughafen	Klagenfurt Ost	0,89	0,1569	0,0647	0,89	0,1569	0,0647	1,23	0,2157	0,0866	1,23	0,2157	0,0866	1,81	0,2909	0,1265	1,81	0,2909	0,1265
A02-	Klagenfurt Nord	Klagenfurt Flughafen	0,98	0,1738	0,0717	0,98	0,1738	0,0717	1,36	0,2389	0,0959	1,36	0,2389	0,0959	2,01	0,3222	0,1401	2,01	0,3222	0,1401
A02-	Klagenfurt West	Klagenfurt Nord	1,69	0,3004	0,1239	1,69	0,3004	0,1239	2,36	0,4131	0,1659	2,36	0,4131	0,1659	3,47	0,5571	0,2422	3,47	0,5571	0,2422
A02-	Krumpendorf West	Klagenfurt West	0,68	0,1198	0,0494	0,68	0,1198	0,0494	0,94	0,1647	0,0661	0,94	0,1647	0,0661	1,38	0,2221	0,0966	1,38	0,2221	0,0966
A02-	Pörtschach Ost	Krumpendorf West	0,81	0,1442	0,0595	0,81	0,1442	0,0595	1,13	0,1983	0,0796	1,13	0,1983	0,0796	1,66	0,2674	0,1163	1,66	0,2674	0,1163
A02-	Pörtschach West	Pörtschach Ost	1,27	0,2246	0,0926	1,27	0,2246	0,0926	1,76	0,3088	0,1240	1,76	0,3088	0,1240	2,59	0,4164	0,1811	2,59	0,4164	0,1811
A02-	Velden Ost	Pörtschach West	0,94	0,1664	0,0686	0,94	0,1664	0,0686	1,31	0,2288	0,0919	1,31	0,2288	0,0919	1,92	0,3086	0,1342	1,92	0,3086	0,1342
A02-	Velden West	Velden Ost	1,01	0,1792	0,0739	1,01	0,1792	0,0739	1,41	0,2464	0,0989	1,41	0,2464	0,0989	2,07	0,3322	0,1445	2,07	0,3322	0,1445
A02-	Wernberg	Velden West	1,67	0,2962	0,1222	1,67	0,2962	0,1222	2,32	0,4072	0,1635	2,32	0,4072	0,1635	3,42	0,5491	0,2388	3,42	0,5491	0,2388
A02-	KN Villach	Wernberg	0,89	0,1574	0,0649	0,89	0,1574	0,0649	1,24	0,2165	0,0869	1,24	0,2165	0,0869	1,82	0,2919	0,1269	1,82	0,2919	0,1269
A02-	Villach Faaker See	KN Villach	0,69	0,1224	0,0505	0,69	0,1224	0,0505	0,96	0,1683	0,0676	0,96	0,1683	0,0676	1,41	0,2270	0,0987	1,41	0,2270	0,0987
A02-	Villach Warmbad	Villach Faaker See	1,58	0,2796	0,1153	1,58	0,2796	0,1153	2,19	0,3845	0,1544	2,19	0,3845	0,1544	3,23	0,5184	0,2254	3,23	0,5184	0,2254
A02-	Hermagor	Villach Warmbad	2,86	0,5069	0,2091	2,86	0,5069	0,2091	3,98	0,6970	0,2798	3,98	0,6970	0,2798	5,85	0,9398	0,4087	5,85	0,9398	0,4087
A02-	Arnoldstein	Hermagor	0,68	0,1207	0,0498	0,68	0,1207	0,0498	0,95	0,1660	0,0666	0,95	0,1660	0,0666	1,39	0,2238	0,0973	1,39	0,2238	0,0973
A02-	Staatsgrenze Arnoldstein	Arnoldstein	1,04	0,1851	0,0763	1,04	0,1851	0,0763	1,45	0,2545	0,1022	1,45	0,2545	0,1022	2,14	0,3432	0,1492	2,14	0,3432	0,1492

STR-KENNZAHL	MAUTABSCHNITT VON	MAUTABSCHNITT BIS	CO2-Emissionsklasse 1 / EURO III																	
			Kat. 2						Kat. 3						Kat. 4					
			Tag			Nacht			Tag			Nacht			Tag			Nacht		
			Ges	Luft Lärm	CO2	Ges	Luft Lärm	CO2	Ges	Luft Lärm	CO2	Ges	Luft Lärm	CO2	Ges	Luft Lärm	CO2	Ges	Luft Lärm	CO2
A03-	Münchendorf/Achau	KN Guntramsdorf	0,27	0,0480	0,0198	0,27	0,0480	0,0198	0,38	0,0661	0,0265	0,38	0,0661	0,0265	0,55	0,0891	0,0387	0,55	0,0891	0,0387
A03-	Ebreichsdorf Nord	Münchendorf/Achau	1,14	0,2023	0,0834	1,14	0,2023	0,0834	1,59	0,2781	0,1117	1,59	0,2781	0,1117	2,33	0,3750	0,1631	2,33	0,3750	0,1631
A03-	Ebreichsdorf West	Ebreichsdorf Nord	0,93	0,1651	0,0681	0,93	0,1651	0,0681	1,30	0,2270	0,0912	1,30	0,2270	0,0912	1,91	0,3062	0,1331	1,91	0,3062	0,1331
A03-	Pottendorf	Ebreichsdorf West	1,22	0,2166	0,0894	1,22	0,2166	0,0894	1,70	0,2979	0,1196	1,70	0,2979	0,1196	2,50	0,4017	0,1747	2,50	0,4017	0,1747
A03-	Hornstein	Pottendorf	2,01	0,3557	0,1467	2,01	0,3557	0,1467	2,79	0,4891	0,1964	2,79	0,4891	0,1964	4,11	0,6595	0,2868	4,11	0,6595	0,2868
A03-	Müllendorf	Hornstein	1,32	0,2331	0,0961	1,32	0,2331	0,0961	1,83	0,3205	0,1287	1,83	0,3205	0,1287	2,69	0,4322	0,1879	2,69	0,4322	0,1879
A03-	KN Eisenstadt	Müllendorf	1,10	0,1948	0,0804	1,10	0,1948	0,0804	1,53	0,2679	0,1076	1,53	0,2679	0,1076	2,25	0,3613	0,1571	2,25	0,3613	0,1571
A031	Siegendorf	KN Eisenstadt	0,87	0,1536	0,0634	0,87	0,1536	0,0634	1,21	0,2112	0,0848	1,21	0,2112	0,0848	1,77	0,2848	0,1238	1,77	0,2848	0,1238
A041	KN Wien Prater	Stadionbrücke	0,16	0,0282	0,0116	0,16	0,0282	0,0116	0,22	0,0388	0,0156	0,22	0,0388	0,0156	0,33	0,0523	0,0228	0,33	0,0523	0,0228
A04-	Wien Simmeringer Haide	KN Wien Prater	1,10	0,1946	0,0803	1,10	0,1946	0,0803	1,53	0,2676	0,1075	1,53	0,2676	0,1075	2,25	0,3609	0,1569	2,25	0,3609	0,1569
A04-	KN Schwechat	Wien Simmeringer Haide	0,99	0,1747	0,0721	0,99	0,1747	0,0721	1,37	0,2402	0,0965	1,37	0,2402	0,0965	2,02	0,3240	0,1409	2,02	0,3240	0,1409
A04-	Flughafen Wien Schwechat	KN Schwechat	1,42	0,2524	0,1041	1,42	0,2524	0,1041	1,98	0,3470	0,1393	1,98	0,3470	0,1393	2,91	0,4680	0,2035	2,91	0,4680	0,2035
A04-	Fischamend	Flughafen Wien Schwechat	1,59	0,2826	0,1166	1,59	0,2826	0,1166	2,22	0,3885	0,1560	2,22	0,3885	0,1560	3,26	0,5239	0,2278	3,26	0,5239	0,2278
A04-	Bruck/Leitha West	Fischamend	3,50	0,6197	0,2556	3,50	0,6197	0,2556	4,86	0,8521	0,3421	4,86	0,8521	0,3421	7,15	1,1491	0,4997	7,15	1,1491	0,4997
A04-	Bruck/Leitha Ost	Bruck/Leitha West	1,16	0,2058	0,0849	1,16	0,2058	0,0849	1,62	0,2830	0,1136	1,62	0,2830	0,1136	2,38	0,3816	0,1659	2,38	0,3816	0,1659
A04-	KN Bruckneudorf	Bruck/Leitha Ost	0,72	0,1284	0,0530	0,72	0,1284	0,0530	1,01	0,1766	0,0709	1,01	0,1766	0,0709	1,48	0,2381	0,1035	1,48	0,2381	0,1035
A04-	Parndorf	KN Bruckneudorf	0,47	0,0827	0,0341	0,47	0,0827	0,0341	0,65	0,1137	0,0456	0,65	0,1137	0,0456	0,95	0,1533	0,0666	0,95	0,1533	0,0666
A04-	Neusiedl	Parndorf	0,90	0,1598	0,0659	0,90	0,1598	0,0659	1,25	0,2198	0,0882	1,25	0,2198	0,0882	1,84	0,2964	0,1289	1,84	0,2964	0,1289
A04-	Neusiedl/Gewerbepark	Neusiedl	0,21	0,0371	0,0153	0,21	0,0371	0,0153	0,29	0,0510	0,0205	0,29	0,0510	0,0205	0,43	0,0687	0,0299	0,43	0,0687	0,0299
A04-	Weiden/Gols	Neusiedl/Gewerbepark	1,87	0,3315	0,1367	1,87	0,3315	0,1367	2,60	0,4558	0,1830	2,60	0,4558	0,1830	3,83	0,6146	0,2673	3,83	0,6146	0,2673
A04-	Mönchhof	Weiden/Gols	1,36	0,2418	0,0998	1,36	0,2418	0,0998	1,90	0,3325	0,1335	1,90	0,3325	0,1335	2,79	0,4484	0,1950	2,79	0,4484	0,1950
A04-	Nickelsdorf	Mönchhof	2,14	0,3789	0,1563	2,14	0,3789	0,1563	2,97	0,5209	0,2092	2,97	0,5209	0,2092	4,37	0,7025	0,3055	4,37	0,7025	0,3055
A04-	Staatsgrenze Nickelsdorf	Nickelsdorf	0,38	0,0671	0,0277	0,38	0,0671	0,0277	0,53	0,0923	0,0370	0,53	0,0923	0,0370	0,77	0,1244	0,0541	0,77	0,1244	0,0541
A05-	Wolkersdorf Süd	KN Eibesbrunn	0,74	0,1306	0,0539	0,74	0,1306	0,0539	1,03	0,1796	0,0721	1,03	0,1796	0,0721	1,51	0,2422	0,1053	1,51	0,2422	0,1053
A05-	Ulrichskirchen	Wolkersdorf Süd	0,80	0,1413	0,0583	0,80	0,1413	0,0583	1,11	0,1942	0,0780	1,11	0,1942	0,0780	1,63	0,2619	0,1139	1,63	0,2619	0,1139
A05-	Wolkersdorf Nord	Ulrichskirchen	0,52	0,0923	0,0381	0,52	0,0923	0,0381	0,72	0,1269	0,0510	0,72	0,1269	0,0510	1,07	0,1711	0,0744	1,07	0,1711	0,0744
A05-	Hochleithen	Wolkersdorf Nord	0,93	0,1656	0,0683	0,93	0,1656	0,0683	1,30	0,2277	0,0914	1,30	0,2277	0,0914	1,91	0,3071	0,1335	1,91	0,3071	0,1335
A05-	Gaweinstal Mitte	Hochleithen	1,87	0,3313	0,1367	1,87	0,3313	0,1367	2,60	0,4555	0,1829	2,60	0,4555	0,1829	3,82	0,6143	0,2671	3,82	0,6143	0,2671
A05-	Gaweinstal Nord	Gaweinstal Mitte	0,49	0,0876	0,0362	0,49	0,0876	0,0362	0,69	0,1205	0,0484	0,69	0,1205	0,0484	1,01	0,1625	0,0707	1,01	0,1625	0,0707
A05-	Mistelbach Süd	Gaweinstal Nord	0,85	0,1513	0,0624	0,85	0,1513	0,0624	1,19	0,2080	0,0835	1,19	0,2080	0,0835	1,75	0,2805	0,1220	1,75	0,2805	0,1220
A05-	Mistelbach Ost / Wilfersdorf	Mistelbach Süd	1,43	0,2539	0,1047	1,43	0,2539	0,1047	1,99	0,3491	0,1402	1,99	0,3491	0,1402	2,93	0,4708	0,2047	2,93	0,4708	0,2047
A05-	Poysdorf Süd	Mistelbach Ost / Wilfersdorf	1,45	0,2564	0,1058	1,45	0,2564	0,1058	2,01	0,3526	0,1416	2,01	0,3526	0,1416	2,96	0,4754	0,2067	2,96	0,4754	0,2067
A05-	Großkrut	Poysdorf Süd	1,91	0,3382	0,1395	1,91	0,3382	0,1395	2,65	0,4650	0,1867	2,65	0,4650	0,1867	3,90	0,6270	0,2726	3,90	0,6270	0,2726
A05-	Poysdorf Nord	Großkrut	1,86	0,3289	0,1357	1,86	0,3289	0,1357	2,58	0,4523	0,1816	2,58	0,4523	0,1816	3,80	0,6099	0,2652	3,80	0,6099	0,2652
A05-	Drasenhofen West	Drasenhofen Süd	0,57	0,1013	0,0418	0,57	0,1013	0,0418	0,79	0,1393	0,0559	0,79	0,1393	0,0559	1,17	0,1878	0,0817	1,17	0,1878	0,0817
A05-	Drasenhofen Nord	Drasenhofen West	0,81	0,1429	0,0590	0,81	0,1429	0,0590	1,12	0,1965	0,0789	1,12	0,1965	0,0789	1,65	0,2650	0,1152	1,65	0,2650	0,1152
A06-	Potzneusiedl	KN Bruckneudorf	2,35	0,4167	0,1719	2,35	0,4167	0,1719	3,27	0,5729	0,2300	3,27	0,5729	0,2300	4,81	0,7726	0,3360	4,81	0,7726	0,3360
A06-	Gattendorf	Potzneusiedl	1,02	0,1809	0,0746	1,02	0,1809	0,0746	1,42	0,2487	0,0999	1,42	0,2487	0,0999	2,09	0,3354	0,1458	2,09	0,3354	0,1458
A06-	Kittsee	Gattendorf	1,71	0,3025	0,1248	1,71	0,3025	0,1248	2,37	0,4159	0,1670	2,37	0,4159	0,1670	3,49	0,5609	0,2439	3,49	0,5609	0,2439
A06-	Staatsgrenze Kittsee	Kittsee	0,87	0,1536	0,0634	0,87	0,1536	0,0634	1,21	0,2113	0,0848	1,21	0,2113	0,0848	1,77	0,2849	0,1239	1,77	0,2849	0,1239
A07-	Franzosenhausweg	KN Linz	0,61	0,1084	0,0447	0,61	0,1084	0,0447	0,85	0,1490	0,0598	0,85	0,1490	0,0598	1,25	0,2010	0,0874	1,25	0,2010	0,0874
A07-	Salzburger Straße Neue Welt	Franzosenhausweg	0,53	0,0946	0,0390	0,53	0,0946	0,0390	0,74	0,1301	0,0522	0,74	0,1301	0,0522	1,09	0,1754	0,0763	1,09	0,1754	0,0763
A07-	Muldenstraße Bindermichl	Salzburger Straße Neue Welt	0,37	0,0657	0,0271	0,37	0,0657	0,0271	0,52	0,0903	0,0363	0,52	0,0903	0,0363	0,76	0,1218	0,0529	0,76	0,1218	0,0529
A07-	Linz-Hummelhof	Muldenstraße Bindermichl	0,18	0,0319	0,0131	0,18	0,0319	0,0131	0,25	0,0438	0,0176	0,25	0,0438	0,0176	0,37	0,0591	0,0257	0,37	0,0591	0,0257
A07-	Wiener Straße	Linz-Hummelhof	0,25	0,0448	0,0185	0,25	0,0448	0,0185	0,35	0,0616	0,0248	0,35	0,0616	0,0248	0,52	0,0831	0,0361	0,52	0,0831	0,0361
A07-	VOEST	Wiener Straße	0,24	0,0417	0,0172	0,24	0,0417	0,0172	0,33	0,0573	0,0230	0,33	0,0573	0,0230	0,48	0,0773	0,0336	0,48	0,0773	0,0336
A07-	Industriezeile	VOEST	0,18	0,0327	0,0135	0,18	0,0327	0,0135	0,26	0,0449	0,0180	0,26	0,0449	0,0180	0,38	0,0606	0,0264	0,38	0,0606	0,0264
A07-	Prinz Eugenstraße	Industriezeile	0,29	0,0519	0,0214	0,29	0,0519	0,0214	0,41	0,0713	0,0286	0,41	0,0713	0,0286	0,60	0,0962	0,0418	0,60	0,0962	0,0418
A07-	Hafenstraße	Prinz Eugenstraße	0,55	0,0971	0,0401	0,55	0,0971	0,0401	0,76	0,1335	0,0536	0,76	0,1335	0,0536	1,12	0,1800	0,0783	1,12	0,1800	0,0783
A07-	Urfahr	Hafenstraße	0,22	0,0382	0,0157	0,22	0,0382	0,0157	0,30	0,0525	0,0211	0,30	0,0525	0,0211	0,44	0,0708	0,0308	0,44	0,0708	0,0308
A07-	Dornach	Urfahr	0,52	0,0924	0,0381	0,52	0,0924	0,0381	0,73	0,1271	0,0510	0,73	0,1271	0,0510	1,07	0,1713	0,0745	1,07	0,1713	0,0745
A07-	Auhof	Dornach	0,43	0,0762	0,0314	0,43	0,0762	0,0314	0,60	0,1048	0,0421	0,60	0,1048	0,0421	0,88	0,1413	0,0615	0,88	0,1413	0,0615
A07-	Treffling	Auhof	0,72	0,1270	0,0524	0,72	0,1270	0,0524	1,00	0,1746	0,0701	1,00	0,1746	0,0701	1,47	0,2355	0,1024	1,47	0,2355	0,1024
A07-	Gallneukirchen	Treffling	0,86	0,1531	0,0632	0,86	0,1531	0,0632	1,20	0,2105	0,0845	1,20	0,2105	0,0845	1,77	0,2839	0,1235	1,77	0,2839	0,1235
A07-	Engerwitzdorf	Gallneukirchen	0,77	0,1364	0,0563	0,77	0,1364	0,0563	1,07	0,1876	0,0753	1,07	0,1876	0,0753	1,57	0,2529	0,1100	1,57	0,2529	0,1100
A07-	Unterweitersdorf	Engerwitzdorf	0,99	0,1749	0,0722	0,99	0,1749	0,0722	1,37	0,2405	0,0966	1,37	0,2405	0,0966	2,02	0,3243	0,1410	2,02	0,3243	0,1410
A08-	Wels West	KN Voralpenkreuz	3,03	0,5365	0,2213	3,03	0,5365	0,2213	4,21	0,7377	0,2962	4,21	0,7377	0,2962	6,19	0,9948	0,4326	6,19	0,9948	0,4326
A08-	Wels-Wirtschaftspark	Wels West	0,21	0,0378	0,0156	0,21	0,0378	0,0156	0,30	0,0519	0,0209	0,30	0,0519	0,0209	0,44	0,0700	0,0305	0,44	0,0700	0,0305
A08-	KN Wels	Wels-Wirtschaftspark	0,85	0,1514	0,0625	0,85	0,1514	0,0625	1,19	0,2082	0,0836	1,19	0,2082	0,0836	1,75	0,2808	0,1221	1,75	0,2808	0,1221
A08-	Pichl/Bad Schallerbach	KN Wels	1,17	0,2082	0,0859	1,17	0,2082	0,0859	1,63	0,2863	0,1150	1,63	0,2863	0,1150	2,40	0,3861	0,1679	2,40	0,3861	0,1679
A08-	Meggenhofen Gallspach	Pichl/Bad Schallerbach	2,97	0,5261	0,2170	2,97	0,5261	0,2170	4,13	0,7234	0,2905	4,13	0,7234	0,2905	6,07	0,9755	0,4242	6,07	0,9755	0,4242
A08-	Haag am Hausruck	Meggenhofen Gallspach	3,23	0,5734	0,2365	3,23	0,5734	0,2365	4,50	0,7884	0,3166	4,50	0,7884	0,3166	6,62	1,0632	0,4623	6,62	1,0632	0,4623
A08-	Ried im Innkreis	Haag am Hausruck	2,95	0,5233	0,2159	2,95	0,5233	0,2159	4,11	0,7195	0,2889	4,11	0,7195	0,2889	6,04	0,9703	0,4219	6,04	0,9703	0,4219
A08-	Ort im Innkreis	Ried im Innkreis	3,17	0,5616	0,2317	3,17	0,5616	0,2317	4,41	0,7723	0,3101	4,41	0,7723	0,3101	6,48	1,0414	0,4528	6,48	1,0414	0,4528
A08-	Schärding Suben	Ort im Innkreis	2,39	0,4239	0,1749	2,39	0,4239	0,1749	3,33	0,5829	0,2340	3,33	0,5829	0,2340	4,89	0,7860	0,3418	4,89	0,7860	0,3418
A08-	Staatsgrenze Suben	Schärding Suben	0,60	0,1071	0,0442	0,60	0,1071	0,0442	0,84	0,1473	0,0591	0,84	0,1473	0,0591	1,24	0,1986	0,0864	1,24	0,1986	0,0864
A09-	Ried im Traunkreis	KN Voralpenkreuz	1,49	0,2640	0,1089	1,49	0,2640	0,1089	2,07	0,3631	0,1458	2,07	0,3631	0,1458	3,05	0,4896	0,2129	3,05	0,4896	0,2129
A09-	Inzersdorf Kirchdorf	Ried im Traunkreis	2,79	0,4953	0,2043	2,79	0,4953	0,2043	3,89	0,6811	0,2735	3,89	0,6811	0,2735	5,72	0,9184	0,3993	5,72	0,9184	0,3993
A09-	Klaus	Inzersdorf Kirchdorf	3,40	0,6034	0,2489	3,40	0,6034	0,2489	4,74	0,8296	0,3331	4,74	0,8296	0,3331	6,96	1,1187	0,4865	6,96	1,1187	0,4865
A09-	St. Pankraz	Klaus	2,16	0,3835	0,1582	2,16	0,3835	0,1582	3,01	0,5273	0,2117	3,01	0,5273	0,2117	4,43	0,7111	0,3092	4,43	0,7111	0,3092
A09-	Roßleiten Windischgarsten	St. Pankraz	3,02	0,5351	0,2207	3,02	0,5351	0,2207	4,20	0,7358	0,2954	4,20	0,7358	0,2954	6,18	0,9922	0,4314	6,18	0,9922	0,4314
A09-	Gleinkerau	Roßleiten Windischgarsten	1,42	0,2515	0,1038	1,42	0,2515	0,1038	1,97	0,3458	0,1389	1,97	0,3458	0,1389	2,90	0,4664	0,2028	2,90	0,4664	0,2028
A09-	Spital am Pyhrn	Gleinkerau	1,07	0,1896	0,0782	1,07	0,1896	0,0782	1,49	0,2607	0,1047	1,49	0,2607	0,1047	2,19	0,3516	0,1529	2,19	0,3516	0,1529
A09-	Ardning / Admont	Spital am Pyhrn	5,28	0,4827	0,1991	5,28	0,4827	0,1991	7,37	0,6637	0,2665	7,37	0,6637	0,2665	10,94	0,8950	0,3892	10,94	0,8950	0,3892
A09-	Liezen	Ardning / Admont	0,62	0,1100	0,0454	0,62	0,1100	0,0454	0,86	0,1513	0,0607	0,86	0,1513	0,0607	1,27	0,2040	0,0887	1,27	0,2040	0,0887

STR-KENNZAHL	MAUTABSCHNITT VON	MAUTABSCHNITT BIS	CO2-Emissionsklasse 1 / EURO III																	
			Kat. 2						Kat. 3						Kat. 4					
			Tag			Nacht			Tag			Nacht			Tag			Nacht		
			Ges	Luft Lärm	CO2	Ges	Luft Lärm	CO2	Ges	Luft Lärm	CO2	Ges	Luft Lärm	CO2	Ges	Luft Lärm	CO2	Ges	Luft Lärm	CO2
A09-	Rottenmann	Liezen	1,30	0,2299	0,0948	1,30	0,2299	0,0948	1,80	0,3161	0,1269	1,80	0,3161	0,1269	2,65	0,4262	0,1853	2,65	0,4262	0,1853
A09-	Trieben	Rottenmann	3,23	0,5731	0,2364	3,23	0,5731	0,2364	4,50	0,7880	0,3164	4,50	0,7880	0,3164	6,61	1,0626	0,4620	6,61	1,0626	0,4620
A09-	Treglwang	Trieben	2,63	0,4659	0,1922	2,63	0,4659	0,1922	3,66	0,6407	0,2572	3,66	0,6407	0,2572	5,38	0,8639	0,3757	5,38	0,8639	0,3757
A09-	Kalwang	Treglwang	3,53	0,6262	0,2583	3,53	0,6262	0,2583	4,91	0,8610	0,3457	4,91	0,8610	0,3457	7,23	1,1610	0,5048	7,23	1,1610	0,5048
A09-	Mautern	Kalwang	1,64	0,2916	0,1203	1,64	0,2916	0,1203	2,29	0,4009	0,1610	2,29	0,4009	0,1610	3,37	0,5406	0,2351	3,37	0,5406	0,2351
A09-	Kammern	Mautern	1,85	0,3280	0,1353	1,85	0,3280	0,1353	2,57	0,4510	0,1811	2,57	0,4510	0,1811	3,79	0,6081	0,2644	3,79	0,6081	0,2644
A09-	Traboch	Kammern	1,93	0,3429	0,1415	1,93	0,3429	0,1415	2,69	0,4715	0,1893	2,69	0,4715	0,1893	3,96	0,6358	0,2765	3,96	0,6358	0,2765
A09-	Terminal St. Michael	Traboch	0,38	0,0673	0,0278	0,38	0,0673	0,0278	0,53	0,0926	0,0372	0,53	0,0926	0,0372	0,78	0,1249	0,0543	0,78	0,1249	0,0543
A09-	KN St. Michael	Terminal St. Michael	0,71	0,1262	0,0521	0,71	0,1262	0,0521	0,99	0,1736	0,0697	0,99	0,1736	0,0697	1,46	0,2341	0,1018	1,46	0,2341	0,1018
A09-	Übelbach	KN St. Michael	12,86	1,1757	0,4850	12,86	1,1757	0,4850	17,95	1,6165	0,6491	17,95	1,6165	0,6491	26,65	2,1799	0,9479	26,65	2,1799	0,9479
A09-	KN Peggau Deutschfeistritz	Übelbach	2,19	0,3888	0,1604	2,19	0,3888	0,1604	3,05	0,5347	0,2147	3,05	0,5347	0,2147	4,49	0,7210	0,3135	4,49	0,7210	0,3135
A09-	Gratkorn Nord	KN Peggau Deutschfeistritz	1,04	0,1842	0,0760	1,04	0,1842	0,0760	1,45	0,2533	0,1017	1,45	0,2533	0,1017	2,13	0,3416	0,1485	2,13	0,3416	0,1485
A09-	Gratkorn Süd	Gratkorn Nord	1,14	0,2023	0,0835	1,14	0,2023	0,0835	1,59	0,2782	0,1117	1,59	0,2782	0,1117	2,34	0,3751	0,1631	2,34	0,3751	0,1631
A09-	Graz Nord	Gratkorn Süd	0,25	0,0448	0,0185	0,25	0,0448	0,0185	0,35	0,0616	0,0248	0,35	0,0616	0,0248	0,52	0,0831	0,0361	0,52	0,0831	0,0361
A09-	Graz Webling	Graz Nord	2,89	0,5128	0,2115	2,89	0,5128	0,2115	4,02	0,7051	0,2831	4,02	0,7051	0,2831	5,92	0,9509	0,4135	5,92	0,9509	0,4135
A09-	Seiersberg	Graz Webling	0,77	0,1363	0,0562	0,77	0,1363	0,0562	1,07	0,1874	0,0753	1,07	0,1874	0,0753	1,57	0,2528	0,1099	1,57	0,2528	0,1099
A09-	KN Graz West	Seiersberg	0,38	0,0667	0,0275	0,38	0,0667	0,0275	0,52	0,0917	0,0368	0,52	0,0917	0,0368	0,77	0,1237	0,0538	0,77	0,1237	0,0538
A09-	Schwarzlsee	KN Graz West	0,37	0,0658	0,0271	0,37	0,0658	0,0271	0,52	0,0904	0,0363	0,52	0,0904	0,0363	0,76	0,1219	0,0530	0,76	0,1219	0,0530
A09-	Schachenwald / IBC Businesscenter	Schwarzlsee	0,41	0,0735	0,0303	0,41	0,0735	0,0303	0,58	0,1011	0,0406	0,58	0,1011	0,0406	0,85	0,1363	0,0593	0,85	0,1363	0,0593
A09-	Kalsdorf	Schachenwald / IBC Businesscenter	0,42	0,0748	0,0308	0,42	0,0748	0,0308	0,59	0,1028	0,0413	0,59	0,1028	0,0413	0,86	0,1387	0,0603	0,86	0,1387	0,0603
A09-	Werndorf Terminal	Kalsdorf	1,06	0,1872	0,0772	1,06	0,1872	0,0772	1,47	0,2574	0,1034	1,47	0,2574	0,1034	2,16	0,3471	0,1509	2,16	0,3471	0,1509
A09-	Wildon	Werndorf Terminal	1,18	0,2092	0,0863	1,18	0,2092	0,0863	1,64	0,2877	0,1155	1,64	0,2877	0,1155	2,41	0,3880	0,1687	2,41	0,3880	0,1687
A09-	Hengsberg	Wildon	0,58	0,1021	0,0421	0,58	0,1021	0,0421	0,80	0,1404	0,0564	0,80	0,1404	0,0564	1,18	0,1894	0,0824	1,18	0,1894	0,0824
A09-	Lebring	Hengsberg	1,02	0,1810	0,0746	1,02	0,1810	0,0746	1,42	0,2488	0,0999	1,42	0,2488	0,0999	2,09	0,3355	0,1459	2,09	0,3355	0,1459
A09-	Leibnitz	Lebring	1,77	0,3132	0,1292	1,77	0,3132	0,1292	2,46	0,4307	0,1729	2,46	0,4307	0,1729	3,62	0,5808	0,2526	3,62	0,5808	0,2526
A09-	Vogau Straß	Leibnitz	2,16	0,3831	0,1580	2,16	0,3831	0,1580	3,01	0,5267	0,2115	3,01	0,5267	0,2115	4,42	0,7103	0,3089	4,42	0,7103	0,3089
A09-	Gersdorf	Vogau Straß	1,05	0,1858	0,0766	1,05	0,1858	0,0766	1,46	0,2555	0,1026	1,46	0,2555	0,1026	2,14	0,3445	0,1498	2,14	0,3445	0,1498
A09-	Spielfeld	Gersdorf	0,55	0,0979	0,0404	0,55	0,0979	0,0404	0,77	0,1346	0,0541	0,77	0,1346	0,0541	1,13	0,1816	0,0789	1,13	0,1816	0,0789
A09-	Staatsgrenze Spielfeld	Spielfeld	0,50	0,0893	0,0368	0,50	0,0893	0,0368	0,70	0,1228	0,0493	0,70	0,1228	0,0493	1,03	0,1655	0,0720	1,03	0,1655	0,0720
A10-	Salzburg Süd / Anif	KN Salzburg	2,04	0,3612	0,1490	2,04	0,3612	0,1490	2,83	0,4966	0,1994	2,83	0,4966	0,1994	4,17	0,6696	0,2912	4,17	0,6696	0,2912
A10-	Puch Urstein	Salzburg Süd / Anif	0,69	0,1225	0,0505	0,69	0,1225	0,0505	0,96	0,1685	0,0677	0,96	0,1685	0,0677	1,41	0,2272	0,0988	1,41	0,2272	0,0988
A10-	Hallein	Puch Urstein	1,43	0,2530	0,1044	1,43	0,2530	0,1044	1,99	0,3479	0,1397	1,99	0,3479	0,1397	2,92	0,4691	0,2040	2,92	0,4691	0,2040
A10-	Kuchl	Hallein	1,59	0,2810	0,1159	1,59	0,2810	0,1159	2,21	0,3864	0,1551	2,21	0,3864	0,1551	3,24	0,5210	0,2265	3,24	0,5210	0,2265
A10-	Golling / Abtenau	Kuchl	1,59	0,2825	0,1165	1,59	0,2825	0,1165	2,22	0,3884	0,1560	2,22	0,3884	0,1560	3,26	0,5238	0,2277	3,26	0,5238	0,2277
A10-	Paß Lueg	Golling / Abtenau	1,66	0,2948	0,1216	1,66	0,2948	0,1216	2,31	0,4053	0,1627	2,31	0,4053	0,1627	3,40	0,5465	0,2377	3,40	0,5465	0,2377
A10-	Werfen	Paß Lueg	2,37	0,4199	0,1732	2,37	0,4199	0,1732	3,30	0,5773	0,2318	3,30	0,5773	0,2318	4,85	0,7785	0,3385	4,85	0,7785	0,3385
A10-	Pfarrwerfen / Werfen	Werfen	0,31	0,0547	0,0226	0,31	0,0547	0,0226	0,43	0,0752	0,0302	0,43	0,0752	0,0302	0,63	0,1015	0,0441	0,63	0,1015	0,0441
A10-	KN Pongau	Pfarrwerfen / Werfen	0,67	0,1188	0,0490	0,67	0,1188	0,0490	0,93	0,1633	0,0656	0,93	0,1633	0,0656	1,37	0,2202	0,0957	1,37	0,2202	0,0957
A101	Bischofshofen	KN Pongau	1,00	0,1766	0,0729	1,00	0,1766	0,0729	1,39	0,2429	0,0975	1,39	0,2429	0,0975	2,04	0,3275	0,1424	2,04	0,3275	0,1424
A10-	Lammertal Hüttau	KN Pongau	2,73	0,4830	0,1992	2,73	0,4830	0,1992	3,79	0,6642	0,2667	3,79	0,6642	0,2667	5,57	0,8956	0,3894	5,57	0,8956	0,3894
A10-	F. Verbindung GH Eben	Lammertal Hüttau	0,70	0,1243	0,0513	0,70	0,1243	0,0513	0,98	0,1709	0,0686	0,98	0,1709	0,0686	1,43	0,2305	0,1002	1,43	0,2305	0,1002
A10-	Eben	F. Verbindung GH Eben	0,33	0,0576	0,0238	0,33	0,0576	0,0238	0,45	0,0792	0,0318	0,45	0,0792	0,0318	0,66	0,1068	0,0464	0,66	0,1068	0,0464
A10-	Radstadt Altenmarkt Graz	Eben	0,72	0,1279	0,0528	0,72	0,1279	0,0528	1,00	0,1759	0,0706	1,00	0,1759	0,0706	1,48	0,2372	0,1031	1,48	0,2372	0,1031
A10-	Flachau	Radstadt Altenmarkt Graz	1,01	0,1789	0,0738	1,01	0,1789	0,0738	1,40	0,2460	0,0988	1,40	0,2460	0,0988	2,06	0,3317	0,1442	2,06	0,3317	0,1442
A10-	Flachauwinkel	Flachau	3,56	0,3490	0,1439	3,56	0,3490	0,1439	4,97	0,4798	0,1927	4,97	0,4798	0,1927	7,38	0,6470	0,2813	7,38	0,6470	0,2813
A10-	Zederhaus	Flachauwinkel	8,98	0,8794	0,3628	8,98	0,8794	0,3628	12,53	1,2092	0,4855	12,53	1,2092	0,4855	18,59	1,6306	0,7090	18,59	1,6306	0,7090
A10-	St. Michael/Lungau	Zederhaus	5,93	0,5802	0,2393	5,93	0,5802	0,2393	8,27	0,7978	0,3203	8,27	0,7978	0,3203	12,27	1,0758	0,4678	12,27	1,0758	0,4678
A10-	Rennweg Katschberg	St. Michael/Lungau	4,34	0,4254	0,1755	4,34	0,4254	0,1755	6,06	0,5849	0,2348	6,06	0,5849	0,2348	8,99	0,7887	0,3430	8,99	0,7887	0,3430
A102	KN Spittal Millstätter See	Seeboden	0,53	0,0931	0,0384	0,53	0,0931	0,0384	0,73	0,1280	0,0514	0,73	0,1280	0,0514	1,07	0,1727	0,0751	1,07	0,1727	0,0751
A102	Lendorf	KN Spittal Millstätter See	1,13	0,2009	0,0829	1,13	0,2009	0,0829	1,58	0,2762	0,1109	1,58	0,2762	0,1109	2,32	0,3725	0,1620	2,32	0,3725	0,1620
A10-	Gmünd Maltatal	Rennweg Katschberg	4,59	0,8128	0,3353	4,59	0,8128	0,3353	6,38	1,1176	0,4488	6,38	1,1176	0,4488	9,38	1,5071	0,6553	9,38	1,5071	0,6553
A10-	KN Spittal Millstätter See	Gmünd Maltatal	2,61	0,4626	0,1908	2,61	0,4626	0,1908	3,63	0,6361	0,2554	3,63	0,6361	0,2554	5,34	0,8578	0,3730	5,34	0,8578	0,3730
A10-	Spittal Ost	KN Spittal Millstätter See	1,98	0,3504	0,1445	1,98	0,3504	0,1445	2,75	0,4818	0,1935	2,75	0,4818	0,1935	4,04	0,6497	0,2825	4,04	0,6497	0,2825
A10-	Paternion Feistritz	Spittal Ost	3,41	0,6051	0,2496	3,41	0,6051	0,2496	4,75	0,8321	0,3341	4,75	0,8321	0,3341	6,98	1,1220	0,4879	6,98	1,1220	0,4879
A10-	Villach West	Paternion Feistritz	3,68	0,6522	0,2690	3,68	0,6522	0,2690	5,12	0,8968	0,3601	5,12	0,8968	0,3601	7,53	1,2093	0,5259	7,53	1,2093	0,5259
A10-	Villach Ossiacher See	Villach West	1,59	0,2820	0,1163	1,59	0,2820	0,1163	2,21	0,3877	0,1557	2,21	0,3877	0,1557	3,25	0,5228	0,2273	3,25	0,5228	0,2273
A10-	KN Villach	Villach Ossiacher See	1,24	0,2203	0,0909	1,24	0,2203	0,0909	1,73	0,3029	0,1216	1,73	0,3029	0,1216	2,54	0,4085	0,1776	2,54	0,4085	0,1776
A11-	St. Niklas Faakersee	KN Villach	0,89	0,1577	0,0650	0,89	0,1577	0,0650	1,24	0,2168	0,0871	1,24	0,2168	0,0871	1,82	0,2924	0,1271	1,82	0,2924	0,1271
A11-	St. Jakob/Rosental	St. Niklas Faakersee	2,23	0,3960	0,1634	2,23	0,3960	0,1634	3,11	0,5446	0,2187	3,11	0,5446	0,2187	4,57	0,7343	0,3193	4,57	0,7343	0,3193
A11-	Staatsgrenze Karawankentunnel	St. Jakob/Rosental	9,42	0,4659	0,1922	9,42	0,4659	0,1922	13,16	0,6407	0,2572	13,16	0,6407	0,2572	19,63	0,8639	0,3757	19,63	0,8639	0,3757
A12-	Kufstein Nord	Staatsgrenze Kufstein	0,51	0,0767	0,0316	0,51	0,0767	0,0316	0,72	0,1055	0,0423	0,72	0,1055	0,0423	1,06	0,1422	0,0618	1,06	0,1422	0,0618
A12-	Kufstein Süd	Kufstein Nord	1,32	0,1967	0,0811	1,32	0,1967	0,0811	1,83	0,2705	0,1086	1,83	0,2705	0,1086	2,71	0,3647	0,1586	2,71	0,3647	0,1586
A12-	Kirchbichl Langkampfen	Kufstein Süd	1,80	0,2686	0,1108	1,80	0,2686	0,1108	2,51	0,3693	0,1483	2,51	0,3693	0,1483	3,70	0,4980	0,2165	3,70	0,4980	0,2165
A12-	Wörgl Ost St.Johann i. T. Brixental	Kirchbichl Langkampfen	1,76	0,2628	0,1084	1,76	0,2628	0,1084	2,45	0,3614	0,1451	2,45	0,3614	0,1451	3,62	0,4873	0,2119	3,62	0,4873	0,2119
A12-	Wörgl West	Wörgl Ost St.Johann i. T. Brixental	0,93	0,1383	0,0571	0,93	0,1383	0,0571	1,29	0,1902	0,0764	1,29	0,1902	0,0764	1,90	0,2565	0,1115	1,90	0,2565	0,1115
A12-	Kramsach Rattenberg Brixlegg	Wörgl West	3,95	0,5899	0,2433	3,95	0,5899	0,2433	5,50	0,8111	0,3257	5,50	0,8111	0,3257	8,12	1,0937	0,4756	8,12	1,0937	0,4756
A12-	Wiesing Achensee Zillertal	Kramsach Rattenberg Brixlegg	2,42	0,3620	0,1493	2,42	0,3620	0,1493	3,38	0,4977	0,1998	3,38	0,4977	0,1998	4,98	0,6711	0,2918	4,98	0,6711	0,2918
A12-	Jenbach	Wiesing Achensee Zillertal	0,96	0,1432	0,0591	0,96	0,1432	0,0591	1,34	0,1969	0,0791	1,34	0,1969	0,0791	1,97	0,2656	0,1155	1,97	0,2656	0,1155
A12-	Schwaz	Jenbach	2,12	0,3159	0,1303	2,12	0,3159	0,1303	2,95	0,4343	0,1744	2,95	0,4343	0,1744	4,35	0,5857	0,2547	4,35	0,5857	0,2547
A12-	Vomp	Schwaz	1,21	0,1806	0,0745	1,21	0,1806	0,0745	1,68	0,2483	0,0997	1,68	0,2483	0,0997	2,49	0,3348	0,1456	2,49	0,3348	0,1456
A12-	Wattens	Vomp	2,49	0,3722	0,1535	2,49	0,3722	0,1535	3,47	0,5118	0,2055	3,47	0,5118	0,2055	5,12	0,6902	0,3001	5,12	0,6902	0,3001
A12-	Hall/Tirol Mitte	Wattens	2,21	0,3300	0,1361	2,21	0,3300	0,1361	3,08	0,4538	0,1822	3,08	0,4538	0,1822	4,54	0,6119	0,2661	4,54	0,6119	0,2661
A12-	Hall/Tirol West	Hall/Tirol Mitte	0,89	0,1327	0,0547	0,89	0,1327	0,0547	1,24	0,1825	0,0733	1,24	0,1825	0,0733	1,83	0,2461	0,1070	1,83	0,2461	0,1070
A12-	A12 Innsbruck Ost	Hall/Tirol West	0,98	0,1467	0,0605	0,98	0,1467	0,0605	1,37	0,2017	0,0810	1,37	0,2017	0,0810	2,02	0,2720	0,1183	2,02	0,2720	0,1183

STR-KENNZAHL	MAUTABSCHNITT VON	MAUTABSCHNITT BIS	CO2-Emissionsklasse 1 / EURO III																	
			Kat. 2						Kat. 3						Kat. 4					
			Tag			Nacht			Tag			Nacht			Tag			Nacht		
			Ges	Luft Lärm	CO2	Ges	Luft Lärm	CO2	Ges	Luft Lärm	CO2	Ges	Luft Lärm	CO2	Ges	Luft Lärm	CO2	Ges	Luft Lärm	CO2
A12-	Innsbruck Mitte	A12 Innsbruck Ost	0,65	0,1013	0,0418	0,65	0,1013	0,0418	0,90	0,1393	0,0559	0,90	0,1393	0,0559	1,33	0,1878	0,0817	1,33	0,1878	0,0817
A12-	A12 Innsbruck West	Innsbruck Mitte	0,87	0,1536	0,0634	0,87	0,1536	0,0634	1,21	0,2112	0,0848	1,21	0,2112	0,0848	1,77	0,2848	0,1238	1,77	0,2848	0,1238
A12-	Innsbruck Kranebitten	A12 Innsbruck West	1,14	0,2013	0,0830	1,14	0,2013	0,0830	1,58	0,2768	0,1111	1,58	0,2768	0,1111	2,32	0,3733	0,1623	2,32	0,3733	0,1623
A12-	Zirl Ost Garmisch Seefeld	Innsbruck Kranebitten	1,32	0,2336	0,0964	1,32	0,2336	0,0964	1,83	0,3212	0,1290	1,83	0,3212	0,1290	2,70	0,4332	0,1884	2,70	0,4332	0,1884
A12-	Zirl West	Zirl Ost Garmisch Seefeld	0,82	0,1462	0,0603	0,82	0,1462	0,0603	1,15	0,2010	0,0807	1,15	0,2010	0,0807	1,69	0,2710	0,1178	1,69	0,2710	0,1178
A12-	Pettnau	Zirl West	1,48	0,2617	0,1080	1,48	0,2617	0,1080	2,05	0,3599	0,1445	2,05	0,3599	0,1445	3,02	0,4853	0,2110	3,02	0,4853	0,2110
A12-	Telfs Ost	Pettnau	1,49	0,2646	0,1092	1,49	0,2646	0,1092	2,08	0,3639	0,1461	2,08	0,3639	0,1461	3,05	0,4907	0,2134	3,05	0,4907	0,2134
A12-	Telfs West	Telfs Ost	0,73	0,1292	0,0533	0,73	0,1292	0,0533	1,01	0,1777	0,0713	1,01	0,1777	0,0713	1,49	0,2396	0,1042	1,49	0,2396	0,1042
A12-	Mötz Reutte	Telfs West	2,36	0,4176	0,1723	2,36	0,4176	0,1723	3,28	0,5742	0,2306	3,28	0,5742	0,2306	4,82	0,7743	0,3367	4,82	0,7743	0,3367
A12-	Haiming Ötztal	Mötz Reutte	2,74	0,4858	0,2004	2,74	0,4858	0,2004	3,81	0,6679	0,2682	3,81	0,6679	0,2682	5,61	0,9007	0,3916	5,61	0,9007	0,3916
A12-	Imst	Haiming Ötztal	2,18	0,3867	0,1595	2,18	0,3867	0,1595	3,03	0,5317	0,2135	3,03	0,5317	0,2135	4,46	0,7170	0,3118	4,46	0,7170	0,3118
A12-	Imst Au	Imst	0,64	0,1140	0,0470	0,64	0,1140	0,0470	0,90	0,1568	0,0630	0,90	0,1568	0,0630	1,32	0,2115	0,0920	1,32	0,2115	0,0920
A12-	Mils	Imst Au	0,52	0,0921	0,0380	0,52	0,0921	0,0380	0,72	0,1266	0,0508	0,72	0,1266	0,0508	1,06	0,1707	0,0742	1,06	0,1707	0,0742
A12-	Mils Schönwies	Mils	1,28	0,2266	0,0935	1,28	0,2266	0,0935	1,78	0,3115	0,1251	1,78	0,3115	0,1251	2,61	0,4201	0,1827	2,61	0,4201	0,1827
A12-	KN Oberinntal	Mils Schönwies	1,13	0,2006	0,0828	1,13	0,2006	0,0828	1,57	0,2759	0,1108	1,57	0,2759	0,1108	2,32	0,3720	0,1618	2,32	0,3720	0,1618
A12-	Zams	KN Oberinntal	0,30	0,0528	0,0218	0,30	0,0528	0,0218	0,41	0,0726	0,0292	0,41	0,0726	0,0292	0,61	0,0979	0,0426	0,61	0,0979	0,0426
A122	Fließ	KN Oberinntal	2,12	0,3754	0,1548	2,12	0,3754	0,1548	2,95	0,5161	0,2072	2,95	0,5161	0,2072	4,33	0,6960	0,3026	4,33	0,6960	0,3026
A13-	A13 Innsbruck Süd	A12 Innsbruck Ost	2,77	0,2205	0,0910	2,77	0,2205	0,0910	3,85	0,3032	0,1217	3,85	0,3032	0,1217	5,73	0,4089	0,1778	10,06	0,4089	0,1778
A13-	Zenzenhof	A13 Innsbruck Süd	1,08	0,0696	0,0287	1,08	0,0696	0,0287	1,50	0,0957	0,0384	1,50	0,0957	0,0384	2,24	0,1291	0,0561	4,30	0,1291	0,0561
A13-	Igls Patsch	Zenzenhof	1,99	0,1286	0,0531	1,99	0,1286	0,0531	2,78	0,1769	0,0710	2,78	0,1769	0,0710	4,14	0,2385	0,1037	7,94	0,2385	0,1037
A13-	Schönberg Stubaital	Igls Patsch	2,15	0,1392	0,0574	2,15	0,1392	0,0574	3,01	0,1914	0,0769	3,01	0,1914	0,0769	4,48	0,2581	0,1122	8,59	0,2581	0,1122
A13-	Matrei Steinach	Schönberg Stubaital	6,80	0,4392	0,1812	6,80	0,4392	0,1812	9,49	0,6039	0,2425	9,49	0,6039	0,2425	14,14	0,8144	0,3541	27,11	0,8144	0,3541
A13-	Nösslach	Matrei Steinach	5,47	0,3533	0,1457	5,47	0,3533	0,1457	7,64	0,4858	0,1950	7,64	0,4858	0,1950	11,37	0,6550	0,2848	21,81	0,6550	0,2848
A13-	Brenner-Nord	Nösslach	4,91	0,3170	0,1308	4,91	0,3170	0,1308	6,85	0,4359	0,1750	6,85	0,4359	0,1750	10,21	0,5878	0,2556	19,57	0,5878	0,2556
A13-	Staatsgrenze Brennerpass	Brenner-Nord	0,97	0,0627	0,0259	0,97	0,0627	0,0259	1,36	0,0862	0,0346	1,36	0,0862	0,0346	2,02	0,1162	0,0505	3,87	0,1162	0,0505
A131	A13 Innsbruck Süd	A12 Innsbruck West	1,75	0,1453	0,0599	1,75	0,1453	0,0599	2,45	0,1997	0,0802	2,45	0,1997	0,0802	3,65	0,2693	0,1171	6,46	0,2693	0,1171
A14-	Hörbranz Lochau	Staatsgrenze Hörbranz	0,34	0,0605	0,0250	0,34	0,0605	0,0250	0,48	0,0832	0,0334	0,48	0,0832	0,0334	0,70	0,1122	0,0488	0,70	0,1122	0,0488
A14-	KN Bregenz	Hörbranz Lochau	2,10	0,3720	0,1534	2,10	0,3720	0,1534	2,92	0,5114	0,2053	2,92	0,5114	0,2053	4,29	0,6897	0,2999	4,29	0,6897	0,2999
A14-	Lauterach Wolfurt	KN Bregenz	0,11	0,0187	0,0077	0,11	0,0187	0,0077	0,15	0,0257	0,0103	0,15	0,0257	0,0103	0,22	0,0346	0,0151	0,22	0,0346	0,0151
A14-	Wolfurt Lauterach	Lauterach Wolfurt	0,93	0,1655	0,0683	0,93	0,1655	0,0683	1,30	0,2276	0,0914	1,30	0,2276	0,0914	1,91	0,3069	0,1334	1,91	0,3069	0,1334
A14-	Dornbirn Nord Bregenzerwald	Wolfurt Lauterach	0,36	0,0640	0,0264	0,36	0,0640	0,0264	0,50	0,0880	0,0354	0,50	0,0880	0,0354	0,74	0,1187	0,0516	0,74	0,1187	0,0516
A14-	Dornbirn West	Dornbirn Nord Bregenzerwald	1,01	0,1789	0,0738	1,01	0,1789	0,0738	1,40	0,2460	0,0988	1,40	0,2460	0,0988	2,06	0,3317	0,1442	2,06	0,3317	0,1442
A14-	Dornbirn Süd	Dornbirn West	0,50	0,0894	0,0369	0,50	0,0894	0,0369	0,70	0,1230	0,0494	0,70	0,1230	0,0494	1,03	0,1658	0,0721	1,03	0,1658	0,0721
A14-	Hohenems	Dornbirn Süd	0,92	0,1623	0,0669	0,92	0,1623	0,0669	1,27	0,2231	0,0896	1,27	0,2231	0,0896	1,87	0,3009	0,1308	1,87	0,3009	0,1308
A14-	Altach Götzis	Hohenems	0,93	0,1641	0,0677	0,93	0,1641	0,0677	1,29	0,2257	0,0906	1,29	0,2257	0,0906	1,89	0,3043	0,1323	1,89	0,3043	0,1323
A14-	Götzis	Altach Götzis	0,71	0,1251	0,0516	0,71	0,1251	0,0516	0,98	0,1721	0,0691	0,98	0,1721	0,0691	1,44	0,2320	0,1009	1,44	0,2320	0,1009
A14-	Klaus Koblach	Götzis	0,61	0,1087	0,0448	0,61	0,1087	0,0448	0,85	0,1494	0,0600	0,85	0,1494	0,0600	1,25	0,2015	0,0876	1,25	0,2015	0,0876
A14-	Rankweil	Klaus Koblach	1,08	0,1910	0,0788	1,08	0,1910	0,0788	1,50	0,2626	0,1054	1,50	0,2626	0,1054	2,20	0,3541	0,1540	2,20	0,3541	0,1540
A14-	Feldkirch Frastanz	Rankweil	1,53	0,2721	0,1122	1,53	0,2721	0,1122	2,14	0,3741	0,1502	2,14	0,3741	0,1502	3,14	0,5045	0,2194	3,14	0,5045	0,2194
A14-	Nenzing Bludesch	Feldkirch Frastanz	2,43	0,4302	0,1775	2,43	0,4302	0,1775	3,38	0,5916	0,2375	3,38	0,5916	0,2375	4,97	0,7977	0,3469	4,97	0,7977	0,3469
A14-	Bludenz Nüziders	Nenzing Bludesch	1,80	0,3194	0,1317	1,80	0,3194	0,1317	2,51	0,4392	0,1763	2,51	0,4392	0,1763	3,69	0,5922	0,2575	3,69	0,5922	0,2575
A14-	Brandnertal	Bludenz Nüziders	0,25	0,0444	0,0183	0,25	0,0444	0,0183	0,35	0,0611	0,0245	0,35	0,0611	0,0245	0,51	0,0824	0,0358	0,51	0,0824	0,0358
A14-	Bludenz Bürs	Brandnertal	0,42	0,0742	0,0306	0,42	0,0742	0,0306	0,58	0,1020	0,0409	0,58	0,1020	0,0409	0,86	0,1375	0,0598	0,86	0,1375	0,0598
A14-	Bludenz Montafon	Bludenz Bürs	0,59	0,1051	0,0434	0,59	0,1051	0,0434	0,82	0,1445	0,0580	0,82	0,1445	0,0580	1,21	0,1949	0,0848	1,21	0,1949	0,0848
A141	Bregenz Citytunnel	KN Bregenz	0,54	0,0963	0,0397	0,54	0,0963	0,0397	0,76	0,1324	0,0532	0,76	0,1324	0,0532	1,11	0,1785	0,0776	1,11	0,1785	0,0776
A21-	Hochstraß	KN Steinhäusl	0,90	0,1588	0,0655	0,90	0,1588	0,0655	1,25	0,2184	0,0877	1,25	0,2184	0,0877	1,83	0,2945	0,1281	1,83	0,2945	0,1281
A21-	Alland	Hochstraß	3,13	0,5549	0,2289	3,13	0,5549	0,2289	4,36	0,7630	0,3064	4,36	0,7630	0,3064	6,40	1,0289	0,4474	6,40	1,0289	0,4474
A21-	Mayerling	Alland	0,64	0,1127	0,0465	0,64	0,1127	0,0465	0,88	0,1549	0,0622	0,88	0,1549	0,0622	1,30	0,2089	0,0908	1,30	0,2089	0,0908
A21-	Heiligenkreuz	Mayerling	1,47	0,2610	0,1077	1,47	0,2610	0,1077	2,05	0,3588	0,1441	2,05	0,3588	0,1441	3,01	0,4839	0,2104	3,01	0,4839	0,2104
A21-	Hinterbrühl	Heiligenkreuz	0,82	0,1455	0,0600	0,82	0,1455	0,0600	1,14	0,2000	0,0803	1,14	0,2000	0,0803	1,68	0,2698	0,1173	1,68	0,2698	0,1173
A21-	Gießhübl	Hinterbrühl	1,54	0,2729	0,1126	1,54	0,2729	0,1126	2,14	0,3752	0,1507	2,14	0,3752	0,1507	3,15	0,5060	0,2200	3,15	0,5060	0,2200
A21-	Brunn/Gebirge	Gießhübl	1,29	0,2283	0,0942	1,29	0,2283	0,0942	1,79	0,3140	0,1261	1,79	0,3140	0,1261	2,64	0,4234	0,1841	2,64	0,4234	0,1841
A21-	KN Vösendorf	Brunn/Gebirge	0,57	0,1016	0,0419	0,57	0,1016	0,0419	0,80	0,1397	0,0561	0,80	0,1397	0,0561	1,17	0,1883	0,0819	1,17	0,1883	0,0819
A22-	Kaisermühlen	KN Wien Kaisermühlen	0,45	0,0803	0,0331	0,45	0,0803	0,0331	0,63	0,1104	0,0443	0,63	0,1104	0,0443	0,93	0,1488	0,0647	0,93	0,1488	0,0647
A22-	Reichsbrücke	Kaisermühlen	0,38	0,0665	0,0274	0,38	0,0665	0,0274	0,52	0,0915	0,0367	0,52	0,0915	0,0367	0,77	0,1234	0,0536	0,77	0,1234	0,0536
A22-	Kagran Vienna International Center	Reichsbrücke	0,14	0,0256	0,0106	0,14	0,0256	0,0106	0,20	0,0352	0,0142	0,20	0,0352	0,0142	0,30	0,0475	0,0207	0,30	0,0475	0,0207
A22-	Brigittenauerbrücke	Kagran Vienna International Center	0,23	0,0410	0,0169	0,23	0,0410	0,0169	0,32	0,0564	0,0227	0,32	0,0564	0,0227	0,47	0,0761	0,0331	0,47	0,0761	0,0331
A22-	Floridsdorferbrücke	Brigittenauerbrücke	0,37	0,0662	0,0273	0,37	0,0662	0,0273	0,52	0,0911	0,0366	0,52	0,0911	0,0366	0,76	0,1228	0,0534	0,76	0,1228	0,0534
A22-	KN Gürtel Nordbrücke	Floridsdorferbrücke	0,24	0,0422	0,0174	0,24	0,0422	0,0174	0,33	0,0581	0,0233	0,33	0,0581	0,0233	0,49	0,0783	0,0341	0,49	0,0783	0,0341
A22-	Strebersdorf	KN Gürtel Nordbrücke	0,81	0,1444	0,0596	0,81	0,1444	0,0596	1,13	0,1985	0,0797	1,13	0,1985	0,0797	1,67	0,2677	0,1164	1,67	0,2677	0,1164
A221	KN Gürtel Nordbrücke	Wien Nordbrücke	0,24	0,0426	0,0176	0,24	0,0426	0,0176	0,33	0,0585	0,0235	0,33	0,0585	0,0235	0,49	0,0789	0,0343	0,49	0,0789	0,0343
A221	Wien Pragerstraße	KN Gürtel Nordbrücke	0,26	0,0458	0,0189	0,26	0,0458	0,0189	0,36	0,0630	0,0253	0,36	0,0630	0,0253	0,53	0,0850	0,0370	0,53	0,0850	0,0370
A221	Wien Neujedlersdorf	Wien Pragerstraße	0,11	0,0201	0,0083	0,11	0,0201	0,0083	0,16	0,0276	0,0111	0,16	0,0276	0,0111	0,23	0,0372	0,0162	0,23	0,0372	0,0162
A221	Brünnerstr/Shuttleworthstraße	Wien Neujedlersdorf	0,29	0,0509	0,0210	0,29	0,0509	0,0210	0,40	0,0700	0,0281	0,40	0,0700	0,0281	0,59	0,0943	0,0410	0,59	0,0943	0,0410
A22-	Korneuburg Ost	Strebersdorf	1,64	0,2909	0,1200	1,64	0,2909	0,1200	2,28	0,4000	0,1606	2,28	0,4000	0,1606	3,36	0,5393	0,2345	3,36	0,5393	0,2345
A222	Wien Vohburggasse	Strebersdorf	0,20	0,0361	0,0149	0,20	0,0361	0,0149	0,28	0,0497	0,0200	0,28	0,0497	0,0200	0,42	0,0670	0,0291	0,42	0,0670	0,0291
A22-	KN Korneuburg	Korneuburg Ost	1,06	0,1877	0,0774	1,06	0,1877	0,0774	1,47	0,2581	0,1036	1,47	0,2581	0,1036	2,17	0,3481	0,1514	2,17	0,3481	0,1514
A22-	Stockerau Ost	KN Korneuburg	1,54	0,2731	0,1127	1,54	0,2731	0,1127	2,14	0,3755	0,1508	2,14	0,3755	0,1508	3,15	0,5064	0,2202	3,15	0,5064	0,2202
A22-	Stockerau Mitte	Stockerau Ost	0,61	0,1089	0,0449	0,61	0,1089	0,0449	0,85	0,1498	0,0601	0,85	0,1498	0,0601	1,26	0,2019	0,0878	1,26	0,2019	0,0878
A22-	KN Stockerau/West	Stockerau Mitte	0,52	0,0925	0,0382	0,52	0,0925	0,0382	0,73	0,1272	0,0511	0,73	0,1272	0,0511	1,07	0,1715	0,0746	1,07	0,1715	0,0746
A23-	KN Wien Inzersdorf	Altmannsdorferstraße	0,46	0,0809	0,0334	0,46	0,0809	0,0334	0,64	0,1113	0,0447	0,64	0,1113	0,0447	0,93	0,1501	0,0652	0,93	0,1501	0,0652
A23-	Favoriten	KN Wien Inzersdorf	1,15	0,2039	0,0841	1,15	0,2039	0,0841	1,60	0,2804	0,1126	1,60	0,2804	0,1126	2,35	0,3781	0,1644	2,35	0,3781	0,1644
A23-	KN Gürtel Landstraßer Hauptstraße	Favoriten	0,72	0,1278	0,0527	0,72	0,1278	0,0527	1,00	0,1758	0,0706	1,00	0,1758	0,0706	1,48	0,2370	0,1031	1,48	0,2370	0,1031

STR-KENNZAHL	MAUTABSCHNITT VON	MAUTABSCHNITT BIS	CO2-Emissionsklasse 1 / EURO III																	
			Kat. 2						Kat. 3						Kat. 4					
			Tag			Nacht			Tag			Nacht			Tag			Nacht		
			Ges	Luft Lärm	CO2	Ges	Luft Lärm	CO2	Ges	Luft Lärm	CO2	Ges	Luft Lärm	CO2	Ges	Luft Lärm	CO2	Ges	Luft Lärm	CO2
A23-	St. Marx	KN Gürtel Landstraßer Hauptstraße	0,27	0,0485	0,0200	0,27	0,0485	0,0200	0,38	0,0667	0,0268	0,38	0,0667	0,0268	0,56	0,0900	0,0391	0,56	0,0900	0,0391
A23-	KN Wien Prater	St. Marx	0,23	0,0412	0,0170	0,23	0,0412	0,0170	0,32	0,0566	0,0227	0,32	0,0566	0,0227	0,48	0,0764	0,0332	0,48	0,0764	0,0332
A23-	Handelskai	KN Wien Prater	0,52	0,0914	0,0377	0,52	0,0914	0,0377	0,72	0,1257	0,0505	0,72	0,1257	0,0505	1,06	0,1695	0,0737	1,06	0,1695	0,0737
A23-	KN Wien Kaisermühlen	Handelskai	0,24	0,0418	0,0172	0,24	0,0418	0,0172	0,33	0,0575	0,0231	0,33	0,0575	0,0231	0,48	0,0775	0,0337	0,48	0,0775	0,0337
A23-	Groß Enzersdorf Stadlau	KN Wien Kaisermühlen	0,65	0,1147	0,0473	0,65	0,1147	0,0473	0,90	0,1577	0,0633	0,90	0,1577	0,0633	1,32	0,2127	0,0925	1,32	0,2127	0,0925
A23-	Hirschstetten	Groß Enzersdorf Stadlau	0,36	0,0643	0,0265	0,36	0,0643	0,0265	0,50	0,0884	0,0355	0,50	0,0884	0,0355	0,74	0,1193	0,0519	0,74	0,1193	0,0519
A233	Wien Gürtel	KN Gürtel Landstraßer Hauptstraße	0,21	0,0375	0,0155	0,21	0,0375	0,0155	0,29	0,0516	0,0207	0,29	0,0516	0,0207	0,43	0,0696	0,0303	0,43	0,0696	0,0303
A25-	Weißkirchen	KN A1/A25 Passau Wels	2,39	0,4231	0,1745	2,39	0,4231	0,1745	3,32	0,5818	0,2336	3,32	0,5818	0,2336	4,88	0,7845	0,3411	4,88	0,7845	0,3411
A25-	Marchtrenk Wels Ost	Weißkirchen	0,85	0,1508	0,0622	0,85	0,1508	0,0622	1,18	0,2073	0,0832	1,18	0,2073	0,0832	1,74	0,2795	0,1216	1,74	0,2795	0,1216
A25-	ÖBB Terminal Wels	Marchtrenk Wels Ost	0,23	0,0406	0,0167	0,23	0,0406	0,0167	0,32	0,0558	0,0224	0,32	0,0558	0,0224	0,47	0,0752	0,0327	0,47	0,0752	0,0327
A25-	Wels Nord	ÖBB Terminal Wels	1,10	0,1944	0,0802	1,10	0,1944	0,0802	1,53	0,2674	0,1074	1,53	0,2674	0,1074	2,24	0,3605	0,1568	2,24	0,3605	0,1568
A25-	KN Wels	Wels Nord	0,78	0,1383	0,0571	0,78	0,1383	0,0571	1,09	0,1902	0,0764	1,09	0,1902	0,0764	1,60	0,2565	0,1115	1,60	0,2565	0,1115
S01-	Vorarlberger Allee	KN Vösendorf	0,58	0,1026	0,0423	0,58	0,1026	0,0423	0,80	0,1410	0,0566	0,80	0,1410	0,0566	1,18	0,1902	0,0827	1,18	0,1902	0,0827
S01-	Laxenburger Str.	Vorarlberger Allee	0,30	0,0539	0,0222	0,30	0,0539	0,0222	0,42	0,0741	0,0297	0,42	0,0741	0,0297	0,62	0,0999	0,0434	0,62	0,0999	0,0434
S01-	Güterzentrum Wien Süd	Laxenburger Str.	0,38	0,0668	0,0275	0,38	0,0668	0,0275	0,52	0,0918	0,0369	0,52	0,0918	0,0369	0,77	0,1238	0,0538	0,77	0,1238	0,0538
S01-	Rothneusiedl	Güterzentrum Wien Süd	0,24	0,0434	0,0179	0,24	0,0434	0,0179	0,34	0,0597	0,0240	0,34	0,0597	0,0240	0,50	0,0805	0,0350	0,50	0,0805	0,0350
S01-	KN Rustenfeld	Rothneusiedl	0,57	0,1015	0,0419	0,57	0,1015	0,0419	0,80	0,1396	0,0560	0,80	0,1396	0,0560	1,17	0,1882	0,0819	1,17	0,1882	0,0819
S01-	Rannersdorf	KN Rustenfeld	0,80	0,1425	0,0588	0,80	0,1425	0,0588	1,12	0,1959	0,0787	1,12	0,1959	0,0787	1,64	0,2642	0,1149	1,64	0,2642	0,1149
S011	Leopoldsdorf (B16)	KN Rustenfeld	0,36	0,0631	0,0260	0,36	0,0631	0,0260	0,50	0,0868	0,0348	0,50	0,0868	0,0348	0,73	0,1170	0,0509	0,73	0,1170	0,0509
S01-	Schwechat Süd	Rannersdorf	0,63	0,1113	0,0459	0,63	0,1113	0,0459	0,87	0,1531	0,0615	0,87	0,1531	0,0615	1,28	0,2064	0,0897	1,28	0,2064	0,0897
S01-	Schwechat Ost	Schwechat Süd	0,36	0,0637	0,0263	0,36	0,0637	0,0263	0,50	0,0876	0,0352	0,50	0,0876	0,0352	0,74	0,1182	0,0514	0,74	0,1182	0,0514
S01-	Mannswörth	Schwechat Ost	0,38	0,0675	0,0278	0,38	0,0675	0,0278	0,53	0,0928	0,0373	0,53	0,0928	0,0373	0,78	0,1251	0,0544	0,78	0,1251	0,0544
S01-	KN Schwechat	Mannswörth	0,14	0,0253	0,0104	0,14	0,0253	0,0104	0,20	0,0348	0,0140	0,20	0,0348	0,0140	0,29	0,0469	0,0204	0,29	0,0469	0,0204
S01-	Seyring	Angerner Straße	1,33	0,2365	0,0976	1,33	0,2365	0,0976	1,86	0,3252	0,1306	1,86	0,3252	0,1306	2,73	0,4385	0,1907	2,73	0,4385	0,1907
S01-	KN Eibesbrunn	Seyring	1,12	0,1979	0,0816	1,12	0,1979	0,0816	1,55	0,2721	0,1092	1,55	0,2721	0,1092	2,28	0,3669	0,1595	2,28	0,3669	0,1595
S01-	Hagenbrunn	KN Eibesbrunn	0,88	0,1558	0,0643	0,88	0,1558	0,0643	1,22	0,2142	0,0860	1,22	0,2142	0,0860	1,80	0,2888	0,1256	1,80	0,2888	0,1256
S01-	Korneuburg Nord	Hagenbrunn	1,88	0,3332	0,1375	1,88	0,3332	0,1375	2,62	0,4582	0,1840	2,62	0,4582	0,1840	3,85	0,6178	0,2687	3,85	0,6178	0,2687
S01-	Korneuburg West	Korneuburg Nord	0,76	0,1352	0,0558	0,76	0,1352	0,0558	1,06	0,1859	0,0746	1,06	0,1859	0,0746	1,56	0,2506	0,1090	1,56	0,2506	0,1090
S01-	KN Korneuburg	Korneuburg West	0,24	0,0431	0,0178	0,24	0,0431	0,0178	0,34	0,0593	0,0238	0,34	0,0593	0,0238	0,50	0,0799	0,0348	0,50	0,0799	0,0348
S02-	Gewerbepark Stadlau	Hirschstetten	0,26	0,0463	0,0191	0,26	0,0463	0,0191	0,36	0,0637	0,0256	0,36	0,0637	0,0256	0,53	0,0859	0,0373	0,53	0,0859	0,0373
S02-	Breitenleer Straße	Gewerbepark Stadlau	0,14	0,0257	0,0106	0,14	0,0257	0,0106	0,20	0,0353	0,0142	0,20	0,0353	0,0142	0,30	0,0476	0,0207	0,30	0,0476	0,0207
S02-	Rautenweg	Breitenleer Straße	0,24	0,0426	0,0176	0,24	0,0426	0,0176	0,33	0,0586	0,0235	0,33	0,0586	0,0235	0,49	0,0790	0,0344	0,49	0,0790	0,0344
S02-	Hermann Gebauer Straße	Rautenweg	0,26	0,0468	0,0193	0,26	0,0468	0,0193	0,37	0,0644	0,0259	0,37	0,0644	0,0259	0,54	0,0869	0,0378	0,54	0,0869	0,0378
S02-	Angerner Straße	Hermann Gebauer Straße	0,96	0,1695	0,0699	0,96	0,1695	0,0699	1,33	0,2331	0,0936	1,33	0,2331	0,0936	1,96	0,3143	0,1367	1,96	0,3143	0,1367
S03-	Stockerau Nord	KN Stockerau/West	0,27	0,0479	0,0198	0,27	0,0479	0,0198	0,38	0,0659	0,0264	0,38	0,0659	0,0264	0,55	0,0888	0,0386	0,55	0,0888	0,0386
S03-	Sierndorf	Stockerau Nord	1,45	0,2575	0,1062	1,45	0,2575	0,1062	2,02	0,3540	0,1421	2,02	0,3540	0,1421	2,97	0,4774	0,2076	2,97	0,4774	0,2076
S03-	Obermallebarn	Sierndorf	0,98	0,1729	0,0713	0,98	0,1729	0,0713	1,36	0,2377	0,0955	1,36	0,2377	0,0955	2,00	0,3206	0,1394	2,00	0,3206	0,1394
S03-	Göllersdorf	Obermallebarn	1,29	0,2283	0,0942	1,29	0,2283	0,0942	1,79	0,3139	0,1260	1,79	0,3139	0,1260	2,63	0,4233	0,1841	2,63	0,4233	0,1841
S03-	Großstelzendorf	Göllersdorf	0,52	0,0914	0,0377	0,52	0,0914	0,0377	0,72	0,1257	0,0505	0,72	0,1257	0,0505	1,06	0,1695	0,0737	1,06	0,1695	0,0737
S03-	Hollabrunn Süd	Großstelzendorf	1,24	0,2199	0,0907	1,24	0,2199	0,0907	1,73	0,3023	0,1214	1,73	0,3023	0,1214	2,54	0,4077	0,1773	2,54	0,4077	0,1773
S03-	Hollabrunn Mitte	Hollabrunn Süd	0,36	0,0629	0,0260	0,36	0,0629	0,0260	0,49	0,0865	0,0347	0,49	0,0865	0,0347	0,73	0,1167	0,0507	0,73	0,1167	0,0507
S03-	Hollabrunn Nord	Hollabrunn Mitte	0,80	0,1426	0,0588	0,80	0,1426	0,0588	1,12	0,1960	0,0787	1,12	0,1960	0,0787	1,65	0,2643	0,1149	1,65	0,2643	0,1149
S03-	Wullersdorf	Hollabrunn Nord	1,54	0,2734	0,1128	1,54	0,2734	0,1128	2,15	0,3759	0,1509	2,15	0,3759	0,1509	3,16	0,5069	0,2204	3,16	0,5069	0,2204
S03-	Guntersdorf	Wullersdorf	1,07	0,1893	0,0781	1,07	0,1893	0,0781	1,49	0,2603	0,1045	1,49	0,2603	0,1045	2,18	0,3510	0,1526	2,18	0,3510	0,1526
S04-	Sigleß	KN Mattersburg	0,64	0,1137	0,0469	0,64	0,1137	0,0469	0,89	0,1563	0,0628	0,89	0,1563	0,0628	1,31	0,2108	0,0916	1,31	0,2108	0,0916
S04-	Bad Sauerbrunn	Sigleß	1,50	0,2656	0,1096	1,50	0,2656	0,1096	2,08	0,3652	0,1466	2,08	0,3652	0,1466	3,07	0,4924	0,2141	3,07	0,4924	0,2141
S04-	Neudörfl	Bad Sauerbrunn	0,63	0,1116	0,0460	0,63	0,1116	0,0460	0,88	0,1535	0,0616	0,88	0,1535	0,0616	1,29	0,2069	0,0900	1,29	0,2069	0,0900
S04-	Wr.Neustadt Ost	Neudörfl	0,66	0,1168	0,0482	0,66	0,1168	0,0482	0,92	0,1606	0,0645	0,92	0,1606	0,0645	1,35	0,2166	0,0942	1,35	0,2166	0,0942
S04-	Katzelsdorf	Wr.Neustadt Ost	0,31	0,0547	0,0226	0,31	0,0547	0,0226	0,43	0,0752	0,0302	0,43	0,0752	0,0302	0,63	0,1015	0,0441	0,63	0,1015	0,0441
S04-	Lanzenkirchen	Katzelsdorf	0,26	0,0458	0,0189	0,26	0,0458	0,0189	0,36	0,0630	0,0253	0,36	0,0630	0,0253	0,53	0,0849	0,0369	0,53	0,0849	0,0369
S04-	Wr.Neustadt Süd	Lanzenkirchen	0,23	0,0406	0,0168	0,23	0,0406	0,0168	0,32	0,0558	0,0224	0,32	0,0558	0,0224	0,47	0,0753	0,0327	0,47	0,0753	0,0327
S04-	KN Wr. Neustadt	Wr.Neustadt Süd	0,38	0,0672	0,0277	0,38	0,0672	0,0277	0,53	0,0924	0,0371	0,53	0,0924	0,0371	0,78	0,1246	0,0542	0,78	0,1246	0,0542
S05-	Tulln	KN Stockerau/West	2,62	0,4637	0,1913	2,62	0,4637	0,1913	3,64	0,6376	0,2560	3,64	0,6376	0,2560	5,35	0,8597	0,3738	5,35	0,8597	0,3738
S05-	Königsbrunn / Wagram	Tulln	3,25	0,5762	0,2377	3,25	0,5762	0,2377	4,52	0,7923	0,3181	4,52	0,7923	0,3181	6,65	1,0684	0,4646	6,65	1,0684	0,4646
S05-	Kirchberg/Wagram	Königsbrunn / Wagram	0,87	0,1548	0,0639	0,87	0,1548	0,0639	1,21	0,2129	0,0855	1,21	0,2129	0,0855	1,79	0,2870	0,1248	1,79	0,2870	0,1248
S05-	Fels / Wagram	Kirchberg/Wagram	0,65	0,1160	0,0478	0,65	0,1160	0,0478	0,91	0,1595	0,0640	0,91	0,1595	0,0640	1,34	0,2150	0,0935	1,34	0,2150	0,0935
S05-	Grafenwörth	Fels / Wagram	1,51	0,2670	0,1101	1,51	0,2670	0,1101	2,10	0,3671	0,1474	2,10	0,3671	0,1474	3,08	0,4950	0,2152	3,08	0,4950	0,2152
S05-	Jettsdorf	Grafenwörth	0,67	0,1194	0,0492	0,67	0,1194	0,0492	0,94	0,1641	0,0659	0,94	0,1641	0,0659	1,38	0,2213	0,0962	1,38	0,2213	0,0962
S06-	Neunkirchen	KN Seebenstein	1,03	0,1822	0,0751	1,03	0,1822	0,0751	1,43	0,2505	0,1006	1,43	0,2505	0,1006	2,10	0,3378	0,1469	2,10	0,3378	0,1469
S06-	Gloggnitz	Neunkirchen	3,30	0,5842	0,2410	3,30	0,5842	0,2410	4,58	0,8032	0,3225	4,58	0,8032	0,3225	6,74	1,0831	0,4710	6,74	1,0831	0,4710
S06-	Maria Schutz	Gloggnitz	2,10	0,3723	0,1536	2,10	0,3723	0,1536	2,92	0,5120	0,2056	2,92	0,5120	0,2056	4,30	0,6904	0,3002	4,30	0,6904	0,3002
S06-	Spital / Semmering	Maria Schutz	1,78	0,3160	0,1304	1,78	0,3160	0,1304	2,48	0,4345	0,1745	2,48	0,4345	0,1745	3,65	0,5860	0,2548	3,65	0,5860	0,2548
S06-	Mürzzuschlag Ost	Spital / Semmering	1,49	0,2640	0,1089	1,49	0,2640	0,1089	2,07	0,3630	0,1458	2,07	0,3630	0,1458	3,05	0,4895	0,2129	3,05	0,4895	0,2129
S06-	Mariazell, Mürzsteg, Mürzzuschlag	Mürzzuschlag Ost	1,32	0,2340	0,0965	1,32	0,2340	0,0965	1,84	0,3218	0,1292	1,84	0,3218	0,1292	2,70	0,4340	0,1887	2,70	0,4340	0,1887
S06-	Hönigsberg	Mariazell, Mürzsteg, Mürzzuschlag	0,94	0,1669	0,0688	0,94	0,1669	0,0688	1,31	0,2295	0,0921	1,31	0,2295	0,0921	1,93	0,3095	0,1346	1,93	0,3095	0,1346
S06-	Langenwang	Hönigsberg	0,52	0,0923	0,0381	0,52	0,0923	0,0381	0,72	0,1269	0,0510	0,72	0,1269	0,0510	1,07	0,1711	0,0744	1,07	0,1711	0,0744
S06-	Krieglach	Langenwang	0,62	0,1096	0,0452	0,62	0,1096	0,0452	0,86	0,1507	0,0605	0,86	0,1507	0,0605	1,27	0,2033	0,0884	1,27	0,2033	0,0884
S06-	Mitterdorf	Krieglach	1,56	0,2771	0,1143	1,56	0,2771	0,1143	2,17	0,3810	0,1530	2,17	0,3810	0,1530	3,20	0,5138	0,2234	3,20	0,5138	0,2234
S06-	Kindberg Ost	Mitterdorf	1,59	0,2818	0,1162	1,59	0,2818	0,1162	2,21	0,3874	0,1556	2,21	0,3874	0,1556	3,25	0,5224	0,2272	3,25	0,5224	0,2272
S06-	Kindberg West	Kindberg Ost	0,34	0,0605	0,0249	0,34	0,0605	0,0249	0,47	0,0832	0,0334	0,47	0,0832	0,0334	0,70	0,1121	0,0488	0,70	0,1121	0,0488
S06-	Kindbergdörfl	Kindberg West	0,34	0,0604	0,0249	0,34	0,0604	0,0249	0,47	0,0831	0,0334	0,47	0,0831	0,0334	0,70	0,1121	0,0487	0,70	0,1121	0,0487

STR-KENNZAHL	MAUTABSCHNITT VON	MAUTABSCHNITT BIS	CO2-Emissionsklasse 1 / EURO III																	
			Kat. 2						Kat. 3						Kat. 4					
			Tag			Nacht			Tag			Nacht			Tag			Nacht		
			Ges	Luft Lärm	CO2	Ges	Luft Lärm	CO2	Ges	Luft Lärm	CO2	Ges	Luft Lärm	CO2	Ges	Luft Lärm	CO2	Ges	Luft Lärm	CO2
S06-	Allerheiligen Mürzhofen	Kindbergdörfl	0,77	0,1361	0,0562	0,77	0,1361	0,0562	1,07	0,1872	0,0752	1,07	0,1872	0,0752	1,57	0,2524	0,1098	1,57	0,2524	0,1098
S06-	St. Marein	Allerheiligen Mürzhofen	1,15	0,2045	0,0843	1,15	0,2045	0,0843	1,60	0,2812	0,1129	1,60	0,2812	0,1129	2,36	0,3791	0,1649	2,36	0,3791	0,1649
S06-	Kapfenberg	St. Marein	0,82	0,1450	0,0598	0,82	0,1450	0,0598	1,14	0,1993	0,0800	1,14	0,1993	0,0800	1,67	0,2688	0,1169	1,67	0,2688	0,1169
S06-	KN Bruck/Mur	Kapfenberg	1,53	0,2706	0,1116	1,53	0,2706	0,1116	2,12	0,3721	0,1494	2,12	0,3721	0,1494	3,12	0,5018	0,2182	3,12	0,5018	0,2182
S06-	ASt Bruck/Mur West	KN Bruck/Mur	1,31	0,2321	0,0958	1,31	0,2321	0,0958	1,82	0,3192	0,1282	1,82	0,3192	0,1282	2,68	0,4304	0,1872	2,68	0,4304	0,1872
S06-	Niklasdorf	ASt Bruck/Mur West	1,21	0,2145	0,0885	1,21	0,2145	0,0885	1,68	0,2949	0,1184	1,68	0,2949	0,1184	2,48	0,3977	0,1729	2,48	0,3977	0,1729
S06-	Leoben Ost	Niklasdorf	1,29	0,2288	0,0944	1,29	0,2288	0,0944	1,80	0,3146	0,1263	1,80	0,3146	0,1263	2,64	0,4242	0,1844	2,64	0,4242	0,1844
S06-	Leoben West	Leoben Ost	1,45	0,2563	0,1057	1,45	0,2563	0,1057	2,01	0,3524	0,1415	2,01	0,3524	0,1415	2,96	0,4752	0,2066	2,96	0,4752	0,2066
S06-	KN St. Michael	Leoben West	1,79	0,3172	0,1309	1,79	0,3172	0,1309	2,49	0,4362	0,1751	2,49	0,4362	0,1751	3,66	0,5882	0,2558	3,66	0,5882	0,2558
S07-	Fürstenfeld	KN Riegersdorf	2,33	0,4138	0,1707	2,33	0,4138	0,1707	3,25	0,5689	0,2284	3,25	0,5689	0,2284	4,78	0,7672	0,3336	4,78	0,7672	0,3336
S07-	Rudersdorf	Fürstenfeld	0,60	0,1068	0,0440	0,60	0,1068	0,0440	0,84	0,1468	0,0589	0,84	0,1468	0,0589	1,23	0,1979	0,0861	1,23	0,1979	0,0861
S07-	Dobersdorf	Rudersdorf	1,43	0,2535	0,1046	1,43	0,2535	0,1046	1,99	0,3485	0,1399	1,99	0,3485	0,1399	2,93	0,4700	0,2044	2,93	0,4700	0,2044
S10-	Neumarkt	Unterweitersdorf	1,81	0,3215	0,1326	1,81	0,3215	0,1326	2,52	0,4420	0,1775	2,52	0,4420	0,1775	3,71	0,5960	0,2592	3,71	0,5960	0,2592
S10-	Kefermarkt	Neumarkt	1,04	0,1846	0,0762	1,04	0,1846	0,0762	1,45	0,2538	0,1019	1,45	0,2538	0,1019	2,13	0,3423	0,1488	2,13	0,3423	0,1488
S10-	Freistadt / Süd	Kefermarkt	1,12	0,1986	0,0819	1,12	0,1986	0,0819	1,56	0,2730	0,1096	1,56	0,2730	0,1096	2,29	0,3682	0,1601	2,29	0,3682	0,1601
S10-	Grünbach Sandl	Freistadt / Süd	1,18	0,2100	0,0866	1,18	0,2100	0,0866	1,65	0,2888	0,1160	1,65	0,2888	0,1160	2,42	0,3895	0,1694	2,42	0,3895	0,1694
S10-	Freistadt / Nord	Grünbach Sandl	0,33	0,0577	0,0238	0,33	0,0577	0,0238	0,45	0,0793	0,0319	0,45	0,0793	0,0319	0,67	0,1070	0,0465	0,67	0,1070	0,0465
S16-	Landeck West	Zams	1,39	0,2455	0,1013	1,39	0,2455	0,1013	1,93	0,3376	0,1355	1,93	0,3376	0,1355	2,83	0,4552	0,1980	2,83	0,4552	0,1980
S16-	Pians	Landeck West	0,89	0,1572	0,0649	0,89	0,1572	0,0649	1,23	0,2162	0,0868	1,23	0,2162	0,0868	1,82	0,2916	0,1268	1,82	0,2916	0,1268
S16-	Flirsch	Pians	1,76	0,3117	0,1286	1,76	0,3117	0,1286	2,45	0,4285	0,1721	2,45	0,4285	0,1721	3,60	0,5779	0,2513	3,60	0,5779	0,2513
S16-	Schnann am Arlberg	Flirsch	1,10	0,1956	0,0807	1,10	0,1956	0,0807	1,54	0,2690	0,1080	1,54	0,2690	0,1080	2,26	0,3628	0,1577	2,26	0,3628	0,1577
S16-	Pettneu	Schnann am Arlberg	0,80	0,1422	0,0587	0,80	0,1422	0,0587	1,12	0,1956	0,0785	1,12	0,1956	0,0785	1,64	0,2637	0,1147	1,64	0,2637	0,1147
S16-	St. Anton/Arlberg	Pettneu	0,45	0,0792	0,0327	0,45	0,0792	0,0327	0,62	0,1089	0,0437	0,62	0,1089	0,0437	0,91	0,1469	0,0639	0,91	0,1469	0,0639
S16-	Langen/Arlberg	St. Anton/Arlberg	9,76	0,7705	0,3178	9,76	0,7705	0,3178	13,62	1,0595	0,4254	13,62	1,0595	0,4254	20,26	1,4287	0,6213	20,26	1,4287	0,6213
S16-	Wald/Arlberg	Langen/Arlberg	1,42	0,2524	0,1041	1,42	0,2524	0,1041	1,98	0,3470	0,1393	1,98	0,3470	0,1393	2,91	0,4680	0,2035	2,91	0,4680	0,2035
S16-	Dalaas	Wald/Arlberg	1,62	0,2875	0,1186	1,62	0,2875	0,1186	2,26	0,3953	0,1587	2,26	0,3953	0,1587	3,32	0,5330	0,2318	3,32	0,5330	0,2318
S16-	Braz Ost	Dalaas	0,92	0,1630	0,0672	0,92	0,1630	0,0672	1,28	0,2241	0,0900	1,28	0,2241	0,0900	1,88	0,3022	0,1314	1,88	0,3022	0,1314
S16-	Braz West	Braz Ost	0,72	0,1272	0,0525	0,72	0,1272	0,0525	1,00	0,1748	0,0702	1,00	0,1748	0,0702	1,47	0,2358	0,1025	1,47	0,2358	0,1025
S16-	Bings	Braz West	0,97	0,1723	0,0711	0,97	0,1723	0,0711	1,35	0,2369	0,0951	1,35	0,2369	0,0951	1,99	0,3194	0,1389	1,99	0,3194	0,1389
S16-	Bludenz Montafon	Bings	0,46	0,0816	0,0336	0,46	0,0816	0,0336	0,64	0,1121	0,0450	0,64	0,1121	0,0450	0,94	0,1512	0,0658	0,94	0,1512	0,0658
S31-	Eisenstadt Süd	Eisenstadt Ost	0,83	0,1478	0,0610	0,83	0,1478	0,0610	1,16	0,2032	0,0816	1,16	0,2032	0,0816	1,71	0,2740	0,1192	1,71	0,2740	0,1192
S31-	Eisenstadt Mitte	Eisenstadt Süd	0,31	0,0553	0,0228	0,31	0,0553	0,0228	0,43	0,0761	0,0306	0,43	0,0761	0,0306	0,64	0,1026	0,0446	0,64	0,1026	0,0446
S31-	KN Eisenstadt	Eisenstadt Mitte	0,52	0,0913	0,0377	0,52	0,0913	0,0377	0,72	0,1255	0,0504	0,72	0,1255	0,0504	1,05	0,1693	0,0736	1,05	0,1693	0,0736
S31-	Wulkaprodersdorf	KN Eisenstadt	0,69	0,1215	0,0501	0,69	0,1215	0,0501	0,95	0,1671	0,0671	0,95	0,1671	0,0671	1,40	0,2253	0,0980	1,40	0,2253	0,0980
S31-	KN Mattersburg	Wulkaprodersdorf	1,95	0,3450	0,1423	1,95	0,3450	0,1423	2,71	0,4744	0,1905	2,71	0,4744	0,1905	3,98	0,6397	0,2782	3,98	0,6397	0,2782
S31-	Forchtenstein	KN Mattersburg	1,41	0,2497	0,1030	1,41	0,2497	0,1030	1,96	0,3434	0,1379	1,96	0,3434	0,1379	2,88	0,4631	0,2014	2,88	0,4631	0,2014
S31-	Sieggraben	Forchtenstein	1,97	0,3490	0,1439	1,97	0,3490	0,1439	2,74	0,4798	0,1927	2,74	0,4798	0,1927	4,03	0,6470	0,2813	4,03	0,6470	0,2813
S31-	Weppersdorf/Kobersdorf	Sieggraben	2,37	0,4204	0,1734	2,37	0,4204	0,1734	3,30	0,5780	0,2321	3,30	0,5780	0,2321	4,85	0,7795	0,3389	4,85	0,7795	0,3389
S31-	Weppersdorf/Markt St.Martin	Weppersdorf/Kobersdorf	0,49	0,0864	0,0356	0,49	0,0864	0,0356	0,68	0,1187	0,0477	0,68	0,1187	0,0477	1,00	0,1601	0,0696	1,00	0,1601	0,0696
S31-	Neutal	Weppersdorf/Markt St.Martin	1,13	0,1995	0,0823	1,13	0,1995	0,0823	1,57	0,2744	0,1102	1,57	0,2744	0,1102	2,30	0,3700	0,1609	2,30	0,3700	0,1609
S31-	Stoob Süd	Neutal	0,98	0,1743	0,0719	0,98	0,1743	0,0719	1,37	0,2397	0,0962	1,37	0,2397	0,0962	2,01	0,3232	0,1406	2,01	0,3232	0,1406
S31-	Oberpullendorf	Stoob Süd	1,07	0,1903	0,0785	1,07	0,1903	0,0785	1,49	0,2617	0,1051	1,49	0,2617	0,1051	2,20	0,3529	0,1534	2,20	0,3529	0,1534
S33-	St. Pölten Ost	KN St. Pölten	0,58	0,1033	0,0426	0,58	0,1033	0,0426	0,81	0,1420	0,0570	0,81	0,1420	0,0570	1,19	0,1915	0,0833	1,19	0,1915	0,0833
S33-	St. Pölten Nord	St. Pölten Ost	1,03	0,1825	0,0753	1,03	0,1825	0,0753	1,43	0,2510	0,1008	1,43	0,2510	0,1008	2,11	0,3385	0,1472	2,11	0,3385	0,1472
S33-	Herzogenburg Süd	St. Pölten Nord	1,09	0,1933	0,0797	1,09	0,1933	0,0797	1,52	0,2658	0,1067	1,52	0,2658	0,1067	2,23	0,3584	0,1558	2,23	0,3584	0,1558
S33-	Herzogenburg Stadt	Herzogenburg Süd	0,58	0,1032	0,0426	0,58	0,1032	0,0426	0,81	0,1419	0,0570	0,81	0,1419	0,0570	1,19	0,1914	0,0832	1,19	0,1914	0,0832
S33-	Herzogenburg Nord	Herzogenburg Stadt	0,32	0,0572	0,0236	0,32	0,0572	0,0236	0,45	0,0787	0,0316	0,45	0,0787	0,0316	0,66	0,1061	0,0461	0,66	0,1061	0,0461
S33-	Traismauer Süd	Herzogenburg Nord	1,57	0,2784	0,1149	1,57	0,2784	0,1149	2,19	0,3829	0,1537	2,19	0,3829	0,1537	3,21	0,5163	0,2245	3,21	0,5163	0,2245
S33-	Traismauer Nord	Traismauer Süd	0,80	0,1416	0,0584	0,80	0,1416	0,0584	1,11	0,1947	0,0782	1,11	0,1947	0,0782	1,63	0,2626	0,1142	1,63	0,2626	0,1142
S33-	Jettsdorf	Traismauer Nord	1,35	0,2391	0,0986	1,35	0,2391	0,0986	1,88	0,3288	0,1320	1,88	0,3288	0,1320	2,76	0,4434	0,1928	2,76	0,4434	0,1928
S35-	Zlatten	KN Bruck/Mur	1,29	0,2290	0,0945	1,29	0,2290	0,0945	1,80	0,3149	0,1264	1,80	0,3149	0,1264	2,64	0,4246	0,1846	2,64	0,4246	0,1846
S35-	Mixnitz/Mautstatt	Zlatten	1,56	0,2759	0,1138	1,56	0,2759	0,1138	2,17	0,3794	0,1523	2,17	0,3794	0,1523	3,18	0,5116	0,2224	3,18	0,5116	0,2224
S35-	Röthelstein	Mixnitz/Mautstatt	1,44	0,2549	0,1051	1,44	0,2549	0,1051	2,00	0,3505	0,1407	2,00	0,3505	0,1407	2,94	0,4726	0,2055	2,94	0,4726	0,2055
S35-	Laufnitzdorf	Röthelstein	0,69	0,1228	0,0507	0,69	0,1228	0,0507	0,96	0,1689	0,0678	0,96	0,1689	0,0678	1,42	0,2278	0,0990	1,42	0,2278	0,0990
S35-	Rothleiten	Laufnitzdorf	0,79	0,1396	0,0576	0,79	0,1396	0,0576	1,10	0,1920	0,0771	1,10	0,1920	0,0771	1,61	0,2589	0,1126	1,61	0,2589	0,1126
S35-	Frohnleiten Nord	Rothleiten	0,49	0,0870	0,0359	0,49	0,0870	0,0359	0,68	0,1196	0,0480	0,68	0,1196	0,0480	1,00	0,1613	0,0701	1,00	0,1613	0,0701
S35-	Frohnleiten	Frohnleiten Nord	0,23	0,0401	0,0166	0,23	0,0401	0,0166	0,32	0,0552	0,0222	0,32	0,0552	0,0222	0,46	0,0744	0,0324	0,46	0,0744	0,0324
S35-	Badl Peggau	Frohnleiten	1,52	0,2698	0,1113	1,52	0,2698	0,1113	2,12	0,3709	0,1489	2,12	0,3709	0,1489	3,11	0,5002	0,2175	3,11	0,5002	0,2175
S35-	Peggau Mitte	Badl Peggau	0,51	0,0902	0,0372	0,51	0,0902	0,0372	0,71	0,1241	0,0498	0,71	0,1241	0,0498	1,04	0,1673	0,0728	1,04	0,1673	0,0728
S35-	KN Peggau Deutschfeistritz	Peggau Mitte	1,06	0,1879	0,0775	1,06	0,1879	0,0775	1,47	0,2584	0,1037	1,47	0,2584	0,1037	2,17	0,3484	0,1515	2,17	0,3484	0,1515
S36-	St. Stefan ob Leoben	KN St. Michael	0,87	0,1548	0,0639	0,87	0,1548	0,0639	1,21	0,2129	0,0855	1,21	0,2129	0,0855	1,79	0,2870	0,1248	1,79	0,2870	0,1248
S36-	Kraubath	St. Stefan ob Leoben	0,94	0,1663	0,0686	0,94	0,1663	0,0686	1,31	0,2287	0,0918	1,31	0,2287	0,0918	1,92	0,3084	0,1341	1,92	0,3084	0,1341
S36-	Feistritz St. Lorenzen	Kraubath	1,65	0,2922	0,1205	1,65	0,2922	0,1205	2,29	0,4017	0,1613	2,29	0,4017	0,1613	3,37	0,5417	0,2356	3,37	0,5417	0,2356
S36-	Knittelfeld Ost	Feistritz St. Lorenzen	1,89	0,3354	0,1383	1,89	0,3354	0,1383	2,63	0,4611	0,1852	2,63	0,4611	0,1852	3,87	0,6218	0,2704	3,87	0,6218	0,2704
S36-	Knittelfeld West	Knittelfeld Ost	0,80	0,1422	0,0587	0,80	0,1422	0,0587	1,12	0,1956	0,0785	1,12	0,1956	0,0785	1,64	0,2637	0,1147	1,64	0,2637	0,1147
S36-	Zeltweg Ost Spielberg	Knittelfeld West	0,25	0,0444	0,0183	0,25	0,0444	0,0183	0,35	0,0611	0,0245	0,35	0,0611	0,0245	0,51	0,0823	0,0358	0,51	0,0823	0,0358
S36-	Zeltweg West	Zeltweg Ost Spielberg	1,63	0,2890	0,1192	1,63	0,2890	0,1192	2,27	0,3973	0,1595	2,27	0,3973	0,1595	3,34	0,5358	0,2330	3,34	0,5358	0,2330
S36-	Judenburg Ost Fohnsdorf	Zeltweg West	0,82	0,1453	0,0599	0,82	0,1453	0,0599	1,14	0,1998	0,0802	1,14	0,1998	0,0802	1,68	0,2694	0,1171	1,68	0,2694	0,1171
S36-	Judenburg West	Judenburg Ost Fohnsdorf	1,27	0,2254	0,0930	1,27	0,2254	0,0930	1,77	0,3099	0,1244	1,77	0,3099	0,1244	2,60	0,4179	0,1817	2,60	0,4179	0,1817
S36-	St. Georgen Ost	As B317 Ost	0,13	0,0236	0,0097	0,13	0,0236	0,0097	0,18	0,0324	0,0130	0,18	0,0324	0,0130	0,27	0,0437	0,0190	0,27	0,0437	0,0190
S36-	St. Georgen West	St. Georgen Ost	0,25	0,0436	0,0180	0,25	0,0436	0,0180	0,34	0,0600	0,0241	0,34	0,0600	0,0241	0,50	0,0809	0,0352	0,50	0,0809	0,0352
S36-	Unzmarkt Ost	St. Georgen West	1,00	0,1765	0,0728	1,00	0,1765	0,0728	1,39	0,2427	0,0974	1,39	0,2427	0,0974	2,04	0,3273	0,1423	2,04	0,3273	0,1423
S36-	Unzmarkt West	Unzmarkt Ost	0,37	0,0664	0,0274	0,37	0,0664	0,0274	0,52	0,0913	0,0366	0,52	0,0913	0,0366	0,77	0,1231	0,0535	0,77	0,1231	0,0535
S36-	As B317 (prov.)	Unzmarkt West	0,30	0,0538	0,0222	0,30	0,0538	0,0222	0,42	0,0739	0,0297	0,42	0,0739	0,0297	0,62	0,0997	0,0433	0,62	0,0997	0,0433

STR-KENNZAHL	MAUTABSCHNITT VON	MAUTABSCHNITT BIS	CO2-Emissionsklasse 1 / EURO III																	
			Kat. 2						Kat. 3						Kat. 4					
			Tag			Nacht			Tag			Nacht			Tag			Nacht		
			Ges	Luft Lärm	CO2	Ges	Luft Lärm	CO2	Ges	Luft Lärm	CO2	Ges	Luft Lärm	CO2	Ges	Luft Lärm	CO2	Ges	Luft Lärm	CO2
S37-	St. Veit Mitte / Brückl	St. Veit Nord / Kraig	0,77	0,1367	0,0564	0,77	0,1367	0,0564	1,07	0,1880	0,0755	1,07	0,1880	0,0755	1,58	0,2535	0,1102	1,58	0,2535	0,1102
S37-	St. Veit Süd	St. Veit Mitte / Brückl	0,66	0,1162	0,0479	0,66	0,1162	0,0479	0,91	0,1598	0,0642	0,91	0,1598	0,0642	1,34	0,2155	0,0937	1,34	0,2155	0,0937
S37-	St. Veit Industriegebiet	St. Veit Süd	0,49	0,0874	0,0360	0,49	0,0874	0,0360	0,69	0,1201	0,0482	0,69	0,1201	0,0482	1,01	0,1620	0,0704	1,01	0,1620	0,0704
S37-	Maria Saal	St. Veit Industriegebiet	1,73	0,3066	0,1265	1,73	0,3066	0,1265	2,41	0,4216	0,1693	2,41	0,4216	0,1693	3,54	0,5685	0,2472	3,54	0,5685	0,2472
S37-	Karnburg	Maria Saal	0,62	0,1095	0,0452	0,62	0,1095	0,0452	0,86	0,1505	0,0604	0,86	0,1505	0,0604	1,26	0,2030	0,0883	1,26	0,2030	0,0883
S37-	Klagenfurt Nord	Karnburg	0,54	0,0956	0,0394	0,54	0,0956	0,0394	0,75	0,1314	0,0528	0,75	0,1314	0,0528	1,10	0,1772	0,0771	1,10	0,1772	0,0771

STR-KENNZAHL	MAUTABSCHNITT VON	MAUTABSCHNITT BIS	CO2-Emissionsklasse 1 / EURO IV																	
			Kat. 2						Kat. 3						Kat. 4					
			Tag			Nacht			Tag			Nacht			Tag			Nacht		
			Ges	Luft Lärm	CO2	Ges	Luft Lärm	CO2	Ges	Luft Lärm	CO2	Ges	Luft Lärm	CO2	Ges	Luft Lärm	CO2	Ges	Luft Lärm	CO2
A01-	Wien Auhof	Preßbaum	3,58	0,4736	0,2758	3,58	0,4736	0,2758	4,95	0,6269	0,3691	4,95	0,6269	0,3691	7,31	0,8358	0,5391	7,31	0,8358	0,5391
A01-	Preßbaum	KN Steinhäusl	2,02	0,2676	0,1559	2,02	0,2676	0,1559	2,80	0,3542	0,2086	2,80	0,3542	0,2086	4,13	0,4723	0,3046	4,13	0,4723	0,3046
A01-	KN Steinhäusl	Altlengbach	1,19	0,1574	0,0916	1,19	0,1574	0,0916	1,65	0,2083	0,1226	1,65	0,2083	0,1226	2,43	0,2777	0,1791	2,43	0,2777	0,1791
A01-	Altlengbach	St. Christophen	1,42	0,1876	0,1093	1,42	0,1876	0,1093	1,96	0,2484	0,1463	1,96	0,2484	0,1463	2,90	0,3311	0,2136	2,90	0,3311	0,2136
A01-	St. Christophen	Böheimkirchen	1,70	0,2250	0,1311	1,70	0,2250	0,1311	2,35	0,2979	0,1754	2,35	0,2979	0,1754	3,48	0,3971	0,2562	3,48	0,3971	0,2562
A01-	Böheimkirchen	KN St. Pölten	1,66	0,2202	0,1282	1,66	0,2202	0,1282	2,30	0,2914	0,1716	2,30	0,2914	0,1716	3,40	0,3885	0,2506	3,40	0,3885	0,2506
A01-	KN St. Pölten	St. Pölten Süd	1,18	0,1562	0,0909	1,18	0,1562	0,0909	1,63	0,2067	0,1217	1,63	0,2067	0,1217	2,41	0,2756	0,1777	2,41	0,2756	0,1777
A01-	St. Pölten Süd	Loosdorf	4,09	0,5416	0,3154	4,09	0,5416	0,3154	5,67	0,7168	0,4221	5,67	0,7168	0,4221	8,36	0,9557	0,6164	8,36	0,9557	0,6164
A01-	Loosdorf	Melk	1,50	0,1984	0,1156	1,50	0,1984	0,1156	2,08	0,2626	0,1547	2,08	0,2626	0,1547	3,06	0,3502	0,2259	3,06	0,3502	0,2259
A01-	Melk	Pöchlarn	2,66	0,3518	0,2049	2,66	0,3518	0,2049	3,68	0,4656	0,2742	3,68	0,4656	0,2742	5,43	0,6208	0,4004	5,43	0,6208	0,4004
A01-	Pöchlarn	Ybbs Wieselburg	2,45	0,3246	0,1890	2,45	0,3246	0,1890	3,40	0,4296	0,2530	3,40	0,4296	0,2530	5,01	0,5728	0,3695	5,01	0,5728	0,3695
A01-	Ybbs Wieselburg	Amstetten Ost	2,20	0,2917	0,1699	2,20	0,2917	0,1699	3,05	0,3861	0,2273	3,05	0,3861	0,2273	4,50	0,5147	0,3320	4,50	0,5147	0,3320
A01-	Amstetten Ost	Amstetten West	3,47	0,4588	0,2672	3,47	0,4588	0,2672	4,80	0,6072	0,3576	4,80	0,6072	0,3576	7,08	0,8096	0,5222	7,08	0,8096	0,5222
A01-	Amstetten West	Oed	2,43	0,3221	0,1876	2,43	0,3221	0,1876	3,37	0,4263	0,2511	3,37	0,4263	0,2511	4,97	0,5684	0,3666	4,97	0,5684	0,3666
A01-	Oed	Haag	2,63	0,3477	0,2025	2,63	0,3477	0,2025	3,64	0,4601	0,2710	3,64	0,4601	0,2710	5,37	0,6135	0,3957	5,37	0,6135	0,3957
A01-	Haag	St. Valentin	2,34	0,3096	0,1803	2,34	0,3096	0,1803	3,24	0,4097	0,2413	3,24	0,4097	0,2413	4,78	0,5463	0,3524	4,78	0,5463	0,3524
A01-	St. Valentin	Enns Ost	0,99	0,1312	0,0764	0,99	0,1312	0,0764	1,37	0,1737	0,1023	1,37	0,1737	0,1023	2,03	0,2316	0,1494	2,03	0,2316	0,1494
A01-	Enns Ost	Enns West / Steyr	0,77	0,1018	0,0593	0,77	0,1018	0,0593	1,06	0,1347	0,0793	1,06	0,1347	0,0793	1,57	0,1796	0,1159	1,57	0,1796	0,1159
A01-	Enns West / Steyr	Asten St Florian	0,60	0,0791	0,0460	0,60	0,0791	0,0460	0,83	0,1046	0,0616	0,83	0,1046	0,0616	1,22	0,1395	0,0900	1,22	0,1395	0,0900
A01-	Asten St Florian	KN Linz	2,29	0,3027	0,1763	2,29	0,3027	0,1763	3,17	0,4007	0,2360	3,17	0,4007	0,2360	4,67	0,5342	0,3446	4,67	0,5342	0,3446
A01-	KN Linz	Ansfelden	0,39	0,0510	0,0297	0,39	0,0510	0,0297	0,53	0,0675	0,0398	0,53	0,0675	0,0398	0,79	0,0901	0,0581	0,79	0,0901	0,0581
A01-	Ansfelden	Traun	0,85	0,1129	0,0658	0,85	0,1129	0,0658	1,18	0,1495	0,0880	1,18	0,1495	0,0880	1,74	0,1993	0,1286	1,74	0,1993	0,1286
A01-	Traun	KN A1/A25 Passau Wels	0,40	0,0531	0,0309	0,40	0,0531	0,0309	0,56	0,0703	0,0414	0,56	0,0703	0,0414	0,82	0,0937	0,0604	0,82	0,0937	0,0604
A01-	KN A1/A25 Passau Wels	Allhaming	1,85	0,2450	0,1427	1,85	0,2450	0,1427	2,56	0,3243	0,1910	2,56	0,3243	0,1910	3,78	0,4324	0,2789	3,78	0,4324	0,2789
A01-	Allhaming	Sattledt	3,09	0,4088	0,2381	3,09	0,4088	0,2381	4,28	0,5411	0,3186	4,28	0,5411	0,3186	6,31	0,7214	0,4653	6,31	0,7214	0,4653
A01-	Sattledt	KN Voralpenkreuz	0,39	0,0514	0,0300	0,39	0,0514	0,0300	0,54	0,0681	0,0401	0,54	0,0681	0,0401	0,79	0,0908	0,0586	0,79	0,0908	0,0586
A01-	KN Voralpenkreuz	Eberstalzell	1,12	0,1480	0,0862	1,12	0,1480	0,0862	1,55	0,1959	0,1154	1,55	0,1959	0,1154	2,29	0,2612	0,1685	2,29	0,2612	0,1685
A01-	Eberstalzell	Vorchdorf	1,69	0,2232	0,1300	1,69	0,2232	0,1300	2,33	0,2954	0,1739	2,33	0,2954	0,1739	3,45	0,3938	0,2540	3,45	0,3938	0,2540
A01-	Vorchdorf	Laakirchen Ost	1,48	0,1955	0,1139	1,48	0,1955	0,1139	2,05	0,2588	0,1524	2,05	0,2588	0,1524	3,02	0,3451	0,2226	3,02	0,3451	0,2226
A01-	Laakirchen Ost	Laakirchen West	0,93	0,1231	0,0717	0,93	0,1231	0,0717	1,29	0,1629	0,0959	1,29	0,1629	0,0959	1,90	0,2172	0,1401	1,90	0,2172	0,1401
A01-	Laakirchen West	Regau	1,82	0,2413	0,1405	1,82	0,2413	0,1405	2,52	0,3193	0,1880	2,52	0,3193	0,1880	3,73	0,4258	0,2746	3,73	0,4258	0,2746
A01-	Regau	Schörfling	2,39	0,3170	0,1846	2,39	0,3170	0,1846	3,32	0,4196	0,2471	3,32	0,4196	0,2471	4,90	0,5594	0,3608	4,90	0,5594	0,3608
A01-	Schörfling	Seewalchen	0,37	0,0491	0,0286	0,37	0,0491	0,0286	0,51	0,0650	0,0383	0,51	0,0650	0,0383	0,76	0,0867	0,0559	0,76	0,0867	0,0559
A01-	Seewalchen	St. Georgen	2,17	0,2874	0,1673	2,17	0,2874	0,1673	3,01	0,3803	0,2240	3,01	0,3803	0,2240	4,44	0,5071	0,3271	4,44	0,5071	0,3271
A01-	St. Georgen	Oberwang	2,89	0,3832	0,2231	2,89	0,3832	0,2231	4,01	0,5072	0,2987	4,01	0,5072	0,2987	5,92	0,6762	0,4361	5,92	0,6762	0,4361
A01-	Oberwang	Mondsee	2,66	0,3527	0,2054	2,66	0,3527	0,2054	3,69	0,4668	0,2749	3,69	0,4668	0,2749	5,45	0,6224	0,4014	5,45	0,6224	0,4014
A01-	Mondsee	Thalgau	2,46	0,3251	0,1893	2,46	0,3251	0,1893	3,40	0,4303	0,2534	3,40	0,4303	0,2534	5,02	0,5738	0,3701	5,02	0,5738	0,3701
A01-	Thalgau	Wallersee	1,87	0,2478	0,1443	1,87	0,2478	0,1443	2,59	0,3279	0,1931	2,59	0,3279	0,1931	3,83	0,4372	0,2820	3,83	0,4372	0,2820
A01-	Wallersee	Salzburg Nord	1,81	0,2398	0,1397	1,81	0,2398	0,1397	2,51	0,3174	0,1869	2,51	0,3174	0,1869	3,70	0,4232	0,2730	3,70	0,4232	0,2730
A01-	Salzburg Nord	Salzburg Bergheim-West	0,41	0,0541	0,0315	0,41	0,0541	0,0315	0,57	0,0716	0,0421	0,57	0,0716	0,0421	0,83	0,0954	0,0615	0,83	0,0954	0,0615
A01-	Salzburg Bergheim-West	Messe	0,20	0,0259	0,0151	0,20	0,0259	0,0151	0,27	0,0342	0,0202	0,27	0,0342	0,0202	0,40	0,0457	0,0295	0,40	0,0457	0,0295
A01-	Messe	Salzburg Mitte Freilassing	0,26	0,0344	0,0201	0,26	0,0344	0,0201	0,36	0,0456	0,0268	0,36	0,0456	0,0268	0,53	0,0608	0,0392	0,53	0,0608	0,0392
A01-	Salzburg Mitte Freilassing	Kleßheim	0,32	0,0423	0,0246	0,32	0,0423	0,0246	0,44	0,0559	0,0329	0,44	0,0559	0,0329	0,65	0,0746	0,0481	0,65	0,0746	0,0481
A01-	Kleßheim	Siezenheim	0,44	0,0586	0,0341	0,44	0,0586	0,0341	0,61	0,0775	0,0457	0,61	0,0775	0,0457	0,90	0,1034	0,0667	0,90	0,1034	0,0667
A01-	Siezenheim	Flughafen	0,22	0,0294	0,0171	0,22	0,0294	0,0171	0,31	0,0390	0,0229	0,31	0,0390	0,0229	0,45	0,0520	0,0335	0,45	0,0520	0,0335
A01-	Flughafen	Wals Salzburg West	0,27	0,0360	0,0210	0,27	0,0360	0,0210	0,38	0,0477	0,0281	0,38	0,0477	0,0281	0,56	0,0635	0,0410	0,56	0,0635	0,0410
A01-	Wals Salzburg West	KN Salzburg	0,41	0,0539	0,0314	0,41	0,0539	0,0314	0,56	0,0713	0,0420	0,56	0,0713	0,0420	0,83	0,0951	0,0613	0,83	0,0951	0,0613
A01-	KN Salzburg	Staatsgrenze Walserberg	0,69	0,0916	0,0533	0,69	0,0916	0,0533	0,96	0,1212	0,0714	0,96	0,1212	0,0714	1,41	0,1616	0,1042	1,41	0,1616	0,1042
A02-	KN Wien Inzersdorf	KN Vösendorf	0,87	0,1146	0,0667	0,87	0,1146	0,0667	1,20	0,1517	0,0893	1,20	0,1517	0,0893	1,77	0,2022	0,1304	1,77	0,2022	0,1304
A02-	KN Vösendorf	Mödling	0,59	0,0779	0,0454	0,59	0,0779	0,0454	0,81	0,1031	0,0607	0,81	0,1031	0,0607	1,20	0,1375	0,0887	1,20	0,1375	0,0887
A02-	Mödling	Wr. Neudorf	0,56	0,0743	0,0433	0,56	0,0743	0,0433	0,78	0,0984	0,0579	0,78	0,0984	0,0579	1,15	0,1312	0,0846	1,15	0,1312	0,0846
A02-	Wr. Neudorf	Wr. Neudorf IZ/Süd	0,62	0,0818	0,0476	0,62	0,0818	0,0476	0,86	0,1082	0,0637	0,86	0,1082	0,0637	1,26	0,1443	0,0931	1,26	0,1443	0,0931
A02-	Wr. Neudorf IZ/Süd	KN Guntramsdorf	0,90	0,1192	0,0694	0,90	0,1192	0,0694	1,25	0,1578	0,0929	1,25	0,1578	0,0929	1,84	0,2104	0,1357	1,84	0,2104	0,1357
A02-	KN Guntramsdorf	Traiskirchen	1,00	0,1327	0,0773	1,00	0,1327	0,0773	1,39	0,1757	0,1035	1,39	0,1757	0,1035	2,05	0,2342	0,1511	2,05	0,2342	0,1511
A02-	Traiskirchen	Baden	0,56	0,0739	0,0430	0,56	0,0739	0,0430	0,77	0,0978	0,0576	0,77	0,0978	0,0576	1,14	0,1304	0,0841	1,14	0,1304	0,0841
A02-	Baden	Bad Vöslau	0,92	0,1214	0,0707	0,92	0,1214	0,0707	1,27	0,1607	0,0946	1,27	0,1607	0,0946	1,87	0,2142	0,1382	1,87	0,2142	0,1382
A02-	Bad Vöslau	Kottingbrunn	0,66	0,0877	0,0510	0,66	0,0877	0,0510	0,92	0,1160	0,0683	0,92	0,1160	0,0683	1,35	0,1547	0,0998	1,35	0,1547	0,0998
A02-	Kottingbrunn	Leobersdorf	0,58	0,0769	0,0448	0,58	0,0769	0,0448	0,80	0,1018	0,0599	0,80	0,1018	0,0599	1,19	0,1357	0,0875	1,19	0,1357	0,0875
A02-	Leobersdorf	Wöllersdorf	2,32	0,3069	0,1787	2,32	0,3069	0,1787	3,21	0,4061	0,2392	3,21	0,4061	0,2392	4,74	0,5415	0,3493	4,74	0,5415	0,3493
A02-	Wöllersdorf	Wr. Neustadt West	1,51	0,1993	0,1161	1,51	0,1993	0,1161	2,09	0,2638	0,1553	2,09	0,2638	0,1553	3,08	0,3517	0,2269	3,08	0,3517	0,2269
A02-	Wr. Neustadt West	KN Wr. Neustadt	0,60	0,0798	0,0465	0,60	0,0798	0,0465	0,83	0,1056	0,0622	0,83	0,1056	0,0622	1,23	0,1408	0,0908	1,23	0,1408	0,0908
A02-	KN Wr. Neustadt	KN Seebenstein	2,73	0,3611	0,2103	2,73	0,3611	0,2103	3,78	0,4779	0,2814	3,78	0,4779	0,2814	5,58	0,6372	0,4110	5,58	0,6372	0,4110
A02-	KN Seebenstein	Grimmenstein	2,33	0,3080	0,1794	2,33	0,3080	0,1794	3,22	0,4077	0,2401	3,22	0,4077	0,2401	4,76	0,5435	0,3506	4,76	0,5435	0,3506
A02-	Grimmenstein	Edlitz	0,64	0,0853	0,0497	0,64	0,0853	0,0497	0,89	0,1129	0,0665	0,89	0,1129	0,0665	1,32	0,1505	0,0971	1,32	0,1505	0,0971
A02-	Edlitz	Krumbach	1,99	0,2633	0,1534	1,99	0,2633	0,1534	2,75	0,3485	0,2052	2,75	0,3485	0,2052	4,07	0,4647	0,2997	4,07	0,4647	0,2997
A02-	Krumbach	Zöbern	1,05	0,1390	0,0809	1,05	0,1390	0,0809	1,45	0,1840	0,1083	1,45	0,1840	0,1083	2,15	0,2453	0,1582	2,15	0,2453	0,1582
A02-	Zöbern	Aspang	0,14	0,0182	0,0106	0,14	0,0182	0,0106	0,19	0,0240	0,0142	0,19	0,0240	0,0142	0,28	0,0320	0,0207	0,28	0,0320	0,0207
A02-	Aspang	Schäffern	1,66	0,2199	0,1281	1,66	0,2199	0,1281	2,30	0,2911	0,1714	2,30	0,2911	0,1714	3,40	0,3881	0,2504	3,40	0,3881	0,2504
A02-	Schäffern	Pinggau/Friedberg	1,98	0,2627	0,1530	1,98	0,2627	0,1530	2,75	0,3477	0,2048	2,75	0,3477	0,2048	4,06	0,4636	0,2990	4,06	0,4636	0,2990
A02-	Pinggau/Friedberg	Pinkafeld	1,34	0,1780	0,1036	1,34	0,1780	0,1036	1,86	0,2355	0,1387	1,86	0,2355	0,1387	2,75	0,3140	0,2026	2,75	0,3140	0,2026
A02-	Pinkafeld	Lafnitztal/Oberwart	2,80	0,3710	0,2160	2,80	0,3710	0,2160	3,88	0,4910	0,2891	3,88	0,4910	0,2891	5,73	0,6547	0,4223	5,73	0,6547	0,4223
A02-	Lafnitztal/Oberwart	Hartberg	1,11	0,1464	0,0853	1,11	0,1464	0,0853	1,53	0,1938	0,1141	1,53	0,1938	0,1141	2,26	0,2584	0,1667	2,26	0,2584	0,1667
A02-	Hartberg	Sebersdorf/Bad Waltersdorf	2,80	0,3705	0,2158	2,80	0,3705	0,2158	3,88	0,4904	0,2888	3,88	0,4904	0,2888	5,72	0,6539	0,4218	5,72	0,6539	0,4218
A02-	Sebersdorf/Bad Waltersdorf	KN Riegersdorf	2,35	0,3108	0,1810	2,35	0,3108	0,1810	3,25	0,4114	0,2423	3,25	0,4114	0,2423	4,80	0,5485	0,3538	4,80	0,5485	0,3538
A02-	KN Riegersdorf	Ilz Fürstenfeld	0,79	0,1046	0,0609	0,79	0,1046	0,0609	1,09	0,1385	0,0815	1,09	0,1385	0,0815	1,62	0,1846	0,1191	1,62	0,1846	0,1191
A02-	Ilz Fürstenfeld	Sinabelkirchen	2,88	0,3819	0,2224	2,88	0,3819	0,2224	4,00	0,5055	0,2977	4,00	0,5055	0,2977	5,90	0,6740	0,4347	5,90	0,6740	0,4347
A02-	Sinabelkirchen	Gleisdorf Süd	1,90	0,2516	0,1465	1,90	0,2516	0,1465	2,63	0,3330	0,1961	2,63	0,3330	0,1961	3,89	0,4440	0,2864	3,89	0,4440	0,2864
A02-	Gleisdorf Süd	Gleisdorf West	0,82	0,1092	0,0636	0,82	0,1092	0,0636	1,14	0,1445	0,0851	1,14	0,1445	0,0851	1,69	0,1927	0,1243	1,69	0,1927	0,1243
A02-	Gleisdorf West	Laßnitzhöhe	2,16	0,2861	0,1666	2,16	0,2861	0,1666	2,99	0,3787	0,2230	2,99	0,3787	0,2230	4,42	0,5050	0,3257	4,42	0,5050	0,3257
A02-	Laßnitzhöhe	KN Graz Ost	2,70	0,3580	0,2085	2,70	0,3580	0,2085	3,75	0,4738	0,2790	3,75	0,4738	0,2790	5,53	0,6317	0,4075	5,53	0,6317	0,4075

STR-KENNZAHL	MAUTABSCHNITT VON	MAUTABSCHNITT BIS	CO2-Emissionsklasse 1 / EURO IV																	
			Kat. 2						Kat. 3						Kat. 4					
			Tag			Nacht			Tag			Nacht			Tag			Nacht		
			Ges	Luft Lärm	CO2	Ges	Luft Lärm	CO2	Ges	Luft Lärm	CO2	Ges	Luft Lärm	CO2	Ges	Luft Lärm	CO2	Ges	Luft Lärm	CO2
A02-	KN Graz Ost	Graz Feldkirchen Flughafen	0,97	0,1288	0,0750	0,97	0,1288	0,0750	1,35	0,1705	0,1004	1,35	0,1705	0,1004	1,99	0,2273	0,1466	1,99	0,2273	0,1466
A02-	Graz Feldkirchen Flughafen	KN Graz West	0,65	0,0862	0,0502	0,65	0,0862	0,0502	0,90	0,1141	0,0672	0,90	0,1141	0,0672	1,33	0,1522	0,0981	1,33	0,1522	0,0981
A02-	KN Graz West	Unterpremstätten	0,78	0,1037	0,0604	0,78	0,1037	0,0604	1,08	0,1372	0,0808	1,08	0,1372	0,0808	1,60	0,1829	0,1180	1,60	0,1829	0,1180
A02-	Unterpremstätten	Lieboch	1,22	0,1610	0,0938	1,22	0,1610	0,0938	1,68	0,2131	0,1255	1,68	0,2131	0,1255	2,49	0,2841	0,1832	2,49	0,2841	0,1832
A02-	Lieboch	Mooskirchen	1,68	0,2220	0,1293	1,68	0,2220	0,1293	2,32	0,2938	0,1730	2,32	0,2938	0,1730	3,43	0,3917	0,2527	3,43	0,3917	0,2527
A02-	Mooskirchen	Steinberg	1,74	0,2297	0,1338	1,74	0,2297	0,1338	2,40	0,3041	0,1791	2,40	0,3041	0,1791	3,55	0,4054	0,2615	3,55	0,4054	0,2615
A02-	Steinberg	Modriach	4,34	0,5743	0,3344	4,34	0,5743	0,3344	6,01	0,7601	0,4476	6,01	0,7601	0,4476	8,87	1,0134	0,6536	8,87	1,0134	0,6536
A022	KN Graz Ost	Puchwerk	0,18	0,0241	0,0140	0,18	0,0241	0,0140	0,25	0,0319	0,0188	0,25	0,0319	0,0188	0,37	0,0425	0,0274	0,37	0,0425	0,0274
A022	Puchwerk	Graz Raaba	0,26	0,0344	0,0200	0,26	0,0344	0,0200	0,36	0,0455	0,0268	0,36	0,0455	0,0268	0,53	0,0607	0,0392	0,53	0,0607	0,0392
A022	Graz Raaba	Graz Liebenau Sternäckerweg	0,38	0,0500	0,0291	0,38	0,0500	0,0291	0,52	0,0662	0,0390	0,52	0,0662	0,0390	0,77	0,0883	0,0569	0,77	0,0883	0,0569
A02-	Modriach	Packsattel	2,00	0,2645	0,1540	2,00	0,2645	0,1540	2,77	0,3501	0,2061	2,77	0,3501	0,2061	4,08	0,4667	0,3010	4,08	0,4667	0,3010
A02-	Packsattel	Bad St. Leonhard	2,43	0,3216	0,1873	2,43	0,3216	0,1873	3,36	0,4257	0,2507	3,36	0,4257	0,2507	4,97	0,5675	0,3661	4,97	0,5675	0,3661
A02-	Bad St. Leonhard	Wolfsberg Nord	2,85	0,3779	0,2201	2,85	0,3779	0,2201	3,95	0,5002	0,2946	3,95	0,5002	0,2946	5,84	0,6670	0,4302	5,84	0,6670	0,4302
A02-	Wolfsberg Nord	Wolfsberg Süd	0,81	0,1074	0,0626	0,81	0,1074	0,0626	1,12	0,1422	0,0837	1,12	0,1422	0,0837	1,66	0,1896	0,1223	1,66	0,1896	0,1223
A02-	Wolfsberg Süd	St. Andrä	2,38	0,3157	0,1838	2,38	0,3157	0,1838	3,30	0,4178	0,2461	3,30	0,4178	0,2461	4,87	0,5571	0,3593	4,87	0,5571	0,3593
A02-	St. Andrä	Griffen	2,32	0,3069	0,1787	2,32	0,3069	0,1787	3,21	0,4061	0,2392	3,21	0,4061	0,2392	4,74	0,5415	0,3493	4,74	0,5415	0,3493
A02-	Griffen	Völkermarkt Ost	1,17	0,1550	0,0903	1,17	0,1550	0,0903	1,62	0,2052	0,1208	1,62	0,2052	0,1208	2,39	0,2735	0,1764	2,39	0,2735	0,1764
A02-	Völkermarkt Ost	Völkermarkt West	2,70	0,3577	0,2083	2,70	0,3577	0,2083	3,74	0,4734	0,2788	3,74	0,4734	0,2788	5,52	0,6313	0,4072	5,52	0,6313	0,4072
A02-	Völkermarkt West	Grafenstein	2,59	0,3424	0,1994	2,59	0,3424	0,1994	3,58	0,4532	0,2669	3,58	0,4532	0,2669	5,29	0,6043	0,3897	5,29	0,6043	0,3897
A02-	Grafenstein	Klagenfurt Ost	1,66	0,2196	0,1279	1,66	0,2196	0,1279	2,30	0,2907	0,1712	2,30	0,2907	0,1712	3,39	0,3876	0,2500	3,39	0,3876	0,2500
A02-	Klagenfurt Ost	Klagenfurt Flughafen	0,84	0,1111	0,0647	0,84	0,1111	0,0647	1,16	0,1471	0,0866	1,16	0,1471	0,0866	1,72	0,1961	0,1265	1,72	0,1961	0,1265
A02-	Klagenfurt Flughafen	Klagenfurt Nord	0,93	0,1231	0,0717	0,93	0,1231	0,0717	1,29	0,1629	0,0959	1,29	0,1629	0,0959	1,90	0,2172	0,1401	1,90	0,2172	0,1401
A02-	Klagenfurt Nord	Klagenfurt West	1,61	0,2128	0,1239	1,61	0,2128	0,1239	2,23	0,2817	0,1659	2,23	0,2817	0,1659	3,29	0,3755	0,2422	3,29	0,3755	0,2422
A02-	Klagenfurt West	Krumpendorf West	0,64	0,0848	0,0494	0,64	0,0848	0,0494	0,89	0,1123	0,0661	0,89	0,1123	0,0661	1,31	0,1497	0,0966	1,31	0,1497	0,0966
A02-	Krumpendorf West	Pörtschach Ost	0,77	0,1022	0,0595	0,77	0,1022	0,0595	1,07	0,1352	0,0796	1,07	0,1352	0,0796	1,58	0,1803	0,1163	1,58	0,1803	0,1163
A02-	Pörtschach Ost	Pörtschach West	1,20	0,1591	0,0926	1,20	0,1591	0,0926	1,66	0,2106	0,1240	1,66	0,2106	0,1240	2,46	0,2807	0,1811	2,46	0,2807	0,1811
A02-	Pörtschach West	Velden Ost	0,89	0,1179	0,0686	0,89	0,1179	0,0686	1,23	0,1560	0,0919	1,23	0,1560	0,0919	1,82	0,2080	0,1342	1,82	0,2080	0,1342
A02-	Velden Ost	Velden West	0,96	0,1269	0,0739	0,96	0,1269	0,0739	1,33	0,1680	0,0989	1,33	0,1680	0,0989	1,96	0,2240	0,1445	1,96	0,2240	0,1445
A02-	Velden West	Wernberg	1,58	0,2098	0,1222	1,58	0,2098	0,1222	2,19	0,2777	0,1635	2,19	0,2777	0,1635	3,24	0,3702	0,2388	3,24	0,3702	0,2388
A02-	Wernberg	KN Villach	0,84	0,1115	0,0649	0,84	0,1115	0,0649	1,17	0,1476	0,0869	1,17	0,1476	0,0869	1,72	0,1968	0,1269	1,72	0,1968	0,1269
A02-	KN Villach	Villach Faaker See	0,65	0,0867	0,0505	0,65	0,0867	0,0505	0,91	0,1148	0,0676	0,91	0,1148	0,0676	1,34	0,1530	0,0987	1,34	0,1530	0,0987
A02-	Villach Faaker See	Villach Warmbad	1,50	0,1981	0,1153	1,50	0,1981	0,1153	2,07	0,2621	0,1544	2,07	0,2621	0,1544	3,06	0,3495	0,2254	3,06	0,3495	0,2254
A02-	Villach Warmbad	Hermagor	2,71	0,3590	0,2091	2,71	0,3590	0,2091	3,76	0,4752	0,2798	3,76	0,4752	0,2798	5,54	0,6336	0,4087	5,54	0,6336	0,4087
A02-	Hermagor	Arnoldstein	0,65	0,0855	0,0498	0,65	0,0855	0,0498	0,89	0,1132	0,0666	0,89	0,1132	0,0666	1,32	0,1509	0,0973	1,32	0,1509	0,0973
A02-	Arnoldstein	Staatsgrenze Arnoldstein	0,99	0,1311	0,0763	0,99	0,1311	0,0763	1,37	0,1735	0,1022	1,37	0,1735	0,1022	2,02	0,2314	0,1492	2,02	0,2314	0,1492
A03-	KN Guntramsdorf	Münchendorf/Achau	0,26	0,0340	0,0198	0,26	0,0340	0,0198	0,36	0,0450	0,0265	0,36	0,0450	0,0265	0,53	0,0601	0,0387	0,53	0,0601	0,0387
A03-	Münchendorf/Achau	Ebreichsdorf Nord	1,08	0,1433	0,0834	1,08	0,1433	0,0834	1,50	0,1896	0,1117	1,50	0,1896	0,1117	2,21	0,2528	0,1631	2,21	0,2528	0,1631
A03-	Ebreichsdorf Nord	Ebreichsdorf West	0,88	0,1170	0,0681	0,88	0,1170	0,0681	1,22	0,1548	0,0912	1,22	0,1548	0,0912	1,81	0,2064	0,1331	1,81	0,2064	0,1331
A03-	Ebreichsdorf West	Pottendorf	1,16	0,1534	0,0894	1,16	0,1534	0,0894	1,61	0,2031	0,1196	1,61	0,2031	0,1196	2,37	0,2708	0,1747	2,37	0,2708	0,1747
A03-	Pottendorf	Hornstein	1,90	0,2519	0,1467	1,90	0,2519	0,1467	2,64	0,3335	0,1964	2,64	0,3335	0,1964	3,89	0,4446	0,2868	3,89	0,4446	0,2868
A03-	Hornstein	Müllendorf	1,25	0,1651	0,0961	1,25	0,1651	0,0961	1,73	0,2185	0,1287	1,73	0,2185	0,1287	2,55	0,2914	0,1879	2,55	0,2914	0,1879
A03-	Müllendorf	KN Eisenstadt	1,04	0,1380	0,0804	1,04	0,1380	0,0804	1,44	0,1827	0,1076	1,44	0,1827	0,1076	2,13	0,2435	0,1571	2,13	0,2435	0,1571
A031	KN Eisenstadt	Siegendorf	0,82	0,1088	0,0634	0,82	0,1088	0,0634	1,14	0,1440	0,0848	1,14	0,1440	0,0848	1,68	0,1920	0,1238	1,68	0,1920	0,1238
A041	Stadionbrücke	KN Wien Prater	0,15	0,0200	0,0116	0,15	0,0200	0,0116	0,21	0,0265	0,0156	0,21	0,0265	0,0156	0,31	0,0353	0,0228	0,31	0,0353	0,0228
A04-	KN Wien Prater	Alt-Simmering	0,33	0,0436	0,0254	0,33	0,0436	0,0254	0,46	0,0576	0,0339	0,46	0,0576	0,0339	0,67	0,0769	0,0496	0,67	0,0769	0,0496
A04-	Alt-Simmering	Wien 7. Haidequerstraße	0,25	0,0329	0,0191	0,25	0,0329	0,0191	0,34	0,0435	0,0256	0,34	0,0435	0,0256	0,51	0,0580	0,0374	0,51	0,0580	0,0374
A04-	Wien 7. Haidequerstraße	Wien Simmeringer Haide	0,46	0,0614	0,0358	0,46	0,0614	0,0358	0,64	0,0813	0,0479	0,64	0,0813	0,0479	0,95	0,1084	0,0699	0,95	0,1084	0,0699
A04-	Wien Simmeringer Haide	KN Schwechat	0,93	0,1238	0,0721	0,93	0,1238	0,0721	1,29	0,1638	0,0965	1,29	0,1638	0,0965	1,91	0,2184	0,1409	1,91	0,2184	0,1409
A04-	KN Schwechat	Flughafen Wien Schwechat	1,35	0,1788	0,1041	1,35	0,1788	0,1041	1,87	0,2366	0,1393	1,87	0,2366	0,1393	2,76	0,3155	0,2035	2,76	0,3155	0,2035
A04-	Flughafen Wien Schwechat	Fischamend	1,51	0,2002	0,1166	1,51	0,2002	0,1166	2,09	0,2649	0,1560	2,09	0,2649	0,1560	3,09	0,3532	0,2278	3,09	0,3532	0,2278
A04-	Fischamend	Bruck/Leitha West	3,32	0,4390	0,2556	3,32	0,4390	0,2556	4,59	0,5810	0,3421	4,59	0,5810	0,3421	6,78	0,7747	0,4997	6,78	0,7747	0,4997
A04-	Bruck/Leitha West	Bruck/Leitha Ost	1,10	0,1458	0,0849	1,10	0,1458	0,0849	1,53	0,1930	0,1136	1,53	0,1930	0,1136	2,25	0,2573	0,1659	2,25	0,2573	0,1659
A04-	Bruck/Leitha Ost	KN Bruckneudorf	0,69	0,0910	0,0530	0,69	0,0910	0,0530	0,95	0,1204	0,0709	0,95	0,1204	0,0709	1,40	0,1605	0,1035	1,40	0,1605	0,1035
A04-	KN Bruckneudorf	Parndorf	0,44	0,0585	0,0341	0,44	0,0585	0,0341	0,61	0,0775	0,0456	0,61	0,0775	0,0456	0,90	0,1033	0,0666	0,90	0,1033	0,0666
A04-	Parndorf	Neusiedl	0,86	0,1132	0,0659	0,86	0,1132	0,0659	1,18	0,1499	0,0882	1,18	0,1499	0,0882	1,75	0,1998	0,1289	1,75	0,1998	0,1289
A04-	Neusiedl	Neusiedl/Gewerbepark	0,20	0,0262	0,0153	0,20	0,0262	0,0153	0,27	0,0347	0,0205	0,27	0,0347	0,0205	0,41	0,0463	0,0299	0,41	0,0463	0,0299
A04-	Neusiedl/Gewerbepark	Weiden/Gols	1,77	0,2348	0,1367	1,77	0,2348	0,1367	2,46	0,3108	0,1830	2,46	0,3108	0,1830	3,63	0,4144	0,2673	3,63	0,4144	0,2673
A04-	Weiden/Gols	Mönchhof	1,29	0,1713	0,0998	1,29	0,1713	0,0998	1,79	0,2267	0,1335	1,79	0,2267	0,1335	2,65	0,3023	0,1950	2,65	0,3023	0,1950
A04-	Mönchhof	Nickelsdorf	2,03	0,2684	0,1563	2,03	0,2684	0,1563	2,81	0,3552	0,2092	2,81	0,3552	0,2092	4,14	0,4736	0,3055	4,14	0,4736	0,3055
A04-	Nickelsdorf	Staatsgrenze Nickelsdorf	0,36	0,0475	0,0277	0,36	0,0475	0,0277	0,50	0,0629	0,0370	0,50	0,0629	0,0370	0,73	0,0839	0,0541	0,73	0,0839	0,0541
A05-	KN Eibesbrunn	Wolkersdorf Süd	0,70	0,0925	0,0539	0,70	0,0925	0,0539	0,97	0,1224	0,0721	0,97	0,1224	0,0721	1,43	0,1633	0,1053	1,43	0,1633	0,1053
A05-	Wolkersdorf Süd	Ulrichskirchen	0,76	0,1001	0,0583	0,76	0,1001	0,0583	1,05	0,1324	0,0780	1,05	0,1324	0,0780	1,55	0,1766	0,1139	1,55	0,1766	0,1139
A05-	Ulrichskirchen	Wolkersdorf Nord	0,49	0,0654	0,0381	0,49	0,0654	0,0381	0,68	0,0865	0,0510	0,68	0,0865	0,0510	1,01	0,1154	0,0744	1,01	0,1154	0,0744
A05-	Wolkersdorf Nord	Hochleithen	0,89	0,1173	0,0683	0,89	0,1173	0,0683	1,23	0,1553	0,0914	1,23	0,1553	0,0914	1,81	0,2070	0,1335	1,81	0,2070	0,1335
A05-	Hochleithen	Gaweinstal Mitte	1,77	0,2347	0,1367	1,77	0,2347	0,1367	2,46	0,3106	0,1829	2,46	0,3106	0,1829	3,62	0,4141	0,2671	3,62	0,4141	0,2671
A05-	Gaweinstal Mitte	Gaweinstal Nord	0,47	0,0621	0,0362	0,47	0,0621	0,0362	0,65	0,0822	0,0484	0,65	0,0822	0,0484	0,96	0,1096	0,0707	0,96	0,1096	0,0707
A05-	Gaweinstal Nord	Mistelbach Süd	0,81	0,1072	0,0624	0,81	0,1072	0,0624	1,12	0,1418	0,0835	1,12	0,1418	0,0835	1,65	0,1891	0,1220	1,65	0,1891	0,1220
A05-	Mistelbach Süd	Mistelbach Ost / Wilfersdorf	1,36	0,1799	0,1047	1,36	0,1799	0,1047	1,88	0,2381	0,1402	1,88	0,2381	0,1402	2,78	0,3174	0,2047	2,78	0,3174	0,2047
A05-	Mistelbach Ost / Wilfersdorf	Poysdorf Süd	1,37	0,1816	0,1058	1,37	0,1816	0,1058	1,90	0,2404	0,1416	1,90	0,2404	0,1416	2,80	0,3205	0,2067	2,80	0,3205	0,2067
A05-	Poysdorf Süd	Großkrut	1,81	0,2395	0,1395	1,81	0,2395	0,1395	2,51	0,3170	0,1867	2,51	0,3170	0,1867	3,70	0,4227	0,2726	3,70	0,4227	0,2726
A05-	Großkrut	Poysdorf Nord	1,76	0,2330	0,1357	1,76	0,2330	0,1357	2,44	0,3084	0,1816	2,44	0,3084	0,1816	3,60	0,4112	0,2652	3,60	0,4112	0,2652
A05-	Drasenhofen Süd	Drasenhofen West	0,54	0,0717	0,0418	0,54	0,0717	0,0418	0,75	0,0950	0,0559	0,75	0,0950	0,0559	1,11	0,1266	0,0817	1,11	0,1266	0,0817
A05-	Drasenhofen West	Drasenhofen Nord	0,76	0,1013	0,0590	0,76	0,1013	0,0590	1,06	0,1340	0,0789	1,06	0,1340	0,0789	1,56	0,1787	0,1152	1,56	0,1787	0,1152
A06-	KN Bruckneudorf	Potzneusiedl	2,23	0,2952	0,1719	2,23	0,2952	0,1719	3,09	0,3906	0,2300	3,09	0,3906	0,2300	4,56	0,5209	0,3360	4,56	0,5209	0,3360
A06-	Potzneusiedl	Gattendorf	0,97	0,1281	0,0746	0,97	0,1281	0,0746	1,34	0,1696	0,0999	1,34	0,1696	0,0999	1,98	0,2261	0,1458	1,98	0,2261	0,1458
A06-	Gattendorf	Kittsee	1,62	0,2143	0,1248	1,62	0,2143	0,1248	2,24	0,2836	0,1670	2,24	0,2836	0,1670	3,31	0,3781	0,2439	3,31	0,3781	0,2439
A06-	Kittsee	Staatsgrenze Kittsee	0,82	0,1088	0,0634	0,82	0,1088	0,0634	1,14	0,1440	0,0848	1,14	0,1440	0,0848	1,68	0,1921	0,1239	1,68	0,1921	0,1239

STR-KENNZAHL	MAUTABSCHNITT VON	MAUTABSCHNITT BIS	CO2-Emissionsklasse 1 / EURO IV																	
			Kat. 2						Kat. 3						Kat. 4					
			Tag			Nacht			Tag			Nacht			Tag			Nacht		
			Ges	Luft Lärm	CO2	Ges	Luft Lärm	CO2	Ges	Luft Lärm	CO2	Ges	Luft Lärm	CO2	Ges	Luft Lärm	CO2	Ges	Luft Lärm	CO2
A07-	KN Linz	Franzosenhausweg	0,58	0,0768	0,0447	0,58	0,0768	0,0447	0,80	0,1016	0,0598	0,80	0,1016	0,0598	1,19	0,1355	0,0874	1,19	0,1355	0,0874
A07-	Franzosenhausweg	Salzburger Straße Neue Welt	0,51	0,0670	0,0390	0,51	0,0670	0,0390	0,70	0,0887	0,0522	0,70	0,0887	0,0522	1,03	0,1183	0,0763	1,03	0,1183	0,0763
A07-	Salzburger Straße Neue Welt	Muldenstraße Bindermichl	0,35	0,0465	0,0271	0,35	0,0465	0,0271	0,49	0,0616	0,0363	0,49	0,0616	0,0363	0,72	0,0821	0,0529	0,72	0,0821	0,0529
A07-	Muldenstraße Bindermichl	Linz-Hummelhof	0,17	0,0226	0,0131	0,17	0,0226	0,0131	0,24	0,0299	0,0176	0,24	0,0299	0,0176	0,35	0,0398	0,0257	0,35	0,0398	0,0257
A07-	Linz-Hummelhof	Wiener Straße	0,24	0,0318	0,0185	0,24	0,0318	0,0185	0,33	0,0420	0,0248	0,33	0,0420	0,0248	0,49	0,0560	0,0361	0,49	0,0560	0,0361
A07-	Wiener Straße	VOEST	0,22	0,0295	0,0172	0,22	0,0295	0,0172	0,31	0,0391	0,0230	0,31	0,0391	0,0230	0,46	0,0521	0,0336	0,46	0,0521	0,0336
A07-	VOEST	Industriezeile	0,17	0,0232	0,0135	0,17	0,0232	0,0135	0,24	0,0306	0,0180	0,24	0,0306	0,0180	0,36	0,0409	0,0264	0,36	0,0409	0,0264
A07-	Industriezeile	Prinz Eugenstraße	0,28	0,0368	0,0214	0,28	0,0368	0,0214	0,38	0,0486	0,0286	0,38	0,0486	0,0286	0,57	0,0649	0,0418	0,57	0,0649	0,0418
A07-	Prinz Eugenstraße	Hafenstraße	0,52	0,0688	0,0401	0,52	0,0688	0,0401	0,72	0,0910	0,0536	0,72	0,0910	0,0536	1,06	0,1214	0,0783	1,06	0,1214	0,0783
A07-	Hafenstraße	Urfahr	0,20	0,0270	0,0157	0,20	0,0270	0,0157	0,28	0,0358	0,0211	0,28	0,0358	0,0211	0,42	0,0477	0,0308	0,42	0,0477	0,0308
A07-	Urfahr	Dornach	0,49	0,0655	0,0381	0,49	0,0655	0,0381	0,68	0,0866	0,0510	0,68	0,0866	0,0510	1,01	0,1155	0,0745	1,01	0,1155	0,0745
A07-	Dornach	Auhof	0,41	0,0540	0,0314	0,41	0,0540	0,0314	0,56	0,0715	0,0421	0,56	0,0715	0,0421	0,83	0,0953	0,0615	0,83	0,0953	0,0615
A07-	Auhof	Treffling	0,68	0,0900	0,0524	0,68	0,0900	0,0524	0,94	0,1191	0,0701	0,94	0,1191	0,0701	1,39	0,1588	0,1024	1,39	0,1588	0,1024
A07-	Treffling	Gallneukirchen	0,82	0,1085	0,0632	0,82	0,1085	0,0632	1,13	0,1436	0,0845	1,13	0,1436	0,0845	1,67	0,1914	0,1235	1,67	0,1914	0,1235
A07-	Gallneukirchen	Engerwitzdorf	0,73	0,0966	0,0563	0,73	0,0966	0,0563	1,01	0,1279	0,0753	1,01	0,1279	0,0753	1,49	0,1705	0,1100	1,49	0,1705	0,1100
A07-	Engerwitzdorf	Unterweitersdorf	0,94	0,1239	0,0722	0,94	0,1239	0,0722	1,30	0,1640	0,0966	1,30	0,1640	0,0966	1,91	0,2186	0,1410	1,91	0,2186	0,1410
A08-	KN Voralpenkreuz	Wels West	2,87	0,3801	0,2213	2,87	0,3801	0,2213	3,98	0,5030	0,2962	3,98	0,5030	0,2962	5,87	0,6707	0,4326	5,87	0,6707	0,4326
A08-	Wels West	Wels-Wirtschaftspark	0,20	0,0268	0,0156	0,20	0,0268	0,0156	0,28	0,0354	0,0209	0,28	0,0354	0,0209	0,41	0,0472	0,0305	0,41	0,0472	0,0305
A08-	Wels-Wirtschaftspark	KN Wels	0,81	0,1073	0,0625	0,81	0,1073	0,0625	1,12	0,1420	0,0836	1,12	0,1420	0,0836	1,66	0,1893	0,1221	1,66	0,1893	0,1221
A08-	KN Wels	Pichl/Bad Schallerbach	1,11	0,1475	0,0859	1,11	0,1475	0,0859	1,54	0,1952	0,1150	1,54	0,1952	0,1150	2,28	0,2603	0,1679	2,28	0,2603	0,1679
A08-	Pichl/Bad Schallerbach	Meggenhofen Gallspach	2,81	0,3727	0,2170	2,81	0,3727	0,2170	3,90	0,4932	0,2905	3,90	0,4932	0,2905	5,75	0,6577	0,4242	5,75	0,6577	0,4242
A08-	Meggenhofen Gallspach	Haag am Hausruck	3,07	0,4062	0,2365	3,07	0,4062	0,2365	4,25	0,5376	0,3166	4,25	0,5376	0,3166	6,27	0,7168	0,4623	6,27	0,7168	0,4623
A08-	Haag am Hausruck	Ried im Innkreis	2,80	0,3707	0,2159	2,80	0,3707	0,2159	3,88	0,4906	0,2889	3,88	0,4906	0,2889	5,72	0,6541	0,4219	5,72	0,6541	0,4219
A08-	Ried im Innkreis	Ort im Innkreis	3,00	0,3978	0,2317	3,00	0,3978	0,2317	4,16	0,5265	0,3101	4,16	0,5265	0,3101	6,14	0,7021	0,4528	6,14	0,7021	0,4528
A08-	Ort im Innkreis	Schärding Suben	2,27	0,3003	0,1749	2,27	0,3003	0,1749	3,14	0,3974	0,2340	3,14	0,3974	0,2340	4,64	0,5299	0,3418	4,64	0,5299	0,3418
A08-	Schärding Suben	Staatsgrenze Suben	0,57	0,0759	0,0442	0,57	0,0759	0,0442	0,79	0,1004	0,0591	0,79	0,1004	0,0591	1,17	0,1339	0,0864	1,17	0,1339	0,0864
A09-	KN Voralpenkreuz	Ried im Traunkreis	1,41	0,1870	0,1089	1,41	0,1870	0,1089	1,96	0,2475	0,1458	1,96	0,2475	0,1458	2,89	0,3301	0,2129	2,89	0,3301	0,2129
A09-	Ried im Traunkreis	Inzersdorf Kirchdorf	2,65	0,3508	0,2043	2,65	0,3508	0,2043	3,67	0,4644	0,2735	3,67	0,4644	0,2735	5,42	0,6191	0,3993	5,42	0,6191	0,3993
A09-	Inzersdorf Kirchdorf	Klaus	3,23	0,4274	0,2489	3,23	0,4274	0,2489	4,47	0,5657	0,3331	4,47	0,5657	0,3331	6,60	0,7542	0,4865	6,60	0,7542	0,4865
A09-	Klaus	St. Pankraz	2,05	0,2717	0,1582	2,05	0,2717	0,1582	2,84	0,3596	0,2117	2,84	0,3596	0,2117	4,19	0,4794	0,3092	4,19	0,4794	0,3092
A09-	St. Pankraz	Roßleiten Windischgarsten	2,86	0,3790	0,2207	2,86	0,3790	0,2207	3,97	0,5017	0,2954	3,97	0,5017	0,2954	5,85	0,6689	0,4314	5,85	0,6689	0,4314
A09-	Roßleiten Windischgarsten	Gleinkerau	1,35	0,1782	0,1038	1,35	0,1782	0,1038	1,86	0,2358	0,1389	1,86	0,2358	0,1389	2,75	0,3144	0,2028	2,75	0,3144	0,2028
A09-	Gleinkerau	Spital am Pyhrn	1,01	0,1343	0,0782	1,01	0,1343	0,0782	1,41	0,1778	0,1047	1,41	0,1778	0,1047	2,07	0,2370	0,1529	2,07	0,2370	0,1529
A09-	Spital am Pyhrn	Ardning / Admont	5,14	0,3419	0,1991	5,14	0,3419	0,1991	7,16	0,4525	0,2665	7,16	0,4525	0,2665	10,65	0,6034	0,3892	10,65	0,6034	0,3892
A09-	Ardning / Admont	Liezen	0,59	0,0779	0,0454	0,59	0,0779	0,0454	0,82	0,1031	0,0607	0,82	0,1031	0,0607	1,20	0,1375	0,0887	1,20	0,1375	0,0887
A09-	Liezen	Rottenmann	1,23	0,1628	0,0948	1,23	0,1628	0,0948	1,70	0,2155	0,1269	1,70	0,2155	0,1269	2,51	0,2873	0,1853	2,51	0,2873	0,1853
A09-	Rottenmann	Trieben	3,07	0,4059	0,2364	3,07	0,4059	0,2364	4,25	0,5373	0,3164	4,25	0,5373	0,3164	6,27	0,7163	0,4620	6,27	0,7163	0,4620
A09-	Trieben	Treglwang	2,49	0,3300	0,1922	2,49	0,3300	0,1922	3,45	0,4368	0,2572	3,45	0,4368	0,2572	5,10	0,5824	0,3757	5,10	0,5824	0,3757
A09-	Treglwang	Kalwang	3,35	0,4435	0,2583	3,35	0,4435	0,2583	4,64	0,5870	0,3457	4,64	0,5870	0,3457	6,85	0,7827	0,5048	6,85	0,7827	0,5048
A09-	Kalwang	Mautern	1,56	0,2065	0,1203	1,56	0,2065	0,1203	2,16	0,2733	0,1610	2,16	0,2733	0,1610	3,19	0,3644	0,2351	3,19	0,3644	0,2351
A09-	Mautern	Kammern	1,75	0,2323	0,1353	1,75	0,2323	0,1353	2,43	0,3075	0,1811	2,43	0,3075	0,1811	3,59	0,4100	0,2644	3,59	0,4100	0,2644
A09-	Kammern	Traboch	1,83	0,2429	0,1415	1,83	0,2429	0,1415	2,54	0,3215	0,1893	2,54	0,3215	0,1893	3,75	0,4286	0,2765	3,75	0,4286	0,2765
A09-	Traboch	Terminal St. Michael	0,36	0,0477	0,0278	0,36	0,0477	0,0278	0,50	0,0631	0,0372	0,50	0,0631	0,0372	0,74	0,0842	0,0543	0,74	0,0842	0,0543
A09-	Terminal St. Michael	KN St. Michael	0,68	0,0894	0,0521	0,68	0,0894	0,0521	0,94	0,1184	0,0697	0,94	0,1184	0,0697	1,38	0,1578	0,1018	1,38	0,1578	0,1018
A09-	KN St. Michael	Übelbach	12,52	0,8328	0,4850	12,52	0,8328	0,4850	17,44	1,1022	0,6491	17,44	1,1022	0,6491	25,94	1,4696	0,9479	25,94	1,4696	0,9479
A09-	Übelbach	KN Peggau Deutschfeistritz	2,08	0,2754	0,1604	2,08	0,2754	0,1604	2,88	0,3645	0,2147	2,88	0,3645	0,2147	4,25	0,4861	0,3135	4,25	0,4861	0,3135
A09-	KN Peggau Deutschfeistritz	Gratkorn Nord	0,99	0,1305	0,0760	0,99	0,1305	0,0760	1,37	0,1727	0,1017	1,37	0,1727	0,1017	2,01	0,2303	0,1485	2,01	0,2303	0,1485
A09-	Gratkorn Nord	Gratkorn Süd	1,08	0,1433	0,0835	1,08	0,1433	0,0835	1,50	0,1897	0,1117	1,50	0,1897	0,1117	2,21	0,2529	0,1631	2,21	0,2529	0,1631
A09-	Gratkorn Süd	Graz Nord	0,24	0,0318	0,0185	0,24	0,0318	0,0185	0,33	0,0420	0,0248	0,33	0,0420	0,0248	0,49	0,0560	0,0361	0,49	0,0560	0,0361
A09-	Graz Nord	Graz Webling	2,74	0,3633	0,2115	2,74	0,3633	0,2115	3,80	0,4808	0,2831	3,80	0,4808	0,2831	5,61	0,6410	0,4135	5,61	0,6410	0,4135
A09-	Graz Webling	Seiersberg	0,73	0,0966	0,0562	0,73	0,0966	0,0562	1,01	0,1278	0,0753	1,01	0,1278	0,0753	1,49	0,1704	0,1099	1,49	0,1704	0,1099
A09-	Seiersberg	KN Graz West	0,36	0,0473	0,0275	0,36	0,0473	0,0275	0,49	0,0626	0,0368	0,49	0,0626	0,0368	0,73	0,0834	0,0538	0,73	0,0834	0,0538
A09-	KN Graz West	Schwarzlsee	0,35	0,0466	0,0271	0,35	0,0466	0,0271	0,49	0,0617	0,0363	0,49	0,0617	0,0363	0,72	0,0822	0,0530	0,72	0,0822	0,0530
A09-	Schwarzlsee	Schachenwald / IBC Businesscenter	0,39	0,0521	0,0303	0,39	0,0521	0,0303	0,54	0,0689	0,0406	0,54	0,0689	0,0406	0,80	0,0919	0,0593	0,80	0,0919	0,0593
A09-	Schachenwald / IBC Businesscenter	Kalsdorf	0,40	0,0530	0,0308	0,40	0,0530	0,0308	0,55	0,0701	0,0413	0,55	0,0701	0,0413	0,82	0,0935	0,0603	0,82	0,0935	0,0603
A09-	Kalsdorf	Werndorf Terminal	1,00	0,1326	0,0772	1,00	0,1326	0,0772	1,39	0,1755	0,1034	1,39	0,1755	0,1034	2,05	0,2340	0,1509	2,05	0,2340	0,1509
A09-	Werndorf Terminal	Wildon	1,12	0,1482	0,0863	1,12	0,1482	0,0863	1,55	0,1962	0,1155	1,55	0,1962	0,1155	2,29	0,2615	0,1687	2,29	0,2615	0,1687
A09-	Wildon	Hengsberg	0,55	0,0724	0,0421	0,55	0,0724	0,0421	0,76	0,0958	0,0564	0,76	0,0958	0,0564	1,12	0,1277	0,0824	1,12	0,1277	0,0824
A09-	Hengsberg	Lebring	0,97	0,1282	0,0746	0,97	0,1282	0,0746	1,34	0,1697	0,0999	1,34	0,1697	0,0999	1,98	0,2262	0,1459	1,98	0,2262	0,1459
A09-	Lebring	Leibnitz	1,68	0,2219	0,1292	1,68	0,2219	0,1292	2,32	0,2937	0,1729	2,32	0,2937	0,1729	3,43	0,3916	0,2526	3,43	0,3916	0,2526
A09-	Leibnitz	Vogau Straß	2,05	0,2714	0,1580	2,05	0,2714	0,1580	2,84	0,3591	0,2115	2,84	0,3591	0,2115	4,19	0,4789	0,3089	4,19	0,4789	0,3089
A09-	Vogau Straß	Gersdorf	0,99	0,1316	0,0766	0,99	0,1316	0,0766	1,38	0,1742	0,1026	1,38	0,1742	0,1026	2,03	0,2323	0,1498	2,03	0,2323	0,1498
A09-	Gersdorf	Spielfeld	0,52	0,0694	0,0404	0,52	0,0694	0,0404	0,73	0,0918	0,0541	0,73	0,0918	0,0541	1,07	0,1224	0,0789	1,07	0,1224	0,0789
A09-	Spielfeld	Staatsgrenze Spielfeld	0,48	0,0632	0,0368	0,48	0,0632	0,0368	0,66	0,0837	0,0493	0,66	0,0837	0,0493	0,98	0,1116	0,0720	0,98	0,1116	0,0720
A10-	KN Salzburg	Salzburg Süd / Anif	1,93	0,2558	0,1490	1,93	0,2558	0,1490	2,68	0,3386	0,1994	2,68	0,3386	0,1994	3,95	0,4514	0,2912	3,95	0,4514	0,2912
A10-	Salzburg Süd / Anif	Puch Urstein	0,66	0,0868	0,0505	0,66	0,0868	0,0505	0,91	0,1149	0,0677	0,91	0,1149	0,0677	1,34	0,1532	0,0988	1,34	0,1532	0,0988
A10-	Puch Urstein	Hallein	1,35	0,1792	0,1044	1,35	0,1792	0,1044	1,87	0,2372	0,1397	1,87	0,2372	0,1397	2,77	0,3163	0,2040	2,77	0,3163	0,2040
A10-	Hallein	Kuchl	1,50	0,1990	0,1159	1,50	0,1990	0,1159	2,08	0,2634	0,1551	2,08	0,2634	0,1551	3,07	0,3512	0,2265	3,07	0,3512	0,2265
A10-	Kuchl	Golling / Abtenau	1,51	0,2001	0,1165	1,51	0,2001	0,1165	2,09	0,2648	0,1560	2,09	0,2648	0,1560	3,09	0,3531	0,2277	3,09	0,3531	0,2277
A10-	Golling / Abtenau	Paß Lueg	1,58	0,2088	0,1216	1,58	0,2088	0,1216	2,18	0,2763	0,1627	2,18	0,2763	0,1627	3,22	0,3685	0,2377	3,22	0,3685	0,2377
A10-	Paß Lueg	Werfen	2,25	0,2974	0,1732	2,25	0,2974	0,1732	3,11	0,3936	0,2318	3,11	0,3936	0,2318	4,59	0,5248	0,3385	4,59	0,5248	0,3385
A10-	Werfen	Pfarrwerfen / Werfen	0,29	0,0388	0,0226	0,29	0,0388	0,0226	0,41	0,0513	0,0302	0,41	0,0513	0,0302	0,60	0,0684	0,0441	0,60	0,0684	0,0441
A10-	Pfarrwerfen / Werfen	KN Pongau	0,64	0,0841	0,0490	0,64	0,0841	0,0490	0,88	0,1113	0,0656	0,88	0,1113	0,0656	1,30	0,1484	0,0957	1,30	0,1484	0,0957
A101	KN Pongau	Bischofshofen	0,95	0,1251	0,0729	0,95	0,1251	0,0729	1,31	0,1656	0,0975	1,31	0,1656	0,0975	1,93	0,2208	0,1424	1,93	0,2208	0,1424
A10-	KN Pongau	Lammertal Hüttau	2,58	0,3421	0,1992	2,58	0,3421	0,1992	3,58	0,4528	0,2667	3,58	0,4528	0,2667	5,28	0,6038	0,3894	5,28	0,6038	0,3894
A10-	Lammertal Hüttau	F. Verbindung GH Eben	0,67	0,0881	0,0513	0,67	0,0881	0,0513	0,92	0,1166	0,0686	0,92	0,1166	0,0686	1,36	0,1554	0,1002	1,36	0,1554	0,1002

STR-KENNZAHL	MAUTABSCHNITT VON	MAUTABSCHNITT BIS	CO2-Emissionsklasse 1 / EURO IV																	
			Kat. 2						Kat. 3						Kat. 4					
			Tag			Nacht			Tag			Nacht			Tag			Nacht		
			Ges	Luft Lärm	CO2	Ges	Luft Lärm	CO2	Ges	Luft Lärm	CO2	Ges	Luft Lärm	CO2	Ges	Luft Lärm	CO2	Ges	Luft Lärm	CO2
A10-	F. Verbindung GH Eben	Eben	0,31	0,0408	0,0238	0,31	0,0408	0,0238	0,43	0,0540	0,0318	0,43	0,0540	0,0318	0,63	0,0720	0,0464	0,63	0,0720	0,0464
A10-	Eben	Radstadt Altenmarkt Graz	0,68	0,0906	0,0528	0,68	0,0906	0,0528	0,95	0,1199	0,0706	0,95	0,1199	0,0706	1,40	0,1599	0,1031	1,40	0,1599	0,1031
A10-	Radstadt Altenmarkt Graz	Flachau	0,96	0,1267	0,0738	0,96	0,1267	0,0738	1,33	0,1677	0,0988	1,33	0,1677	0,0988	1,96	0,2236	0,1442	1,96	0,2236	0,1442
A10-	Flachau	Flachauwinkel	3,46	0,2472	0,1439	3,46	0,2472	0,1439	4,82	0,3272	0,1927	4,82	0,3272	0,1927	7,17	0,4362	0,2813	7,17	0,4362	0,2813
A10-	Flachauwinkel	Zederhaus	8,72	0,6229	0,3628	8,72	0,6229	0,3628	12,14	0,8244	0,4855	12,14	0,8244	0,4855	18,06	1,0993	0,7090	18,06	1,0993	0,7090
A10-	Zederhaus	St. Michael/Lungau	5,76	0,4110	0,2393	5,76	0,4110	0,2393	8,01	0,5440	0,3203	8,01	0,5440	0,3203	11,92	0,7253	0,4678	11,92	0,7253	0,4678
A10-	St. Michael/Lungau	Rennweg Katschberg	4,22	0,3013	0,1755	4,22	0,3013	0,1755	5,87	0,3988	0,2348	5,87	0,3988	0,2348	8,74	0,5317	0,3430	8,74	0,5317	0,3430
A102	Seeboden	KN Spittal Millstätter See	0,50	0,0660	0,0384	0,50	0,0660	0,0384	0,69	0,0873	0,0514	0,69	0,0873	0,0514	1,02	0,1164	0,0751	1,02	0,1164	0,0751
A102	KN Spittal Millstätter See	Lendorf	1,07	0,1423	0,0829	1,07	0,1423	0,0829	1,49	0,1883	0,1109	1,49	0,1883	0,1109	2,20	0,2511	0,1620	2,20	0,2511	0,1620
A10-	Rennweg Katschberg	Gmünd Maltatal	4,35	0,5758	0,3353	4,35	0,5758	0,3353	6,02	0,7620	0,4488	6,02	0,7620	0,4488	8,89	1,0160	0,6553	8,89	1,0160	0,6553
A10-	Gmünd Maltatal	KN Spittal Millstätter See	2,48	0,3277	0,1908	2,48	0,3277	0,1908	3,43	0,4337	0,2554	3,43	0,4337	0,2554	5,06	0,5783	0,3730	5,06	0,5783	0,3730
A10-	KN Spittal Millstätter See	Spittal Ost	1,87	0,2482	0,1445	1,87	0,2482	0,1445	2,60	0,3285	0,1935	2,60	0,3285	0,1935	3,83	0,4380	0,2825	3,83	0,4380	0,2825
A10-	Spittal Ost	Paternion Feistritz	3,24	0,4286	0,2496	3,24	0,4286	0,2496	4,48	0,5673	0,3341	4,48	0,5673	0,3341	6,62	0,7564	0,4879	6,62	0,7564	0,4879
A10-	Paternion Feistritz	Villach West	3,49	0,4620	0,2690	3,49	0,4620	0,2690	4,83	0,6115	0,3601	4,83	0,6115	0,3601	7,13	0,8153	0,5259	7,13	0,8153	0,5259
A10-	Villach West	Villach Ossiacher See	1,51	0,1997	0,1163	1,51	0,1997	0,1163	2,09	0,2643	0,1557	2,09	0,2643	0,1557	3,08	0,3524	0,2273	3,08	0,3524	0,2273
A10-	Villach Ossiacher See	KN Villach	1,18	0,1561	0,0909	1,18	0,1561	0,0909	1,63	0,2066	0,1216	1,63	0,2066	0,1216	2,41	0,2754	0,1776	2,41	0,2754	0,1776
A11-	KN Villach	St. Niklas Faakersee	0,84	0,1117	0,0650	0,84	0,1117	0,0650	1,17	0,1478	0,0871	1,17	0,1478	0,0871	1,72	0,1971	0,1271	1,72	0,1971	0,1271
A11-	St. Niklas Faakersee	St. Jakob/Rosental	2,12	0,2805	0,1634	2,12	0,2805	0,1634	2,93	0,3713	0,2187	2,93	0,3713	0,2187	4,33	0,4951	0,3193	4,33	0,4951	0,3193
A11-	St. Jakob/Rosental	Staatsgrenze Karawankentunnel	9,28	0,3300	0,1922	9,28	0,3300	0,1922	12,96	0,4368	0,2572	12,96	0,4368	0,2572	19,35	0,5824	0,3757	19,35	0,5824	0,3757
A12-	Staatsgrenze Kufstein	Kufstein Nord	0,49	0,0543	0,0316	0,49	0,0543	0,0316	0,68	0,0719	0,0423	0,68	0,0719	0,0423	1,01	0,0959	0,0618	1,01	0,0959	0,0618
A12-	Kufstein Nord	Kufstein Süd	1,26	0,1393	0,0811	1,26	0,1393	0,0811	1,75	0,1844	0,1086	1,75	0,1844	0,1086	2,59	0,2459	0,1586	2,59	0,2459	0,1586
A12-	Kufstein Süd	Kirchbichl Langkampfen	1,72	0,1902	0,1108	1,72	0,1902	0,1108	2,39	0,2518	0,1483	2,39	0,2518	0,1483	3,53	0,3357	0,2165	3,53	0,3357	0,2165
A12-	Kirchbichl Langkampfen	Wörgl Ost St.Johann i. T. Brixental	1,68	0,1862	0,1084	1,68	0,1862	0,1084	2,34	0,2464	0,1451	2,34	0,2464	0,1451	3,46	0,3285	0,2119	3,46	0,3285	0,2119
A12-	Wörgl Ost St.Johann i. T. Brixental	Wörgl West	0,89	0,0980	0,0571	0,89	0,0980	0,0571	1,23	0,1297	0,0764	1,23	0,1297	0,0764	1,82	0,1729	0,1115	1,82	0,1729	0,1115
A12-	Wörgl West	Kramsach Rattenberg Brixlegg	3,78	0,4178	0,2433	3,78	0,4178	0,2433	5,24	0,5530	0,3257	5,24	0,5530	0,3257	7,76	0,7373	0,4756	7,76	0,7373	0,4756
A12-	Kramsach Rattenberg Brixlegg	Wiesing Achensee Zillertal	2,32	0,2564	0,1493	2,32	0,2564	0,1493	3,22	0,3393	0,1998	3,22	0,3393	0,1998	4,76	0,4525	0,2918	4,76	0,4525	0,2918
A12-	Wiesing Achensee Zillertal	Jenbach	0,92	0,1015	0,0591	0,92	0,1015	0,0591	1,27	0,1343	0,0791	1,27	0,1343	0,0791	1,88	0,1790	0,1155	1,88	0,1790	0,1155
A12-	Jenbach	Schwaz	2,02	0,2238	0,1303	2,02	0,2238	0,1303	2,81	0,2961	0,1744	2,81	0,2961	0,1744	4,16	0,3949	0,2547	4,16	0,3949	0,2547
A12-	Schwaz	Vomp	1,16	0,1279	0,0745	1,16	0,1279	0,0745	1,61	0,1693	0,0997	1,61	0,1693	0,0997	2,38	0,2257	0,1456	2,38	0,2257	0,1456
A12-	Vomp	Wattens	2,39	0,2637	0,1535	2,39	0,2637	0,1535	3,31	0,3490	0,2055	3,31	0,3490	0,2055	4,90	0,4653	0,3001	4,90	0,4653	0,3001
A12-	Wattens	Hall/Tirol Mitte	2,11	0,2338	0,1361	2,11	0,2338	0,1361	2,93	0,3094	0,1822	2,93	0,3094	0,1822	4,34	0,4125	0,2661	4,34	0,4125	0,2661
A12-	Hall/Tirol Mitte	Hall/Tirol West	0,85	0,0940	0,0547	0,85	0,0940	0,0547	1,18	0,1244	0,0733	1,18	0,1244	0,0733	1,75	0,1659	0,1070	1,75	0,1659	0,1070
A12-	Hall/Tirol West	A12 Innsbruck Ost	0,94	0,1039	0,0605	0,94	0,1039	0,0605	1,30	0,1375	0,0810	1,30	0,1375	0,0810	1,93	0,1834	0,1183	1,93	0,1834	0,1183
A12-	A12 Innsbruck Ost	Innsbruck Mitte	0,62	0,0717	0,0418	0,62	0,0717	0,0418	0,86	0,0950	0,0559	0,86	0,0950	0,0559	1,28	0,1266	0,0817	1,28	0,1266	0,0817
A12-	Innsbruck Mitte	A12 Innsbruck West	0,82	0,1088	0,0634	0,82	0,1088	0,0634	1,14	0,1440	0,0848	1,14	0,1440	0,0848	1,68	0,1920	0,1238	1,68	0,1920	0,1238
A12-	A12 Innsbruck West	Innsbruck Kranebitten	1,08	0,1426	0,0830	1,08	0,1426	0,0830	1,49	0,1887	0,1111	1,49	0,1887	0,1111	2,20	0,2516	0,1623	2,20	0,2516	0,1623
A12-	Innsbruck Kranebitten	Zirl Ost Garmisch Seefeld	1,25	0,1655	0,0964	1,25	0,1655	0,0964	1,73	0,2190	0,1290	1,73	0,2190	0,1290	2,56	0,2920	0,1884	2,56	0,2920	0,1884
A12-	Zirl Ost Garmisch Seefeld	Zirl West	0,78	0,1035	0,0603	0,78	0,1035	0,0603	1,08	0,1370	0,0807	1,08	0,1370	0,0807	1,60	0,1827	0,1178	1,60	0,1827	0,1178
A12-	Zirl West	Pettnau	1,40	0,1854	0,1080	1,40	0,1854	0,1080	1,94	0,2454	0,1445	1,94	0,2454	0,1445	2,86	0,3272	0,2110	2,86	0,3272	0,2110
A12-	Pettnau	Telfs Ost	1,42	0,1874	0,1092	1,42	0,1874	0,1092	1,96	0,2481	0,1461	1,96	0,2481	0,1461	2,89	0,3308	0,2134	2,89	0,3308	0,2134
A12-	Telfs Ost	Telfs West	0,69	0,0915	0,0533	0,69	0,0915	0,0533	0,96	0,1211	0,0713	0,96	0,1211	0,0713	1,41	0,1615	0,1042	1,41	0,1615	0,1042
A12-	Telfs West	Mötz Reutte	2,23	0,2958	0,1723	2,23	0,2958	0,1723	3,09	0,3915	0,2306	3,09	0,3915	0,2306	4,57	0,5220	0,3367	4,57	0,5220	0,3367
A12-	Mötz Reutte	Haiming Ötztal	2,60	0,3441	0,2004	2,60	0,3441	0,2004	3,60	0,4554	0,2682	3,60	0,4554	0,2682	5,31	0,6072	0,3916	5,31	0,6072	0,3916
A12-	Haiming Ötztal	Imst	2,07	0,2739	0,1595	2,07	0,2739	0,1595	2,87	0,3625	0,2135	2,87	0,3625	0,2135	4,23	0,4834	0,3118	4,23	0,4834	0,3118
A12-	Imst	Imst Au	0,35	0,0464	0,0270	0,35	0,0464	0,0270	0,49	0,0614	0,0361	0,49	0,0614	0,0361	0,72	0,0818	0,0528	0,72	0,0818	0,0528
A12-	Imst Au	Mils	0,75	0,0996	0,0580	0,75	0,0996	0,0580	1,04	0,1319	0,0776	1,04	0,1319	0,0776	1,54	0,1758	0,1134	1,54	0,1758	0,1134
A12-	Mils	Mils Schönwies	1,21	0,1605	0,0935	1,21	0,1605	0,0935	1,68	0,2124	0,1251	1,68	0,2124	0,1251	2,48	0,2832	0,1827	2,48	0,2832	0,1827
A12-	Mils Schönwies	KN Oberinntal	1,07	0,1421	0,0828	1,07	0,1421	0,0828	1,49	0,1881	0,1108	1,49	0,1881	0,1108	2,19	0,2508	0,1618	2,19	0,2508	0,1618
A12-	KN Oberinntal	Zams	0,28	0,0374	0,0218	0,28	0,0374	0,0218	0,39	0,0495	0,0292	0,39	0,0495	0,0292	0,58	0,0660	0,0426	0,58	0,0660	0,0426
A122	KN Oberinntal	Fließ	2,01	0,2659	0,1548	2,01	0,2659	0,1548	2,78	0,3519	0,2072	2,78	0,3519	0,2072	4,11	0,4692	0,3026	4,11	0,4692	0,3026
A13-	A12 Innsbruck Ost	A13 Innsbruck Süd	2,69	0,1562	0,0910	2,69	0,1562	0,0910	3,76	0,2068	0,1217	3,76	0,2068	0,1217	5,61	0,2756	0,1778	9,93	0,2756	0,1778
A13-	A13 Innsbruck Süd	Zenzenhof	1,06	0,0493	0,0287	1,06	0,0493	0,0287	1,47	0,0653	0,0384	1,47	0,0653	0,0384	2,20	0,0870	0,0561	4,25	0,0870	0,0561
A13-	Zenzenhof	Igls Patsch	1,95	0,0911	0,0531	1,95	0,0911	0,0531	2,72	0,1206	0,0710	2,72	0,1206	0,0710	4,06	0,1608	0,1037	7,86	0,1608	0,1037
A13-	Igls Patsch	Schönberg Stubaital	2,11	0,0986	0,0574	2,11	0,0986	0,0574	2,95	0,1305	0,0769	2,95	0,1305	0,0769	4,40	0,1740	0,1122	8,51	0,1740	0,1122
A13-	Schönberg Stubaital	Matrei Steinach	6,67	0,3111	0,1812	6,67	0,3111	0,1812	9,30	0,4118	0,2425	9,30	0,4118	0,2425	13,88	0,5490	0,3541	26,85	0,5490	0,3541
A13-	Matrei Steinach	Nösslach	5,36	0,2502	0,1457	5,36	0,2502	0,1457	7,48	0,3312	0,1950	7,48	0,3312	0,1950	11,16	0,4416	0,2848	21,60	0,4416	0,2848
A13-	Nösslach	Brenner-Nord	4,81	0,2246	0,1308	4,81	0,2246	0,1308	6,71	0,2972	0,1750	6,71	0,2972	0,1750	10,02	0,3963	0,2556	19,38	0,3963	0,2556
A13-	Brenner-Nord	Staatsgrenze Brennerpass	0,95	0,0444	0,0259	0,95	0,0444	0,0259	1,33	0,0588	0,0346	1,33	0,0588	0,0346	1,98	0,0784	0,0505	3,83	0,0784	0,0505
A131	A12 Innsbruck West	A13 Innsbruck Süd	1,72	0,1029	0,0599	1,72	0,1029	0,0599	2,39	0,1361	0,0802	2,39	0,1361	0,0802	3,56	0,1816	0,1171	6,37	0,1816	0,1171
A14-	Staatsgrenze Hörbranz	Hörbranz Lochau	0,32	0,0429	0,0250	0,32	0,0429	0,0250	0,45	0,0567	0,0334	0,45	0,0567	0,0334	0,66	0,0757	0,0488	0,66	0,0757	0,0488
A14-	Hörbranz Lochau	KN Bregenz	1,99	0,2635	0,1534	1,99	0,2635	0,1534	2,76	0,3487	0,2053	2,76	0,3487	0,2053	4,07	0,4649	0,2999	4,07	0,4649	0,2999
A14-	KN Bregenz	Lauterach Wolfurt	0,10	0,0132	0,0077	0,10	0,0132	0,0077	0,14	0,0175	0,0103	0,14	0,0175	0,0103	0,20	0,0233	0,0151	0,20	0,0233	0,0151
A14-	Lauterach Wolfurt	Wolfurt Lauterach	0,89	0,1172	0,0683	0,89	0,1172	0,0683	1,23	0,1552	0,0914	1,23	0,1552	0,0914	1,81	0,2069	0,1334	1,81	0,2069	0,1334
A14-	Wolfurt Lauterach	Dornbirn Nord Bregenzerwald	0,34	0,0454	0,0264	0,34	0,0454	0,0264	0,47	0,0600	0,0354	0,47	0,0600	0,0354	0,70	0,0800	0,0516	0,70	0,0800	0,0516
A14-	Dornbirn Nord Bregenzerwald	Dornbirn West	0,96	0,1267	0,0738	0,96	0,1267	0,0738	1,33	0,1677	0,0988	1,33	0,1677	0,0988	1,96	0,2236	0,1442	1,96	0,2236	0,1442
A14-	Dornbirn West	Dornbirn Süd	0,48	0,0633	0,0369	0,48	0,0633	0,0369	0,66	0,0838	0,0494	0,66	0,0838	0,0494	0,98	0,1118	0,0721	0,98	0,1118	0,0721
A14-	Dornbirn Süd	Hohenems	0,87	0,1150	0,0669	0,87	0,1150	0,0669	1,20	0,1521	0,0896	1,20	0,1521	0,0896	1,78	0,2029	0,1308	1,78	0,2029	0,1308
A14-	Hohenems	Altach Götzis	0,88	0,1162	0,0677	0,88	0,1162	0,0677	1,22	0,1539	0,0906	1,22	0,1539	0,0906	1,79	0,2051	0,1323	1,79	0,2051	0,1323
A14-	Altach Götzis	Götzis	0,67	0,0886	0,0516	0,67	0,0886	0,0516	0,93	0,1173	0,0691	0,93	0,1173	0,0691	1,37	0,1564	0,1009	1,37	0,1564	0,1009
A14-	Götzis	Klaus Koblach	0,58	0,0770	0,0448	0,58	0,0770	0,0448	0,81	0,1019	0,0600	0,81	0,1019	0,0600	1,19	0,1358	0,0876	1,19	0,1358	0,0876
A14-	Klaus Koblach	Rankweil	1,02	0,1353	0,0788	1,02	0,1353	0,0788	1,42	0,1791	0,1054	1,42	0,1791	0,1054	2,09	0,2387	0,1540	2,09	0,2387	0,1540
A14-	Rankweil	Feldkirch Frastanz	1,46	0,1927	0,1122	1,46	0,1927	0,1122	2,02	0,2551	0,1502	2,02	0,2551	0,1502	2,98	0,3401	0,2194	2,98	0,3401	0,2194
A14-	Feldkirch Frastanz	Nenzing Bludesch	2,30	0,3047	0,1775	2,30	0,3047	0,1775	3,19	0,4033	0,2375	3,19	0,4033	0,2375	4,71	0,5378	0,3469	4,71	0,5378	0,3469
A14-	Nenzing Bludesch	Bludenz Nüziders	1,71	0,2262	0,1317	1,71	0,2262	0,1317	2,37	0,2994	0,1763	2,37	0,2994	0,1763	3,49	0,3992	0,2575	3,49	0,3992	0,2575
A14-	Bludenz Nüziders	Brandnertal	0,24	0,0315	0,0183	0,24	0,0315	0,0183	0,33	0,0417	0,0245	0,33	0,0417	0,0245	0,49	0,0556	0,0358	0,49	0,0556	0,0358

STR-KENNZAHL	MAUTABSCHNITT VON	MAUTABSCHNITT BIS	CO2-Emissionsklasse 1 / EURO IV																	
			Kat. 2						Kat. 3						Kat. 4					
			Tag			Nacht			Tag			Nacht			Tag			Nacht		
			Ges	Luft Lärm	CO2	Ges	Luft Lärm	CO2	Ges	Luft Lärm	CO2	Ges	Luft Lärm	CO2	Ges	Luft Lärm	CO2	Ges	Luft Lärm	CO2
A14-	Brandnertal	Bludenz Bürs	0,40	0,0525	0,0306	0,40	0,0525	0,0306	0,55	0,0695	0,0409	0,55	0,0695	0,0409	0,81	0,0927	0,0598	0,81	0,0927	0,0598
A14-	Bludenz Bürs	Bludenz Montafon	0,56	0,0745	0,0434	0,56	0,0745	0,0434	0,78	0,0986	0,0580	0,78	0,0986	0,0580	1,15	0,1314	0,0848	1,15	0,1314	0,0848
A141	KN Bregenz	Bregenz Citytunnel	0,52	0,0682	0,0397	0,52	0,0682	0,0397	0,71	0,0903	0,0532	0,71	0,0903	0,0532	1,05	0,1204	0,0776	1,05	0,1204	0,0776
A21-	KN Steinhäusl	Hochstraß	0,85	0,1125	0,0655	0,85	0,1125	0,0655	1,18	0,1489	0,0877	1,18	0,1489	0,0877	1,74	0,1985	0,1281	1,74	0,1985	0,1281
A21-	Hochstraß	Alland	2,97	0,3931	0,2289	2,97	0,3931	0,2289	4,11	0,5202	0,3064	4,11	0,5202	0,3064	6,07	0,6937	0,4474	6,07	0,6937	0,4474
A21-	Alland	Mayerling	0,60	0,0798	0,0465	0,60	0,0798	0,0465	0,83	0,1056	0,0622	0,83	0,1056	0,0622	1,23	0,1408	0,0908	1,23	0,1408	0,0908
A21-	Mayerling	Heiligenkreuz	1,40	0,1849	0,1077	1,40	0,1849	0,1077	1,93	0,2447	0,1441	1,93	0,2447	0,1441	2,85	0,3262	0,2104	2,85	0,3262	0,2104
A21-	Heiligenkreuz	Hinterbrühl	0,78	0,1031	0,0600	0,78	0,1031	0,0600	1,08	0,1364	0,0803	1,08	0,1364	0,0803	1,59	0,1819	0,1173	1,59	0,1819	0,1173
A21-	Hinterbrühl	Gießhübl	1,46	0,1933	0,1126	1,46	0,1933	0,1126	2,02	0,2558	0,1507	2,02	0,2558	0,1507	2,98	0,3411	0,2200	2,98	0,3411	0,2200
A21-	Gießhübl	Brunn/Gebirge	1,22	0,1617	0,0942	1,22	0,1617	0,0942	1,69	0,2141	0,1261	1,69	0,2141	0,1261	2,50	0,2854	0,1841	2,50	0,2854	0,1841
A21-	Brunn/Gebirge	KN Vösendorf	0,54	0,0719	0,0419	0,54	0,0719	0,0419	0,75	0,0952	0,0561	0,75	0,0952	0,0561	1,11	0,1270	0,0819	1,11	0,1270	0,0819
A22-	KN Wien Kaisermühlen	Kaisermühlen	0,43	0,0568	0,0331	0,43	0,0568	0,0331	0,59	0,0752	0,0443	0,59	0,0752	0,0443	0,88	0,1003	0,0647	0,88	0,1003	0,0647
A22-	Kaisermühlen	Reichsbrücke	0,36	0,0471	0,0274	0,36	0,0471	0,0274	0,49	0,0624	0,0367	0,49	0,0624	0,0367	0,73	0,0832	0,0536	0,73	0,0832	0,0536
A22-	Reichsbrücke	Kagran Vienna International Center	0,14	0,0182	0,0106	0,14	0,0182	0,0106	0,19	0,0240	0,0142	0,19	0,0240	0,0142	0,28	0,0320	0,0207	0,28	0,0320	0,0207
A22-	Kagran Vienna International Center	Brigittenauerbrücke	0,22	0,0291	0,0169	0,22	0,0291	0,0169	0,30	0,0385	0,0227	0,30	0,0385	0,0227	0,45	0,0513	0,0331	0,45	0,0513	0,0331
A22-	Brigittenauerbrücke	Floridsdorferbrücke	0,35	0,0469	0,0273	0,35	0,0469	0,0273	0,49	0,0621	0,0366	0,49	0,0621	0,0366	0,72	0,0828	0,0534	0,72	0,0828	0,0534
A22-	Floridsdorferbrücke	KN Gürtel Nordbrücke	0,23	0,0299	0,0174	0,23	0,0299	0,0174	0,31	0,0396	0,0233	0,31	0,0396	0,0233	0,46	0,0528	0,0341	0,46	0,0528	0,0341
A22-	KN Gürtel Nordbrücke	Strebersdorf	0,77	0,1023	0,0596	0,77	0,1023	0,0596	1,07	0,1354	0,0797	1,07	0,1354	0,0797	1,58	0,1805	0,1164	1,58	0,1805	0,1164
A221	Wien Nordbrücke	KN Gürtel Nordbrücke	0,23	0,0302	0,0176	0,23	0,0302	0,0176	0,32	0,0399	0,0235	0,32	0,0399	0,0235	0,47	0,0532	0,0343	0,47	0,0532	0,0343
A221	KN Gürtel Nordbrücke	Wien Pragerstraße	0,25	0,0325	0,0189	0,25	0,0325	0,0189	0,34	0,0430	0,0253	0,34	0,0430	0,0253	0,50	0,0573	0,0370	0,50	0,0573	0,0370
A221	Wien Pragerstraße	Wien Neujedlersdorf	0,11	0,0142	0,0083	0,11	0,0142	0,0083	0,15	0,0188	0,0111	0,15	0,0188	0,0111	0,22	0,0251	0,0162	0,22	0,0251	0,0162
A221	Wien Neujedlersdorf	Brünnerstr/Shuttleworthstraße	0,27	0,0360	0,0210	0,27	0,0360	0,0210	0,38	0,0477	0,0281	0,38	0,0477	0,0281	0,56	0,0636	0,0410	0,56	0,0636	0,0410
A22-	Strebersdorf	Korneuburg Ost	1,56	0,2060	0,1200	1,56	0,2060	0,1200	2,16	0,2727	0,1606	2,16	0,2727	0,1606	3,18	0,3636	0,2345	3,18	0,3636	0,2345
A222	Strebersdorf	Wien Vohburggasse	0,19	0,0256	0,0149	0,19	0,0256	0,0149	0,27	0,0339	0,0200	0,27	0,0339	0,0200	0,40	0,0452	0,0291	0,40	0,0452	0,0291
A22-	Korneuburg Ost	KN Korneuburg	1,00	0,1330	0,0774	1,00	0,1330	0,0774	1,39	0,1760	0,1036	1,39	0,1760	0,1036	2,05	0,2347	0,1514	2,05	0,2347	0,1514
A22-	KN Korneuburg	Stockerau Ost	1,46	0,1935	0,1127	1,46	0,1935	0,1127	2,02	0,2561	0,1508	2,02	0,2561	0,1508	2,99	0,3414	0,2202	2,99	0,3414	0,2202
A22-	Stockerau Ost	Stockerau Mitte	0,58	0,0771	0,0449	0,58	0,0771	0,0449	0,81	0,1021	0,0601	0,81	0,1021	0,0601	1,19	0,1361	0,0878	1,19	0,1361	0,0878
A22-	Stockerau Mitte	KN Stockerau/West	0,49	0,0655	0,0382	0,49	0,0655	0,0382	0,69	0,0867	0,0511	0,69	0,0867	0,0511	1,01	0,1156	0,0746	1,01	0,1156	0,0746
A23-	Altmannsdorferstraße	KN Wien Inzersdorf	0,43	0,0573	0,0334	0,43	0,0573	0,0334	0,60	0,0759	0,0447	0,60	0,0759	0,0447	0,89	0,1012	0,0652	0,89	0,1012	0,0652
A23-	KN Wien Inzersdorf	Favoriten	1,09	0,1444	0,0841	1,09	0,1444	0,0841	1,51	0,1912	0,1126	1,51	0,1912	0,1126	2,23	0,2549	0,1644	2,23	0,2549	0,1644
A23-	Favoriten	KN Gürtel Landstraßer Hauptstraße	0,68	0,0905	0,0527	0,68	0,0905	0,0527	0,95	0,1198	0,0706	0,95	0,1198	0,0706	1,40	0,1598	0,1031	1,40	0,1598	0,1031
A23-	KN Gürtel Landstraßer Hauptstraße	St. Marx	0,26	0,0344	0,0200	0,26	0,0344	0,0200	0,36	0,0455	0,0268	0,36	0,0455	0,0268	0,53	0,0607	0,0391	0,53	0,0607	0,0391
A23-	St. Marx	KN Wien Prater	0,22	0,0292	0,0170	0,22	0,0292	0,0170	0,31	0,0386	0,0227	0,31	0,0386	0,0227	0,45	0,0515	0,0332	0,45	0,0515	0,0332
A23-	KN Wien Prater	Handelskai	0,49	0,0648	0,0377	0,49	0,0648	0,0377	0,68	0,0857	0,0505	0,68	0,0857	0,0505	1,00	0,1143	0,0737	1,00	0,1143	0,0737
A23-	Handelskai	KN Wien Kaisermühlen	0,22	0,0296	0,0172	0,22	0,0296	0,0172	0,31	0,0392	0,0231	0,31	0,0392	0,0231	0,46	0,0523	0,0337	0,46	0,0523	0,0337
A23-	KN Wien Kaisermühlen	Groß Enzersdorf Stadlau	0,61	0,0813	0,0473	0,61	0,0813	0,0473	0,85	0,1076	0,0633	0,85	0,1076	0,0633	1,25	0,1434	0,0925	1,25	0,1434	0,0925
A23-	Groß Enzersdorf Stadlau	Hirschstetten	0,34	0,0456	0,0265	0,34	0,0456	0,0265	0,48	0,0603	0,0355	0,48	0,0603	0,0355	0,70	0,0804	0,0519	0,70	0,0804	0,0519
A233	KN Gürtel Landstraßer Hauptstraße	Wien Gürtel	0,20	0,0266	0,0155	0,20	0,0266	0,0155	0,28	0,0352	0,0207	0,28	0,0352	0,0207	0,41	0,0469	0,0303	0,41	0,0469	0,0303
A25-	KN A1/A25 Passau Wels	Weißkirchen	2,26	0,2997	0,1745	2,26	0,2997	0,1745	3,14	0,3967	0,2336	3,14	0,3967	0,2336	4,63	0,5289	0,3411	4,63	0,5289	0,3411
A25-	Weißkirchen	Marchtrenk Wels Ost	0,81	0,1068	0,0622	0,81	0,1068	0,0622	1,12	0,1413	0,0832	1,12	0,1413	0,0832	1,65	0,1885	0,1216	1,65	0,1885	0,1216
A25-	Marchtrenk Wels Ost	ÖBB Terminal Wels	0,22	0,0287	0,0167	0,22	0,0287	0,0167	0,30	0,0380	0,0224	0,30	0,0380	0,0224	0,44	0,0507	0,0327	0,44	0,0507	0,0327
A25-	ÖBB Terminal Wels	Wels Nord	1,04	0,1377	0,0802	1,04	0,1377	0,0802	1,44	0,1823	0,1074	1,44	0,1823	0,1074	2,13	0,2431	0,1568	2,13	0,2431	0,1568
A25-	Wels Nord	KN Wels	0,74	0,0980	0,0571	0,74	0,0980	0,0571	1,03	0,1297	0,0764	1,03	0,1297	0,0764	1,51	0,1729	0,1115	1,51	0,1729	0,1115
S01-	KN Vösendorf	Vorarlberger Allee	0,55	0,0727	0,0423	0,55	0,0727	0,0423	0,76	0,0962	0,0566	0,76	0,0962	0,0566	1,12	0,1282	0,0827	1,12	0,1282	0,0827
S01-	Vorarlberger Allee	Laxenburger Str.	0,29	0,0381	0,0222	0,29	0,0381	0,0222	0,40	0,0505	0,0297	0,40	0,0505	0,0297	0,59	0,0673	0,0434	0,59	0,0673	0,0434
S01-	Laxenburger Str.	Güterzentrum Wien Süd	0,36	0,0473	0,0275	0,36	0,0473	0,0275	0,49	0,0626	0,0369	0,49	0,0626	0,0369	0,73	0,0835	0,0538	0,73	0,0835	0,0538
S01-	Güterzentrum Wien Süd	Rothneusiedl	0,23	0,0307	0,0179	0,23	0,0307	0,0179	0,32	0,0407	0,0240	0,32	0,0407	0,0240	0,47	0,0542	0,0350	0,47	0,0542	0,0350
S01-	Rothneusiedl	KN Rustenfeld	0,54	0,0719	0,0419	0,54	0,0719	0,0419	0,75	0,0952	0,0560	0,75	0,0952	0,0560	1,11	0,1269	0,0819	1,11	0,1269	0,0819
S01-	KN Rustenfeld	Rannersdorf	0,76	0,1009	0,0588	0,76	0,1009	0,0588	1,06	0,1336	0,0787	1,06	0,1336	0,0787	1,56	0,1781	0,1149	1,56	0,1781	0,1149
S011	KN Rustenfeld	Leopoldsdorf (B16)	0,34	0,0447	0,0260	0,34	0,0447	0,0260	0,47	0,0592	0,0348	0,47	0,0592	0,0348	0,69	0,0789	0,0509	0,69	0,0789	0,0509
S01-	Rannersdorf	Schwechat Süd	0,60	0,0788	0,0459	0,60	0,0788	0,0459	0,83	0,1044	0,0615	0,83	0,1044	0,0615	1,22	0,1391	0,0897	1,22	0,1391	0,0897
S01-	Schwechat Süd	Schwechat Ost	0,34	0,0452	0,0263	0,34	0,0452	0,0263	0,47	0,0598	0,0352	0,47	0,0598	0,0352	0,70	0,0797	0,0514	0,70	0,0797	0,0514
S01-	Schwechat Ost	Mannswörth	0,36	0,0478	0,0278	0,36	0,0478	0,0278	0,50	0,0633	0,0373	0,50	0,0633	0,0373	0,74	0,0844	0,0544	0,74	0,0844	0,0544
S01-	Mannswörth	KN Schwechat	0,14	0,0179	0,0104	0,14	0,0179	0,0104	0,19	0,0237	0,0140	0,19	0,0237	0,0140	0,28	0,0316	0,0204	0,28	0,0316	0,0204
S01-	Angerner Straße	Seyring	1,27	0,1675	0,0976	1,27	0,1675	0,0976	1,75	0,2217	0,1306	1,75	0,2217	0,1306	2,59	0,2956	0,1907	2,59	0,2956	0,1907
S01-	Seyring	KN Eibesbrunn	1,06	0,1401	0,0816	1,06	0,1401	0,0816	1,47	0,1855	0,1092	1,47	0,1855	0,1092	2,16	0,2473	0,1595	2,16	0,2473	0,1595
S01-	KN Eibesbrunn	Hagenbrunn	0,83	0,1103	0,0643	0,83	0,1103	0,0643	1,15	0,1460	0,0860	1,15	0,1460	0,0860	1,70	0,1947	0,1256	1,70	0,1947	0,1256
S01-	Hagenbrunn	Korneuburg Nord	1,78	0,2360	0,1375	1,78	0,2360	0,1375	2,47	0,3124	0,1840	2,47	0,3124	0,1840	3,64	0,4165	0,2687	3,64	0,4165	0,2687
S01-	Korneuburg Nord	Korneuburg West	0,72	0,0957	0,0558	0,72	0,0957	0,0558	1,00	0,1267	0,0746	1,00	0,1267	0,0746	1,48	0,1690	0,1090	1,48	0,1690	0,1090
S01-	Korneuburg West	KN Korneuburg	0,23	0,0305	0,0178	0,23	0,0305	0,0178	0,32	0,0404	0,0238	0,32	0,0404	0,0238	0,47	0,0539	0,0348	0,47	0,0539	0,0348
S02-	Hirschstetten	Gewerbepark Stadlau	0,25	0,0328	0,0191	0,25	0,0328	0,0191	0,34	0,0434	0,0256	0,34	0,0434	0,0256	0,51	0,0579	0,0373	0,51	0,0579	0,0373
S02-	Gewerbepark Stadlau	Breitenleer Straße	0,14	0,0182	0,0106	0,14	0,0182	0,0106	0,19	0,0241	0,0142	0,19	0,0241	0,0142	0,28	0,0321	0,0207	0,28	0,0321	0,0207
S02-	Breitenleer Straße	Rautenweg	0,23	0,0302	0,0176	0,23	0,0302	0,0176	0,32	0,0400	0,0235	0,32	0,0400	0,0235	0,47	0,0533	0,0344	0,47	0,0533	0,0344
S02-	Rautenweg	Hermann Gebauer Straße	0,25	0,0332	0,0193	0,25	0,0332	0,0193	0,35	0,0439	0,0259	0,35	0,0439	0,0259	0,51	0,0586	0,0378	0,51	0,0586	0,0378
S02-	Hermann Gebauer Straße	Angerner Straße	0,91	0,1201	0,0699	0,91	0,1201	0,0699	1,26	0,1589	0,0936	1,26	0,1589	0,0936	1,85	0,2119	0,1367	1,85	0,2119	0,1367
S03-	KN Stockerau/West	Stockerau Nord	0,26	0,0339	0,0198	0,26	0,0339	0,0198	0,35	0,0449	0,0264	0,35	0,0449	0,0264	0,52	0,0599	0,0386	0,52	0,0599	0,0386
S03-	Stockerau Nord	Sierndorf	1,38	0,1824	0,1062	1,38	0,1824	0,1062	1,91	0,2414	0,1421	1,91	0,2414	0,1421	2,82	0,3218	0,2076	2,82	0,3218	0,2076
S03-	Sierndorf	Obermallebarn	0,93	0,1225	0,0713	0,93	0,1225	0,0713	1,28	0,1621	0,0955	1,28	0,1621	0,0955	1,89	0,2161	0,1394	1,89	0,2161	0,1394
S03-	Obermallebarn	Göllersdorf	1,22	0,1617	0,0942	1,22	0,1617	0,0942	1,69	0,2140	0,1260	1,69	0,2140	0,1260	2,50	0,2854	0,1841	2,50	0,2854	0,1841
S03-	Göllersdorf	Großstelzendorf	0,49	0,0648	0,0377	0,49	0,0648	0,0377	0,68	0,0857	0,0505	0,68	0,0857	0,0505	1,00	0,1143	0,0737	1,00	0,1143	0,0737

STR-KENNZAHL	MAUTABSCHNITT VON	MAUTABSCHNITT BIS	CO2-Emissionsklasse 1 / EURO IV																	
			Kat. 2						Kat. 3						Kat. 4					
			Tag			Nacht			Tag			Nacht			Tag			Nacht		
			Ges	Luft Lärm	CO2	Ges	Luft Lärm	CO2	Ges	Luft Lärm	CO2	Ges	Luft Lärm	CO2	Ges	Luft Lärm	CO2	Ges	Luft Lärm	CO2
S03-	Großstelzendorf	Hollabrunn Süd	1,18	0,1558	0,0907	1,18	0,1558	0,0907	1,63	0,2061	0,1214	1,63	0,2061	0,1214	2,41	0,2749	0,1773	2,41	0,2749	0,1773
S03-	Hollabrunn Süd	Hollabrunn Mitte	0,34	0,0446	0,0260	0,34	0,0446	0,0260	0,47	0,0590	0,0347	0,47	0,0590	0,0347	0,69	0,0787	0,0507	0,69	0,0787	0,0507
S03-	Hollabrunn Mitte	Hollabrunn Nord	0,76	0,1010	0,0588	0,76	0,1010	0,0588	1,06	0,1337	0,0787	1,06	0,1337	0,0787	1,56	0,1782	0,1149	1,56	0,1782	0,1149
S03-	Hollabrunn Nord	Wullersdorf	1,46	0,1937	0,1128	1,46	0,1937	0,1128	2,03	0,2563	0,1509	2,03	0,2563	0,1509	2,99	0,3418	0,2204	2,99	0,3418	0,2204
S03-	Wullersdorf	Guntersdorf	1,01	0,1341	0,0781	1,01	0,1341	0,0781	1,40	0,1775	0,1045	1,40	0,1775	0,1045	2,07	0,2366	0,1526	2,07	0,2366	0,1526
S04-	KN Mattersburg	Sigleß	0,61	0,0805	0,0469	0,61	0,0805	0,0469	0,84	0,1066	0,0628	0,84	0,1066	0,0628	1,24	0,1421	0,0916	1,24	0,1421	0,0916
S04-	Sigleß	Bad Sauerbrunn	1,42	0,1881	0,1096	1,42	0,1881	0,1096	1,97	0,2490	0,1466	1,97	0,2490	0,1466	2,90	0,3320	0,2141	2,90	0,3320	0,2141
S04-	Bad Sauerbrunn	Neudörfl	0,60	0,0791	0,0460	0,60	0,0791	0,0460	0,83	0,1046	0,0616	0,83	0,1046	0,0616	1,22	0,1395	0,0900	1,22	0,1395	0,0900
S04-	Neudörfl	Wr.Neustadt Ost	0,63	0,0828	0,0482	0,63	0,0828	0,0482	0,87	0,1095	0,0645	0,87	0,1095	0,0645	1,28	0,1460	0,0942	1,28	0,1460	0,0942
S04-	Wr.Neustadt Ost	Katzelsdorf	0,29	0,0388	0,0226	0,29	0,0388	0,0226	0,41	0,0513	0,0302	0,41	0,0513	0,0302	0,60	0,0684	0,0441	0,60	0,0684	0,0441
S04-	Katzelsdorf	Lanzenkirchen	0,25	0,0324	0,0189	0,25	0,0324	0,0189	0,34	0,0429	0,0253	0,34	0,0429	0,0253	0,50	0,0572	0,0369	0,50	0,0572	0,0369
S04-	Lanzenkirchen	Wr.Neustadt Süd	0,22	0,0288	0,0168	0,22	0,0288	0,0168	0,30	0,0381	0,0224	0,30	0,0381	0,0224	0,44	0,0508	0,0327	0,44	0,0508	0,0327
S04-	Wr.Neustadt Süd	KN Wr. Neustadt	0,36	0,0476	0,0277	0,36	0,0476	0,0277	0,50	0,0630	0,0371	0,50	0,0630	0,0371	0,74	0,0840	0,0542	0,74	0,0840	0,0542
S05-	KN Stockerau/West	Tulln	2,48	0,3284	0,1913	2,48	0,3284	0,1913	3,44	0,4347	0,2560	3,44	0,4347	0,2560	5,07	0,5796	0,3738	5,07	0,5796	0,3738
S05-	Tulln	Königsbrunn / Wagram	3,08	0,4081	0,2377	3,08	0,4081	0,2377	4,27	0,5402	0,3181	4,27	0,5402	0,3181	6,30	0,7202	0,4646	6,30	0,7202	0,4646
S05-	Königsbrunn / Wagram	Kirchberg/Wagram	0,83	0,1097	0,0639	0,83	0,1097	0,0639	1,15	0,1451	0,0855	1,15	0,1451	0,0855	1,69	0,1935	0,1248	1,69	0,1935	0,1248
S05-	Kirchberg/Wagram	Fels / Wagram	0,62	0,0821	0,0478	0,62	0,0821	0,0478	0,86	0,1087	0,0640	0,86	0,1087	0,0640	1,27	0,1450	0,0935	1,27	0,1450	0,0935
S05-	Fels / Wagram	Grafenwörth	1,43	0,1891	0,1101	1,43	0,1891	0,1101	1,98	0,2503	0,1474	1,98	0,2503	0,1474	2,92	0,3337	0,2152	2,92	0,3337	0,2152
S05-	Grafenwörth	Jettsdorf	0,64	0,0846	0,0492	0,64	0,0846	0,0492	0,88	0,1119	0,0659	0,88	0,1119	0,0659	1,31	0,1492	0,0962	1,31	0,1492	0,0962
S06-	KN Seebenstein	Neunkirchen	0,97	0,1290	0,0751	0,97	0,1290	0,0751	1,35	0,1708	0,1006	1,35	0,1708	0,1006	1,99	0,2277	0,1469	1,99	0,2277	0,1469
S06-	Neunkirchen	Gloggnitz	3,13	0,4138	0,2410	3,13	0,4138	0,2410	4,33	0,5477	0,3225	4,33	0,5477	0,3225	6,39	0,7302	0,4710	6,39	0,7302	0,4710
S06-	Gloggnitz	Maria Schutz	1,99	0,2637	0,1536	1,99	0,2637	0,1536	2,76	0,3491	0,2056	2,76	0,3491	0,2056	4,07	0,4654	0,3002	4,07	0,4654	0,3002
S06-	Maria Schutz	Spital / Semmering	1,69	0,2239	0,1304	1,69	0,2239	0,1304	2,34	0,2963	0,1745	2,34	0,2963	0,1745	3,46	0,3950	0,2548	3,46	0,3950	0,2548
S06-	Spital / Semmering	Mürzzuschlag Ost	1,41	0,1870	0,1089	1,41	0,1870	0,1089	1,96	0,2475	0,1458	1,96	0,2475	0,1458	2,89	0,3300	0,2129	2,89	0,3300	0,2129
S06-	Mürzzuschlag Ost	Mariazell, Mürzsteg, Mürzzuschlag	1,25	0,1658	0,0965	1,25	0,1658	0,0965	1,73	0,2194	0,1292	1,73	0,2194	0,1292	2,56	0,2926	0,1887	2,56	0,2926	0,1887
S06-	Mariazell, Mürzsteg, Mürzzuschlag	Hönigsberg	0,89	0,1182	0,0688	0,89	0,1182	0,0688	1,24	0,1565	0,0921	1,24	0,1565	0,0921	1,83	0,2086	0,1346	1,83	0,2086	0,1346
S06-	Hönigsberg	Langenwang	0,49	0,0654	0,0381	0,49	0,0654	0,0381	0,68	0,0865	0,0510	0,68	0,0865	0,0510	1,01	0,1154	0,0744	1,01	0,1154	0,0744
S06-	Langenwang	Krieglach	0,59	0,0777	0,0452	0,59	0,0777	0,0452	0,81	0,1028	0,0605	0,81	0,1028	0,0605	1,20	0,1370	0,0884	1,20	0,1370	0,0884
S06-	Krieglach	Mitterdorf	1,48	0,1963	0,1143	1,48	0,1963	0,1143	2,05	0,2598	0,1530	2,05	0,2598	0,1530	3,03	0,3464	0,2234	3,03	0,3464	0,2234
S06-	Mitterdorf	Kindberg Ost	1,51	0,1996	0,1162	1,51	0,1996	0,1162	2,09	0,2642	0,1556	2,09	0,2642	0,1556	3,08	0,3522	0,2272	3,08	0,3522	0,2272
S06-	Kindberg Ost	Kindberg West	0,32	0,0428	0,0249	0,32	0,0428	0,0249	0,45	0,0567	0,0334	0,45	0,0567	0,0334	0,66	0,0756	0,0488	0,66	0,0756	0,0488
S06-	Kindberg West	Kindbergdörfl	0,32	0,0428	0,0249	0,32	0,0428	0,0249	0,45	0,0567	0,0334	0,45	0,0567	0,0334	0,66	0,0755	0,0487	0,66	0,0755	0,0487
S06-	Kindbergdörfl	Allerheiligen Mürzhofen	0,73	0,0964	0,0562	0,73	0,0964	0,0562	1,01	0,1276	0,0752	1,01	0,1276	0,0752	1,49	0,1702	0,1098	1,49	0,1702	0,1098
S06-	Allerheiligen Mürzhofen	St. Marein	1,09	0,1448	0,0843	1,09	0,1448	0,0843	1,52	0,1917	0,1129	1,52	0,1917	0,1129	2,24	0,2556	0,1649	2,24	0,2556	0,1649
S06-	St. Marein	Kapfenberg	0,78	0,1027	0,0598	0,78	0,1027	0,0598	1,07	0,1359	0,0800	1,07	0,1359	0,0800	1,59	0,1812	0,1169	1,59	0,1812	0,1169
S06-	Kapfenberg	KN Bruck/Mur	1,45	0,1917	0,1116	1,45	0,1917	0,1116	2,01	0,2537	0,1494	2,01	0,2537	0,1494	2,96	0,3383	0,2182	2,96	0,3383	0,2182
S06-	KN Bruck/Mur	ASt Bruck/Mur West	1,24	0,1644	0,0958	1,24	0,1644	0,0958	1,72	0,2176	0,1282	1,72	0,2176	0,1282	2,54	0,2902	0,1872	2,54	0,2902	0,1872
S06-	ASt Bruck/Mur West	Niklasdorf	1,15	0,1519	0,0885	1,15	0,1519	0,0885	1,59	0,2011	0,1184	1,59	0,2011	0,1184	2,35	0,2681	0,1729	2,35	0,2681	0,1729
S06-	Niklasdorf	Leoben Ost	1,22	0,1620	0,0944	1,22	0,1620	0,0944	1,70	0,2145	0,1263	1,70	0,2145	0,1263	2,50	0,2860	0,1844	2,50	0,2860	0,1844
S06-	Leoben Ost	Leoben West	1,37	0,1815	0,1057	1,37	0,1815	0,1057	1,90	0,2403	0,1415	1,90	0,2403	0,1415	2,80	0,3203	0,2066	2,80	0,3203	0,2066
S06-	Leoben West	St. Michael	1,30	0,1723	0,1003	1,30	0,1723	0,1003	1,80	0,2281	0,1343	1,80	0,2281	0,1343	2,66	0,3041	0,1961	2,66	0,3041	0,1961
S06-	St. Michael	KN St. Michael	0,40	0,0524	0,0305	0,40	0,0524	0,0305	0,55	0,0693	0,0408	0,55	0,0693	0,0408	0,81	0,0925	0,0596	0,81	0,0925	0,0596
S07-	KN Riegersdorf	Fürstenfeld	2,21	0,2931	0,1707	2,21	0,2931	0,1707	3,07	0,3879	0,2284	3,07	0,3879	0,2284	4,53	0,5172	0,3336	4,53	0,5172	0,3336
S07-	Fürstenfeld	Rudersdorf	0,57	0,0756	0,0440	0,57	0,0756	0,0440	0,79	0,1001	0,0589	0,79	0,1001	0,0589	1,17	0,1334	0,0861	1,17	0,1334	0,0861
S07-	Rudersdorf	Dobersdorf	1,36	0,1796	0,1046	1,36	0,1796	0,1046	1,88	0,2376	0,1399	1,88	0,2376	0,1399	2,77	0,3169	0,2044	2,77	0,3169	0,2044
S10-	Unterweitersdorf	Neumarkt	1,72	0,2277	0,1326	1,72	0,2277	0,1326	2,38	0,3014	0,1775	2,38	0,3014	0,1775	3,52	0,4018	0,2592	3,52	0,4018	0,2592
S10-	Neumarkt	Kefermarkt	0,99	0,1308	0,0762	0,99	0,1308	0,0762	1,37	0,1731	0,1019	1,37	0,1731	0,1019	2,02	0,2308	0,1488	2,02	0,2308	0,1488
S10-	Kefermarkt	Freistadt / Süd	1,06	0,1407	0,0819	1,06	0,1407	0,0819	1,47	0,1862	0,1096	1,47	0,1862	0,1096	2,17	0,2482	0,1601	2,17	0,2482	0,1601
S10-	Freistadt / Süd	Grünbach Sandl	1,12	0,1488	0,0866	1,12	0,1488	0,0866	1,56	0,1969	0,1160	1,56	0,1969	0,1160	2,30	0,2626	0,1694	2,30	0,2626	0,1694
S10-	Grünbach Sandl	Freistadt / Nord	0,31	0,0409	0,0238	0,31	0,0409	0,0238	0,43	0,0541	0,0319	0,43	0,0541	0,0319	0,63	0,0721	0,0465	0,63	0,0721	0,0465
S16-	Zams	Landeck West	1,31	0,1739	0,1013	1,31	0,1739	0,1013	1,82	0,2302	0,1355	1,82	0,2302	0,1355	2,69	0,3069	0,1980	2,69	0,3069	0,1980
S16-	Landeck West	Pians	0,84	0,1114	0,0649	0,84	0,1114	0,0649	1,17	0,1474	0,0868	1,17	0,1474	0,0868	1,72	0,1966	0,1268	1,72	0,1966	0,1268
S16-	Pians	Flirsch	1,67	0,2208	0,1286	1,67	0,2208	0,1286	2,31	0,2922	0,1721	2,31	0,2922	0,1721	3,41	0,3896	0,2513	3,41	0,3896	0,2513
S16-	Flirsch	Schnann am Arlberg	1,05	0,1386	0,0807	1,05	0,1386	0,0807	1,45	0,1834	0,1080	1,45	0,1834	0,1080	2,14	0,2446	0,1577	2,14	0,2446	0,1577
S16-	Schnann am Arlberg	Pettneu	0,76	0,1007	0,0587	0,76	0,1007	0,0587	1,05	0,1333	0,0785	1,05	0,1333	0,0785	1,56	0,1778	0,1147	1,56	0,1778	0,1147
S16-	Pettneu	St. Anton/Arlberg	0,42	0,0561	0,0327	0,42	0,0561	0,0327	0,59	0,0743	0,0437	0,59	0,0743	0,0437	0,87	0,0990	0,0639	0,87	0,0990	0,0639
S16-	St. Anton/Arlberg	Langen/Arlberg	9,53	0,5458	0,3178	9,53	0,5458	0,3178	13,29	0,7224	0,4254	13,29	0,7224	0,4254	19,79	0,9632	0,6213	19,79	0,9632	0,6213
S16-	Langen/Arlberg	Wald/Arlberg	1,35	0,1788	0,1041	1,35	0,1788	0,1041	1,87	0,2366	0,1393	1,87	0,2366	0,1393	2,76	0,3155	0,2035	2,76	0,3155	0,2035
S16-	Wald/Arlberg	Dalaas	1,54	0,2036	0,1186	1,54	0,2036	0,1186	2,13	0,2695	0,1587	2,13	0,2695	0,1587	3,14	0,3593	0,2318	3,14	0,3593	0,2318
S16-	Dalaas	Braz Ost	0,87	0,1154	0,0672	0,87	0,1154	0,0672	1,21	0,1528	0,0900	1,21	0,1528	0,0900	1,78	0,2037	0,1314	1,78	0,2037	0,1314
S16-	Braz Ost	Braz West	0,68	0,0901	0,0525	0,68	0,0901	0,0525	0,94	0,1192	0,0702	0,94	0,1192	0,0702	1,39	0,1589	0,1025	1,39	0,1589	0,1025
S16-	Braz West	Bings	0,92	0,1220	0,0711	0,92	0,1220	0,0711	1,28	0,1615	0,0951	1,28	0,1615	0,0951	1,88	0,2153	0,1389	1,88	0,2153	0,1389
S16-	Bings	Bludenz Montafon	0,44	0,0578	0,0336	0,44	0,0578	0,0336	0,60	0,0765	0,0450	0,60	0,0765	0,0450	0,89	0,1019	0,0658	0,89	0,1019	0,0658
S31-	Eisenstadt Ost	Eisenstadt Süd	0,79	0,1047	0,0610	0,79	0,1047	0,0610	1,10	0,1386	0,0816	1,10	0,1386	0,0816	1,62	0,1847	0,1192	1,62	0,1847	0,1192
S31-	Eisenstadt Süd	Eisenstadt Mitte	0,30	0,0392	0,0228	0,30	0,0392	0,0228	0,41	0,0519	0,0306	0,41	0,0519	0,0306	0,61	0,0692	0,0446	0,61	0,0692	0,0446
S31-	Eisenstadt Mitte	KN Eisenstadt	0,49	0,0647	0,0377	0,49	0,0647	0,0377	0,68	0,0856	0,0504	0,68	0,0856	0,0504	1,00	0,1141	0,0736	1,00	0,1141	0,0736
S31-	KN Eisenstadt	Wulkaprodersdorf	0,65	0,0861	0,0501	0,65	0,0861	0,0501	0,90	0,1139	0,0671	0,90	0,1139	0,0671	1,33	0,1519	0,0980	1,33	0,1519	0,0980
S31-	Wulkaprodersdorf	KN Mattersburg	1,85	0,2444	0,1423	1,85	0,2444	0,1423	2,56	0,3235	0,1905	2,56	0,3235	0,1905	3,77	0,4313	0,2782	3,77	0,4313	0,2782
S31-	KN Mattersburg	Forchtenstein	1,34	0,1769	0,1030	1,34	0,1769	0,1030	1,85	0,2341	0,1379	1,85	0,2341	0,1379	2,73	0,3122	0,2014	2,73	0,3122	0,2014
S31-	Forchtenstein	Sieggraben	1,87	0,2472	0,1439	1,87	0,2472	0,1439	2,59	0,3272	0,1927	2,59	0,3272	0,1927	3,82	0,4362	0,2813	3,82	0,4362	0,2813
S31-	Sieggraben	Weppersdorf/Kobersdorf	2,25	0,2978	0,1734	2,25	0,2978	0,1734	3,12	0,3941	0,2321	3,12	0,3941	0,2321	4,60	0,5255	0,3389	4,60	0,5255	0,3389
S31-	Weppersdorf/Kobersdorf	Weppersdorf/Markt St.Martin	0,46	0,0612	0,0356	0,46	0,0612	0,0356	0,64	0,0810	0,0477	0,64	0,0810	0,0477	0,94	0,1079	0,0696	0,94	0,1079	0,0696
S31-	Weppersdorf/Markt St.Martin	Neutal	1,07	0,1413	0,0823	1,07	0,1413	0,0823	1,48	0,1871	0,1102	1,48	0,1871	0,1102	2,18	0,2494	0,1609	2,18	0,2494	0,1609

STR-KENNZAHL	MAUTABSCHNITT VON	MAUTABSCHNITT BIS	CO2-Emissionsklasse 1 / EURO IV																	
			Kat. 2						Kat. 3						Kat. 4					
			Tag			Nacht			Tag			Nacht			Tag			Nacht		
			Ges	Luft Lärm	CO2	Ges	Luft Lärm	CO2	Ges	Luft Lärm	CO2	Ges	Luft Lärm	CO2	Ges	Luft Lärm	CO2	Ges	Luft Lärm	CO2
S31-	Neutal	Stoob Süd	0,93	0,1235	0,0719	0,93	0,1235	0,0719	1,29	0,1634	0,0962	1,29	0,1634	0,0962	1,91	0,2179	0,1406	1,91	0,2179	0,1406
S31-	Stoob Süd	Oberpullendorf	1,02	0,1348	0,0785	1,02	0,1348	0,0785	1,41	0,1784	0,1051	1,41	0,1784	0,1051	2,08	0,2379	0,1534	2,08	0,2379	0,1534
S33-	KN St. Pölten	St. Pölten Ost	0,55	0,0732	0,0426	0,55	0,0732	0,0426	0,77	0,0968	0,0570	0,77	0,0968	0,0570	1,13	0,1291	0,0833	1,13	0,1291	0,0833
S33-	St. Pölten Ost	St. Pölten Nord	0,98	0,1293	0,0753	0,98	0,1293	0,0753	1,35	0,1711	0,1008	1,35	0,1711	0,1008	2,00	0,2282	0,1472	2,00	0,2282	0,1472
S33-	St. Pölten Nord	Herzogenburg Süd	1,03	0,1369	0,0797	1,03	0,1369	0,0797	1,43	0,1812	0,1067	1,43	0,1812	0,1067	2,11	0,2416	0,1558	2,11	0,2416	0,1558
S33-	Herzogenburg Süd	Herzogenburg Stadt	0,55	0,0731	0,0426	0,55	0,0731	0,0426	0,76	0,0968	0,0570	0,76	0,0968	0,0570	1,13	0,1290	0,0832	1,13	0,1290	0,0832
S33-	Herzogenburg Stadt	Herzogenburg Nord	0,31	0,0405	0,0236	0,31	0,0405	0,0236	0,42	0,0536	0,0316	0,42	0,0536	0,0316	0,63	0,0715	0,0461	0,63	0,0715	0,0461
S33-	Herzogenburg Nord	Traismauer Süd	1,49	0,1972	0,1149	1,49	0,1972	0,1149	2,06	0,2610	0,1537	2,06	0,2610	0,1537	3,05	0,3481	0,2245	3,05	0,3481	0,2245
S33-	Traismauer Süd	Traismauer Nord	0,76	0,1003	0,0584	0,76	0,1003	0,0584	1,05	0,1328	0,0782	1,05	0,1328	0,0782	1,55	0,1770	0,1142	1,55	0,1770	0,1142
S33-	Traismauer Nord	Jettsdorf	1,28	0,1694	0,0986	1,28	0,1694	0,0986	1,77	0,2242	0,1320	1,77	0,2242	0,1320	2,62	0,2989	0,1928	2,62	0,2989	0,1928
S35-	KN Bruck/Mur	Pernegg	1,56	0,2071	0,1206	1,56	0,2071	0,1206	2,17	0,2741	0,1614	2,17	0,2741	0,1614	3,20	0,3654	0,2357	3,20	0,3654	0,2357
S35-	Pernegg	Mixnitz/Mautstatt	1,14	0,1506	0,0877	1,14	0,1506	0,0877	1,58	0,1993	0,1174	1,58	0,1993	0,1174	2,33	0,2657	0,1714	2,33	0,2657	0,1714
S35-	Mixnitz/Mautstatt	Röthelstein	1,36	0,1805	0,1051	1,36	0,1805	0,1051	1,89	0,2390	0,1407	1,89	0,2390	0,1407	2,79	0,3186	0,2055	2,79	0,3186	0,2055
S35-	Röthelstein	Laufnitzdorf	0,66	0,0870	0,0507	0,66	0,0870	0,0507	0,91	0,1152	0,0678	0,91	0,1152	0,0678	1,34	0,1535	0,0990	1,34	0,1535	0,0990
S35-	Laufnitzdorf	Rothleiten	0,75	0,0989	0,0576	0,75	0,0989	0,0576	1,03	0,1309	0,0771	1,03	0,1309	0,0771	1,53	0,1745	0,1126	1,53	0,1745	0,1126
S35-	Rothleiten	Frohnleiten Nord	0,47	0,0616	0,0359	0,47	0,0616	0,0359	0,64	0,0815	0,0480	0,64	0,0815	0,0480	0,95	0,1087	0,0701	0,95	0,1087	0,0701
S35-	Frohnleiten Nord	Frohnleiten	0,21	0,0284	0,0166	0,21	0,0284	0,0166	0,30	0,0376	0,0222	0,30	0,0376	0,0222	0,44	0,0502	0,0324	0,44	0,0502	0,0324
S35-	Frohnleiten	Badl Peggau	1,44	0,1911	0,1113	1,44	0,1911	0,1113	2,00	0,2529	0,1489	2,00	0,2529	0,1489	2,95	0,3372	0,2175	2,95	0,3372	0,2175
S35-	Badl Peggau	Peggau Mitte	0,48	0,0639	0,0372	0,48	0,0639	0,0372	0,67	0,0846	0,0498	0,67	0,0846	0,0498	0,99	0,1128	0,0728	0,99	0,1128	0,0728
S35-	Peggau Mitte	KN Peggau Deutschfeistritz	1,01	0,1331	0,0775	1,01	0,1331	0,0775	1,39	0,1762	0,1037	1,39	0,1762	0,1037	2,06	0,2349	0,1515	2,06	0,2349	0,1515
S36-	KN St. Michael	St. Stefan ob Leoben	0,83	0,1097	0,0639	0,83	0,1097	0,0639	1,15	0,1451	0,0855	1,15	0,1451	0,0855	1,69	0,1935	0,1248	1,69	0,1935	0,1248
S36-	St. Stefan ob Leoben	Kraubath	0,89	0,1178	0,0686	0,89	0,1178	0,0686	1,23	0,1559	0,0918	1,23	0,1559	0,0918	1,82	0,2079	0,1341	1,82	0,2079	0,1341
S36-	Kraubath	Feistritz St. Lorenzen	1,56	0,2070	0,1205	1,56	0,2070	0,1205	2,17	0,2739	0,1613	2,17	0,2739	0,1613	3,20	0,3652	0,2356	3,20	0,3652	0,2356
S36-	Feistritz St. Lorenzen	Knittelfeld Ost	1,79	0,2376	0,1383	1,79	0,2376	0,1383	2,49	0,3144	0,1852	2,49	0,3144	0,1852	3,67	0,4192	0,2704	3,67	0,4192	0,2704
S36-	Knittelfeld Ost	Knittelfeld West	0,76	0,1007	0,0587	0,76	0,1007	0,0587	1,05	0,1333	0,0785	1,05	0,1333	0,0785	1,56	0,1778	0,1147	1,56	0,1778	0,1147
S36-	Knittelfeld West	Zeltweg Ost Spielberg	0,24	0,0315	0,0183	0,24	0,0315	0,0183	0,33	0,0416	0,0245	0,33	0,0416	0,0245	0,49	0,0555	0,0358	0,49	0,0555	0,0358
S36-	Zeltweg Ost Spielberg	Zeltweg West	1,55	0,2047	0,1192	1,55	0,2047	0,1192	2,14	0,2709	0,1595	2,14	0,2709	0,1595	3,16	0,3612	0,2330	3,16	0,3612	0,2330
S36-	Zeltweg West	Judenburg Ost Fohnsdorf	0,78	0,1029	0,0599	0,78	0,1029	0,0599	1,08	0,1362	0,0802	1,08	0,1362	0,0802	1,59	0,1816	0,1171	1,59	0,1816	0,1171
S36-	Judenburg Ost Fohnsdorf	Judenburg West	1,21	0,1597	0,0930	1,21	0,1597	0,0930	1,67	0,2113	0,1244	1,67	0,2113	0,1244	2,47	0,2818	0,1817	2,47	0,2818	0,1817
S36-	As B317 Ost	St. Georgen Ost	0,13	0,0167	0,0097	0,13	0,0167	0,0097	0,17	0,0221	0,0130	0,17	0,0221	0,0130	0,26	0,0295	0,0190	0,26	0,0295	0,0190
S36-	St. Georgen Ost	St. Georgen West	0,23	0,0309	0,0180	0,23	0,0309	0,0180	0,32	0,0409	0,0241	0,32	0,0409	0,0241	0,48	0,0545	0,0352	0,48	0,0545	0,0352
S36-	St. Georgen West	Unzmarkt Ost	0,94	0,1250	0,0728	0,94	0,1250	0,0728	1,31	0,1655	0,0974	1,31	0,1655	0,0974	1,93	0,2206	0,1423	1,93	0,2206	0,1423
S36-	Unzmarkt Ost	Unzmarkt West	0,36	0,0470	0,0274	0,36	0,0470	0,0274	0,49	0,0622	0,0366	0,49	0,0622	0,0366	0,73	0,0830	0,0535	0,73	0,0830	0,0535
S36-	Unzmarkt West	As B317 (prov.)	0,29	0,0381	0,0222	0,29	0,0381	0,0222	0,40	0,0504	0,0297	0,40	0,0504	0,0297	0,59	0,0672	0,0433	0,59	0,0672	0,0433
S37-	St. Veit Nord / Kraig	St. Veit Mitte / Brückl	0,73	0,0968	0,0564	0,73	0,0968	0,0564	1,01	0,1282	0,0755	1,01	0,1282	0,0755	1,50	0,1709	0,1102	1,50	0,1709	0,1102
S37-	St. Veit Mitte / Brückl	St. Veit Süd	0,62	0,0823	0,0479	0,62	0,0823	0,0479	0,86	0,1089	0,0642	0,86	0,1089	0,0642	1,27	0,1453	0,0937	1,27	0,1453	0,0937
S37-	St. Veit Süd	St. Veit Industriegebiet	0,47	0,0619	0,0360	0,47	0,0619	0,0360	0,65	0,0819	0,0482	0,65	0,0819	0,0482	0,96	0,1092	0,0704	0,96	0,1092	0,0704
S37-	St. Veit Industriegebiet	Maria Saal	1,64	0,2172	0,1265	1,64	0,2172	0,1265	2,27	0,2875	0,1693	2,27	0,2875	0,1693	3,35	0,3833	0,2472	3,35	0,3833	0,2472
S37-	Maria Saal	Karnburg	0,59	0,0776	0,0452	0,59	0,0776	0,0452	0,81	0,1026	0,0604	0,81	0,1026	0,0604	1,20	0,1369	0,0883	1,20	0,1369	0,0883
S37-	Karnburg	Klagenfurt Nord	0,51	0,0677	0,0394	0,51	0,0677	0,0394	0,71	0,0896	0,0528	0,71	0,0896	0,0528	1,05	0,1195	0,0771	1,05	0,1195	0,0771
A01-	Preßbaum	Wien Auhof	3,58	0,4736	0,2758	3,58	0,4736	0,2758	4,95	0,6269	0,3691	4,95	0,6269	0,3691	7,31	0,8358	0,5391	7,31	0,8358	0,5391
A01-	KN Steinhäusl	Preßbaum	2,02	0,2676	0,1559	2,02	0,2676	0,1559	2,80	0,3542	0,2086	2,80	0,3542	0,2086	4,13	0,4723	0,3046	4,13	0,4723	0,3046
A01-	Altlengbach	KN Steinhäusl	1,19	0,1574	0,0916	1,19	0,1574	0,0916	1,65	0,2083	0,1226	1,65	0,2083	0,1226	2,43	0,2777	0,1791	2,43	0,2777	0,1791
A01-	St. Christophen	Altlengbach	1,42	0,1876	0,1093	1,42	0,1876	0,1093	1,96	0,2484	0,1463	1,96	0,2484	0,1463	2,90	0,3311	0,2136	2,90	0,3311	0,2136
A01-	Böheimkirchen	St. Christophen	1,70	0,2250	0,1311	1,70	0,2250	0,1311	2,35	0,2979	0,1754	2,35	0,2979	0,1754	3,48	0,3971	0,2562	3,48	0,3971	0,2562
A01-	KN St. Pölten	Böheimkirchen	1,66	0,2202	0,1282	1,66	0,2202	0,1282	2,30	0,2914	0,1716	2,30	0,2914	0,1716	3,40	0,3885	0,2506	3,40	0,3885	0,2506
A01-	St. Pölten Süd	KN St. Pölten	1,18	0,1562	0,0909	1,18	0,1562	0,0909	1,63	0,2067	0,1217	1,63	0,2067	0,1217	2,41	0,2756	0,1777	2,41	0,2756	0,1777
A01-	Loosdorf	St. Pölten Süd	4,09	0,5416	0,3154	4,09	0,5416	0,3154	5,67	0,7168	0,4221	5,67	0,7168	0,4221	8,36	0,9557	0,6164	8,36	0,9557	0,6164
A01-	Melk	Loosdorf	1,50	0,1984	0,1156	1,50	0,1984	0,1156	2,08	0,2626	0,1547	2,08	0,2626	0,1547	3,06	0,3502	0,2259	3,06	0,3502	0,2259
A01-	Pöchlarn	Melk	2,66	0,3518	0,2049	2,66	0,3518	0,2049	3,68	0,4656	0,2742	3,68	0,4656	0,2742	5,43	0,6208	0,4004	5,43	0,6208	0,4004
A01-	Ybbs Wieselburg	Pöchlarn	2,45	0,3246	0,1890	2,45	0,3246	0,1890	3,40	0,4296	0,2530	3,40	0,4296	0,2530	5,01	0,5728	0,3695	5,01	0,5728	0,3695
A01-	Amstetten Ost	Ybbs Wieselburg	2,20	0,2917	0,1699	2,20	0,2917	0,1699	3,05	0,3861	0,2273	3,05	0,3861	0,2273	4,50	0,5147	0,3320	4,50	0,5147	0,3320
A01-	Amstetten West	Amstetten Ost	3,47	0,4588	0,2672	3,47	0,4588	0,2672	4,80	0,6072	0,3576	4,80	0,6072	0,3576	7,08	0,8096	0,5222	7,08	0,8096	0,5222
A01-	Oed	Amstetten West	2,43	0,3221	0,1876	2,43	0,3221	0,1876	3,37	0,4263	0,2511	3,37	0,4263	0,2511	4,97	0,5684	0,3666	4,97	0,5684	0,3666
A01-	Haag	Oed	2,63	0,3477	0,2025	2,63	0,3477	0,2025	3,64	0,4601	0,2710	3,64	0,4601	0,2710	5,37	0,6135	0,3957	5,37	0,6135	0,3957
A01-	St. Valentin	Haag	2,34	0,3096	0,1803	2,34	0,3096	0,1803	3,24	0,4097	0,2413	3,24	0,4097	0,2413	4,78	0,5463	0,3524	4,78	0,5463	0,3524
A01-	Enns Ost	St. Valentin	0,99	0,1312	0,0764	0,99	0,1312	0,0764	1,37	0,1737	0,1023	1,37	0,1737	0,1023	2,03	0,2316	0,1494	2,03	0,2316	0,1494
A01-	Enns West / Steyr	Enns Ost	0,77	0,1018	0,0593	0,77	0,1018	0,0593	1,06	0,1347	0,0793	1,06	0,1347	0,0793	1,57	0,1796	0,1159	1,57	0,1796	0,1159
A01-	Asten St Florian	Enns West / Steyr	0,60	0,0791	0,0460	0,60	0,0791	0,0460	0,83	0,1046	0,0616	0,83	0,1046	0,0616	1,22	0,1395	0,0900	1,22	0,1395	0,0900
A01-	KN Linz	Asten St Florian	2,29	0,3027	0,1763	2,29	0,3027	0,1763	3,17	0,4007	0,2360	3,17	0,4007	0,2360	4,67	0,5342	0,3446	4,67	0,5342	0,3446
A01-	Ansfelden	KN Linz	0,39	0,0510	0,0297	0,39	0,0510	0,0297	0,53	0,0675	0,0398	0,53	0,0675	0,0398	0,79	0,0901	0,0581	0,79	0,0901	0,0581
A01-	Traun	Ansfelden	0,85	0,1129	0,0658	0,85	0,1129	0,0658	1,18	0,1495	0,0880	1,18	0,1495	0,0880	1,74	0,1993	0,1286	1,74	0,1993	0,1286
A01-	KN A1/A25 Passau Wels	Traun	0,40	0,0531	0,0309	0,40	0,0531	0,0309	0,56	0,0703	0,0414	0,56	0,0703	0,0414	0,82	0,0937	0,0604	0,82	0,0937	0,0604
A01-	Allhaming	KN A1/A25 Passau Wels	1,85	0,2450	0,1427	1,85	0,2450	0,1427	2,56	0,3243	0,1910	2,56	0,3243	0,1910	3,78	0,4324	0,2789	3,78	0,4324	0,2789
A01-	Sattledt	Allhaming	3,09	0,4088	0,2381	3,09	0,4088	0,2381	4,28	0,5411	0,3186	4,28	0,5411	0,3186	6,31	0,7214	0,4653	6,31	0,7214	0,4653
A01-	KN Voralpenkreuz	Sattledt	0,39	0,0514	0,0300	0,39	0,0514	0,0300	0,54	0,0681	0,0401	0,54	0,0681	0,0401	0,79	0,0908	0,0586	0,79	0,0908	0,0586
A01-	Eberstalzell	KN Voralpenkreuz	1,12	0,1480	0,0862	1,12	0,1480	0,0862	1,55	0,1959	0,1154	1,55	0,1959	0,1154	2,29	0,2612	0,1685	2,29	0,2612	0,1685
A01-	Vorchdorf	Eberstalzell	1,69	0,2232	0,1300	1,69	0,2232	0,1300	2,33	0,2954	0,1739	2,33	0,2954	0,1739	3,45	0,3938	0,2540	3,45	0,3938	0,2540
A01-	Laakirchen Ost	Vorchdorf	1,48	0,1955	0,1139	1,48	0,1955	0,1139	2,05	0,2588	0,1524	2,05	0,2588	0,1524	3,02	0,3451	0,2226	3,02	0,3451	0,2226
A01-	Laakirchen West	Laakirchen Ost	0,93	0,1231	0,0717	0,93	0,1231	0,0717	1,29	0,1629	0,0959	1,29	0,1629	0,0959	1,90	0,2172	0,1401	1,90	0,2172	0,1401
A01-	Regau	Laakirchen West	1,82	0,2413	0,1405	1,82	0,2413	0,1405	2,52	0,3193	0,1880	2,52	0,3193	0,1880	3,73	0,4258	0,2746	3,73	0,4258	0,2746
A01-	Schörfling	Regau	2,39	0,3170	0,1846	2,39	0,3170	0,1846	3,32	0,4196	0,2471	3,32	0,4196	0,2471	4,90	0,5594	0,3608	4,90	0,5594	0,3608
A01-	Seewalchen	Schörfling	0,37	0,0491	0,0286	0,37	0,0491	0,0286	0,51	0,0650	0,0383	0,51	0,0650	0,0383	0,76	0,0867	0,0559	0,76	0,0867	0,0559
A01-	St. Georgen	Seewalchen	2,17	0,2874	0,1673	2,17	0,2874	0,1673	3,01	0,3803	0,2240	3,01	0,3803	0,2240	4,44	0,5071	0,3271	4,44	0,5071	0,3271
A01-	Oberwang	St. Georgen	2,89	0,3832	0,2231	2,89	0,3832	0,2231	4,01	0,5072	0,2987	4,01	0,5072	0,2987	5,92	0,6762	0,4361	5,92	0,6762	0,4361
A01-	Mondsee	Oberwang	2,66	0,3527	0,2054	2,66	0,3527	0,2054	3,69	0,4668	0,2749	3,69	0,4668	0,2749	5,45	0,6224	0,4014	5,45	0,6224	0,4014

STR-KENNZAHL	MAUTABSCHNITT VON	MAUTABSCHNITT BIS	CO2-Emissionsklasse 1 / EURO IV																	
			Kat. 2						Kat. 3						Kat. 4					
			Tag			Nacht			Tag			Nacht			Tag			Nacht		
			Ges	Luft Lärm	CO2	Ges	Luft Lärm	CO2	Ges	Luft Lärm	CO2	Ges	Luft Lärm	CO2	Ges	Luft Lärm	CO2	Ges	Luft Lärm	CO2
A01-	Thalgau	Mondsee	2,46	0,3251	0,1893	2,46	0,3251	0,1893	3,40	0,4303	0,2534	3,40	0,4303	0,2534	5,02	0,5738	0,3701	5,02	0,5738	0,3701
A01-	Wallersee	Thalgau	1,87	0,2478	0,1443	1,87	0,2478	0,1443	2,59	0,3279	0,1931	2,59	0,3279	0,1931	3,83	0,4372	0,2820	3,83	0,4372	0,2820
A01-	Salzburg Nord	Wallersee	1,81	0,2398	0,1397	1,81	0,2398	0,1397	2,51	0,3174	0,1869	2,51	0,3174	0,1869	3,70	0,4232	0,2730	3,70	0,4232	0,2730
A01-	Salzburg Bergheim-West	Salzburg Nord	0,41	0,0541	0,0315	0,41	0,0541	0,0315	0,57	0,0716	0,0421	0,57	0,0716	0,0421	0,83	0,0954	0,0615	0,83	0,0954	0,0615
A01-	Messe	Salzburg Bergheim-West	0,20	0,0259	0,0151	0,20	0,0259	0,0151	0,27	0,0342	0,0202	0,27	0,0342	0,0202	0,40	0,0457	0,0295	0,40	0,0457	0,0295
A01-	Salzburg Mitte Freilassing	Messe	0,26	0,0344	0,0201	0,26	0,0344	0,0201	0,36	0,0456	0,0268	0,36	0,0456	0,0268	0,53	0,0608	0,0392	0,53	0,0608	0,0392
A01-	Kleßheim	Salzburg Mitte Freilassing	0,32	0,0423	0,0246	0,32	0,0423	0,0246	0,44	0,0559	0,0329	0,44	0,0559	0,0329	0,65	0,0746	0,0481	0,65	0,0746	0,0481
A01-	Siezenheim	Kleßheim	0,44	0,0586	0,0341	0,44	0,0586	0,0341	0,61	0,0775	0,0457	0,61	0,0775	0,0457	0,90	0,1034	0,0667	0,90	0,1034	0,0667
A01-	Flughafen	Siezenheim	0,22	0,0294	0,0171	0,22	0,0294	0,0171	0,31	0,0390	0,0229	0,31	0,0390	0,0229	0,45	0,0520	0,0335	0,45	0,0520	0,0335
A01-	Wals Salzburg West	Flughafen	0,27	0,0360	0,0210	0,27	0,0360	0,0210	0,38	0,0477	0,0281	0,38	0,0477	0,0281	0,56	0,0635	0,0410	0,56	0,0635	0,0410
A01-	KN Salzburg	Wals Salzburg West	0,41	0,0539	0,0314	0,41	0,0539	0,0314	0,56	0,0713	0,0420	0,56	0,0713	0,0420	0,83	0,0951	0,0613	0,83	0,0951	0,0613
A01-	Staatsgrenze Walserberg	KN Salzburg	0,69	0,0916	0,0533	0,69	0,0916	0,0533	0,96	0,1212	0,0714	0,96	0,1212	0,0714	1,41	0,1616	0,1042	1,41	0,1616	0,1042
A02-	KN Vösendorf	KN Wien Inzersdorf	0,87	0,1146	0,0667	0,87	0,1146	0,0667	1,20	0,1517	0,0893	1,20	0,1517	0,0893	1,77	0,2022	0,1304	1,77	0,2022	0,1304
A02-	Mödling	KN Vösendorf	0,59	0,0779	0,0454	0,59	0,0779	0,0454	0,81	0,1031	0,0607	0,81	0,1031	0,0607	1,20	0,1375	0,0887	1,20	0,1375	0,0887
A02-	Wr. Neudorf	Mödling	0,56	0,0743	0,0433	0,56	0,0743	0,0433	0,78	0,0984	0,0579	0,78	0,0984	0,0579	1,15	0,1312	0,0846	1,15	0,1312	0,0846
A02-	Wr. Neudorf IZ/Süd	Wr. Neudorf	0,62	0,0818	0,0476	0,62	0,0818	0,0476	0,86	0,1082	0,0637	0,86	0,1082	0,0637	1,26	0,1443	0,0931	1,26	0,1443	0,0931
A02-	KN Guntramsdorf	Wr. Neudorf IZ/Süd	0,90	0,1192	0,0694	0,90	0,1192	0,0694	1,25	0,1578	0,0929	1,25	0,1578	0,0929	1,84	0,2104	0,1357	1,84	0,2104	0,1357
A02-	Traiskirchen	KN Guntramsdorf	1,00	0,1327	0,0773	1,00	0,1327	0,0773	1,39	0,1757	0,1035	1,39	0,1757	0,1035	2,05	0,2342	0,1511	2,05	0,2342	0,1511
A02-	Baden	Traiskirchen	0,56	0,0739	0,0430	0,56	0,0739	0,0430	0,77	0,0978	0,0576	0,77	0,0978	0,0576	1,14	0,1304	0,0841	1,14	0,1304	0,0841
A02-	Bad Vöslau	Baden	0,92	0,1214	0,0707	0,92	0,1214	0,0707	1,27	0,1607	0,0946	1,27	0,1607	0,0946	1,87	0,2142	0,1382	1,87	0,2142	0,1382
A02-	Kottingbrunn	Bad Vöslau	0,66	0,0877	0,0510	0,66	0,0877	0,0510	0,92	0,1160	0,0683	0,92	0,1160	0,0683	1,35	0,1547	0,0998	1,35	0,1547	0,0998
A02-	Leobersdorf	Kottingbrunn	0,58	0,0769	0,0448	0,58	0,0769	0,0448	0,80	0,1018	0,0599	0,80	0,1018	0,0599	1,19	0,1357	0,0875	1,19	0,1357	0,0875
A02-	Wöllersdorf	Leobersdorf	2,32	0,3069	0,1787	2,32	0,3069	0,1787	3,21	0,4061	0,2392	3,21	0,4061	0,2392	4,74	0,5415	0,3493	4,74	0,5415	0,3493
A02-	Wr. Neustadt West	Wöllersdorf	1,51	0,1993	0,1161	1,51	0,1993	0,1161	2,09	0,2638	0,1553	2,09	0,2638	0,1553	3,08	0,3517	0,2269	3,08	0,3517	0,2269
A02-	KN Wr. Neustadt	Wr. Neustadt West	0,60	0,0798	0,0465	0,60	0,0798	0,0465	0,83	0,1056	0,0622	0,83	0,1056	0,0622	1,23	0,1408	0,0908	1,23	0,1408	0,0908
A02-	KN Seebenstein	KN Wr. Neustadt	2,73	0,3611	0,2103	2,73	0,3611	0,2103	3,78	0,4779	0,2814	3,78	0,4779	0,2814	5,58	0,6372	0,4110	5,58	0,6372	0,4110
A02-	Grimmenstein	KN Seebenstein	2,33	0,3080	0,1794	2,33	0,3080	0,1794	3,22	0,4077	0,2401	3,22	0,4077	0,2401	4,76	0,5435	0,3506	4,76	0,5435	0,3506
A02-	Edlitz	Grimmenstein	0,64	0,0853	0,0497	0,64	0,0853	0,0497	0,89	0,1129	0,0665	0,89	0,1129	0,0665	1,32	0,1505	0,0971	1,32	0,1505	0,0971
A02-	Krumbach	Edlitz	1,99	0,2633	0,1534	1,99	0,2633	0,1534	2,75	0,3485	0,2052	2,75	0,3485	0,2052	4,07	0,4647	0,2997	4,07	0,4647	0,2997
A02-	Zöbern	Krumbach	1,05	0,1390	0,0809	1,05	0,1390	0,0809	1,45	0,1840	0,1083	1,45	0,1840	0,1083	2,15	0,2453	0,1582	2,15	0,2453	0,1582
A02-	Aspang	Zöbern	0,14	0,0182	0,0106	0,14	0,0182	0,0106	0,19	0,0240	0,0142	0,19	0,0240	0,0142	0,28	0,0320	0,0207	0,28	0,0320	0,0207
A02-	Schäffern	Aspang	1,66	0,2199	0,1281	1,66	0,2199	0,1281	2,30	0,2911	0,1714	2,30	0,2911	0,1714	3,40	0,3881	0,2504	3,40	0,3881	0,2504
A02-	Pinggau/Friedberg	Schäffern	1,98	0,2627	0,1530	1,98	0,2627	0,1530	2,75	0,3477	0,2048	2,75	0,3477	0,2048	4,06	0,4636	0,2990	4,06	0,4636	0,2990
A02-	Pinkafeld	Pinggau/Friedberg	1,34	0,1780	0,1036	1,34	0,1780	0,1036	1,86	0,2355	0,1387	1,86	0,2355	0,1387	2,75	0,3140	0,2026	2,75	0,3140	0,2026
A02-	Lafnitztal/Oberwart	Pinkafeld	2,80	0,3710	0,2160	2,80	0,3710	0,2160	3,88	0,4910	0,2891	3,88	0,4910	0,2891	5,73	0,6547	0,4223	5,73	0,6547	0,4223
A02-	Hartberg	Lafnitztal/Oberwart	1,11	0,1464	0,0853	1,11	0,1464	0,0853	1,53	0,1938	0,1141	1,53	0,1938	0,1141	2,26	0,2584	0,1667	2,26	0,2584	0,1667
A02-	Sebersdorf/Bad Waltersdorf	Hartberg	2,80	0,3705	0,2158	2,80	0,3705	0,2158	3,88	0,4904	0,2888	3,88	0,4904	0,2888	5,72	0,6539	0,4218	5,72	0,6539	0,4218
A02-	KN Riegersdorf	Sebersdorf/Bad Waltersdorf	2,35	0,3108	0,1810	2,35	0,3108	0,1810	3,25	0,4114	0,2423	3,25	0,4114	0,2423	4,80	0,5485	0,3538	4,80	0,5485	0,3538
A02-	Ilz Fürstenfeld	KN Riegersdorf	0,79	0,1046	0,0609	0,79	0,1046	0,0609	1,09	0,1385	0,0815	1,09	0,1385	0,0815	1,62	0,1846	0,1191	1,62	0,1846	0,1191
A02-	Sinabelkirchen	Ilz Fürstenfeld	2,88	0,3819	0,2224	2,88	0,3819	0,2224	4,00	0,5055	0,2977	4,00	0,5055	0,2977	5,90	0,6740	0,4347	5,90	0,6740	0,4347
A02-	Gleisdorf Süd	Sinabelkirchen	1,90	0,2516	0,1465	1,90	0,2516	0,1465	2,63	0,3330	0,1961	2,63	0,3330	0,1961	3,89	0,4440	0,2864	3,89	0,4440	0,2864
A02-	Gleisdorf West	Gleisdorf Süd	0,82	0,1092	0,0636	0,82	0,1092	0,0636	1,14	0,1445	0,0851	1,14	0,1445	0,0851	1,69	0,1927	0,1243	1,69	0,1927	0,1243
A02-	Laßnitzhöhe	Gleisdorf West	2,16	0,2861	0,1666	2,16	0,2861	0,1666	2,99	0,3787	0,2230	2,99	0,3787	0,2230	4,42	0,5050	0,3257	4,42	0,5050	0,3257
A02-	KN Graz Ost	Laßnitzhöhe	2,70	0,3580	0,2085	2,70	0,3580	0,2085	3,75	0,4738	0,2790	3,75	0,4738	0,2790	5,53	0,6317	0,4075	5,53	0,6317	0,4075
A02-	Graz Feldkirchen Flughafen	KN Graz Ost	0,97	0,1288	0,0750	0,97	0,1288	0,0750	1,35	0,1705	0,1004	1,35	0,1705	0,1004	1,99	0,2273	0,1466	1,99	0,2273	0,1466
A02-	KN Graz West	Graz Feldkirchen Flughafen	0,65	0,0862	0,0502	0,65	0,0862	0,0502	0,90	0,1141	0,0672	0,90	0,1141	0,0672	1,33	0,1522	0,0981	1,33	0,1522	0,0981
A02-	Unterpremstätten	KN Graz West	0,78	0,1037	0,0604	0,78	0,1037	0,0604	1,08	0,1372	0,0808	1,08	0,1372	0,0808	1,60	0,1829	0,1180	1,60	0,1829	0,1180
A02-	Lieboch	Unterpremstätten	1,22	0,1610	0,0938	1,22	0,1610	0,0938	1,68	0,2131	0,1255	1,68	0,2131	0,1255	2,49	0,2841	0,1832	2,49	0,2841	0,1832
A02-	Mooskirchen	Lieboch	1,68	0,2220	0,1293	1,68	0,2220	0,1293	2,32	0,2938	0,1730	2,32	0,2938	0,1730	3,43	0,3917	0,2527	3,43	0,3917	0,2527
A02-	Steinberg	Mooskirchen	1,74	0,2297	0,1338	1,74	0,2297	0,1338	2,40	0,3041	0,1791	2,40	0,3041	0,1791	3,55	0,4054	0,2615	3,55	0,4054	0,2615
A02-	Modriach	Steinberg	4,34	0,5743	0,3344	4,34	0,5743	0,3344	6,01	0,7601	0,4476	6,01	0,7601	0,4476	8,87	1,0134	0,6536	8,87	1,0134	0,6536
A022	Puchwerk	KN Graz Ost	0,18	0,0241	0,0140	0,18	0,0241	0,0140	0,25	0,0319	0,0188	0,25	0,0319	0,0188	0,37	0,0425	0,0274	0,37	0,0425	0,0274
A022	Graz Raaba	Puchwerk	0,26	0,0344	0,0200	0,26	0,0344	0,0200	0,36	0,0455	0,0268	0,36	0,0455	0,0268	0,53	0,0607	0,0392	0,53	0,0607	0,0392
A022	Graz Liebenau Sternäckerweg	Graz Raaba	0,38	0,0500	0,0291	0,38	0,0500	0,0291	0,52	0,0662	0,0390	0,52	0,0662	0,0390	0,77	0,0883	0,0569	0,77	0,0883	0,0569
A02-	Packsattel	Modriach	2,00	0,2645	0,1540	2,00	0,2645	0,1540	2,77	0,3501	0,2061	2,77	0,3501	0,2061	4,08	0,4667	0,3010	4,08	0,4667	0,3010
A02-	Bad St. Leonhard	Packsattel	2,43	0,3216	0,1873	2,43	0,3216	0,1873	3,36	0,4257	0,2507	3,36	0,4257	0,2507	4,97	0,5675	0,3661	4,97	0,5675	0,3661
A02-	Wolfsberg Nord	Bad St. Leonhard	2,85	0,3779	0,2201	2,85	0,3779	0,2201	3,95	0,5002	0,2946	3,95	0,5002	0,2946	5,84	0,6670	0,4302	5,84	0,6670	0,4302
A02-	Wolfsberg Süd	Wolfsberg Nord	0,81	0,1074	0,0626	0,81	0,1074	0,0626	1,12	0,1422	0,0837	1,12	0,1422	0,0837	1,66	0,1896	0,1223	1,66	0,1896	0,1223
A02-	St. Andrä	Wolfsberg Süd	2,38	0,3157	0,1838	2,38	0,3157	0,1838	3,30	0,4178	0,2461	3,30	0,4178	0,2461	4,87	0,5571	0,3593	4,87	0,5571	0,3593
A02-	Griffen	St. Andrä	2,32	0,3069	0,1787	2,32	0,3069	0,1787	3,21	0,4061	0,2392	3,21	0,4061	0,2392	4,74	0,5415	0,3493	4,74	0,5415	0,3493
A02-	Völkermarkt Ost	Griffen	1,17	0,1550	0,0903	1,17	0,1550	0,0903	1,62	0,2052	0,1208	1,62	0,2052	0,1208	2,39	0,2735	0,1764	2,39	0,2735	0,1764
A02-	Völkermarkt West	Völkermarkt Ost	2,70	0,3577	0,2083	2,70	0,3577	0,2083	3,74	0,4734	0,2788	3,74	0,4734	0,2788	5,52	0,6313	0,4072	5,52	0,6313	0,4072
A02-	Grafenstein	Völkermarkt West	2,59	0,3424	0,1994	2,59	0,3424	0,1994	3,58	0,4532	0,2669	3,58	0,4532	0,2669	5,29	0,6043	0,3897	5,29	0,6043	0,3897
A02-	Klagenfurt Ost	Grafenstein	1,66	0,2196	0,1279	1,66	0,2196	0,1279	2,30	0,2907	0,1712	2,30	0,2907	0,1712	3,39	0,3876	0,2500	3,39	0,3876	0,2500
A02-	Klagenfurt Flughafen	Klagenfurt Ost	0,84	0,1111	0,0647	0,84	0,1111	0,0647	1,16	0,1471	0,0866	1,16	0,1471	0,0866	1,72	0,1961	0,1265	1,72	0,1961	0,1265
A02-	Klagenfurt Nord	Klagenfurt Flughafen	0,93	0,1231	0,0717	0,93	0,1231	0,0717	1,29	0,1629	0,0959	1,29	0,1629	0,0959	1,90	0,2172	0,1401	1,90	0,2172	0,1401
A02-	Klagenfurt West	Klagenfurt Nord	1,61	0,2128	0,1239	1,61	0,2128	0,1239	2,23	0,2817	0,1659	2,23	0,2817	0,1659	3,29	0,3755	0,2422	3,29	0,3755	0,2422
A02-	Krumpendorf West	Klagenfurt West	0,64	0,0848	0,0494	0,64	0,0848	0,0494	0,89	0,1123	0,0661	0,89	0,1123	0,0661	1,31	0,1497	0,0966	1,31	0,1497	0,0966
A02-	Pörtschach Ost	Krumpendorf West	0,77	0,1022	0,0595	0,77	0,1022	0,0595	1,07	0,1352	0,0796	1,07	0,1352	0,0796	1,58	0,1803	0,1163	1,58	0,1803	0,1163
A02-	Pörtschach West	Pörtschach Ost	1,20	0,1591	0,0926	1,20	0,1591	0,0926	1,66	0,2106	0,1240	1,66	0,2106	0,1240	2,46	0,2807	0,1811	2,46	0,2807	0,1811
A02-	Velden Ost	Pörtschach West	0,89	0,1179	0,0686	0,89	0,1179	0,0686	1,23	0,1560	0,0919	1,23	0,1560	0,0919	1,82	0,2080	0,1342	1,82	0,2080	0,1342
A02-	Velden West	Velden Ost	0,96	0,1269	0,0739	0,96	0,1269	0,0739	1,33	0,1680	0,0989	1,33	0,1680	0,0989	1,96	0,2240	0,1445	1,96	0,2240	0,1445
A02-	Wernberg	Velden West	1,58	0,2098	0,1222	1,58	0,2098	0,1222	2,19	0,2777	0,1635	2,19	0,2777	0,1635	3,24	0,3702	0,2388	3,24	0,3702	0,2388
A02-	KN Villach	Wernberg	0,84	0,1115	0,0649	0,84	0,1115	0,0649	1,17	0,1476	0,0869	1,17	0,1476	0,0869	1,72	0,1968	0,1269	1,72	0,1968	0,1269
A02-	Villach Faaker See	KN Villach	0,65	0,0867	0,0505	0,65	0,0867	0,0505	0,91	0,1148	0,0676	0,91	0,1148	0,0676	1,34	0,1530	0,0987	1,34	0,1530	0,0987
A02-	Villach Warmbad	Villach Faaker See	1,50	0,1981	0,1153	1,50	0,1981	0,1153	2,07	0,2621	0,1544	2,07	0,2621	0,1544	3,06	0,3495	0,2254	3,06	0,3495	0,2254
A02-	Hermagor	Villach Warmbad	2,71	0,3590	0,2091	2,71	0,3590	0,2091	3,76	0,4752	0,2798	3,76	0,4752	0,2798	5,54	0,6336	0,4087	5,54	0,6336	0,4087
A02-	Arnoldstein	Hermagor	0,65	0,0855	0,0498	0,65	0,0855	0,0498	0,89	0,1132	0,0666	0,89	0,1132	0,0666	1,32	0,1509	0,0973	1,32	0,1509	0,0973
A02-	Staatsgrenze Arnoldstein	Arnoldstein	0,99	0,1311	0,0763	0,99	0,1311	0,0763	1,37	0,1735	0,1022	1,37	0,1735	0,1022	2,02	0,2314	0,1492	2,02	0,2314	0,1492

STR-KENNZAHL	MAUTABSCHNITT VON	MAUTABSCHNITT BIS	CO2-Emissionsklasse 1 / EURO IV																	
			Kat. 2						Kat. 3						Kat. 4					
			Tag			Nacht			Tag			Nacht			Tag			Nacht		
			Ges	Luft Lärm	CO2	Ges	Luft Lärm	CO2	Ges	Luft Lärm	CO2	Ges	Luft Lärm	CO2	Ges	Luft Lärm	CO2	Ges	Luft Lärm	CO2
A03-	Münchendorf/Achau	KN Guntramsdorf	0,26	0,0340	0,0198	0,26	0,0340	0,0198	0,36	0,0450	0,0265	0,36	0,0450	0,0265	0,53	0,0601	0,0387	0,53	0,0601	0,0387
A03-	Ebreichsdorf Nord	Münchendorf/Achau	1,08	0,1433	0,0834	1,08	0,1433	0,0834	1,50	0,1896	0,1117	1,50	0,1896	0,1117	2,21	0,2528	0,1631	2,21	0,2528	0,1631
A03-	Ebreichsdorf West	Ebreichsdorf Nord	0,88	0,1170	0,0681	0,88	0,1170	0,0681	1,22	0,1548	0,0912	1,22	0,1548	0,0912	1,81	0,2064	0,1331	1,81	0,2064	0,1331
A03-	Pottendorf	Ebreichsdorf West	1,16	0,1534	0,0894	1,16	0,1534	0,0894	1,61	0,2031	0,1196	1,61	0,2031	0,1196	2,37	0,2708	0,1747	2,37	0,2708	0,1747
A03-	Hornstein	Pottendorf	1,90	0,2519	0,1467	1,90	0,2519	0,1467	2,64	0,3335	0,1964	2,64	0,3335	0,1964	3,89	0,4446	0,2868	3,89	0,4446	0,2868
A03-	Müllendorf	Hornstein	1,25	0,1651	0,0961	1,25	0,1651	0,0961	1,73	0,2185	0,1287	1,73	0,2185	0,1287	2,55	0,2914	0,1879	2,55	0,2914	0,1879
A03-	KN Eisenstadt	Müllendorf	1,04	0,1380	0,0804	1,04	0,1380	0,0804	1,44	0,1827	0,1076	1,44	0,1827	0,1076	2,13	0,2435	0,1571	2,13	0,2435	0,1571
A031	Siegendorf	KN Eisenstadt	0,82	0,1088	0,0634	0,82	0,1088	0,0634	1,14	0,1440	0,0848	1,14	0,1440	0,0848	1,68	0,1920	0,1238	1,68	0,1920	0,1238
A041	KN Wien Prater	Stadionbrücke	0,15	0,0200	0,0116	0,15	0,0200	0,0116	0,21	0,0265	0,0156	0,21	0,0265	0,0156	0,31	0,0353	0,0228	0,31	0,0353	0,0228
A04-	Wien Simmeringer Haide	KN Wien Prater	1,04	0,1379	0,0803	1,04	0,1379	0,0803	1,44	0,1825	0,1075	1,44	0,1825	0,1075	2,13	0,2433	0,1569	2,13	0,2433	0,1569
A04-	KN Schwechat	Wien Simmeringer Haide	0,93	0,1238	0,0721	0,93	0,1238	0,0721	1,29	0,1638	0,0965	1,29	0,1638	0,0965	1,91	0,2184	0,1409	1,91	0,2184	0,1409
A04-	Flughafen Wien Schwechat	KN Schwechat	1,35	0,1788	0,1041	1,35	0,1788	0,1041	1,87	0,2366	0,1393	1,87	0,2366	0,1393	2,76	0,3155	0,2035	2,76	0,3155	0,2035
A04-	Fischamend	Flughafen Wien Schwechat	1,51	0,2002	0,1166	1,51	0,2002	0,1166	2,09	0,2649	0,1560	2,09	0,2649	0,1560	3,09	0,3532	0,2278	3,09	0,3532	0,2278
A04-	Bruck/Leitha West	Fischamend	3,32	0,4390	0,2556	3,32	0,4390	0,2556	4,59	0,5810	0,3421	4,59	0,5810	0,3421	6,78	0,7747	0,4997	6,78	0,7747	0,4997
A04-	Bruck/Leitha Ost	Bruck/Leitha West	1,10	0,1458	0,0849	1,10	0,1458	0,0849	1,53	0,1930	0,1136	1,53	0,1930	0,1136	2,25	0,2573	0,1659	2,25	0,2573	0,1659
A04-	KN Bruckneudorf	Bruck/Leitha Ost	0,69	0,0910	0,0530	0,69	0,0910	0,0530	0,95	0,1204	0,0709	0,95	0,1204	0,0709	1,40	0,1605	0,1035	1,40	0,1605	0,1035
A04-	Parndorf	KN Bruckneudorf	0,44	0,0585	0,0341	0,44	0,0585	0,0341	0,61	0,0775	0,0456	0,61	0,0775	0,0456	0,90	0,1033	0,0666	0,90	0,1033	0,0666
A04-	Neusiedl	Parndorf	0,86	0,1132	0,0659	0,86	0,1132	0,0659	1,18	0,1499	0,0882	1,18	0,1499	0,0882	1,75	0,1998	0,1289	1,75	0,1998	0,1289
A04-	Neusiedl/Gewerbepark	Neusiedl	0,20	0,0262	0,0153	0,20	0,0262	0,0153	0,27	0,0347	0,0205	0,27	0,0347	0,0205	0,41	0,0463	0,0299	0,41	0,0463	0,0299
A04-	Weiden/Gols	Neusiedl/Gewerbepark	1,77	0,2348	0,1367	1,77	0,2348	0,1367	2,46	0,3108	0,1830	2,46	0,3108	0,1830	3,63	0,4144	0,2673	3,63	0,4144	0,2673
A04-	Mönchhof	Weiden/Gols	1,29	0,1713	0,0998	1,29	0,1713	0,0998	1,79	0,2267	0,1335	1,79	0,2267	0,1335	2,65	0,3023	0,1950	2,65	0,3023	0,1950
A04-	Nickelsdorf	Mönchhof	2,03	0,2684	0,1563	2,03	0,2684	0,1563	2,81	0,3552	0,2092	2,81	0,3552	0,2092	4,14	0,4736	0,3055	4,14	0,4736	0,3055
A04-	Staatsgrenze Nickelsdorf	Nickelsdorf	0,36	0,0475	0,0277	0,36	0,0475	0,0277	0,50	0,0629	0,0370	0,50	0,0629	0,0370	0,73	0,0839	0,0541	0,73	0,0839	0,0541
A05-	Wolkersdorf Süd	KN Eibesbrunn	0,70	0,0925	0,0539	0,70	0,0925	0,0539	0,97	0,1224	0,0721	0,97	0,1224	0,0721	1,43	0,1633	0,1053	1,43	0,1633	0,1053
A05-	Ulrichskirchen	Wolkersdorf Süd	0,76	0,1001	0,0583	0,76	0,1001	0,0583	1,05	0,1324	0,0780	1,05	0,1324	0,0780	1,55	0,1766	0,1139	1,55	0,1766	0,1139
A05-	Wolkersdorf Nord	Ulrichskirchen	0,49	0,0654	0,0381	0,49	0,0654	0,0381	0,68	0,0865	0,0510	0,68	0,0865	0,0510	1,01	0,1154	0,0744	1,01	0,1154	0,0744
A05-	Hochleithen	Wolkersdorf Nord	0,89	0,1173	0,0683	0,89	0,1173	0,0683	1,23	0,1553	0,0914	1,23	0,1553	0,0914	1,81	0,2070	0,1335	1,81	0,2070	0,1335
A05-	Gaweinstal Mitte	Hochleithen	1,77	0,2347	0,1367	1,77	0,2347	0,1367	2,46	0,3106	0,1829	2,46	0,3106	0,1829	3,62	0,4141	0,2671	3,62	0,4141	0,2671
A05-	Gaweinstal Nord	Gaweinstal Mitte	0,47	0,0621	0,0362	0,47	0,0621	0,0362	0,65	0,0822	0,0484	0,65	0,0822	0,0484	0,96	0,1096	0,0707	0,96	0,1096	0,0707
A05-	Mistelbach Süd	Gaweinstal Nord	0,81	0,1072	0,0624	0,81	0,1072	0,0624	1,12	0,1418	0,0835	1,12	0,1418	0,0835	1,65	0,1891	0,1220	1,65	0,1891	0,1220
A05-	Mistelbach Ost / Wilfersdorf	Mistelbach Süd	1,36	0,1799	0,1047	1,36	0,1799	0,1047	1,88	0,2381	0,1402	1,88	0,2381	0,1402	2,78	0,3174	0,2047	2,78	0,3174	0,2047
A05-	Poysdorf Süd	Mistelbach Ost / Wilfersdorf	1,37	0,1816	0,1058	1,37	0,1816	0,1058	1,90	0,2404	0,1416	1,90	0,2404	0,1416	2,80	0,3205	0,2067	2,80	0,3205	0,2067
A05-	Großkrut	Poysdorf Süd	1,81	0,2395	0,1395	1,81	0,2395	0,1395	2,51	0,3170	0,1867	2,51	0,3170	0,1867	3,70	0,4227	0,2726	3,70	0,4227	0,2726
A05-	Poysdorf Nord	Großkrut	1,76	0,2330	0,1357	1,76	0,2330	0,1357	2,44	0,3084	0,1816	2,44	0,3084	0,1816	3,60	0,4112	0,2652	3,60	0,4112	0,2652
A05-	Drasenhofen West	Drasenhofen Süd	0,54	0,0717	0,0418	0,54	0,0717	0,0418	0,75	0,0950	0,0559	0,75	0,0950	0,0559	1,11	0,1266	0,0817	1,11	0,1266	0,0817
A05-	Drasenhofen Nord	Drasenhofen West	0,76	0,1013	0,0590	0,76	0,1013	0,0590	1,06	0,1340	0,0789	1,06	0,1340	0,0789	1,56	0,1787	0,1152	1,56	0,1787	0,1152
A06-	Potzneusiedl	KN Bruckneudorf	2,23	0,2952	0,1719	2,23	0,2952	0,1719	3,09	0,3906	0,2300	3,09	0,3906	0,2300	4,56	0,5209	0,3360	4,56	0,5209	0,3360
A06-	Gattendorf	Potzneusiedl	0,97	0,1281	0,0746	0,97	0,1281	0,0746	1,34	0,1696	0,0999	1,34	0,1696	0,0999	1,98	0,2261	0,1458	1,98	0,2261	0,1458
A06-	Kittsee	Gattendorf	1,62	0,2143	0,1248	1,62	0,2143	0,1248	2,24	0,2836	0,1670	2,24	0,2836	0,1670	3,31	0,3781	0,2439	3,31	0,3781	0,2439
A06-	Staatsgrenze Kittsee	Kittsee	0,82	0,1088	0,0634	0,82	0,1088	0,0634	1,14	0,1440	0,0848	1,14	0,1440	0,0848	1,68	0,1921	0,1239	1,68	0,1921	0,1239
A07-	Franzosenhausweg	KN Linz	0,58	0,0768	0,0447	0,58	0,0768	0,0447	0,80	0,1016	0,0598	0,80	0,1016	0,0598	1,19	0,1355	0,0874	1,19	0,1355	0,0874
A07-	Salzburger Straße Neue Welt	Franzosenhausweg	0,51	0,0670	0,0390	0,51	0,0670	0,0390	0,70	0,0887	0,0522	0,70	0,0887	0,0522	1,03	0,1183	0,0763	1,03	0,1183	0,0763
A07-	Muldenstraße Bindermichl	Salzburger Straße Neue Welt	0,35	0,0465	0,0271	0,35	0,0465	0,0271	0,49	0,0616	0,0363	0,49	0,0616	0,0363	0,72	0,0821	0,0529	0,72	0,0821	0,0529
A07-	Linz-Hummelhof	Muldenstraße Bindermichl	0,17	0,0226	0,0131	0,17	0,0226	0,0131	0,24	0,0299	0,0176	0,24	0,0299	0,0176	0,35	0,0398	0,0257	0,35	0,0398	0,0257
A07-	Wiener Straße	Linz-Hummelhof	0,24	0,0318	0,0185	0,24	0,0318	0,0185	0,33	0,0420	0,0248	0,33	0,0420	0,0248	0,49	0,0560	0,0361	0,49	0,0560	0,0361
A07-	VOEST	Wiener Straße	0,22	0,0295	0,0172	0,22	0,0295	0,0172	0,31	0,0391	0,0230	0,31	0,0391	0,0230	0,46	0,0521	0,0336	0,46	0,0521	0,0336
A07-	Industriezeile	VOEST	0,17	0,0232	0,0135	0,17	0,0232	0,0135	0,24	0,0306	0,0180	0,24	0,0306	0,0180	0,36	0,0409	0,0264	0,36	0,0409	0,0264
A07-	Prinz Eugenstraße	Industriezeile	0,28	0,0368	0,0214	0,28	0,0368	0,0214	0,38	0,0486	0,0286	0,38	0,0486	0,0286	0,57	0,0649	0,0418	0,57	0,0649	0,0418
A07-	Hafenstraße	Prinz Eugenstraße	0,52	0,0688	0,0401	0,52	0,0688	0,0401	0,72	0,0910	0,0536	0,72	0,0910	0,0536	1,06	0,1214	0,0783	1,06	0,1214	0,0783
A07-	Urfahr	Hafenstraße	0,20	0,0270	0,0157	0,20	0,0270	0,0157	0,28	0,0358	0,0211	0,28	0,0358	0,0211	0,42	0,0477	0,0308	0,42	0,0477	0,0308
A07-	Dornach	Urfahr	0,49	0,0655	0,0381	0,49	0,0655	0,0381	0,68	0,0866	0,0510	0,68	0,0866	0,0510	1,01	0,1155	0,0745	1,01	0,1155	0,0745
A07-	Auhof	Dornach	0,41	0,0540	0,0314	0,41	0,0540	0,0314	0,56	0,0715	0,0421	0,56	0,0715	0,0421	0,83	0,0953	0,0615	0,83	0,0953	0,0615
A07-	Treffling	Auhof	0,68	0,0900	0,0524	0,68	0,0900	0,0524	0,94	0,1191	0,0701	0,94	0,1191	0,0701	1,39	0,1588	0,1024	1,39	0,1588	0,1024
A07-	Gallneukirchen	Treffling	0,82	0,1085	0,0632	0,82	0,1085	0,0632	1,13	0,1436	0,0845	1,13	0,1436	0,0845	1,67	0,1914	0,1235	1,67	0,1914	0,1235
A07-	Engerwitzdorf	Gallneukirchen	0,73	0,0966	0,0563	0,73	0,0966	0,0563	1,01	0,1279	0,0753	1,01	0,1279	0,0753	1,49	0,1705	0,1100	1,49	0,1705	0,1100
A07-	Unterweitersdorf	Engerwitzdorf	0,94	0,1239	0,0722	0,94	0,1239	0,0722	1,30	0,1640	0,0966	1,30	0,1640	0,0966	1,91	0,2186	0,1410	1,91	0,2186	0,1410
A08-	Wels West	KN Voralpenkreuz	2,87	0,3801	0,2213	2,87	0,3801	0,2213	3,98	0,5030	0,2962	3,98	0,5030	0,2962	5,87	0,6707	0,4326	5,87	0,6707	0,4326
A08-	Wels-Wirtschaftspark	Wels West	0,20	0,0268	0,0156	0,20	0,0268	0,0156	0,28	0,0354	0,0209	0,28	0,0354	0,0209	0,41	0,0472	0,0305	0,41	0,0472	0,0305
A08-	KN Wels	Wels-Wirtschaftspark	0,81	0,1073	0,0625	0,81	0,1073	0,0625	1,12	0,1420	0,0836	1,12	0,1420	0,0836	1,66	0,1893	0,1221	1,66	0,1893	0,1221
A08-	Pichl/Bad Schallerbach	KN Wels	1,11	0,1475	0,0859	1,11	0,1475	0,0859	1,54	0,1952	0,1150	1,54	0,1952	0,1150	2,28	0,2603	0,1679	2,28	0,2603	0,1679
A08-	Meggenhofen Gallspach	Pichl/Bad Schallerbach	2,81	0,3727	0,2170	2,81	0,3727	0,2170	3,90	0,4932	0,2905	3,90	0,4932	0,2905	5,75	0,6577	0,4242	5,75	0,6577	0,4242
A08-	Haag am Hausruck	Meggenhofen Gallspach	3,07	0,4062	0,2365	3,07	0,4062	0,2365	4,25	0,5376	0,3166	4,25	0,5376	0,3166	6,27	0,7168	0,4623	6,27	0,7168	0,4623
A08-	Ried im Innkreis	Haag am Hausruck	2,80	0,3707	0,2159	2,80	0,3707	0,2159	3,88	0,4906	0,2889	3,88	0,4906	0,2889	5,72	0,6541	0,4219	5,72	0,6541	0,4219
A08-	Ort im Innkreis	Ried im Innkreis	3,00	0,3978	0,2317	3,00	0,3978	0,2317	4,16	0,5265	0,3101	4,16	0,5265	0,3101	6,14	0,7021	0,4528	6,14	0,7021	0,4528
A08-	Schärding Suben	Ort im Innkreis	2,27	0,3003	0,1749	2,27	0,3003	0,1749	3,14	0,3974	0,2340	3,14	0,3974	0,2340	4,64	0,5299	0,3418	4,64	0,5299	0,3418
A08-	Staatsgrenze Suben	Schärding Suben	0,57	0,0759	0,0442	0,57	0,0759	0,0442	0,79	0,1004	0,0591	0,79	0,1004	0,0591	1,17	0,1339	0,0864	1,17	0,1339	0,0864
A09-	Ried im Traunkreis	KN Voralpenkreuz	1,41	0,1870	0,1089	1,41	0,1870	0,1089	1,96	0,2475	0,1458	1,96	0,2475	0,1458	2,89	0,3301	0,2129	2,89	0,3301	0,2129
A09-	Inzersdorf Kirchdorf	Ried im Traunkreis	2,65	0,3508	0,2043	2,65	0,3508	0,2043	3,67	0,4644	0,2735	3,67	0,4644	0,2735	5,42	0,6191	0,3993	5,42	0,6191	0,3993
A09-	Klaus	Inzersdorf Kirchdorf	3,23	0,4274	0,2489	3,23	0,4274	0,2489	4,47	0,5657	0,3331	4,47	0,5657	0,3331	6,60	0,7542	0,4865	6,60	0,7542	0,4865
A09-	St. Pankraz	Klaus	2,05	0,2717	0,1582	2,05	0,2717	0,1582	2,84	0,3596	0,2117	2,84	0,3596	0,2117	4,19	0,4794	0,3092	4,19	0,4794	0,3092
A09-	Roßleiten Windischgarsten	St. Pankraz	2,86	0,3790	0,2207	2,86	0,3790	0,2207	3,97	0,5017	0,2954	3,97	0,5017	0,2954	5,85	0,6689	0,4314	5,85	0,6689	0,4314
A09-	Gleinkerau	Roßleiten Windischgarsten	1,35	0,1782	0,1038	1,35	0,1782	0,1038	1,86	0,2358	0,1389	1,86	0,2358	0,1389	2,75	0,3144	0,2028	2,75	0,3144	0,2028
A09-	Spital am Pyhrn	Gleinkerau	1,01	0,1343	0,0782	1,01	0,1343	0,0782	1,41	0,1778	0,1047	1,41	0,1778	0,1047	2,07	0,2370	0,1529	2,07	0,2370	0,1529
A09-	Ardning / Admont	Spital am Pyhrn	5,14	0,3419	0,1991	5,14	0,3419	0,1991	7,16	0,4525	0,2665	7,16	0,4525	0,2665	10,65	0,6034	0,3892	10,65	0,6034	0,3892
A09-	Liezen	Ardning / Admont	0,59	0,0779	0,0454	0,59	0,0779	0,0454	0,82	0,1031	0,0607	0,82	0,1031	0,0607	1,20	0,1375	0,0887	1,20	0,1375	0,0887

STR-KENNZAHL	MAUTABSCHNITT VON	MAUTABSCHNITT BIS	CO2-Emissionsklasse 1 / EURO IV																	
			Kat. 2						Kat. 3						Kat. 4					
			Tag			Nacht			Tag			Nacht			Tag			Nacht		
			Ges	Luft Lärm	CO2	Ges	Luft Lärm	CO2	Ges	Luft Lärm	CO2	Ges	Luft Lärm	CO2	Ges	Luft Lärm	CO2	Ges	Luft Lärm	CO2
A09-	Rottenmann	Liezen	1,23	0,1628	0,0948	1,23	0,1628	0,0948	1,70	0,2155	0,1269	1,70	0,2155	0,1269	2,51	0,2873	0,1853	2,51	0,2873	0,1853
A09-	Trieben	Rottenmann	3,07	0,4059	0,2364	3,07	0,4059	0,2364	4,25	0,5373	0,3164	4,25	0,5373	0,3164	6,27	0,7163	0,4620	6,27	0,7163	0,4620
A09-	Treglwang	Trieben	2,49	0,3300	0,1922	2,49	0,3300	0,1922	3,45	0,4368	0,2572	3,45	0,4368	0,2572	5,10	0,5824	0,3757	5,10	0,5824	0,3757
A09-	Kalwang	Treglwang	3,35	0,4435	0,2583	3,35	0,4435	0,2583	4,64	0,5870	0,3457	4,64	0,5870	0,3457	6,85	0,7827	0,5048	6,85	0,7827	0,5048
A09-	Mautern	Kalwang	1,56	0,2065	0,1203	1,56	0,2065	0,1203	2,16	0,2733	0,1610	2,16	0,2733	0,1610	3,19	0,3644	0,2351	3,19	0,3644	0,2351
A09-	Kammern	Mautern	1,75	0,2323	0,1353	1,75	0,2323	0,1353	2,43	0,3075	0,1811	2,43	0,3075	0,1811	3,59	0,4100	0,2644	3,59	0,4100	0,2644
A09-	Traboch	Kammern	1,83	0,2429	0,1415	1,83	0,2429	0,1415	2,54	0,3215	0,1893	2,54	0,3215	0,1893	3,75	0,4286	0,2765	3,75	0,4286	0,2765
A09-	Terminal St. Michael	Traboch	0,36	0,0477	0,0278	0,36	0,0477	0,0278	0,50	0,0631	0,0372	0,50	0,0631	0,0372	0,74	0,0842	0,0543	0,74	0,0842	0,0543
A09-	KN St. Michael	Terminal St. Michael	0,68	0,0894	0,0521	0,68	0,0894	0,0521	0,94	0,1184	0,0697	0,94	0,1184	0,0697	1,38	0,1578	0,1018	1,38	0,1578	0,1018
A09-	Übelbach	KN St. Michael	12,52	0,8328	0,4850	12,52	0,8328	0,4850	17,44	1,1022	0,6491	17,44	1,1022	0,6491	25,94	1,4696	0,9479	25,94	1,4696	0,9479
A09-	KN Peggau Deutschfeistritz	Übelbach	2,08	0,2754	0,1604	2,08	0,2754	0,1604	2,88	0,3645	0,2147	2,88	0,3645	0,2147	4,25	0,4861	0,3135	4,25	0,4861	0,3135
A09-	Gratkorn Nord	KN Peggau Deutschfeistritz	0,99	0,1305	0,0760	0,99	0,1305	0,0760	1,37	0,1727	0,1017	1,37	0,1727	0,1017	2,01	0,2303	0,1485	2,01	0,2303	0,1485
A09-	Gratkorn Süd	Gratkorn Nord	1,08	0,1433	0,0835	1,08	0,1433	0,0835	1,50	0,1897	0,1117	1,50	0,1897	0,1117	2,21	0,2529	0,1631	2,21	0,2529	0,1631
A09-	Graz Nord	Gratkorn Süd	0,24	0,0318	0,0185	0,24	0,0318	0,0185	0,33	0,0420	0,0248	0,33	0,0420	0,0248	0,49	0,0560	0,0361	0,49	0,0560	0,0361
A09-	Graz Webling	Graz Nord	2,74	0,3633	0,2115	2,74	0,3633	0,2115	3,80	0,4808	0,2831	3,80	0,4808	0,2831	5,61	0,6410	0,4135	5,61	0,6410	0,4135
A09-	Seiersberg	Graz Webling	0,73	0,0966	0,0562	0,73	0,0966	0,0562	1,01	0,1278	0,0753	1,01	0,1278	0,0753	1,49	0,1704	0,1099	1,49	0,1704	0,1099
A09-	KN Graz West	Seiersberg	0,36	0,0473	0,0275	0,36	0,0473	0,0275	0,49	0,0626	0,0368	0,49	0,0626	0,0368	0,73	0,0834	0,0538	0,73	0,0834	0,0538
A09-	Schwarzlsee	KN Graz West	0,35	0,0466	0,0271	0,35	0,0466	0,0271	0,49	0,0617	0,0363	0,49	0,0617	0,0363	0,72	0,0822	0,0530	0,72	0,0822	0,0530
A09-	Schachenwald / IBC Businesscenter	Schwarzlsee	0,39	0,0521	0,0303	0,39	0,0521	0,0303	0,54	0,0689	0,0406	0,54	0,0689	0,0406	0,80	0,0919	0,0593	0,80	0,0919	0,0593
A09-	Kalsdorf	Schachenwald / IBC Businesscenter	0,40	0,0530	0,0308	0,40	0,0530	0,0308	0,55	0,0701	0,0413	0,55	0,0701	0,0413	0,82	0,0935	0,0603	0,82	0,0935	0,0603
A09-	Werndorf Terminal	Kalsdorf	1,00	0,1326	0,0772	1,00	0,1326	0,0772	1,39	0,1755	0,1034	1,39	0,1755	0,1034	2,05	0,2340	0,1509	2,05	0,2340	0,1509
A09-	Wildon	Werndorf Terminal	1,12	0,1482	0,0863	1,12	0,1482	0,0863	1,55	0,1962	0,1155	1,55	0,1962	0,1155	2,29	0,2615	0,1687	2,29	0,2615	0,1687
A09-	Hengsberg	Wildon	0,55	0,0724	0,0421	0,55	0,0724	0,0421	0,76	0,0958	0,0564	0,76	0,0958	0,0564	1,12	0,1277	0,0824	1,12	0,1277	0,0824
A09-	Lebring	Hengsberg	0,97	0,1282	0,0746	0,97	0,1282	0,0746	1,34	0,1697	0,0999	1,34	0,1697	0,0999	1,98	0,2262	0,1459	1,98	0,2262	0,1459
A09-	Leibnitz	Lebring	1,68	0,2219	0,1292	1,68	0,2219	0,1292	2,32	0,2937	0,1729	2,32	0,2937	0,1729	3,43	0,3916	0,2526	3,43	0,3916	0,2526
A09-	Vogau Straß	Leibnitz	2,05	0,2714	0,1580	2,05	0,2714	0,1580	2,84	0,3591	0,2115	2,84	0,3591	0,2115	4,19	0,4789	0,3089	4,19	0,4789	0,3089
A09-	Gersdorf	Vogau Straß	0,99	0,1316	0,0766	0,99	0,1316	0,0766	1,38	0,1742	0,1026	1,38	0,1742	0,1026	2,03	0,2323	0,1498	2,03	0,2323	0,1498
A09-	Spielfeld	Gersdorf	0,52	0,0694	0,0404	0,52	0,0694	0,0404	0,73	0,0918	0,0541	0,73	0,0918	0,0541	1,07	0,1224	0,0789	1,07	0,1224	0,0789
A09-	Staatsgrenze Spielfeld	Spielfeld	0,48	0,0632	0,0368	0,48	0,0632	0,0368	0,66	0,0837	0,0493	0,66	0,0837	0,0493	0,98	0,1116	0,0720	0,98	0,1116	0,0720
A10-	Salzburg Süd / Anif	KN Salzburg	1,93	0,2558	0,1490	1,93	0,2558	0,1490	2,68	0,3386	0,1994	2,68	0,3386	0,1994	3,95	0,4514	0,2912	3,95	0,4514	0,2912
A10-	Puch Urstein	Salzburg Süd / Anif	0,66	0,0868	0,0505	0,66	0,0868	0,0505	0,91	0,1149	0,0677	0,91	0,1149	0,0677	1,34	0,1532	0,0988	1,34	0,1532	0,0988
A10-	Hallein	Puch Urstein	1,35	0,1792	0,1044	1,35	0,1792	0,1044	1,87	0,2372	0,1397	1,87	0,2372	0,1397	2,77	0,3163	0,2040	2,77	0,3163	0,2040
A10-	Kuchl	Hallein	1,50	0,1990	0,1159	1,50	0,1990	0,1159	2,08	0,2634	0,1551	2,08	0,2634	0,1551	3,07	0,3512	0,2265	3,07	0,3512	0,2265
A10-	Golling / Abtenau	Kuchl	1,51	0,2001	0,1165	1,51	0,2001	0,1165	2,09	0,2648	0,1560	2,09	0,2648	0,1560	3,09	0,3531	0,2277	3,09	0,3531	0,2277
A10-	Paß Lueg	Golling / Abtenau	1,58	0,2088	0,1216	1,58	0,2088	0,1216	2,18	0,2763	0,1627	2,18	0,2763	0,1627	3,22	0,3685	0,2377	3,22	0,3685	0,2377
A10-	Werfen	Paß Lueg	2,25	0,2974	0,1732	2,25	0,2974	0,1732	3,11	0,3936	0,2318	3,11	0,3936	0,2318	4,59	0,5248	0,3385	4,59	0,5248	0,3385
A10-	Pfarrwerfen / Werfen	Werfen	0,29	0,0388	0,0226	0,29	0,0388	0,0226	0,41	0,0513	0,0302	0,41	0,0513	0,0302	0,60	0,0684	0,0441	0,60	0,0684	0,0441
A10-	KN Pongau	Pfarrwerfen / Werfen	0,64	0,0841	0,0490	0,64	0,0841	0,0490	0,88	0,1113	0,0656	0,88	0,1113	0,0656	1,30	0,1484	0,0957	1,30	0,1484	0,0957
A101	Bischofshofen	KN Pongau	0,95	0,1251	0,0729	0,95	0,1251	0,0729	1,31	0,1656	0,0975	1,31	0,1656	0,0975	1,93	0,2208	0,1424	1,93	0,2208	0,1424
A10-	Lammertal Hüttau	KN Pongau	2,58	0,3421	0,1992	2,58	0,3421	0,1992	3,58	0,4528	0,2667	3,58	0,4528	0,2667	5,28	0,6038	0,3894	5,28	0,6038	0,3894
A10-	F. Verbindung GH Eben	Lammertal Hüttau	0,67	0,0881	0,0513	0,67	0,0881	0,0513	0,92	0,1166	0,0686	0,92	0,1166	0,0686	1,36	0,1554	0,1002	1,36	0,1554	0,1002
A10-	Eben	F. Verbindung GH Eben	0,31	0,0408	0,0238	0,31	0,0408	0,0238	0,43	0,0540	0,0318	0,43	0,0540	0,0318	0,63	0,0720	0,0464	0,63	0,0720	0,0464
A10-	Radstadt Altenmarkt Graz	Eben	0,68	0,0906	0,0528	0,68	0,0906	0,0528	0,95	0,1199	0,0706	0,95	0,1199	0,0706	1,40	0,1599	0,1031	1,40	0,1599	0,1031
A10-	Flachau	Radstadt Altenmarkt Graz	0,96	0,1267	0,0738	0,96	0,1267	0,0738	1,33	0,1677	0,0988	1,33	0,1677	0,0988	1,96	0,2236	0,1442	1,96	0,2236	0,1442
A10-	Flachauwinkel	Flachau	3,46	0,2472	0,1439	3,46	0,2472	0,1439	4,82	0,3272	0,1927	4,82	0,3272	0,1927	7,17	0,4362	0,2813	7,17	0,4362	0,2813
A10-	Zederhaus	Flachauwinkel	8,72	0,6229	0,3628	8,72	0,6229	0,3628	12,14	0,8244	0,4855	12,14	0,8244	0,4855	18,06	1,0993	0,7090	18,06	1,0993	0,7090
A10-	St. Michael/Lungau	Zederhaus	5,76	0,4110	0,2393	5,76	0,4110	0,2393	8,01	0,5440	0,3203	8,01	0,5440	0,3203	11,92	0,7253	0,4678	11,92	0,7253	0,4678
A10-	Rennweg Katschberg	St. Michael/Lungau	4,22	0,3013	0,1755	4,22	0,3013	0,1755	5,87	0,3988	0,2348	5,87	0,3988	0,2348	8,74	0,5317	0,3430	8,74	0,5317	0,3430
A102	KN Spittal Millstätter See	Seeboden	0,50	0,0660	0,0384	0,50	0,0660	0,0384	0,69	0,0873	0,0514	0,69	0,0873	0,0514	1,02	0,1164	0,0751	1,02	0,1164	0,0751
A102	Lendorf	KN Spittal Millstätter See	1,07	0,1423	0,0829	1,07	0,1423	0,0829	1,49	0,1883	0,1109	1,49	0,1883	0,1109	2,20	0,2511	0,1620	2,20	0,2511	0,1620
A10-	Gmünd Maltatal	Rennweg Katschberg	4,35	0,5758	0,3353	4,35	0,5758	0,3353	6,02	0,7620	0,4488	6,02	0,7620	0,4488	8,89	1,0160	0,6553	8,89	1,0160	0,6553
A10-	KN Spittal Millstätter See	Gmünd Maltatal	2,48	0,3277	0,1908	2,48	0,3277	0,1908	3,43	0,4337	0,2554	3,43	0,4337	0,2554	5,06	0,5783	0,3730	5,06	0,5783	0,3730
A10-	Spittal Ost	KN Spittal Millstätter See	1,87	0,2482	0,1445	1,87	0,2482	0,1445	2,60	0,3285	0,1935	2,60	0,3285	0,1935	3,83	0,4380	0,2825	3,83	0,4380	0,2825
A10-	Paternion Feistritz	Spittal Ost	3,24	0,4286	0,2496	3,24	0,4286	0,2496	4,48	0,5673	0,3341	4,48	0,5673	0,3341	6,62	0,7564	0,4879	6,62	0,7564	0,4879
A10-	Villach West	Paternion Feistritz	3,49	0,4620	0,2690	3,49	0,4620	0,2690	4,83	0,6115	0,3601	4,83	0,6115	0,3601	7,13	0,8153	0,5259	7,13	0,8153	0,5259
A10-	Villach Ossiacher See	Villach West	1,51	0,1997	0,1163	1,51	0,1997	0,1163	2,09	0,2643	0,1557	2,09	0,2643	0,1557	3,08	0,3524	0,2273	3,08	0,3524	0,2273
A10-	KN Villach	Villach Ossiacher See	1,18	0,1561	0,0909	1,18	0,1561	0,0909	1,63	0,2066	0,1216	1,63	0,2066	0,1216	2,41	0,2754	0,1776	2,41	0,2754	0,1776
A11-	St. Niklas Faakersee	KN Villach	0,84	0,1117	0,0650	0,84	0,1117	0,0650	1,17	0,1478	0,0871	1,17	0,1478	0,0871	1,72	0,1971	0,1271	1,72	0,1971	0,1271
A11-	St. Jakob/Rosental	St. Niklas Faakersee	2,12	0,2805	0,1634	2,12	0,2805	0,1634	2,93	0,3713	0,2187	2,93	0,3713	0,2187	4,33	0,4951	0,3193	4,33	0,4951	0,3193
A11-	Staatsgrenze Karawankentunnel	St. Jakob/Rosental	9,28	0,3300	0,1922	9,28	0,3300	0,1922	12,96	0,4368	0,2572	12,96	0,4368	0,2572	19,35	0,5824	0,3757	19,35	0,5824	0,3757
A12-	Kufstein Nord	Staatsgrenze Kufstein	0,49	0,0543	0,0316	0,49	0,0543	0,0316	0,68	0,0719	0,0423	0,68	0,0719	0,0423	1,01	0,0959	0,0618	1,01	0,0959	0,0618
A12-	Kufstein Süd	Kufstein Nord	1,26	0,1393	0,0811	1,26	0,1393	0,0811	1,75	0,1844	0,1086	1,75	0,1844	0,1086	2,59	0,2459	0,1586	2,59	0,2459	0,1586
A12-	Kirchbichl Langkampfen	Kufstein Süd	1,72	0,1902	0,1108	1,72	0,1902	0,1108	2,39	0,2518	0,1483	2,39	0,2518	0,1483	3,53	0,3357	0,2165	3,53	0,3357	0,2165
A12-	Wörgl Ost St.Johann i. T. Brixental	Kirchbichl Langkampfen	1,68	0,1862	0,1084	1,68	0,1862	0,1084	2,34	0,2464	0,1451	2,34	0,2464	0,1451	3,46	0,3285	0,2119	3,46	0,3285	0,2119
A12-	Wörgl West	Wörgl Ost St.Johann i. T. Brixental	0,89	0,0980	0,0571	0,89	0,0980	0,0571	1,23	0,1297	0,0764	1,23	0,1297	0,0764	1,82	0,1729	0,1115	1,82	0,1729	0,1115
A12-	Kramsach Rattenberg Brixlegg	Wörgl West	3,78	0,4178	0,2433	3,78	0,4178	0,2433	5,24	0,5530	0,3257	5,24	0,5530	0,3257	7,76	0,7373	0,4756	7,76	0,7373	0,4756
A12-	Wiesing Achensee Zillertal	Kramsach Rattenberg Brixlegg	2,32	0,2564	0,1493	2,32	0,2564	0,1493	3,22	0,3393	0,1998	3,22	0,3393	0,1998	4,76	0,4525	0,2918	4,76	0,4525	0,2918
A12-	Jenbach	Wiesing Achensee Zillertal	0,92	0,1015	0,0591	0,92	0,1015	0,0591	1,27	0,1343	0,0791	1,27	0,1343	0,0791	1,88	0,1790	0,1155	1,88	0,1790	0,1155
A12-	Schwaz	Jenbach	2,02	0,2238	0,1303	2,02	0,2238	0,1303	2,81	0,2961	0,1744	2,81	0,2961	0,1744	4,16	0,3949	0,2547	4,16	0,3949	0,2547
A12-	Vomp	Schwaz	1,16	0,1279	0,0745	1,16	0,1279	0,0745	1,61	0,1693	0,0997	1,61	0,1693	0,0997	2,38	0,2257	0,1456	2,38	0,2257	0,1456
A12-	Wattens	Vomp	2,39	0,2637	0,1535	2,39	0,2637	0,1535	3,31	0,3490	0,2055	3,31	0,3490	0,2055	4,90	0,4653	0,3001	4,90	0,4653	0,3001
A12-	Hall/Tirol Mitte	Wattens	2,11	0,2338	0,1361	2,11	0,2338	0,1361	2,93	0,3094	0,1822	2,93	0,3094	0,1822	4,34	0,4125	0,2661	4,34	0,4125	0,2661
A12-	Hall/Tirol West	Hall/Tirol Mitte	0,85	0,0940	0,0547	0,85	0,0940	0,0547	1,18	0,1244	0,0733	1,18	0,1244	0,0733	1,75	0,1659	0,1070	1,75	0,1659	0,1070
A12-	A12 Innsbruck Ost	Hall/Tirol West	0,94	0,1039	0,0605	0,94	0,1039	0,0605	1,30	0,1375	0,0810	1,30	0,1375	0,0810	1,93	0,1834	0,1183	1,93	0,1834	0,1183

STR-KENNZAHL	MAUTABSCHNITT VON	MAUTABSCHNITT BIS	CO2-Emissionsklasse 1 / EURO IV																	
			Kat. 2						Kat. 3						Kat. 4					
			Tag			Nacht			Tag			Nacht			Tag			Nacht		
			Ges	Luft Lärm	CO2	Ges	Luft Lärm	CO2	Ges	Luft Lärm	CO2	Ges	Luft Lärm	CO2	Ges	Luft Lärm	CO2	Ges	Luft Lärm	CO2
A12-	Innsbruck Mitte	A12 Innsbruck Ost	0,62	0,0717	0,0418	0,62	0,0717	0,0418	0,86	0,0950	0,0559	0,86	0,0950	0,0559	1,28	0,1266	0,0817	1,28	0,1266	0,0817
A12-	A12 Innsbruck West	Innsbruck Mitte	0,82	0,1088	0,0634	0,82	0,1088	0,0634	1,14	0,1440	0,0848	1,14	0,1440	0,0848	1,68	0,1920	0,1238	1,68	0,1920	0,1238
A12-	Innsbruck Kranebitten	A12 Innsbruck West	1,08	0,1426	0,0830	1,08	0,1426	0,0830	1,49	0,1887	0,1111	1,49	0,1887	0,1111	2,20	0,2516	0,1623	2,20	0,2516	0,1623
A12-	Zirl Ost Garmisch Seefeld	Innsbruck Kranebitten	1,25	0,1655	0,0964	1,25	0,1655	0,0964	1,73	0,2190	0,1290	1,73	0,2190	0,1290	2,56	0,2920	0,1884	2,56	0,2920	0,1884
A12-	Zirl West	Zirl Ost Garmisch Seefeld	0,78	0,1035	0,0603	0,78	0,1035	0,0603	1,08	0,1370	0,0807	1,08	0,1370	0,0807	1,60	0,1827	0,1178	1,60	0,1827	0,1178
A12-	Pettnau	Zirl West	1,40	0,1854	0,1080	1,40	0,1854	0,1080	1,94	0,2454	0,1445	1,94	0,2454	0,1445	2,86	0,3272	0,2110	2,86	0,3272	0,2110
A12-	Telfs Ost	Pettnau	1,42	0,1874	0,1092	1,42	0,1874	0,1092	1,96	0,2481	0,1461	1,96	0,2481	0,1461	2,89	0,3308	0,2134	2,89	0,3308	0,2134
A12-	Telfs West	Telfs Ost	0,69	0,0915	0,0533	0,69	0,0915	0,0533	0,96	0,1211	0,0713	0,96	0,1211	0,0713	1,41	0,1615	0,1042	1,41	0,1615	0,1042
A12-	Mötz Reutte	Telfs West	2,23	0,2958	0,1723	2,23	0,2958	0,1723	3,09	0,3915	0,2306	3,09	0,3915	0,2306	4,57	0,5220	0,3367	4,57	0,5220	0,3367
A12-	Haiming Ötztal	Mötz Reutte	2,60	0,3441	0,2004	2,60	0,3441	0,2004	3,60	0,4554	0,2682	3,60	0,4554	0,2682	5,31	0,6072	0,3916	5,31	0,6072	0,3916
A12-	Imst	Haiming Ötztal	2,07	0,2739	0,1595	2,07	0,2739	0,1595	2,87	0,3625	0,2135	2,87	0,3625	0,2135	4,23	0,4834	0,3118	4,23	0,4834	0,3118
A12-	Imst Au	Imst	0,61	0,0808	0,0470	0,61	0,0808	0,0470	0,85	0,1069	0,0630	0,85	0,1069	0,0630	1,25	0,1426	0,0920	1,25	0,1426	0,0920
A12-	Mils	Imst Au	0,49	0,0652	0,0380	0,49	0,0652	0,0380	0,68	0,0863	0,0508	0,68	0,0863	0,0508	1,01	0,1151	0,0742	1,01	0,1151	0,0742
A12-	Mils Schönwies	Mils	1,21	0,1605	0,0935	1,21	0,1605	0,0935	1,68	0,2124	0,1251	1,68	0,2124	0,1251	2,48	0,2832	0,1827	2,48	0,2832	0,1827
A12-	KN Oberinntal	Mils Schönwies	1,07	0,1421	0,0828	1,07	0,1421	0,0828	1,49	0,1881	0,1108	1,49	0,1881	0,1108	2,19	0,2508	0,1618	2,19	0,2508	0,1618
A12-	Zams	KN Oberinntal	0,28	0,0374	0,0218	0,28	0,0374	0,0218	0,39	0,0495	0,0292	0,39	0,0495	0,0292	0,58	0,0660	0,0426	0,58	0,0660	0,0426
A122	Fließ	KN Oberinntal	2,01	0,2659	0,1548	2,01	0,2659	0,1548	2,78	0,3519	0,2072	2,78	0,3519	0,2072	4,11	0,4692	0,3026	4,11	0,4692	0,3026
A13-	A13 Innsbruck Süd	A12 Innsbruck Ost	2,69	0,1562	0,0910	2,69	0,1562	0,0910	3,76	0,2068	0,1217	3,76	0,2068	0,1217	5,61	0,2756	0,1778	9,93	0,2756	0,1778
A13-	Zenzenhof	A13 Innsbruck Süd	1,06	0,0493	0,0287	1,06	0,0493	0,0287	1,47	0,0653	0,0384	1,47	0,0653	0,0384	2,20	0,0870	0,0561	4,25	0,0870	0,0561
A13-	Igls Patsch	Zenzenhof	1,95	0,0911	0,0531	1,95	0,0911	0,0531	2,72	0,1206	0,0710	2,72	0,1206	0,0710	4,06	0,1608	0,1037	7,86	0,1608	0,1037
A13-	Schönberg Stubaital	Igls Patsch	2,11	0,0986	0,0574	2,11	0,0986	0,0574	2,95	0,1305	0,0769	2,95	0,1305	0,0769	4,40	0,1740	0,1122	8,51	0,1740	0,1122
A13-	Matrei Steinach	Schönberg Stubaital	6,67	0,3111	0,1812	6,67	0,3111	0,1812	9,30	0,4118	0,2425	9,30	0,4118	0,2425	13,88	0,5490	0,3541	26,85	0,5490	0,3541
A13-	Nösslach	Matrei Steinach	5,36	0,2502	0,1457	5,36	0,2502	0,1457	7,48	0,3312	0,1950	7,48	0,3312	0,1950	11,16	0,4416	0,2848	21,60	0,4416	0,2848
A13-	Brenner-Nord	Nösslach	4,81	0,2246	0,1308	4,81	0,2246	0,1308	6,71	0,2972	0,1750	6,71	0,2972	0,1750	10,02	0,3963	0,2556	19,38	0,3963	0,2556
A13-	Staatsgrenze Brennerpass	Brenner-Nord	0,95	0,0444	0,0259	0,95	0,0444	0,0259	1,33	0,0588	0,0346	1,33	0,0588	0,0346	1,98	0,0784	0,0505	3,83	0,0784	0,0505
A131	A13 Innsbruck Süd	A12 Innsbruck West	1,72	0,1029	0,0599	1,72	0,1029	0,0599	2,39	0,1361	0,0802	2,39	0,1361	0,0802	3,56	0,1816	0,1171	6,37	0,1816	0,1171
A14-	Hörbranz Lochau	Staatsgrenze Hörbranz	0,32	0,0429	0,0250	0,32	0,0429	0,0250	0,45	0,0567	0,0334	0,45	0,0567	0,0334	0,66	0,0757	0,0488	0,66	0,0757	0,0488
A14-	KN Bregenz	Hörbranz Lochau	1,99	0,2635	0,1534	1,99	0,2635	0,1534	2,76	0,3487	0,2053	2,76	0,3487	0,2053	4,07	0,4649	0,2999	4,07	0,4649	0,2999
A14-	Lauterach Wolfurt	KN Bregenz	0,10	0,0132	0,0077	0,10	0,0132	0,0077	0,14	0,0175	0,0103	0,14	0,0175	0,0103	0,20	0,0233	0,0151	0,20	0,0233	0,0151
A14-	Wolfurt Lauterach	Lauterach Wolfurt	0,89	0,1172	0,0683	0,89	0,1172	0,0683	1,23	0,1552	0,0914	1,23	0,1552	0,0914	1,81	0,2069	0,1334	1,81	0,2069	0,1334
A14-	Dornbirn Nord Bregenzerwald	Wolfurt Lauterach	0,34	0,0454	0,0264	0,34	0,0454	0,0264	0,47	0,0600	0,0354	0,47	0,0600	0,0354	0,70	0,0800	0,0516	0,70	0,0800	0,0516
A14-	Dornbirn West	Dornbirn Nord Bregenzerwald	0,96	0,1267	0,0738	0,96	0,1267	0,0738	1,33	0,1677	0,0988	1,33	0,1677	0,0988	1,96	0,2236	0,1442	1,96	0,2236	0,1442
A14-	Dornbirn Süd	Dornbirn West	0,48	0,0633	0,0369	0,48	0,0633	0,0369	0,66	0,0838	0,0494	0,66	0,0838	0,0494	0,98	0,1118	0,0721	0,98	0,1118	0,0721
A14-	Hohenems	Dornbirn Süd	0,87	0,1150	0,0669	0,87	0,1150	0,0669	1,20	0,1521	0,0896	1,20	0,1521	0,0896	1,78	0,2029	0,1308	1,78	0,2029	0,1308
A14-	Altach Götzis	Hohenems	0,88	0,1162	0,0677	0,88	0,1162	0,0677	1,22	0,1539	0,0906	1,22	0,1539	0,0906	1,79	0,2051	0,1323	1,79	0,2051	0,1323
A14-	Götzis	Altach Götzis	0,67	0,0886	0,0516	0,67	0,0886	0,0516	0,93	0,1173	0,0691	0,93	0,1173	0,0691	1,37	0,1564	0,1009	1,37	0,1564	0,1009
A14-	Klaus Koblach	Götzis	0,58	0,0770	0,0448	0,58	0,0770	0,0448	0,81	0,1019	0,0600	0,81	0,1019	0,0600	1,19	0,1358	0,0876	1,19	0,1358	0,0876
A14-	Rankweil	Klaus Koblach	1,02	0,1353	0,0788	1,02	0,1353	0,0788	1,42	0,1791	0,1054	1,42	0,1791	0,1054	2,09	0,2387	0,1540	2,09	0,2387	0,1540
A14-	Feldkirch Frastanz	Rankweil	1,46	0,1927	0,1122	1,46	0,1927	0,1122	2,02	0,2551	0,1502	2,02	0,2551	0,1502	2,98	0,3401	0,2194	2,98	0,3401	0,2194
A14-	Nenzing Bludesch	Feldkirch Frastanz	2,30	0,3047	0,1775	2,30	0,3047	0,1775	3,19	0,4033	0,2375	3,19	0,4033	0,2375	4,71	0,5378	0,3469	4,71	0,5378	0,3469
A14-	Bludenz Nüziders	Nenzing Bludesch	1,71	0,2262	0,1317	1,71	0,2262	0,1317	2,37	0,2994	0,1763	2,37	0,2994	0,1763	3,49	0,3992	0,2575	3,49	0,3992	0,2575
A14-	Brandnertal	Bludenz Nüziders	0,24	0,0315	0,0183	0,24	0,0315	0,0183	0,33	0,0417	0,0245	0,33	0,0417	0,0245	0,49	0,0556	0,0358	0,49	0,0556	0,0358
A14-	Bludenz Bürs	Brandnertal	0,40	0,0525	0,0306	0,40	0,0525	0,0306	0,55	0,0695	0,0409	0,55	0,0695	0,0409	0,81	0,0927	0,0598	0,81	0,0927	0,0598
A14-	Bludenz Montafon	Bludenz Bürs	0,56	0,0745	0,0434	0,56	0,0745	0,0434	0,78	0,0986	0,0580	0,78	0,0986	0,0580	1,15	0,1314	0,0848	1,15	0,1314	0,0848
A141	Bregenz Citytunnel	KN Bregenz	0,52	0,0682	0,0397	0,52	0,0682	0,0397	0,71	0,0903	0,0532	0,71	0,0903	0,0532	1,05	0,1204	0,0776	1,05	0,1204	0,0776
A21-	Hochstraß	KN Steinhäusl	0,85	0,1125	0,0655	0,85	0,1125	0,0655	1,18	0,1489	0,0877	1,18	0,1489	0,0877	1,74	0,1985	0,1281	1,74	0,1985	0,1281
A21-	Alland	Hochstraß	2,97	0,3931	0,2289	2,97	0,3931	0,2289	4,11	0,5202	0,3064	4,11	0,5202	0,3064	6,07	0,6937	0,4474	6,07	0,6937	0,4474
A21-	Mayerling	Alland	0,60	0,0798	0,0465	0,60	0,0798	0,0465	0,83	0,1056	0,0622	0,83	0,1056	0,0622	1,23	0,1408	0,0908	1,23	0,1408	0,0908
A21-	Heiligenkreuz	Mayerling	1,40	0,1849	0,1077	1,40	0,1849	0,1077	1,93	0,2447	0,1441	1,93	0,2447	0,1441	2,85	0,3262	0,2104	2,85	0,3262	0,2104
A21-	Hinterbrühl	Heiligenkreuz	0,78	0,1031	0,0600	0,78	0,1031	0,0600	1,08	0,1364	0,0803	1,08	0,1364	0,0803	1,59	0,1819	0,1173	1,59	0,1819	0,1173
A21-	Gießhübl	Hinterbrühl	1,46	0,1933	0,1126	1,46	0,1933	0,1126	2,02	0,2558	0,1507	2,02	0,2558	0,1507	2,98	0,3411	0,2200	2,98	0,3411	0,2200
A21-	Brunn/Gebirge	Gießhübl	1,22	0,1617	0,0942	1,22	0,1617	0,0942	1,69	0,2141	0,1261	1,69	0,2141	0,1261	2,50	0,2854	0,1841	2,50	0,2854	0,1841
A21-	KN Vösendorf	Brunn/Gebirge	0,54	0,0719	0,0419	0,54	0,0719	0,0419	0,75	0,0952	0,0561	0,75	0,0952	0,0561	1,11	0,1270	0,0819	1,11	0,1270	0,0819
A22-	Kaisermühlen	KN Wien Kaisermühlen	0,43	0,0568	0,0331	0,43	0,0568	0,0331	0,59	0,0752	0,0443	0,59	0,0752	0,0443	0,88	0,1003	0,0647	0,88	0,1003	0,0647
A22-	Reichsbrücke	Kaisermühlen	0,36	0,0471	0,0274	0,36	0,0471	0,0274	0,49	0,0624	0,0367	0,49	0,0624	0,0367	0,73	0,0832	0,0536	0,73	0,0832	0,0536
A22-	Kagran Vienna International Center	Reichsbrücke	0,14	0,0182	0,0106	0,14	0,0182	0,0106	0,19	0,0240	0,0142	0,19	0,0240	0,0142	0,28	0,0320	0,0207	0,28	0,0320	0,0207
A22-	Brigittenauerbrücke	Kagran Vienna International Center	0,22	0,0291	0,0169	0,22	0,0291	0,0169	0,30	0,0385	0,0227	0,30	0,0385	0,0227	0,45	0,0513	0,0331	0,45	0,0513	0,0331
A22-	Floridsdorferbrücke	Brigittenauerbrücke	0,35	0,0469	0,0273	0,35	0,0469	0,0273	0,49	0,0621	0,0366	0,49	0,0621	0,0366	0,72	0,0828	0,0534	0,72	0,0828	0,0534
A22-	KN Gürtel Nordbrücke	Floridsdorferbrücke	0,23	0,0299	0,0174	0,23	0,0299	0,0174	0,31	0,0396	0,0233	0,31	0,0396	0,0233	0,46	0,0528	0,0341	0,46	0,0528	0,0341
A22-	Strebersdorf	KN Gürtel Nordbrücke	0,77	0,1023	0,0596	0,77	0,1023	0,0596	1,07	0,1354	0,0797	1,07	0,1354	0,0797	1,58	0,1805	0,1164	1,58	0,1805	0,1164
A221	KN Gürtel Nordbrücke	Wien Nordbrücke	0,23	0,0302	0,0176	0,23	0,0302	0,0176	0,32	0,0399	0,0235	0,32	0,0399	0,0235	0,47	0,0532	0,0343	0,47	0,0532	0,0343
A221	Wien Pragerstraße	KN Gürtel Nordbrücke	0,25	0,0325	0,0189	0,25	0,0325	0,0189	0,34	0,0430	0,0253	0,34	0,0430	0,0253	0,50	0,0573	0,0370	0,50	0,0573	0,0370
A221	Wien Neujedlersdorf	Wien Pragerstraße	0,11	0,0142	0,0083	0,11	0,0142	0,0083	0,15	0,0188	0,0111	0,15	0,0188	0,0111	0,22	0,0251	0,0162	0,22	0,0251	0,0162
A221	Brünnerstr/Shuttleworthstraße	Wien Neujedlersdorf	0,27	0,0360	0,0210	0,27	0,0360	0,0210	0,38	0,0477	0,0281	0,38	0,0477	0,0281	0,56	0,0636	0,0410	0,56	0,0636	0,0410
A22-	Korneuburg Ost	Strebersdorf	1,56	0,2060	0,1200	1,56	0,2060	0,1200	2,16	0,2727	0,1606	2,16	0,2727	0,1606	3,18	0,3636	0,2345	3,18	0,3636	0,2345
A222	Wien Vohburggasse	Strebersdorf	0,19	0,0256	0,0149	0,19	0,0256	0,0149	0,27	0,0339	0,0200	0,27	0,0339	0,0200	0,40	0,0452	0,0291	0,40	0,0452	0,0291
A22-	KN Korneuburg	Korneuburg Ost	1,00	0,1330	0,0774	1,00	0,1330	0,0774	1,39	0,1760	0,1036	1,39	0,1760	0,1036	2,05	0,2347	0,1514	2,05	0,2347	0,1514
A22-	Stockerau Ost	KN Korneuburg	1,46	0,1935	0,1127	1,46	0,1935	0,1127	2,02	0,2561	0,1508	2,02	0,2561	0,1508	2,99	0,3414	0,2202	2,99	0,3414	0,2202
A22-	Stockerau Mitte	Stockerau Ost	0,58	0,0771	0,0449	0,58	0,0771	0,0449	0,81	0,1021	0,0601	0,81	0,1021	0,0601	1,19	0,1361	0,0878	1,19	0,1361	0,0878
A22-	KN Stockerau/West	Stockerau Mitte	0,49	0,0655	0,0382	0,49	0,0655	0,0382	0,69	0,0867	0,0511	0,69	0,0867	0,0511	1,01	0,1156	0,0746	1,01	0,1156	0,0746
A23-	KN Wien Inzersdorf	Altmannsdorferstraße	0,43	0,0573	0,0334	0,43	0,0573	0,0334	0,60	0,0759	0,0447	0,60	0,0759	0,0447	0,89	0,1012	0,0652	0,89	0,1012	0,0652
A23-	Favoriten	KN Wien Inzersdorf	1,09	0,1444	0,0841	1,09	0,1444	0,0841	1,51	0,1912	0,1126	1,51	0,1912	0,1126	2,23	0,2549	0,1644	2,23	0,2549	0,1644
A23-	KN Gürtel Landstraßer Hauptstraße	Favoriten	0,68	0,0905	0,0527	0,68	0,0905	0,0527	0,95	0,1198	0,0706	0,95	0,1198	0,0706	1,40	0,1598	0,1031	1,40	0,1598	0,1031

STR-KENNZAHL	MAUTABSCHNITT VON	MAUTABSCHNITT BIS	CO2-Emissionsklasse 1 / EURO IV																	
			Kat. 2						Kat. 3						Kat. 4					
			Tag			Nacht			Tag			Nacht			Tag			Nacht		
			Ges	Luft Lärm	CO2	Ges	Luft Lärm	CO2	Ges	Luft Lärm	CO2	Ges	Luft Lärm	CO2	Ges	Luft Lärm	CO2	Ges	Luft Lärm	CO2
A23-	St. Marx	KN Gürtel Landstraßer Hauptstraße	0,26	0,0344	0,0200	0,26	0,0344	0,0200	0,36	0,0455	0,0268	0,36	0,0455	0,0268	0,53	0,0607	0,0391	0,53	0,0607	0,0391
A23-	KN Wien Prater	St. Marx	0,22	0,0292	0,0170	0,22	0,0292	0,0170	0,31	0,0386	0,0227	0,31	0,0386	0,0227	0,45	0,0515	0,0332	0,45	0,0515	0,0332
A23-	Handelskai	KN Wien Prater	0,49	0,0648	0,0377	0,49	0,0648	0,0377	0,68	0,0857	0,0505	0,68	0,0857	0,0505	1,00	0,1143	0,0737	1,00	0,1143	0,0737
A23-	KN Wien Kaisermühlen	Handelskai	0,22	0,0296	0,0172	0,22	0,0296	0,0172	0,31	0,0392	0,0231	0,31	0,0392	0,0231	0,46	0,0523	0,0337	0,46	0,0523	0,0337
A23-	Groß Enzersdorf Stadlau	KN Wien Kaisermühlen	0,61	0,0813	0,0473	0,61	0,0813	0,0473	0,85	0,1076	0,0633	0,85	0,1076	0,0633	1,25	0,1434	0,0925	1,25	0,1434	0,0925
A23-	Hirschstetten	Groß Enzersdorf Stadlau	0,34	0,0456	0,0265	0,34	0,0456	0,0265	0,48	0,0603	0,0355	0,48	0,0603	0,0355	0,70	0,0804	0,0519	0,70	0,0804	0,0519
A233	Wien Gürtel	KN Gürtel Landstraßer Hauptstraße	0,20	0,0266	0,0155	0,20	0,0266	0,0155	0,28	0,0352	0,0207	0,28	0,0352	0,0207	0,41	0,0469	0,0303	0,41	0,0469	0,0303
A25-	Weißkirchen	KN A1/A25 Passau Wels	2,26	0,2997	0,1745	2,26	0,2997	0,1745	3,14	0,3967	0,2336	3,14	0,3967	0,2336	4,63	0,5289	0,3411	4,63	0,5289	0,3411
A25-	Marchtrenk Wels Ost	Weißkirchen	0,81	0,1068	0,0622	0,81	0,1068	0,0622	1,12	0,1413	0,0832	1,12	0,1413	0,0832	1,65	0,1885	0,1216	1,65	0,1885	0,1216
A25-	ÖBB Terminal Wels	Marchtrenk Wels Ost	0,22	0,0287	0,0167	0,22	0,0287	0,0167	0,30	0,0380	0,0224	0,30	0,0380	0,0224	0,44	0,0507	0,0327	0,44	0,0507	0,0327
A25-	Wels Nord	ÖBB Terminal Wels	1,04	0,1377	0,0802	1,04	0,1377	0,0802	1,44	0,1823	0,1074	1,44	0,1823	0,1074	2,13	0,2431	0,1568	2,13	0,2431	0,1568
A25-	KN Wels	Wels Nord	0,74	0,0980	0,0571	0,74	0,0980	0,0571	1,03	0,1297	0,0764	1,03	0,1297	0,0764	1,51	0,1729	0,1115	1,51	0,1729	0,1115
S01-	Vorarlberger Allee	KN Vösendorf	0,55	0,0727	0,0423	0,55	0,0727	0,0423	0,76	0,0962	0,0566	0,76	0,0962	0,0566	1,12	0,1282	0,0827	1,12	0,1282	0,0827
S01-	Laxenburger Str.	Vorarlberger Allee	0,29	0,0381	0,0222	0,29	0,0381	0,0222	0,40	0,0505	0,0297	0,40	0,0505	0,0297	0,59	0,0673	0,0434	0,59	0,0673	0,0434
S01-	Güterzentrum Wien Süd	Laxenburger Str.	0,36	0,0473	0,0275	0,36	0,0473	0,0275	0,49	0,0626	0,0369	0,49	0,0626	0,0369	0,73	0,0835	0,0538	0,73	0,0835	0,0538
S01-	Rothneusiedl	Güterzentrum Wien Süd	0,23	0,0307	0,0179	0,23	0,0307	0,0179	0,32	0,0407	0,0240	0,32	0,0407	0,0240	0,47	0,0542	0,0350	0,47	0,0542	0,0350
S01-	KN Rustenfeld	Rothneusiedl	0,54	0,0719	0,0419	0,54	0,0719	0,0419	0,75	0,0952	0,0560	0,75	0,0952	0,0560	1,11	0,1269	0,0819	1,11	0,1269	0,0819
S01-	Rannersdorf	KN Rustenfeld	0,76	0,1009	0,0588	0,76	0,1009	0,0588	1,06	0,1336	0,0787	1,06	0,1336	0,0787	1,56	0,1781	0,1149	1,56	0,1781	0,1149
S011	Leopoldsdorf (B16)	KN Rustenfeld	0,34	0,0447	0,0260	0,34	0,0447	0,0260	0,47	0,0592	0,0348	0,47	0,0592	0,0348	0,69	0,0789	0,0509	0,69	0,0789	0,0509
S01-	Schwechat Süd	Rannersdorf	0,60	0,0788	0,0459	0,60	0,0788	0,0459	0,83	0,1044	0,0615	0,83	0,1044	0,0615	1,22	0,1391	0,0897	1,22	0,1391	0,0897
S01-	Schwechat Ost	Schwechat Süd	0,34	0,0452	0,0263	0,34	0,0452	0,0263	0,47	0,0598	0,0352	0,47	0,0598	0,0352	0,70	0,0797	0,0514	0,70	0,0797	0,0514
S01-	Mannswörth	Schwechat Ost	0,36	0,0478	0,0278	0,36	0,0478	0,0278	0,50	0,0633	0,0373	0,50	0,0633	0,0373	0,74	0,0844	0,0544	0,74	0,0844	0,0544
S01-	KN Schwechat	Mannswörth	0,14	0,0179	0,0104	0,14	0,0179	0,0104	0,19	0,0237	0,0140	0,19	0,0237	0,0140	0,28	0,0316	0,0204	0,28	0,0316	0,0204
S01-	Seyring	Angerner Straße	1,27	0,1675	0,0976	1,27	0,1675	0,0976	1,75	0,2217	0,1306	1,75	0,2217	0,1306	2,59	0,2956	0,1907	2,59	0,2956	0,1907
S01-	KN Eibesbrunn	Seyring	1,06	0,1401	0,0816	1,06	0,1401	0,0816	1,47	0,1855	0,1092	1,47	0,1855	0,1092	2,16	0,2473	0,1595	2,16	0,2473	0,1595
S01-	Hagenbrunn	KN Eibesbrunn	0,83	0,1103	0,0643	0,83	0,1103	0,0643	1,15	0,1460	0,0860	1,15	0,1460	0,0860	1,70	0,1947	0,1256	1,70	0,1947	0,1256
S01-	Korneuburg Nord	Hagenbrunn	1,78	0,2360	0,1375	1,78	0,2360	0,1375	2,47	0,3124	0,1840	2,47	0,3124	0,1840	3,64	0,4165	0,2687	3,64	0,4165	0,2687
S01-	Korneuburg West	Korneuburg Nord	0,72	0,0957	0,0558	0,72	0,0957	0,0558	1,00	0,1267	0,0746	1,00	0,1267	0,0746	1,48	0,1690	0,1090	1,48	0,1690	0,1090
S01-	KN Korneuburg	Korneuburg West	0,23	0,0305	0,0178	0,23	0,0305	0,0178	0,32	0,0404	0,0238	0,32	0,0404	0,0238	0,47	0,0539	0,0348	0,47	0,0539	0,0348
S02-	Gewerbepark Stadlau	Hirschstetten	0,25	0,0328	0,0191	0,25	0,0328	0,0191	0,34	0,0434	0,0256	0,34	0,0434	0,0256	0,51	0,0579	0,0373	0,51	0,0579	0,0373
S02-	Breitenleer Straße	Gewerbepark Stadlau	0,14	0,0182	0,0106	0,14	0,0182	0,0106	0,19	0,0241	0,0142	0,19	0,0241	0,0142	0,28	0,0321	0,0207	0,28	0,0321	0,0207
S02-	Rautenweg	Breitenleer Straße	0,23	0,0302	0,0176	0,23	0,0302	0,0176	0,32	0,0400	0,0235	0,32	0,0400	0,0235	0,47	0,0533	0,0344	0,47	0,0533	0,0344
S02-	Hermann Gebauer Straße	Rautenweg	0,25	0,0332	0,0193	0,25	0,0332	0,0193	0,35	0,0439	0,0259	0,35	0,0439	0,0259	0,51	0,0586	0,0378	0,51	0,0586	0,0378
S02-	Angerner Straße	Hermann Gebauer Straße	0,91	0,1201	0,0699	0,91	0,1201	0,0699	1,26	0,1589	0,0936	1,26	0,1589	0,0936	1,85	0,2119	0,1367	1,85	0,2119	0,1367
S03-	Stockerau Nord	KN Stockerau/West	0,26	0,0339	0,0198	0,26	0,0339	0,0198	0,35	0,0449	0,0264	0,35	0,0449	0,0264	0,52	0,0599	0,0386	0,52	0,0599	0,0386
S03-	Sierndorf	Stockerau Nord	1,38	0,1824	0,1062	1,38	0,1824	0,1062	1,91	0,2414	0,1421	1,91	0,2414	0,1421	2,82	0,3218	0,2076	2,82	0,3218	0,2076
S03-	Obermallebarn	Sierndorf	0,93	0,1225	0,0713	0,93	0,1225	0,0713	1,28	0,1621	0,0955	1,28	0,1621	0,0955	1,89	0,2161	0,1394	1,89	0,2161	0,1394
S03-	Göllersdorf	Obermallebarn	1,22	0,1617	0,0942	1,22	0,1617	0,0942	1,69	0,2140	0,1260	1,69	0,2140	0,1260	2,50	0,2854	0,1841	2,50	0,2854	0,1841
S03-	Großstelzendorf	Göllersdorf	0,49	0,0648	0,0377	0,49	0,0648	0,0377	0,68	0,0857	0,0505	0,68	0,0857	0,0505	1,00	0,1143	0,0737	1,00	0,1143	0,0737
S03-	Hollabrunn Süd	Großstelzendorf	1,18	0,1558	0,0907	1,18	0,1558	0,0907	1,63	0,2061	0,1214	1,63	0,2061	0,1214	2,41	0,2749	0,1773	2,41	0,2749	0,1773
S03-	Hollabrunn Mitte	Hollabrunn Süd	0,34	0,0446	0,0260	0,34	0,0446	0,0260	0,47	0,0590	0,0347	0,47	0,0590	0,0347	0,69	0,0787	0,0507	0,69	0,0787	0,0507
S03-	Hollabrunn Nord	Hollabrunn Mitte	0,76	0,1010	0,0588	0,76	0,1010	0,0588	1,06	0,1337	0,0787	1,06	0,1337	0,0787	1,56	0,1782	0,1149	1,56	0,1782	0,1149
S03-	Wullersdorf	Hollabrunn Nord	1,46	0,1937	0,1128	1,46	0,1937	0,1128	2,03	0,2563	0,1509	2,03	0,2563	0,1509	2,99	0,3418	0,2204	2,99	0,3418	0,2204
S03-	Guntersdorf	Wullersdorf	1,01	0,1341	0,0781	1,01	0,1341	0,0781	1,40	0,1775	0,1045	1,40	0,1775	0,1045	2,07	0,2366	0,1526	2,07	0,2366	0,1526
S04-	Sigleß	KN Mattersburg	0,61	0,0805	0,0469	0,61	0,0805	0,0469	0,84	0,1066	0,0628	0,84	0,1066	0,0628	1,24	0,1421	0,0916	1,24	0,1421	0,0916
S04-	Bad Sauerbrunn	Sigleß	1,42	0,1881	0,1096	1,42	0,1881	0,1096	1,97	0,2490	0,1466	1,97	0,2490	0,1466	2,90	0,3320	0,2141	2,90	0,3320	0,2141
S04-	Neudörfl	Bad Sauerbrunn	0,60	0,0791	0,0460	0,60	0,0791	0,0460	0,83	0,1046	0,0616	0,83	0,1046	0,0616	1,22	0,1395	0,0900	1,22	0,1395	0,0900
S04-	Wr.Neustadt Ost	Neudörfl	0,63	0,0828	0,0482	0,63	0,0828	0,0482	0,87	0,1095	0,0645	0,87	0,1095	0,0645	1,28	0,1460	0,0942	1,28	0,1460	0,0942
S04-	Katzelsdorf	Wr.Neustadt Ost	0,29	0,0388	0,0226	0,29	0,0388	0,0226	0,41	0,0513	0,0302	0,41	0,0513	0,0302	0,60	0,0684	0,0441	0,60	0,0684	0,0441
S04-	Lanzenkirchen	Katzelsdorf	0,25	0,0324	0,0189	0,25	0,0324	0,0189	0,34	0,0429	0,0253	0,34	0,0429	0,0253	0,50	0,0572	0,0369	0,50	0,0572	0,0369
S04-	Wr.Neustadt Süd	Lanzenkirchen	0,22	0,0288	0,0168	0,22	0,0288	0,0168	0,30	0,0381	0,0224	0,30	0,0381	0,0224	0,44	0,0508	0,0327	0,44	0,0508	0,0327
S04-	KN Wr. Neustadt	Wr.Neustadt Süd	0,36	0,0476	0,0277	0,36	0,0476	0,0277	0,50	0,0630	0,0371	0,50	0,0630	0,0371	0,74	0,0840	0,0542	0,74	0,0840	0,0542
S05-	Tulln	KN Stockerau/West	2,48	0,3284	0,1913	2,48	0,3284	0,1913	3,44	0,4347	0,2560	3,44	0,4347	0,2560	5,07	0,5796	0,3738	5,07	0,5796	0,3738
S05-	Königsbrunn / Wagram	Tulln	3,08	0,4081	0,2377	3,08	0,4081	0,2377	4,27	0,5402	0,3181	4,27	0,5402	0,3181	6,30	0,7202	0,4646	6,30	0,7202	0,4646
S05-	Kirchberg/Wagram	Königsbrunn / Wagram	0,83	0,1097	0,0639	0,83	0,1097	0,0639	1,15	0,1451	0,0855	1,15	0,1451	0,0855	1,69	0,1935	0,1248	1,69	0,1935	0,1248
S05-	Fels / Wagram	Kirchberg/Wagram	0,62	0,0821	0,0478	0,62	0,0821	0,0478	0,86	0,1087	0,0640	0,86	0,1087	0,0640	1,27	0,1450	0,0935	1,27	0,1450	0,0935
S05-	Grafenwörth	Fels / Wagram	1,43	0,1891	0,1101	1,43	0,1891	0,1101	1,98	0,2503	0,1474	1,98	0,2503	0,1474	2,92	0,3337	0,2152	2,92	0,3337	0,2152
S05-	Jettsdorf	Grafenwörth	0,64	0,0846	0,0492	0,64	0,0846	0,0492	0,88	0,1119	0,0659	0,88	0,1119	0,0659	1,31	0,1492	0,0962	1,31	0,1492	0,0962
S06-	Neunkirchen	KN Seebenstein	0,97	0,1290	0,0751	0,97	0,1290	0,0751	1,35	0,1708	0,1006	1,35	0,1708	0,1006	1,99	0,2277	0,1469	1,99	0,2277	0,1469
S06-	Gloggnitz	Neunkirchen	3,13	0,4138	0,2410	3,13	0,4138	0,2410	4,33	0,5477	0,3225	4,33	0,5477	0,3225	6,39	0,7302	0,4710	6,39	0,7302	0,4710
S06-	Maria Schutz	Gloggnitz	1,99	0,2637	0,1536	1,99	0,2637	0,1536	2,76	0,3491	0,2056	2,76	0,3491	0,2056	4,07	0,4654	0,3002	4,07	0,4654	0,3002
S06-	Spital / Semmering	Maria Schutz	1,69	0,2239	0,1304	1,69	0,2239	0,1304	2,34	0,2963	0,1745	2,34	0,2963	0,1745	3,46	0,3950	0,2548	3,46	0,3950	0,2548
S06-	Mürzzuschlag Ost	Spital / Semmering	1,41	0,1870	0,1089	1,41	0,1870	0,1089	1,96	0,2475	0,1458	1,96	0,2475	0,1458	2,89	0,3300	0,2129	2,89	0,3300	0,2129
S06-	Mariazell, Mürzsteg, Mürzzuschlag	Mürzzuschlag Ost	1,25	0,1658	0,0965	1,25	0,1658	0,0965	1,73	0,2194	0,1292	1,73	0,2194	0,1292	2,56	0,2926	0,1887	2,56	0,2926	0,1887
S06-	Hönigsberg	Mariazell, Mürzsteg, Mürzzuschlag	0,89	0,1182	0,0688	0,89	0,1182	0,0688	1,24	0,1565	0,0921	1,24	0,1565	0,0921	1,83	0,2086	0,1346	1,83	0,2086	0,1346
S06-	Langenwang	Hönigsberg	0,49	0,0654	0,0381	0,49	0,0654	0,0381	0,68	0,0865	0,0510	0,68	0,0865	0,0510	1,01	0,1154	0,0744	1,01	0,1154	0,0744
S06-	Krieglach	Langenwang	0,59	0,0777	0,0452	0,59	0,0777	0,0452	0,81	0,1028	0,0605	0,81	0,1028	0,0605	1,20	0,1370	0,0884	1,20	0,1370	0,0884
S06-	Mitterdorf	Krieglach	1,48	0,1963	0,1143	1,48	0,1963	0,1143	2,05	0,2598	0,1530	2,05	0,2598	0,1530	3,03	0,3464	0,2234	3,03	0,3464	0,2234
S06-	Kindberg Ost	Mitterdorf	1,51	0,1996	0,1162	1,51	0,1996	0,1162	2,09	0,2642	0,1556	2,09	0,2642	0,1556	3,08	0,3522	0,2272	3,08	0,3522	0,2272
S06-	Kindberg West	Kindberg Ost	0,32	0,0428	0,0249	0,32	0,0428	0,0249	0,45	0,0567	0,0334	0,45	0,0567	0,0334	0,66	0,0756	0,0488	0,66	0,0756	0,0488
S06-	Kindbergdörfl	Kindberg West	0,32	0,0428	0,0249	0,32	0,0428	0,0249	0,45	0,0567	0,0334	0,45	0,0567	0,0334	0,66	0,0755	0,0487	0,66	0,0755	0,0487

STR-KENNZAHL	MAUTABSCHNITT VON	MAUTABSCHNITT BIS	CO2-Emissionsklasse 1 / EURO IV																	
			Kat. 2						Kat. 3						Kat. 4					
			Tag			Nacht			Tag			Nacht			Tag			Nacht		
			Ges	Luft Lärm	CO2	Ges	Luft Lärm	CO2	Ges	Luft Lärm	CO2	Ges	Luft Lärm	CO2	Ges	Luft Lärm	CO2	Ges	Luft Lärm	CO2
S06-	Allerheiligen Mürzhofen	Kindbergdörfl	0,73	0,0964	0,0562	0,73	0,0964	0,0562	1,01	0,1276	0,0752	1,01	0,1276	0,0752	1,49	0,1702	0,1098	1,49	0,1702	0,1098
S06-	St. Marein	Allerheiligen Mürzhofen	1,09	0,1448	0,0843	1,09	0,1448	0,0843	1,52	0,1917	0,1129	1,52	0,1917	0,1129	2,24	0,2556	0,1649	2,24	0,2556	0,1649
S06-	Kapfenberg	St. Marein	0,78	0,1027	0,0598	0,78	0,1027	0,0598	1,07	0,1359	0,0800	1,07	0,1359	0,0800	1,59	0,1812	0,1169	1,59	0,1812	0,1169
S06-	KN Bruck/Mur	Kapfenberg	1,45	0,1917	0,1116	1,45	0,1917	0,1116	2,01	0,2537	0,1494	2,01	0,2537	0,1494	2,96	0,3383	0,2182	2,96	0,3383	0,2182
S06-	ASt Bruck/Mur West	KN Bruck/Mur	1,24	0,1644	0,0958	1,24	0,1644	0,0958	1,72	0,2176	0,1282	1,72	0,2176	0,1282	2,54	0,2902	0,1872	2,54	0,2902	0,1872
S06-	Niklasdorf	ASt Bruck/Mur West	1,15	0,1519	0,0885	1,15	0,1519	0,0885	1,59	0,2011	0,1184	1,59	0,2011	0,1184	2,35	0,2681	0,1729	2,35	0,2681	0,1729
S06-	Leoben Ost	Niklasdorf	1,22	0,1620	0,0944	1,22	0,1620	0,0944	1,70	0,2145	0,1263	1,70	0,2145	0,1263	2,50	0,2860	0,1844	2,50	0,2860	0,1844
S06-	Leoben West	Leoben Ost	1,37	0,1815	0,1057	1,37	0,1815	0,1057	1,90	0,2403	0,1415	1,90	0,2403	0,1415	2,80	0,3203	0,2066	2,80	0,3203	0,2066
S06-	KN St. Michael	Leoben West	1,70	0,2247	0,1309	1,70	0,2247	0,1309	2,35	0,2974	0,1751	2,35	0,2974	0,1751	3,47	0,3965	0,2558	3,47	0,3965	0,2558
S07-	Fürstenfeld	KN Riegersdorf	2,21	0,2931	0,1707	2,21	0,2931	0,1707	3,07	0,3879	0,2284	3,07	0,3879	0,2284	4,53	0,5172	0,3336	4,53	0,5172	0,3336
S07-	Rudersdorf	Fürstenfeld	0,57	0,0756	0,0440	0,57	0,0756	0,0440	0,79	0,1001	0,0589	0,79	0,1001	0,0589	1,17	0,1334	0,0861	1,17	0,1334	0,0861
S07-	Dobersdorf	Rudersdorf	1,36	0,1796	0,1046	1,36	0,1796	0,1046	1,88	0,2376	0,1399	1,88	0,2376	0,1399	2,77	0,3169	0,2044	2,77	0,3169	0,2044
S10-	Neumarkt	Unterweitersdorf	1,72	0,2277	0,1326	1,72	0,2277	0,1326	2,38	0,3014	0,1775	2,38	0,3014	0,1775	3,52	0,4018	0,2592	3,52	0,4018	0,2592
S10-	Kefermarkt	Neumarkt	0,99	0,1308	0,0762	0,99	0,1308	0,0762	1,37	0,1731	0,1019	1,37	0,1731	0,1019	2,02	0,2308	0,1488	2,02	0,2308	0,1488
S10-	Freistadt / Süd	Kefermarkt	1,06	0,1407	0,0819	1,06	0,1407	0,0819	1,47	0,1862	0,1096	1,47	0,1862	0,1096	2,17	0,2482	0,1601	2,17	0,2482	0,1601
S10-	Grünbach Sandl	Freistadt / Süd	1,12	0,1488	0,0866	1,12	0,1488	0,0866	1,56	0,1969	0,1160	1,56	0,1969	0,1160	2,30	0,2626	0,1694	2,30	0,2626	0,1694
S10-	Freistadt / Nord	Grünbach Sandl	0,31	0,0409	0,0238	0,31	0,0409	0,0238	0,43	0,0541	0,0319	0,43	0,0541	0,0319	0,63	0,0721	0,0465	0,63	0,0721	0,0465
S16-	Landeck West	Zams	1,31	0,1739	0,1013	1,31	0,1739	0,1013	1,82	0,2302	0,1355	1,82	0,2302	0,1355	2,69	0,3069	0,1980	2,69	0,3069	0,1980
S16-	Pians	Landeck West	0,84	0,1114	0,0649	0,84	0,1114	0,0649	1,17	0,1474	0,0868	1,17	0,1474	0,0868	1,72	0,1966	0,1268	1,72	0,1966	0,1268
S16-	Flirsch	Pians	1,67	0,2208	0,1286	1,67	0,2208	0,1286	2,31	0,2922	0,1721	2,31	0,2922	0,1721	3,41	0,3896	0,2513	3,41	0,3896	0,2513
S16-	Schnann am Arlberg	Flirsch	1,05	0,1386	0,0807	1,05	0,1386	0,0807	1,45	0,1834	0,1080	1,45	0,1834	0,1080	2,14	0,2446	0,1577	2,14	0,2446	0,1577
S16-	Pettneu	Schnann am Arlberg	0,76	0,1007	0,0587	0,76	0,1007	0,0587	1,05	0,1333	0,0785	1,05	0,1333	0,0785	1,56	0,1778	0,1147	1,56	0,1778	0,1147
S16-	St. Anton/Arlberg	Pettneu	0,42	0,0561	0,0327	0,42	0,0561	0,0327	0,59	0,0743	0,0437	0,59	0,0743	0,0437	0,87	0,0990	0,0639	0,87	0,0990	0,0639
S16-	Langen/Arlberg	St. Anton/Arlberg	9,53	0,5458	0,3178	9,53	0,5458	0,3178	13,29	0,7224	0,4254	13,29	0,7224	0,4254	19,79	0,9632	0,6213	19,79	0,9632	0,6213
S16-	Wald/Arlberg	Langen/Arlberg	1,35	0,1788	0,1041	1,35	0,1788	0,1041	1,87	0,2366	0,1393	1,87	0,2366	0,1393	2,76	0,3155	0,2035	2,76	0,3155	0,2035
S16-	Dalaas	Wald/Arlberg	1,54	0,2036	0,1186	1,54	0,2036	0,1186	2,13	0,2695	0,1587	2,13	0,2695	0,1587	3,14	0,3593	0,2318	3,14	0,3593	0,2318
S16-	Braz Ost	Dalaas	0,87	0,1154	0,0672	0,87	0,1154	0,0672	1,21	0,1528	0,0900	1,21	0,1528	0,0900	1,78	0,2037	0,1314	1,78	0,2037	0,1314
S16-	Braz West	Braz Ost	0,68	0,0901	0,0525	0,68	0,0901	0,0525	0,94	0,1192	0,0702	0,94	0,1192	0,0702	1,39	0,1589	0,1025	1,39	0,1589	0,1025
S16-	Bings	Braz West	0,92	0,1220	0,0711	0,92	0,1220	0,0711	1,28	0,1615	0,0951	1,28	0,1615	0,0951	1,88	0,2153	0,1389	1,88	0,2153	0,1389
S16-	Bludenz Montafon	Bings	0,44	0,0578	0,0336	0,44	0,0578	0,0336	0,60	0,0765	0,0450	0,60	0,0765	0,0450	0,89	0,1019	0,0658	0,89	0,1019	0,0658
S31-	Eisenstadt Süd	Eisenstadt Ost	0,79	0,1047	0,0610	0,79	0,1047	0,0610	1,10	0,1386	0,0816	1,10	0,1386	0,0816	1,62	0,1847	0,1192	1,62	0,1847	0,1192
S31-	Eisenstadt Mitte	Eisenstadt Süd	0,30	0,0392	0,0228	0,30	0,0392	0,0228	0,41	0,0519	0,0306	0,41	0,0519	0,0306	0,61	0,0692	0,0446	0,61	0,0692	0,0446
S31-	KN Eisenstadt	Eisenstadt Mitte	0,49	0,0647	0,0377	0,49	0,0647	0,0377	0,68	0,0856	0,0504	0,68	0,0856	0,0504	1,00	0,1141	0,0736	1,00	0,1141	0,0736
S31-	Wulkaprodersdorf	KN Eisenstadt	0,65	0,0861	0,0501	0,65	0,0861	0,0501	0,90	0,1139	0,0671	0,90	0,1139	0,0671	1,33	0,1519	0,0980	1,33	0,1519	0,0980
S31-	KN Mattersburg	Wulkaprodersdorf	1,85	0,2444	0,1423	1,85	0,2444	0,1423	2,56	0,3235	0,1905	2,56	0,3235	0,1905	3,77	0,4313	0,2782	3,77	0,4313	0,2782
S31-	Forchtenstein	KN Mattersburg	1,34	0,1769	0,1030	1,34	0,1769	0,1030	1,85	0,2341	0,1379	1,85	0,2341	0,1379	2,73	0,3122	0,2014	2,73	0,3122	0,2014
S31-	Sieggraben	Forchtenstein	1,87	0,2472	0,1439	1,87	0,2472	0,1439	2,59	0,3272	0,1927	2,59	0,3272	0,1927	3,82	0,4362	0,2813	3,82	0,4362	0,2813
S31-	Weppersdorf/Kobersdorf	Sieggraben	2,25	0,2978	0,1734	2,25	0,2978	0,1734	3,12	0,3941	0,2321	3,12	0,3941	0,2321	4,60	0,5255	0,3389	4,60	0,5255	0,3389
S31-	Weppersdorf/Markt St.Martin	Weppersdorf/Kobersdorf	0,46	0,0612	0,0356	0,46	0,0612	0,0356	0,64	0,0810	0,0477	0,64	0,0810	0,0477	0,94	0,1079	0,0696	0,94	0,1079	0,0696
S31-	Neutal	Weppersdorf/Markt St.Martin	1,07	0,1413	0,0823	1,07	0,1413	0,0823	1,48	0,1871	0,1102	1,48	0,1871	0,1102	2,18	0,2494	0,1609	2,18	0,2494	0,1609
S31-	Stoob Süd	Neutal	0,93	0,1235	0,0719	0,93	0,1235	0,0719	1,29	0,1634	0,0962	1,29	0,1634	0,0962	1,91	0,2179	0,1406	1,91	0,2179	0,1406
S31-	Oberpullendorf	Stoob Süd	1,02	0,1348	0,0785	1,02	0,1348	0,0785	1,41	0,1784	0,1051	1,41	0,1784	0,1051	2,08	0,2379	0,1534	2,08	0,2379	0,1534
S33-	St. Pölten Ost	KN St. Pölten	0,55	0,0732	0,0426	0,55	0,0732	0,0426	0,77	0,0968	0,0570	0,77	0,0968	0,0570	1,13	0,1291	0,0833	1,13	0,1291	0,0833
S33-	St. Pölten Nord	St. Pölten Ost	0,98	0,1293	0,0753	0,98	0,1293	0,0753	1,35	0,1711	0,1008	1,35	0,1711	0,1008	2,00	0,2282	0,1472	2,00	0,2282	0,1472
S33-	Herzogenburg Süd	St. Pölten Nord	1,03	0,1369	0,0797	1,03	0,1369	0,0797	1,43	0,1812	0,1067	1,43	0,1812	0,1067	2,11	0,2416	0,1558	2,11	0,2416	0,1558
S33-	Herzogenburg Stadt	Herzogenburg Süd	0,55	0,0731	0,0426	0,55	0,0731	0,0426	0,76	0,0968	0,0570	0,76	0,0968	0,0570	1,13	0,1290	0,0832	1,13	0,1290	0,0832
S33-	Herzogenburg Nord	Herzogenburg Stadt	0,31	0,0405	0,0236	0,31	0,0405	0,0236	0,42	0,0536	0,0316	0,42	0,0536	0,0316	0,63	0,0715	0,0461	0,63	0,0715	0,0461
S33-	Traismauer Süd	Herzogenburg Nord	1,49	0,1972	0,1149	1,49	0,1972	0,1149	2,06	0,2610	0,1537	2,06	0,2610	0,1537	3,05	0,3481	0,2245	3,05	0,3481	0,2245
S33-	Traismauer Nord	Traismauer Süd	0,76	0,1003	0,0584	0,76	0,1003	0,0584	1,05	0,1328	0,0782	1,05	0,1328	0,0782	1,55	0,1770	0,1142	1,55	0,1770	0,1142
S33-	Jettsdorf	Traismauer Nord	1,28	0,1694	0,0986	1,28	0,1694	0,0986	1,77	0,2242	0,1320	1,77	0,2242	0,1320	2,62	0,2989	0,1928	2,62	0,2989	0,1928
S35-	Zlatten	KN Bruck/Mur	1,23	0,1622	0,0945	1,23	0,1622	0,0945	1,70	0,2147	0,1264	1,70	0,2147	0,1264	2,50	0,2863	0,1846	2,50	0,2863	0,1846
S35-	Mixnitz/Mautstatt	Zlatten	1,48	0,1954	0,1138	1,48	0,1954	0,1138	2,04	0,2587	0,1523	2,04	0,2587	0,1523	3,02	0,3449	0,2224	3,02	0,3449	0,2224
S35-	Röthelstein	Mixnitz/Mautstatt	1,36	0,1805	0,1051	1,36	0,1805	0,1051	1,89	0,2390	0,1407	1,89	0,2390	0,1407	2,79	0,3186	0,2055	2,79	0,3186	0,2055
S35-	Laufnitzdorf	Röthelstein	0,66	0,0870	0,0507	0,66	0,0870	0,0507	0,91	0,1152	0,0678	0,91	0,1152	0,0678	1,34	0,1535	0,0990	1,34	0,1535	0,0990
S35-	Rothleiten	Laufnitzdorf	0,75	0,0989	0,0576	0,75	0,0989	0,0576	1,03	0,1309	0,0771	1,03	0,1309	0,0771	1,53	0,1745	0,1126	1,53	0,1745	0,1126
S35-	Frohnleiten Nord	Rothleiten	0,47	0,0616	0,0359	0,47	0,0616	0,0359	0,64	0,0815	0,0480	0,64	0,0815	0,0480	0,95	0,1087	0,0701	0,95	0,1087	0,0701
S35-	Frohnleiten	Frohnleiten Nord	0,21	0,0284	0,0166	0,21	0,0284	0,0166	0,30	0,0376	0,0222	0,30	0,0376	0,0222	0,44	0,0502	0,0324	0,44	0,0502	0,0324
S35-	Badl Peggau	Frohnleiten	1,44	0,1911	0,1113	1,44	0,1911	0,1113	2,00	0,2529	0,1489	2,00	0,2529	0,1489	2,95	0,3372	0,2175	2,95	0,3372	0,2175
S35-	Peggau Mitte	Badl Peggau	0,48	0,0639	0,0372	0,48	0,0639	0,0372	0,67	0,0846	0,0498	0,67	0,0846	0,0498	0,99	0,1128	0,0728	0,99	0,1128	0,0728
S35-	KN Peggau Deutschfeistritz	Peggau Mitte	1,01	0,1331	0,0775	1,01	0,1331	0,0775	1,39	0,1762	0,1037	1,39	0,1762	0,1037	2,06	0,2349	0,1515	2,06	0,2349	0,1515
S36-	St. Stefan ob Leoben	KN St. Michael	0,83	0,1097	0,0639	0,83	0,1097	0,0639	1,15	0,1451	0,0855	1,15	0,1451	0,0855	1,69	0,1935	0,1248	1,69	0,1935	0,1248
S36-	Kraubath	St. Stefan ob Leoben	0,89	0,1178	0,0686	0,89	0,1178	0,0686	1,23	0,1559	0,0918	1,23	0,1559	0,0918	1,82	0,2079	0,1341	1,82	0,2079	0,1341
S36-	Feistritz St. Lorenzen	Kraubath	1,56	0,2070	0,1205	1,56	0,2070	0,1205	2,17	0,2739	0,1613	2,17	0,2739	0,1613	3,20	0,3652	0,2356	3,20	0,3652	0,2356
S36-	Knittelfeld Ost	Feistritz St. Lorenzen	1,79	0,2376	0,1383	1,79	0,2376	0,1383	2,49	0,3144	0,1852	2,49	0,3144	0,1852	3,67	0,4192	0,2704	3,67	0,4192	0,2704
S36-	Knittelfeld West	Knittelfeld Ost	0,76	0,1007	0,0587	0,76	0,1007	0,0587	1,05	0,1333	0,0785	1,05	0,1333	0,0785	1,56	0,1778	0,1147	1,56	0,1778	0,1147
S36-	Zeltweg Ost Spielberg	Knittelfeld West	0,24	0,0315	0,0183	0,24	0,0315	0,0183	0,33	0,0416	0,0245	0,33	0,0416	0,0245	0,49	0,0555	0,0358	0,49	0,0555	0,0358
S36-	Zeltweg West	Zeltweg Ost Spielberg	1,55	0,2047	0,1192	1,55	0,2047	0,1192	2,14	0,2709	0,1595	2,14	0,2709	0,1595	3,16	0,3612	0,2330	3,16	0,3612	0,2330
S36-	Judenburg Ost Fohnsdorf	Zeltweg West	0,78	0,1029	0,0599	0,78	0,1029	0,0599	1,08	0,1362	0,0802	1,08	0,1362	0,0802	1,59	0,1816	0,1171	1,59	0,1816	0,1171
S36-	Judenburg West	Judenburg Ost Fohnsdorf	1,21	0,1597	0,0930	1,21	0,1597	0,0930	1,67	0,2113	0,1244	1,67	0,2113	0,1244	2,47	0,2818	0,1817	2,47	0,2818	0,1817
S36-	St. Georgen Ost	As B317 Ost	0,13	0,0167	0,0097	0,13	0,0167	0,0097	0,17	0,0221	0,0130	0,17	0,0221	0,0130	0,26	0,0295	0,0190	0,26	0,0295	0,0190
S36-	St. Georgen West	St. Georgen Ost	0,23	0,0309	0,0180	0,23	0,0309	0,0180	0,32	0,0409	0,0241	0,32	0,0409	0,0241	0,48	0,0545	0,0352	0,48	0,0545	0,0352
S36-	Unzmarkt Ost	St. Georgen West	0,94	0,1250	0,0728	0,94	0,1250	0,0728	1,31	0,1655	0,0974	1,31	0,1655	0,0974	1,93	0,2206	0,1423	1,93	0,2206	0,1423
S36-	Unzmarkt West	Unzmarkt Ost	0,36	0,0470	0,0274	0,36	0,0470	0,0274	0,49	0,0622	0,0366	0,49	0,0622	0,0366	0,73	0,0830	0,0535	0,73	0,0830	0,0535
S36-	As B317 (prov.)	Unzmarkt West	0,29	0,0381	0,0222	0,29	0,0381	0,0222	0,40	0,0504	0,0297	0,40	0,0504	0,0297	0,59	0,0672	0,0433	0,59	0,0672	0,0433

STR-KENNZAHL	MAUTABSCHNITT VON	MAUTABSCHNITT BIS	CO2-Emissionsklasse 1 / EURO IV																	
			Kat. 2						Kat. 3						Kat. 4					
			Tag			Nacht			Tag			Nacht			Tag			Nacht		
			Ges	Luft Lärm	CO2	Ges	Luft Lärm	CO2	Ges	Luft Lärm	CO2	Ges	Luft Lärm	CO2	Ges	Luft Lärm	CO2	Ges	Luft Lärm	CO2
S37-	St. Veit Mitte / Brückl	St. Veit Nord / Kraig	0,73	0,0968	0,0564	0,73	0,0968	0,0564	1,01	0,1282	0,0755	1,01	0,1282	0,0755	1,50	0,1709	0,1102	1,50	0,1709	0,1102
S37-	St. Veit Süd	St. Veit Mitte / Brückl	0,62	0,0823	0,0479	0,62	0,0823	0,0479	0,86	0,1089	0,0642	0,86	0,1089	0,0642	1,27	0,1453	0,0937	1,27	0,1453	0,0937
S37-	St. Veit Industriegebiet	St. Veit Süd	0,47	0,0619	0,0360	0,47	0,0619	0,0360	0,65	0,0819	0,0482	0,65	0,0819	0,0482	0,96	0,1092	0,0704	0,96	0,1092	0,0704
S37-	Maria Saal	St. Veit Industriegebiet	1,64	0,2172	0,1265	1,64	0,2172	0,1265	2,27	0,2875	0,1693	2,27	0,2875	0,1693	3,35	0,3833	0,2472	3,35	0,3833	0,2472
S37-	Karnburg	Maria Saal	0,59	0,0776	0,0452	0,59	0,0776	0,0452	0,81	0,1026	0,0604	0,81	0,1026	0,0604	1,20	0,1369	0,0883	1,20	0,1369	0,0883
S37-	Klagenfurt Nord	Karnburg	0,51	0,0677	0,0394	0,51	0,0677	0,0394	0,71	0,0896	0,0528	0,71	0,0896	0,0528	1,05	0,1195	0,0771	1,05	0,1195	0,0771

STR-KENNZAHL	MAUTABSCHNITT VON	MAUTABSCHNITT BIS	CO2-Emissionsklasse 1 / EURO V																	
			Kat. 2						Kat. 3						Kat. 4					
			Tag			Nacht			Tag			Nacht			Tag			Nacht		
			Ges	Luft Lärm	CO2	Ges	Luft Lärm	CO2	Ges	Luft Lärm	CO2	Ges	Luft Lärm	CO2	Ges	Luft Lärm	CO2	Ges	Luft Lärm	CO2
A01-	Wien Auhof	Preßbaum	3,35	0,2507	0,2758	3,35	0,2507	0,2758	4,70	0,3761	0,3691	4,70	0,3761	0,3691	6,95	0,4736	0,5391	6,95	0,4736	0,5391
A01-	Preßbaum	KN Steinhäusl	1,90	0,1417	0,1559	1,90	0,1417	0,1559	2,66	0,2125	0,2086	2,66	0,2125	0,2086	3,93	0,2676	0,3046	3,93	0,2676	0,3046
A01-	KN Steinhäusl	Altlengbach	1,11	0,0833	0,0916	1,11	0,0833	0,0916	1,56	0,1250	0,1226	1,56	0,1250	0,1226	2,31	0,1574	0,1791	2,31	0,1574	0,1791
A01-	Altlengbach	St. Christophen	1,33	0,0993	0,1093	1,33	0,0993	0,1093	1,86	0,1490	0,1463	1,86	0,1490	0,1463	2,75	0,1876	0,2136	2,75	0,1876	0,2136
A01-	St. Christophen	Böheimkirchen	1,59	0,1191	0,1311	1,59	0,1191	0,1311	2,24	0,1787	0,1754	2,24	0,1787	0,1754	3,30	0,2250	0,2562	3,30	0,2250	0,2562
A01-	Böheimkirchen	KN St. Pölten	1,56	0,1166	0,1282	1,56	0,1166	0,1282	2,19	0,1748	0,1716	2,19	0,1748	0,1716	3,23	0,2202	0,2506	3,23	0,2202	0,2506
A01-	KN St. Pölten	St. Pölten Süd	1,11	0,0827	0,0909	1,11	0,0827	0,0909	1,55	0,1240	0,1217	1,55	0,1240	0,1217	2,29	0,1562	0,1777	2,29	0,1562	0,1777
A01-	St. Pölten Süd	Loosdorf	3,84	0,2867	0,3154	3,84	0,2867	0,3154	5,38	0,4301	0,4221	5,38	0,4301	0,4221	7,95	0,5416	0,6164	7,95	0,5416	0,6164
A01-	Loosdorf	Melk	1,41	0,1050	0,1156	1,41	0,1050	0,1156	1,97	0,1576	0,1547	1,97	0,1576	0,1547	2,91	0,1984	0,2259	2,91	0,1984	0,2259
A01-	Melk	Pöchlarn	2,49	0,1862	0,2049	2,49	0,1862	0,2049	3,49	0,2793	0,2742	3,49	0,2793	0,2742	5,16	0,3518	0,4004	5,16	0,3518	0,4004
A01-	Pöchlarn	Ybbs Wieselburg	2,30	0,1718	0,1890	2,30	0,1718	0,1890	3,22	0,2578	0,2530	3,22	0,2578	0,2530	4,76	0,3246	0,3695	4,76	0,3246	0,3695
A01-	Ybbs Wieselburg	Amstetten Ost	2,07	0,1544	0,1699	2,07	0,1544	0,1699	2,90	0,2316	0,2273	2,90	0,2316	0,2273	4,28	0,2917	0,3320	4,28	0,2917	0,3320
A01-	Amstetten Ost	Amstetten West	3,25	0,2429	0,2672	3,25	0,2429	0,2672	4,56	0,3643	0,3576	4,56	0,3643	0,3576	6,73	0,4588	0,5222	6,73	0,4588	0,5222
A01-	Amstetten West	Oed	2,28	0,1705	0,1876	2,28	0,1705	0,1876	3,20	0,2558	0,2511	3,20	0,2558	0,2511	4,73	0,3221	0,3666	4,73	0,3221	0,3666
A01-	Oed	Haag	2,46	0,1841	0,2025	2,46	0,1841	0,2025	3,45	0,2761	0,2710	3,45	0,2761	0,2710	5,10	0,3477	0,3957	5,10	0,3477	0,3957
A01-	Haag	St. Valentin	2,19	0,1639	0,1803	2,19	0,1639	0,1803	3,07	0,2458	0,2413	3,07	0,2458	0,2413	4,54	0,3096	0,3524	4,54	0,3096	0,3524
A01-	St. Valentin	Enns Ost	0,93	0,0695	0,0764	0,93	0,0695	0,0764	1,30	0,1042	0,1023	1,30	0,1042	0,1023	1,93	0,1312	0,1494	1,93	0,1312	0,1494
A01-	Enns Ost	Enns West / Steyr	0,72	0,0539	0,0593	0,72	0,0539	0,0593	1,01	0,0808	0,0793	1,01	0,0808	0,0793	1,49	0,1018	0,1159	1,49	0,1018	0,1159
A01-	Enns West / Steyr	Asten St Florian	0,56	0,0419	0,0460	0,56	0,0419	0,0460	0,79	0,0628	0,0616	0,79	0,0628	0,0616	1,16	0,0791	0,0900	1,16	0,0791	0,0900
A01-	Asten St Florian	KN Linz	2,14	0,1603	0,1763	2,14	0,1603	0,1763	3,01	0,2404	0,2360	3,01	0,2404	0,2360	4,44	0,3027	0,3446	4,44	0,3027	0,3446
A01-	KN Linz	Ansfelden	0,36	0,0270	0,0297	0,36	0,0270	0,0297	0,51	0,0405	0,0398	0,51	0,0405	0,0398	0,75	0,0510	0,0581	0,75	0,0510	0,0581
A01-	Ansfelden	Traun	0,80	0,0598	0,0658	0,80	0,0598	0,0658	1,12	0,0897	0,0880	1,12	0,0897	0,0880	1,66	0,1129	0,1286	1,66	0,1129	0,1286
A01-	Traun	KN A1/A25 Passau Wels	0,38	0,0281	0,0309	0,38	0,0281	0,0309	0,53	0,0422	0,0414	0,53	0,0422	0,0414	0,78	0,0531	0,0604	0,78	0,0531	0,0604
A01-	KN A1/A25 Passau Wels	Allhaming	1,74	0,1297	0,1427	1,74	0,1297	0,1427	2,43	0,1946	0,1910	2,43	0,1946	0,1910	3,60	0,2450	0,2789	3,60	0,2450	0,2789
A01-	Allhaming	Sattledt	2,90	0,2164	0,2381	2,90	0,2164	0,2381	4,06	0,3246	0,3186	4,06	0,3246	0,3186	6,00	0,4088	0,4653	6,00	0,4088	0,4653
A01-	Sattledt	KN Voralpenkreuz	0,36	0,0272	0,0300	0,36	0,0272	0,0300	0,51	0,0409	0,0401	0,51	0,0409	0,0401	0,76	0,0514	0,0586	0,76	0,0514	0,0586
A01-	KN Voralpenkreuz	Eberstalzell	1,05	0,0784	0,0862	1,05	0,0784	0,0862	1,47	0,1175	0,1154	1,47	0,1175	0,1154	2,17	0,1480	0,1685	2,17	0,1480	0,1685
A01-	Eberstalzell	Vorchdorf	1,58	0,1182	0,1300	1,58	0,1182	0,1300	2,22	0,1772	0,1739	2,22	0,1772	0,1739	3,28	0,2232	0,2540	3,28	0,2232	0,2540
A01-	Vorchdorf	Laakirchen Ost	1,38	0,1035	0,1139	1,38	0,1035	0,1139	1,94	0,1553	0,1524	1,94	0,1553	0,1524	2,87	0,1955	0,2226	2,87	0,1955	0,2226
A01-	Laakirchen Ost	Laakirchen West	0,87	0,0652	0,0717	0,87	0,0652	0,0717	1,22	0,0977	0,0959	1,22	0,0977	0,0959	1,81	0,1231	0,1401	1,81	0,1231	0,1401
A01-	Laakirchen West	Regau	1,71	0,1277	0,1405	1,71	0,1277	0,1405	2,40	0,1916	0,1880	2,40	0,1916	0,1880	3,54	0,2413	0,2746	3,54	0,2413	0,2746
A01-	Regau	Schörfling	2,25	0,1678	0,1846	2,25	0,1678	0,1846	3,15	0,2517	0,2471	3,15	0,2517	0,2471	4,65	0,3170	0,3608	4,65	0,3170	0,3608
A01-	Schörfling	Seewalchen	0,35	0,0260	0,0286	0,35	0,0260	0,0286	0,49	0,0390	0,0383	0,49	0,0390	0,0383	0,72	0,0491	0,0559	0,72	0,0491	0,0559
A01-	Seewalchen	St. Georgen	2,04	0,1521	0,1673	2,04	0,1521	0,1673	2,85	0,2282	0,2240	2,85	0,2282	0,2240	4,22	0,2874	0,3271	4,22	0,2874	0,3271
A01-	St. Georgen	Oberwang	2,71	0,2029	0,2231	2,71	0,2029	0,2231	3,81	0,3043	0,2987	3,81	0,3043	0,2987	5,62	0,3832	0,4361	5,62	0,3832	0,4361
A01-	Oberwang	Mondsee	2,50	0,1867	0,2054	2,50	0,1867	0,2054	3,50	0,2801	0,2749	3,50	0,2801	0,2749	5,18	0,3527	0,4014	5,18	0,3527	0,4014
A01-	Mondsee	Thalgau	2,30	0,1721	0,1893	2,30	0,1721	0,1893	3,23	0,2582	0,2534	3,23	0,2582	0,2534	4,77	0,3251	0,3701	4,77	0,3251	0,3701
A01-	Thalgau	Wallersee	1,75	0,1312	0,1443	1,75	0,1312	0,1443	2,46	0,1967	0,1931	2,46	0,1967	0,1931	3,64	0,2478	0,2820	3,64	0,2478	0,2820
A01-	Wallersee	Salzburg Nord	1,70	0,1270	0,1397	1,70	0,1270	0,1397	2,38	0,1905	0,1869	2,38	0,1905	0,1869	3,52	0,2398	0,2730	3,52	0,2398	0,2730
A01-	Salzburg Nord	Salzburg Bergheim-West	0,38	0,0286	0,0315	0,38	0,0286	0,0315	0,54	0,0429	0,0421	0,54	0,0429	0,0421	0,79	0,0541	0,0615	0,79	0,0541	0,0615
A01-	Salzburg Bergheim-West	Messe	0,18	0,0137	0,0151	0,18	0,0137	0,0151	0,26	0,0205	0,0202	0,26	0,0205	0,0202	0,38	0,0259	0,0295	0,38	0,0259	0,0295
A01-	Messe	Salzburg Mitte Freilassing	0,24	0,0182	0,0201	0,24	0,0182	0,0201	0,34	0,0274	0,0268	0,34	0,0274	0,0268	0,51	0,0344	0,0392	0,51	0,0344	0,0392
A01-	Salzburg Mitte Freilassing	Kleßheim	0,30	0,0224	0,0246	0,30	0,0224	0,0246	0,42	0,0336	0,0329	0,42	0,0336	0,0329	0,62	0,0423	0,0481	0,62	0,0423	0,0481
A01-	Kleßheim	Siezenheim	0,41	0,0310	0,0341	0,41	0,0310	0,0341	0,58	0,0465	0,0457	0,58	0,0465	0,0457	0,86	0,0586	0,0667	0,86	0,0586	0,0667
A01-	Siezenheim	Flughafen	0,21	0,0156	0,0171	0,21	0,0156	0,0171	0,29	0,0234	0,0229	0,29	0,0234	0,0229	0,43	0,0294	0,0335	0,43	0,0294	0,0335
A01-	Flughafen	Wals Salzburg West	0,26	0,0191	0,0210	0,26	0,0191	0,0210	0,36	0,0286	0,0281	0,36	0,0286	0,0281	0,53	0,0360	0,0410	0,53	0,0360	0,0410
A01-	Wals Salzburg West	KN Salzburg	0,38	0,0285	0,0314	0,38	0,0285	0,0314	0,54	0,0428	0,0420	0,54	0,0428	0,0420	0,79	0,0539	0,0613	0,79	0,0539	0,0613
A01-	KN Salzburg	Staatsgrenze Walserberg	0,65	0,0485	0,0533	0,65	0,0485	0,0533	0,91	0,0727	0,0714	0,91	0,0727	0,0714	1,34	0,0916	0,1042	1,34	0,0916	0,1042
A02-	KN Wien Inzersdorf	KN Vösendorf	0,81	0,0607	0,0667	0,81	0,0607	0,0667	1,14	0,0910	0,0893	1,14	0,0910	0,0893	1,68	0,1146	0,1304	1,68	0,1146	0,1304
A02-	KN Vösendorf	Mödling	0,55	0,0412	0,0454	0,55	0,0412	0,0454	0,77	0,0619	0,0607	0,77	0,0619	0,0607	1,14	0,0779	0,0887	1,14	0,0779	0,0887
A02-	Mödling	Wr. Neudorf	0,53	0,0393	0,0433	0,53	0,0393	0,0433	0,74	0,0590	0,0579	0,74	0,0590	0,0579	1,09	0,0743	0,0846	1,09	0,0743	0,0846
A02-	Wr. Neudorf	Wr. Neudorf IZ/Süd	0,58	0,0433	0,0476	0,58	0,0433	0,0476	0,81	0,0649	0,0637	0,81	0,0649	0,0637	1,20	0,0818	0,0931	1,20	0,0818	0,0931
A02-	Wr. Neudorf IZ/Süd	KN Guntramsdorf	0,84	0,0631	0,0694	0,84	0,0631	0,0694	1,18	0,0947	0,0929	1,18	0,0947	0,0929	1,75	0,1192	0,1357	1,75	0,1192	0,1357
A02-	KN Guntramsdorf	Traiskirchen	0,94	0,0703	0,0773	0,94	0,0703	0,0773	1,32	0,1054	0,1035	1,32	0,1054	0,1035	1,95	0,1327	0,1511	1,95	0,1327	0,1511
A02-	Traiskirchen	Baden	0,52	0,0391	0,0430	0,52	0,0391	0,0430	0,73	0,0587	0,0576	0,73	0,0587	0,0576	1,08	0,0739	0,0841	1,08	0,0739	0,0841
A02-	Baden	Bad Vöslau	0,86	0,0643	0,0707	0,86	0,0643	0,0707	1,21	0,0964	0,0946	1,21	0,0964	0,0946	1,78	0,1214	0,1382	1,78	0,1214	0,1382
A02-	Bad Vöslau	Kottingbrunn	0,62	0,0464	0,0510	0,62	0,0464	0,0510	0,87	0,0696	0,0683	0,87	0,0696	0,0683	1,29	0,0877	0,0998	1,29	0,0877	0,0998
A02-	Kottingbrunn	Leobersdorf	0,54	0,0407	0,0448	0,54	0,0407	0,0448	0,76	0,0611	0,0599	0,76	0,0611	0,0599	1,13	0,0769	0,0875	1,13	0,0769	0,0875
A02-	Leobersdorf	Wöllersdorf	2,17	0,1625	0,1787	2,17	0,1625	0,1787	3,05	0,2437	0,2392	3,05	0,2437	0,2392	4,50	0,3069	0,3493	4,50	0,3069	0,3493
A02-	Wöllersdorf	Wr. Neustadt West	1,41	0,1055	0,1161	1,41	0,1055	0,1161	1,98	0,1583	0,1553	1,98	0,1583	0,1553	2,93	0,1993	0,2269	2,93	0,1993	0,2269
A02-	Wr. Neustadt West	KN Wr. Neustadt	0,57	0,0422	0,0465	0,57	0,0422	0,0465	0,79	0,0634	0,0622	0,79	0,0634	0,0622	1,17	0,0798	0,0908	1,17	0,0798	0,0908
A02-	KN Wr. Neustadt	KN Seebenstein	2,56	0,1912	0,2103	2,56	0,1912	0,2103	3,59	0,2867	0,2814	3,59	0,2867	0,2814	5,30	0,3611	0,4110	5,30	0,3611	0,4110
A02-	KN Seebenstein	Grimmenstein	2,18	0,1631	0,1794	2,18	0,1631	0,1794	3,06	0,2446	0,2401	3,06	0,2446	0,2401	4,52	0,3080	0,3506	4,52	0,3080	0,3506
A02-	Grimmenstein	Edlitz	0,60	0,0451	0,0497	0,60	0,0451	0,0497	0,85	0,0677	0,0665	0,85	0,0677	0,0665	1,25	0,0853	0,0971	1,25	0,0853	0,0971
A02-	Edlitz	Krumbach	1,87	0,1394	0,1534	1,87	0,1394	0,1534	2,62	0,2091	0,2052	2,62	0,2091	0,2052	3,86	0,2633	0,2997	3,86	0,2633	0,2997
A02-	Krumbach	Zöbern	0,98	0,0736	0,0809	0,98	0,0736	0,0809	1,38	0,1104	0,1083	1,38	0,1104	0,1083	2,04	0,1390	0,1582	2,04	0,1390	0,1582
A02-	Zöbern	Aspang	0,13	0,0096	0,0106	0,13	0,0096	0,0106	0,18	0,0144	0,0142	0,18	0,0144	0,0142	0,27	0,0182	0,0207	0,27	0,0182	0,0207
A02-	Aspang	Schäffern	1,56	0,1164	0,1281	1,56	0,1164	0,1281	2,18	0,1747	0,1714	2,18	0,1747	0,1714	3,23	0,2199	0,2504	3,23	0,2199	0,2504
A02-	Schäffern	Pinggau/Friedberg	1,86	0,1391	0,1530	1,86	0,1391	0,1530	2,61	0,2086	0,2048	2,61	0,2086	0,2048	3,86	0,2627	0,2990	3,86	0,2627	0,2990
A02-	Pinggau/Friedberg	Pinkafeld	1,26	0,0942	0,1036	1,26	0,0942	0,1036	1,77	0,1413	0,1387	1,77	0,1413	0,1387	2,61	0,1780	0,2026	2,61	0,1780	0,2026
A02-	Pinkafeld	Lafnitztal/Oberwart	2,63	0,1964	0,2160	2,63	0,1964	0,2160	3,68	0,2946	0,2891	3,68	0,2946	0,2891	5,44	0,3710	0,4223	5,44	0,3710	0,4223
A02-	Lafnitztal/Oberwart	Hartberg	1,04	0,0775	0,0853	1,04	0,0775	0,0853	1,45	0,1163	0,1141	1,45	0,1163	0,1141	2,15	0,1464	0,1667	2,15	0,1464	0,1667
A02-	Hartberg	Sebersdorf/Bad Waltersdorf	2,62	0,1962	0,2158	2,62	0,1962	0,2158	3,68	0,2942	0,2888	3,68	0,2942	0,2888	5,44	0,3705	0,4218	5,44	0,3705	0,4218
A02-	Sebersdorf/Bad Waltersdorf	KN Riegersdorf	2,20	0,1646	0,1810	2,20	0,1646	0,1810	3,09	0,2468	0,2423	3,09	0,2468	0,2423	4,56	0,3108	0,3538	4,56	0,3108	0,3538
A02-	KN Riegersdorf	Ilz Fürstenfeld	0,74	0,0554	0,0609	0,74	0,0554	0,0609	1,04	0,0831	0,0815	1,04	0,0831	0,0815	1,54	0,1046	0,1191	1,54	0,1046	0,1191
A02-	Ilz Fürstenfeld	Sinabelkirchen	2,70	0,2022	0,2224	2,70	0,2022	0,2224	3,79	0,3033	0,2977	3,79	0,3033	0,2977	5,61	0,3819	0,4347	5,61	0,3819	0,4347
A02-	Sinabelkirchen	Gleisdorf Süd	1,78	0,1332	0,1465	1,78	0,1332	0,1465	2,50	0,1998	0,1961	2,50	0,1998	0,1961	3,69	0,2516	0,2864	3,69	0,2516	0,2864
A02-	Gleisdorf Süd	Gleisdorf West	0,77	0,0578	0,0636	0,77	0,0578	0,0636	1,08	0,0867	0,0851	1,08	0,0867	0,0851	1,60	0,1092	0,1243	1,60	0,1092	0,1243
A02-	Gleisdorf West	Laßnitzhöhe	2,03	0,1515	0,1666	2,03	0,1515	0,1666	2,84	0,2272	0,2230	2,84	0,2272	0,2230	4,20	0,2861	0,3257	4,20	0,2861	0,3257
A02-	Laßnitzhöhe	KN Graz Ost	2,54	0,1895	0,2085	2,54	0,1895	0,2085	3,56	0,2843	0,2790	3,56	0,2843	0,2790	5,25	0,3580	0,4075	5,25	0,3580	0,4075

STR-KENNZAHL	MAUTABSCHNITT VON	MAUTABSCHNITT BIS	CO2-Emissionsklasse 1 / EURO V																	
			Kat. 2						Kat. 3						Kat. 4					
			Tag			Nacht			Tag			Nacht			Tag			Nacht		
			Ges	Luft Lärm	CO2	Ges	Luft Lärm	CO2	Ges	Luft Lärm	CO2	Ges	Luft Lärm	CO2	Ges	Luft Lärm	CO2	Ges	Luft Lärm	CO2
A02-	KN Graz Ost	Graz Feldkirchen Flughafen	0,91	0,0682	0,0750	0,91	0,0682	0,0750	1,28	0,1023	0,1004	1,28	0,1023	0,1004	1,89	0,1288	0,1466	1,89	0,1288	0,1466
A02-	Graz Feldkirchen Flughafen	KN Graz West	0,61	0,0456	0,0502	0,61	0,0456	0,0502	0,86	0,0685	0,0672	0,86	0,0685	0,0672	1,27	0,0862	0,0981	1,27	0,0862	0,0981
A02-	KN Graz West	Unterpremstätten	0,73	0,0549	0,0604	0,73	0,0549	0,0604	1,03	0,0823	0,0808	1,03	0,0823	0,0808	1,52	0,1037	0,1180	1,52	0,1037	0,1180
A02-	Unterpremstätten	Lieboch	1,14	0,0852	0,0938	1,14	0,0852	0,0938	1,60	0,1278	0,1255	1,60	0,1278	0,1255	2,36	0,1610	0,1832	2,36	0,1610	0,1832
A02-	Lieboch	Mooskirchen	1,57	0,1175	0,1293	1,57	0,1175	0,1293	2,20	0,1763	0,1730	2,20	0,1763	0,1730	3,26	0,2220	0,2527	3,26	0,2220	0,2527
A02-	Mooskirchen	Steinberg	1,63	0,1216	0,1338	1,63	0,1216	0,1338	2,28	0,1824	0,1791	2,28	0,1824	0,1791	3,37	0,2297	0,2615	3,37	0,2297	0,2615
A02-	Steinberg	Modriach	4,07	0,3040	0,3344	4,07	0,3040	0,3344	5,70	0,4560	0,4476	5,70	0,4560	0,4476	8,43	0,5743	0,6536	8,43	0,5743	0,6536
A022	KN Graz Ost	Puchwerk	0,17	0,0127	0,0140	0,17	0,0127	0,0140	0,24	0,0191	0,0188	0,24	0,0191	0,0188	0,35	0,0241	0,0274	0,35	0,0241	0,0274
A022	Puchwerk	Graz Raaba	0,24	0,0182	0,0200	0,24	0,0182	0,0200	0,34	0,0273	0,0268	0,34	0,0273	0,0268	0,51	0,0344	0,0392	0,51	0,0344	0,0392
A022	Graz Raaba	Graz Liebenau Sternäckerweg	0,35	0,0265	0,0291	0,35	0,0265	0,0291	0,50	0,0397	0,0390	0,50	0,0397	0,0390	0,73	0,0500	0,0569	0,73	0,0500	0,0569
A02-	Modriach	Packsattel	1,87	0,1400	0,1540	1,87	0,1400	0,1540	2,63	0,2100	0,2061	2,63	0,2100	0,2061	3,88	0,2645	0,3010	3,88	0,2645	0,3010
A02-	Packsattel	Bad St. Leonhard	2,28	0,1703	0,1873	2,28	0,1703	0,1873	3,19	0,2554	0,2507	3,19	0,2554	0,2507	4,72	0,3216	0,3661	4,72	0,3216	0,3661
A02-	Bad St. Leonhard	Wolfsberg Nord	2,68	0,2001	0,2201	2,68	0,2001	0,2201	3,75	0,3001	0,2946	3,75	0,3001	0,2946	5,55	0,3779	0,4302	5,55	0,3779	0,4302
A02-	Wolfsberg Nord	Wolfsberg Süd	0,76	0,0569	0,0626	0,76	0,0569	0,0626	1,07	0,0853	0,0837	1,07	0,0853	0,0837	1,58	0,1074	0,1223	1,58	0,1074	0,1223
A02-	Wolfsberg Süd	St. Andrä	2,24	0,1671	0,1838	2,24	0,1671	0,1838	3,14	0,2507	0,2461	3,14	0,2507	0,2461	4,63	0,3157	0,3593	4,63	0,3157	0,3593
A02-	St. Andrä	Griffen	2,17	0,1625	0,1787	2,17	0,1625	0,1787	3,05	0,2437	0,2392	3,05	0,2437	0,2392	4,50	0,3069	0,3493	4,50	0,3069	0,3493
A02-	Griffen	Völkermarkt Ost	1,10	0,0821	0,0903	1,10	0,0821	0,0903	1,54	0,1231	0,1208	1,54	0,1231	0,1208	2,27	0,1550	0,1764	2,27	0,1550	0,1764
A02-	Völkermarkt Ost	Völkermarkt West	2,53	0,1894	0,2083	2,53	0,1894	0,2083	3,55	0,2841	0,2788	3,55	0,2841	0,2788	5,25	0,3577	0,4072	5,25	0,3577	0,4072
A02-	Völkermarkt West	Grafenstein	2,43	0,1813	0,1994	2,43	0,1813	0,1994	3,40	0,2719	0,2669	3,40	0,2719	0,2669	5,03	0,3424	0,3897	5,03	0,3424	0,3897
A02-	Grafenstein	Klagenfurt Ost	1,56	0,1163	0,1279	1,56	0,1163	0,1279	2,18	0,1744	0,1712	2,18	0,1744	0,1712	3,22	0,2196	0,2500	3,22	0,2196	0,2500
A02-	Klagenfurt Ost	Klagenfurt Flughafen	0,79	0,0588	0,0647	0,79	0,0588	0,0647	1,10	0,0882	0,0866	1,10	0,0882	0,0866	1,63	0,1111	0,1265	1,63	0,1111	0,1265
A02-	Klagenfurt Flughafen	Klagenfurt Nord	0,87	0,0652	0,0717	0,87	0,0652	0,0717	1,22	0,0977	0,0959	1,22	0,0977	0,0959	1,81	0,1231	0,1401	1,81	0,1231	0,1401
A02-	Klagenfurt Nord	Klagenfurt West	1,51	0,1127	0,1239	1,51	0,1127	0,1239	2,11	0,1690	0,1659	2,11	0,1690	0,1659	3,12	0,2128	0,2422	3,12	0,2128	0,2422
A02-	Klagenfurt West	Krumpendorf West	0,60	0,0449	0,0494	0,60	0,0449	0,0494	0,84	0,0674	0,0661	0,84	0,0674	0,0661	1,25	0,0848	0,0966	1,25	0,0848	0,0966
A02-	Krumpendorf West	Pörtschach Ost	0,72	0,0541	0,0595	0,72	0,0541	0,0595	1,01	0,0811	0,0796	1,01	0,0811	0,0796	1,50	0,1022	0,1163	1,50	0,1022	0,1163
A02-	Pörtschach Ost	Pörtschach West	1,13	0,0842	0,0926	1,13	0,0842	0,0926	1,58	0,1263	0,1240	1,58	0,1263	0,1240	2,33	0,1591	0,1811	2,33	0,1591	0,1811
A02-	Pörtschach West	Velden Ost	0,83	0,0624	0,0686	0,83	0,0624	0,0686	1,17	0,0936	0,0919	1,17	0,0936	0,0919	1,73	0,1179	0,1342	1,73	0,1179	0,1342
A02-	Velden Ost	Velden West	0,90	0,0672	0,0739	0,90	0,0672	0,0739	1,26	0,1008	0,0989	1,26	0,1008	0,0989	1,86	0,1269	0,1445	1,86	0,1269	0,1445
A02-	Velden West	Wernberg	1,49	0,1111	0,1222	1,49	0,1111	0,1222	2,08	0,1666	0,1635	2,08	0,1666	0,1635	3,08	0,2098	0,2388	3,08	0,2098	0,2388
A02-	Wernberg	KN Villach	0,79	0,0590	0,0649	0,79	0,0590	0,0649	1,11	0,0886	0,0869	1,11	0,0886	0,0869	1,64	0,1115	0,1269	1,64	0,1115	0,1269
A02-	KN Villach	Villach Faaker See	0,61	0,0459	0,0505	0,61	0,0459	0,0505	0,86	0,0689	0,0676	0,86	0,0689	0,0676	1,27	0,0867	0,0987	1,27	0,0867	0,0987
A02-	Villach Faaker See	Villach Warmbad	1,40	0,1049	0,1153	1,40	0,1049	0,1153	1,97	0,1573	0,1544	1,97	0,1573	0,1544	2,91	0,1981	0,2254	2,91	0,1981	0,2254
A02-	Villach Warmbad	Hermagor	2,54	0,1901	0,2091	2,54	0,1901	0,2091	3,57	0,2851	0,2798	3,57	0,2851	0,2798	5,27	0,3590	0,4087	5,27	0,3590	0,4087
A02-	Hermagor	Arnoldstein	0,61	0,0453	0,0498	0,61	0,0453	0,0498	0,85	0,0679	0,0666	0,85	0,0679	0,0666	1,25	0,0855	0,0973	1,25	0,0855	0,0973
A02-	Arnoldstein	Staatsgrenze Arnoldstein	0,93	0,0694	0,0763	0,93	0,0694	0,0763	1,30	0,1041	0,1022	1,30	0,1041	0,1022	1,92	0,1311	0,1492	1,92	0,1311	0,1492
A03-	KN Guntramsdorf	Münchendorf/Achau	0,24	0,0180	0,0198	0,24	0,0180	0,0198	0,34	0,0270	0,0265	0,34	0,0270	0,0265	0,50	0,0340	0,0387	0,50	0,0340	0,0387
A03-	Münchendorf/Achau	Ebreichsdorf Nord	1,01	0,0759	0,0834	1,01	0,0759	0,0834	1,42	0,1138	0,1117	1,42	0,1138	0,1117	2,10	0,1433	0,1631	2,10	0,1433	0,1631
A03-	Ebreichsdorf Nord	Ebreichsdorf West	0,83	0,0619	0,0681	0,83	0,0619	0,0681	1,16	0,0929	0,0912	1,16	0,0929	0,0912	1,72	0,1170	0,1331	1,72	0,1170	0,1331
A03-	Ebreichsdorf West	Pottendorf	1,09	0,0812	0,0894	1,09	0,0812	0,0894	1,52	0,1219	0,1196	1,52	0,1219	0,1196	2,25	0,1534	0,1747	2,25	0,1534	0,1747
A03-	Pottendorf	Hornstein	1,78	0,1334	0,1467	1,78	0,1334	0,1467	2,50	0,2001	0,1964	2,50	0,2001	0,1964	3,70	0,2519	0,2868	3,70	0,2519	0,2868
A03-	Hornstein	Müllendorf	1,17	0,0874	0,0961	1,17	0,0874	0,0961	1,64	0,1311	0,1287	1,64	0,1311	0,1287	2,42	0,1651	0,1879	2,42	0,1651	0,1879
A03-	Müllendorf	KN Eisenstadt	0,98	0,0731	0,0804	0,98	0,0731	0,0804	1,37	0,1096	0,1076	1,37	0,1096	0,1076	2,03	0,1380	0,1571	2,03	0,1380	0,1571
A031	KN Eisenstadt	Siegendorf	0,77	0,0576	0,0634	0,77	0,0576	0,0634	1,08	0,0864	0,0848	1,08	0,0864	0,0848	1,60	0,1088	0,1238	1,60	0,1088	0,1238
A041	Stadionbrücke	KN Wien Prater	0,14	0,0106	0,0116	0,14	0,0106	0,0116	0,20	0,0159	0,0156	0,20	0,0159	0,0156	0,29	0,0200	0,0228	0,29	0,0200	0,0228
A04-	KN Wien Prater	Alt-Simmering	0,31	0,0231	0,0254	0,31	0,0231	0,0254	0,43	0,0346	0,0339	0,43	0,0346	0,0339	0,64	0,0436	0,0496	0,64	0,0436	0,0496
A04-	Alt-Simmering	Wien 7. Haidequerstraße	0,23	0,0174	0,0191	0,23	0,0174	0,0191	0,33	0,0261	0,0256	0,33	0,0261	0,0256	0,48	0,0329	0,0374	0,48	0,0329	0,0374
A04-	Wien 7. Haidequerstraße	Wien Simmeringer Haide	0,44	0,0325	0,0358	0,44	0,0325	0,0358	0,61	0,0488	0,0479	0,61	0,0488	0,0479	0,90	0,0614	0,0699	0,90	0,0614	0,0699
A04-	Wien Simmeringer Haide	KN Schwechat	0,88	0,0655	0,0721	0,88	0,0655	0,0721	1,23	0,0983	0,0965	1,23	0,0983	0,0965	1,82	0,1238	0,1409	1,82	0,1238	0,1409
A04-	KN Schwechat	Flughafen Wien Schwechat	1,27	0,0946	0,1041	1,27	0,0946	0,1041	1,78	0,1420	0,1393	1,78	0,1420	0,1393	2,62	0,1788	0,2035	2,62	0,1788	0,2035
A04-	Flughafen Wien Schwechat	Fischamend	1,42	0,1060	0,1166	1,42	0,1060	0,1166	1,99	0,1589	0,1560	1,99	0,1589	0,1560	2,94	0,2002	0,2278	2,94	0,2002	0,2278
A04-	Fischamend	Bruck/Leitha West	3,11	0,2324	0,2556	3,11	0,2324	0,2556	4,36	0,3486	0,3421	4,36	0,3486	0,3421	6,44	0,4390	0,4997	6,44	0,4390	0,4997
A04-	Bruck/Leitha West	Bruck/Leitha Ost	1,03	0,0772	0,0849	1,03	0,0772	0,0849	1,45	0,1158	0,1136	1,45	0,1158	0,1136	2,14	0,1458	0,1659	2,14	0,1458	0,1659
A04-	Bruck/Leitha Ost	KN Bruckneudorf	0,64	0,0482	0,0530	0,64	0,0482	0,0530	0,90	0,0722	0,0709	0,90	0,0722	0,0709	1,33	0,0910	0,1035	1,33	0,0910	0,1035
A04-	KN Bruckneudorf	Parndorf	0,41	0,0310	0,0341	0,41	0,0310	0,0341	0,58	0,0465	0,0456	0,58	0,0465	0,0456	0,86	0,0585	0,0666	0,86	0,0585	0,0666
A04-	Parndorf	Neusiedl	0,80	0,0599	0,0659	0,80	0,0599	0,0659	1,12	0,0899	0,0882	1,12	0,0899	0,0882	1,66	0,1132	0,1289	1,66	0,1132	0,1289
A04-	Neusiedl	Neusiedl/Gewerbepark	0,19	0,0139	0,0153	0,19	0,0139	0,0153	0,26	0,0208	0,0205	0,26	0,0208	0,0205	0,39	0,0262	0,0299	0,39	0,0262	0,0299
A04-	Neusiedl/Gewerbepark	Weiden/Gols	1,66	0,1243	0,1367	1,66	0,1243	0,1367	2,33	0,1865	0,1830	2,33	0,1865	0,1830	3,45	0,2348	0,2673	3,45	0,2348	0,2673
A04-	Weiden/Gols	Mönchhof	1,21	0,0907	0,0998	1,21	0,0907	0,0998	1,70	0,1360	0,1335	1,70	0,1360	0,1335	2,51	0,1713	0,1950	2,51	0,1713	0,1950
A04-	Mönchhof	Nickelsdorf	1,90	0,1421	0,1563	1,90	0,1421	0,1563	2,67	0,2131	0,2092	2,67	0,2131	0,2092	3,94	0,2684	0,3055	3,94	0,2684	0,3055
A04-	Nickelsdorf	Staatsgrenze Nickelsdorf	0,34	0,0252	0,0277	0,34	0,0252	0,0277	0,47	0,0377	0,0370	0,47	0,0377	0,0370	0,70	0,0475	0,0541	0,70	0,0475	0,0541
A05-	KN Eibesbrunn	Wolkersdorf Süd	0,66	0,0490	0,0539	0,66	0,0490	0,0539	0,92	0,0735	0,0721	0,92	0,0735	0,0721	1,36	0,0925	0,1053	1,36	0,0925	0,1053
A05-	Wolkersdorf Süd	Ulrichskirchen	0,71	0,0530	0,0583	0,71	0,0530	0,0583	0,99	0,0795	0,0780	0,99	0,0795	0,0780	1,47	0,1001	0,1139	1,47	0,1001	0,1139
A05-	Ulrichskirchen	Wolkersdorf Nord	0,46	0,0346	0,0381	0,46	0,0346	0,0381	0,65	0,0519	0,0510	0,65	0,0519	0,0510	0,96	0,0654	0,0744	0,96	0,0654	0,0744
A05-	Wolkersdorf Nord	Hochleithen	0,83	0,0621	0,0683	0,83	0,0621	0,0683	1,17	0,0932	0,0914	1,17	0,0932	0,0914	1,72	0,1173	0,1335	1,72	0,1173	0,1335
A05-	Hochleithen	Gaweinstal Mitte	1,66	0,1242	0,1367	1,66	0,1242	0,1367	2,33	0,1864	0,1829	2,33	0,1864	0,1829	3,44	0,2347	0,2671	3,44	0,2347	0,2671
A05-	Gaweinstal Mitte	Gaweinstal Nord	0,44	0,0329	0,0362	0,44	0,0329	0,0362	0,62	0,0493	0,0484	0,62	0,0493	0,0484	0,91	0,0621	0,0707	0,91	0,0621	0,0707
A05-	Gaweinstal Nord	Mistelbach Süd	0,76	0,0567	0,0624	0,76	0,0567	0,0624	1,06	0,0851	0,0835	1,06	0,0851	0,0835	1,57	0,1072	0,1220	1,57	0,1072	0,1220
A05-	Mistelbach Süd	Mistelbach Ost / Wilfersdorf	1,27	0,0952	0,1047	1,27	0,0952	0,1047	1,79	0,1428	0,1402	1,79	0,1428	0,1402	2,64	0,1799	0,2047	2,64	0,1799	0,2047
A05-	Mistelbach Ost / Wilfersdorf	Poysdorf Süd	1,29	0,0962	0,1058	1,29	0,0962	0,1058	1,80	0,1442	0,1416	1,80	0,1442	0,1416	2,67	0,1816	0,2067	2,67	0,1816	0,2067
A05-	Poysdorf Süd	Großkrut	1,70	0,1268	0,1395	1,70	0,1268	0,1395	2,38	0,1902	0,1867	2,38	0,1902	0,1867	3,52	0,2395	0,2726	3,52	0,2395	0,2726
A05-	Großkrut	Poysdorf Nord	1,65	0,1234	0,1357	1,65	0,1234	0,1357	2,31	0,1850	0,1816	2,31	0,1850	0,1816	3,42	0,2330	0,2652	3,42	0,2330	0,2652
A05-	Drasenhofen Süd	Drasenhofen West	0,51	0,0380	0,0418	0,51	0,0380	0,0418	0,71	0,0570	0,0559	0,71	0,0570	0,0559	1,05	0,0717	0,0817	1,05	0,0717	0,0817
A05-	Drasenhofen West	Drasenhofen Nord	0,72	0,0536	0,0590	0,72	0,0536	0,0590	1,01	0,0804	0,0789	1,01	0,0804	0,0789	1,49	0,1013	0,1152	1,49	0,1013	0,1152
A06-	KN Bruckneudorf	Potzneusiedl	2,09	0,1563	0,1719	2,09	0,1563	0,1719	2,93	0,2344	0,2300	2,93	0,2344	0,2300	4,33	0,2952	0,3360	4,33	0,2952	0,3360
A06-	Potzneusiedl	Gattendorf	0,91	0,0678	0,0746	0,91	0,0678	0,0746	1,27	0,1017	0,0999	1,27	0,1017	0,0999	1,88	0,1281	0,1458	1,88	0,1281	0,1458
A06-	Gattendorf	Kittsee	1,52	0,1134	0,1248	1,52	0,1134	0,1248	2,13	0,1702	0,1670	2,13	0,1702	0,1670	3,14	0,2143	0,2439	3,14	0,2143	0,2439
A06-	Kittsee	Staatsgrenze Kittsee	0,77	0,0576	0,0634	0,77	0,0576	0,0634	1,08	0,0864	0,0848	1,08	0,0864	0,0848	1,60	0,1088	0,1239	1,60	0,1088	0,1239

STR-KENNZAHL	MAUTABSCHNITT VON	MAUTABSCHNITT BIS	CO2-Emissionsklasse 1 / EURO V																	
			Kat. 2						Kat. 3						Kat. 4					
			Tag			Nacht			Tag			Nacht			Tag			Nacht		
			Ges	Luft Lärm	CO2	Ges	Luft Lärm	CO2	Ges	Luft Lärm	CO2	Ges	Luft Lärm	CO2	Ges	Luft Lärm	CO2	Ges	Luft Lärm	CO2
A07-	KN Linz	Franzosenhausweg	0,54	0,0406	0,0447	0,54	0,0406	0,0447	0,76	0,0610	0,0598	0,76	0,0610	0,0598	1,13	0,0768	0,0874	1,13	0,0768	0,0874
A07-	Franzosenhausweg	Salzburger Straße Neue Welt	0,47	0,0355	0,0390	0,47	0,0355	0,0390	0,67	0,0532	0,0522	0,67	0,0532	0,0522	0,98	0,0670	0,0763	0,98	0,0670	0,0763
A07-	Salzburger Straße Neue Welt	Muldenstraße Bindermichl	0,33	0,0246	0,0271	0,33	0,0246	0,0271	0,46	0,0369	0,0363	0,46	0,0369	0,0363	0,68	0,0465	0,0529	0,68	0,0465	0,0529
A07-	Muldenstraße Bindermichl	Linz-Hummelhof	0,16	0,0120	0,0131	0,16	0,0120	0,0131	0,22	0,0179	0,0176	0,22	0,0179	0,0176	0,33	0,0226	0,0257	0,33	0,0226	0,0257
A07-	Linz-Hummelhof	Wiener Straße	0,22	0,0168	0,0185	0,22	0,0168	0,0185	0,32	0,0252	0,0248	0,32	0,0252	0,0248	0,47	0,0318	0,0361	0,47	0,0318	0,0361
A07-	Wiener Straße	VOEST	0,21	0,0156	0,0172	0,21	0,0156	0,0172	0,29	0,0234	0,0230	0,29	0,0234	0,0230	0,43	0,0295	0,0336	0,43	0,0295	0,0336
A07-	VOEST	Industriezeile	0,16	0,0123	0,0135	0,16	0,0123	0,0135	0,23	0,0184	0,0180	0,23	0,0184	0,0180	0,34	0,0232	0,0264	0,34	0,0232	0,0264
A07-	Industriezeile	Prinz Eugenstraße	0,26	0,0195	0,0214	0,26	0,0195	0,0214	0,37	0,0292	0,0286	0,37	0,0292	0,0286	0,54	0,0368	0,0418	0,54	0,0368	0,0418
A07-	Prinz Eugenstraße	Hafenstraße	0,49	0,0364	0,0401	0,49	0,0364	0,0401	0,68	0,0546	0,0536	0,68	0,0546	0,0536	1,01	0,0688	0,0783	1,01	0,0688	0,0783
A07-	Hafenstraße	Urfahr	0,19	0,0143	0,0157	0,19	0,0143	0,0157	0,27	0,0215	0,0211	0,27	0,0215	0,0211	0,40	0,0270	0,0308	0,40	0,0270	0,0308
A07-	Urfahr	Dornach	0,46	0,0347	0,0381	0,46	0,0347	0,0381	0,65	0,0520	0,0510	0,65	0,0520	0,0510	0,96	0,0655	0,0745	0,96	0,0655	0,0745
A07-	Dornach	Auhof	0,38	0,0286	0,0314	0,38	0,0286	0,0314	0,54	0,0429	0,0421	0,54	0,0429	0,0421	0,79	0,0540	0,0615	0,79	0,0540	0,0615
A07-	Auhof	Treffling	0,64	0,0476	0,0524	0,64	0,0476	0,0524	0,89	0,0714	0,0701	0,89	0,0714	0,0701	1,32	0,0900	0,1024	1,32	0,0900	0,1024
A07-	Treffling	Gallneukirchen	0,77	0,0574	0,0632	0,77	0,0574	0,0632	1,08	0,0861	0,0845	1,08	0,0861	0,0845	1,59	0,1085	0,1235	1,59	0,1085	0,1235
A07-	Gallneukirchen	Engerwitzdorf	0,68	0,0512	0,0563	0,68	0,0512	0,0563	0,96	0,0767	0,0753	0,96	0,0767	0,0753	1,42	0,0966	0,1100	1,42	0,0966	0,1100
A07-	Engerwitzdorf	Unterweitersdorf	0,88	0,0656	0,0722	0,88	0,0656	0,0722	1,23	0,0984	0,0966	1,23	0,0984	0,0966	1,82	0,1239	0,1410	1,82	0,1239	0,1410
A08-	KN Voralpenkreuz	Wels West	2,69	0,2012	0,2213	2,69	0,2012	0,2213	3,77	0,3018	0,2962	3,77	0,3018	0,2962	5,58	0,3801	0,4326	5,58	0,3801	0,4326
A08-	Wels West	Wels-Wirtschaftspark	0,19	0,0142	0,0156	0,19	0,0142	0,0156	0,27	0,0212	0,0209	0,27	0,0212	0,0209	0,39	0,0268	0,0305	0,39	0,0268	0,0305
A08-	Wels-Wirtschaftspark	KN Wels	0,76	0,0568	0,0625	0,76	0,0568	0,0625	1,07	0,0852	0,0836	1,07	0,0852	0,0836	1,57	0,1073	0,1221	1,57	0,1073	0,1221
A08-	KN Wels	Pichl/Bad Schallerbach	1,04	0,0781	0,0859	1,04	0,0781	0,0859	1,47	0,1171	0,1150	1,47	0,1171	0,1150	2,16	0,1475	0,1679	2,16	0,1475	0,1679
A08-	Pichl/Bad Schallerbach	Meggenhofen Gallspach	2,64	0,1973	0,2170	2,64	0,1973	0,2170	3,70	0,2959	0,2905	3,70	0,2959	0,2905	5,47	0,3727	0,4242	5,47	0,3727	0,4242
A08-	Meggenhofen Gallspach	Haag am Hausruck	2,88	0,2150	0,2365	2,88	0,2150	0,2365	4,03	0,3225	0,3166	4,03	0,3225	0,3166	5,96	0,4062	0,4623	5,96	0,4062	0,4623
A08-	Haag am Hausruck	Ried im Innkreis	2,63	0,1962	0,2159	2,63	0,1962	0,2159	3,68	0,2944	0,2889	3,68	0,2944	0,2889	5,44	0,3707	0,4219	5,44	0,3707	0,4219
A08-	Ried im Innkreis	Ort im Innkreis	2,82	0,2106	0,2317	2,82	0,2106	0,2317	3,95	0,3159	0,3101	3,95	0,3159	0,3101	5,84	0,3978	0,4528	5,84	0,3978	0,4528
A08-	Ort im Innkreis	Schärding Suben	2,13	0,1590	0,1749	2,13	0,1590	0,1749	2,98	0,2385	0,2340	2,98	0,2385	0,2340	4,41	0,3003	0,3418	4,41	0,3003	0,3418
A08-	Schärding Suben	Staatsgrenze Suben	0,54	0,0402	0,0442	0,54	0,0402	0,0442	0,75	0,0603	0,0591	0,75	0,0603	0,0591	1,11	0,0759	0,0864	1,11	0,0759	0,0864
A09-	KN Voralpenkreuz	Ried im Traunkreis	1,32	0,0990	0,1089	1,32	0,0990	0,1089	1,86	0,1485	0,1458	1,86	0,1485	0,1458	2,75	0,1870	0,2129	2,75	0,1870	0,2129
A09-	Ried im Traunkreis	Inzersdorf Kirchdorf	2,48	0,1857	0,2043	2,48	0,1857	0,2043	3,48	0,2786	0,2735	3,48	0,2786	0,2735	5,15	0,3508	0,3993	5,15	0,3508	0,3993
A09-	Inzersdorf Kirchdorf	Klaus	3,03	0,2263	0,2489	3,03	0,2263	0,2489	4,24	0,3394	0,3331	4,24	0,3394	0,3331	6,27	0,4274	0,4865	6,27	0,4274	0,4865
A09-	Klaus	St. Pankraz	1,92	0,1438	0,1582	1,92	0,1438	0,1582	2,70	0,2157	0,2117	2,70	0,2157	0,2117	3,99	0,2717	0,3092	3,99	0,2717	0,3092
A09-	St. Pankraz	Roßleiten Windischgarsten	2,68	0,2007	0,2207	2,68	0,2007	0,2207	3,76	0,3010	0,2954	3,76	0,3010	0,2954	5,56	0,3790	0,4314	5,56	0,3790	0,4314
A09-	Roßleiten Windischgarsten	Gleinkerau	1,26	0,0943	0,1038	1,26	0,0943	0,1038	1,77	0,1415	0,1389	1,77	0,1415	0,1389	2,61	0,1782	0,2028	2,61	0,1782	0,2028
A09-	Gleinkerau	Spital am Pyhrn	0,95	0,0711	0,0782	0,95	0,0711	0,0782	1,33	0,1067	0,1047	1,33	0,1067	0,1047	1,97	0,1343	0,1529	1,97	0,1343	0,1529
A09-	Spital am Pyhrn	Ardning / Admont	4,98	0,1810	0,1991	4,98	0,1810	0,1991	6,98	0,2715	0,2665	6,98	0,2715	0,2665	10,39	0,3419	0,3892	10,39	0,3419	0,3892
A09-	Ardning / Admont	Liezen	0,55	0,0413	0,0454	0,55	0,0413	0,0454	0,77	0,0619	0,0607	0,77	0,0619	0,0607	1,14	0,0779	0,0887	1,14	0,0779	0,0887
A09-	Liezen	Rottenmann	1,15	0,0862	0,0948	1,15	0,0862	0,0948	1,62	0,1293	0,1269	1,62	0,1293	0,1269	2,39	0,1628	0,1853	2,39	0,1628	0,1853
A09-	Rottenmann	Trieben	2,87	0,2149	0,2364	2,87	0,2149	0,2364	4,03	0,3224	0,3164	4,03	0,3224	0,3164	5,96	0,4059	0,4620	5,96	0,4059	0,4620
A09-	Trieben	Treglwang	2,34	0,1747	0,1922	2,34	0,1747	0,1922	3,28	0,2621	0,2572	3,28	0,2621	0,2572	4,84	0,3300	0,3757	4,84	0,3300	0,3757
A09-	Treglwang	Kalwang	3,14	0,2348	0,2583	3,14	0,2348	0,2583	4,41	0,3522	0,3457	4,41	0,3522	0,3457	6,51	0,4435	0,5048	6,51	0,4435	0,5048
A09-	Kalwang	Mautern	1,46	0,1093	0,1203	1,46	0,1093	0,1203	2,05	0,1640	0,1610	2,05	0,1640	0,1610	3,03	0,2065	0,2351	3,03	0,2065	0,2351
A09-	Mautern	Kammern	1,65	0,1230	0,1353	1,65	0,1230	0,1353	2,31	0,1845	0,1811	2,31	0,1845	0,1811	3,41	0,2323	0,2644	3,41	0,2323	0,2644
A09-	Kammern	Traboch	1,72	0,1286	0,1415	1,72	0,1286	0,1415	2,41	0,1929	0,1893	2,41	0,1929	0,1893	3,56	0,2429	0,2765	3,56	0,2429	0,2765
A09-	Traboch	Terminal St. Michael	0,34	0,0253	0,0278	0,34	0,0253	0,0278	0,47	0,0379	0,0372	0,47	0,0379	0,0372	0,70	0,0477	0,0543	0,70	0,0477	0,0543
A09-	Terminal St. Michael	KN St. Michael	0,63	0,0473	0,0521	0,63	0,0473	0,0521	0,89	0,0710	0,0697	0,89	0,0710	0,0697	1,31	0,0894	0,1018	1,31	0,0894	0,1018
A09-	KN St. Michael	Übelbach	12,13	0,4409	0,4850	12,13	0,4409	0,4850	16,99	0,6613	0,6491	16,99	0,6613	0,6491	25,31	0,8328	0,9479	25,31	0,8328	0,9479
A09-	Übelbach	KN Peggau Deutschfeistritz	1,95	0,1458	0,1604	1,95	0,1458	0,1604	2,74	0,2187	0,2147	2,74	0,2187	0,2147	4,04	0,2754	0,3135	4,04	0,2754	0,3135
A09-	KN Peggau Deutschfeistritz	Gratkorn Nord	0,92	0,0691	0,0760	0,92	0,0691	0,0760	1,30	0,1036	0,1017	1,30	0,1036	0,1017	1,92	0,1305	0,1485	1,92	0,1305	0,1485
A09-	Gratkorn Nord	Gratkorn Süd	1,02	0,0759	0,0835	1,02	0,0759	0,0835	1,42	0,1138	0,1117	1,42	0,1138	0,1117	2,10	0,1433	0,1631	2,10	0,1433	0,1631
A09-	Gratkorn Süd	Graz Nord	0,22	0,0168	0,0185	0,22	0,0168	0,0185	0,32	0,0252	0,0248	0,32	0,0252	0,0248	0,47	0,0318	0,0361	0,47	0,0318	0,0361
A09-	Graz Nord	Graz Webling	2,57	0,1923	0,2115	2,57	0,1923	0,2115	3,61	0,2885	0,2831	3,61	0,2885	0,2831	5,33	0,3633	0,4135	5,33	0,3633	0,4135
A09-	Graz Webling	Seiersberg	0,68	0,0511	0,0562	0,68	0,0511	0,0562	0,96	0,0767	0,0753	0,96	0,0767	0,0753	1,42	0,0966	0,1099	1,42	0,0966	0,1099
A09-	Seiersberg	KN Graz West	0,33	0,0250	0,0275	0,33	0,0250	0,0275	0,47	0,0375	0,0368	0,47	0,0375	0,0368	0,69	0,0473	0,0538	0,69	0,0473	0,0538
A09-	KN Graz West	Schwarzlsee	0,33	0,0247	0,0271	0,33	0,0247	0,0271	0,46	0,0370	0,0363	0,46	0,0370	0,0363	0,68	0,0466	0,0530	0,68	0,0466	0,0530
A09-	Schwarzlsee	Schachenwald / IBC Businesscenter	0,37	0,0276	0,0303	0,37	0,0276	0,0303	0,52	0,0414	0,0406	0,52	0,0414	0,0406	0,76	0,0521	0,0593	0,76	0,0521	0,0593
A09-	Schachenwald / IBC Businesscenter	Kalsdorf	0,38	0,0280	0,0308	0,38	0,0280	0,0308	0,53	0,0421	0,0413	0,53	0,0421	0,0413	0,78	0,0530	0,0603	0,78	0,0530	0,0603
A09-	Kalsdorf	Werndorf Terminal	0,94	0,0702	0,0772	0,94	0,0702	0,0772	1,32	0,1053	0,1034	1,32	0,1053	0,1034	1,95	0,1326	0,1509	1,95	0,1326	0,1509
A09-	Werndorf Terminal	Wildon	1,05	0,0785	0,0863	1,05	0,0785	0,0863	1,47	0,1177	0,1155	1,47	0,1177	0,1155	2,18	0,1482	0,1687	2,18	0,1482	0,1687
A09-	Wildon	Hengsberg	0,51	0,0383	0,0421	0,51	0,0383	0,0421	0,72	0,0575	0,0564	0,72	0,0575	0,0564	1,06	0,0724	0,0824	1,06	0,0724	0,0824
A09-	Hengsberg	Lebring	0,91	0,0679	0,0746	0,91	0,0679	0,0746	1,27	0,1018	0,0999	1,27	0,1018	0,0999	1,88	0,1282	0,1459	1,88	0,1282	0,1459
A09-	Lebring	Leibnitz	1,57	0,1175	0,1292	1,57	0,1175	0,1292	2,20	0,1762	0,1729	2,20	0,1762	0,1729	3,26	0,2219	0,2526	3,26	0,2219	0,2526
A09-	Leibnitz	Vogau Straß	1,92	0,1437	0,1580	1,92	0,1437	0,1580	2,70	0,2155	0,2115	2,70	0,2155	0,2115	3,98	0,2714	0,3089	3,98	0,2714	0,3089
A09-	Vogau Straß	Gersdorf	0,93	0,0697	0,0766	0,93	0,0697	0,0766	1,31	0,1045	0,1026	1,31	0,1045	0,1026	1,93	0,1316	0,1498	1,93	0,1316	0,1498
A09-	Gersdorf	Spielfeld	0,49	0,0367	0,0404	0,49	0,0367	0,0404	0,69	0,0551	0,0541	0,69	0,0551	0,0541	1,02	0,0694	0,0789	1,02	0,0694	0,0789
A09-	Spielfeld	Staatsgrenze Spielfeld	0,45	0,0335	0,0368	0,45	0,0335	0,0368	0,63	0,0502	0,0493	0,63	0,0502	0,0493	0,93	0,0632	0,0720	0,93	0,0632	0,0720
A10-	KN Salzburg	Salzburg Süd / Anif	1,81	0,1354	0,1490	1,81	0,1354	0,1490	2,54	0,2031	0,1994	2,54	0,2031	0,1994	3,75	0,2558	0,2912	3,75	0,2558	0,2912
A10-	Salzburg Süd / Anif	Puch Urstein	0,61	0,0460	0,0505	0,61	0,0460	0,0505	0,86	0,0689	0,0677	0,86	0,0689	0,0677	1,27	0,0868	0,0988	1,27	0,0868	0,0988
A10-	Puch Urstein	Hallein	1,27	0,0949	0,1044	1,27	0,0949	0,1044	1,78	0,1423	0,1397	1,78	0,1423	0,1397	2,63	0,1792	0,2040	2,63	0,1792	0,2040
A10-	Hallein	Kuchl	1,41	0,1054	0,1159	1,41	0,1054	0,1159	1,98	0,1581	0,1551	1,98	0,1581	0,1551	2,92	0,1990	0,2265	2,92	0,1990	0,2265
A10-	Kuchl	Golling / Abtenau	1,42	0,1059	0,1165	1,42	0,1059	0,1165	1,99	0,1589	0,1560	1,99	0,1589	0,1560	2,94	0,2001	0,2277	2,94	0,2001	0,2277
A10-	Golling / Abtenau	Paß Lueg	1,48	0,1105	0,1216	1,48	0,1105	0,1216	2,07	0,1658	0,1627	2,07	0,1658	0,1627	3,06	0,2088	0,2377	3,06	0,2088	0,2377
A10-	Paß Lueg	Werfen	2,11	0,1574	0,1732	2,11	0,1574	0,1732	2,95	0,2362	0,2318	2,95	0,2362	0,2318	4,36	0,2974	0,3385	4,36	0,2974	0,3385
A10-	Werfen	Pfarrwerfen / Werfen	0,27	0,0205	0,0226	0,27	0,0205	0,0226	0,39	0,0308	0,0302	0,39	0,0308	0,0302	0,57	0,0388	0,0441	0,57	0,0388	0,0441
A10-	Pfarrwerfen / Werfen	KN Pongau	0,60	0,0445	0,0490	0,60	0,0445	0,0490	0,84	0,0668	0,0656	0,84	0,0668	0,0656	1,23	0,0841	0,0957	1,23	0,0841	0,0957
A101	KN Pongau	Bischofshofen	0,89	0,0662	0,0729	0,89	0,0662	0,0729	1,24	0,0994	0,0975	1,24	0,0994	0,0975	1,84	0,1251	0,1424	1,84	0,1251	0,1424
A10-	KN Pongau	Lammertal Hüttau	2,42	0,1811	0,1992	2,42	0,1811	0,1992	3,40	0,2717	0,2667	3,40	0,2717	0,2667	5,02	0,3421	0,3894	5,02	0,3421	0,3894
A10-	Lammertal Hüttau	F. Verbindung GH Eben	0,62	0,0466	0,0513	0,62	0,0466	0,0513	0,87	0,0699	0,0686	0,87	0,0699	0,0686	1,29	0,0881	0,1002	1,29	0,0881	0,1002

STR-KENNZAHL	MAUTABSCHNITT VON	MAUTABSCHNITT BIS	CO2-Emissionsklasse 1 / EURO V																	
			Kat. 2						Kat. 3						Kat. 4					
			Tag			Nacht			Tag			Nacht			Tag			Nacht		
			Ges	Luft Lärm	CO2	Ges	Luft Lärm	CO2	Ges	Luft Lärm	CO2	Ges	Luft Lärm	CO2	Ges	Luft Lärm	CO2	Ges	Luft Lärm	CO2
A10-	F. Verbindung GH Eben	Eben	0,29	0,0216	0,0238	0,29	0,0216	0,0238	0,41	0,0324	0,0318	0,41	0,0324	0,0318	0,60	0,0408	0,0464	0,60	0,0408	0,0464
A10-	Eben	Radstadt Altenmarkt Graz	0,64	0,0480	0,0528	0,64	0,0480	0,0528	0,90	0,0720	0,0706	0,90	0,0720	0,0706	1,33	0,0906	0,1031	1,33	0,0906	0,1031
A10-	Radstadt Altenmarkt Graz	Flachau	0,90	0,0671	0,0738	0,90	0,0671	0,0738	1,26	0,1006	0,0988	1,26	0,1006	0,0988	1,86	0,1267	0,1442	1,86	0,1267	0,1442
A10-	Flachau	Flachauwinkel	3,35	0,1309	0,1439	3,35	0,1309	0,1439	4,69	0,1963	0,1927	4,69	0,1963	0,1927	6,98	0,2472	0,2813	6,98	0,2472	0,2813
A10-	Flachauwinkel	Zederhaus	8,43	0,3298	0,3628	8,43	0,3298	0,3628	11,81	0,4947	0,4855	11,81	0,4947	0,4855	17,58	0,6229	0,7090	17,58	0,6229	0,7090
A10-	Zederhaus	St. Michael/Lungau	5,56	0,2176	0,2393	5,56	0,2176	0,2393	7,80	0,3264	0,3203	7,80	0,3264	0,3203	11,60	0,4110	0,4678	11,60	0,4110	0,4678
A10-	St. Michael/Lungau	Rennweg Katschberg	4,08	0,1595	0,1755	4,08	0,1595	0,1755	5,71	0,2393	0,2348	5,71	0,2393	0,2348	8,51	0,3013	0,3430	8,51	0,3013	0,3430
A102	Seeboden	KN Spittal Millstätter See	0,47	0,0349	0,0384	0,47	0,0349	0,0384	0,66	0,0524	0,0514	0,66	0,0524	0,0514	0,97	0,0660	0,0751	0,97	0,0660	0,0751
A102	KN Spittal Millstätter See	Lendorf	1,01	0,0753	0,0829	1,01	0,0753	0,0829	1,41	0,1130	0,1109	1,41	0,1130	0,1109	2,09	0,1423	0,1620	2,09	0,1423	0,1620
A10-	Rennweg Katschberg	Gmünd Maltatal	4,08	0,3048	0,3353	4,08	0,3048	0,3353	5,72	0,4572	0,4488	5,72	0,4572	0,4488	8,45	0,5758	0,6553	8,45	0,5758	0,6553
A10-	Gmünd Maltatal	KN Spittal Millstätter See	2,32	0,1735	0,1908	2,32	0,1735	0,1908	3,25	0,2602	0,2554	3,25	0,2602	0,2554	4,81	0,3277	0,3730	4,81	0,3277	0,3730
A10-	KN Spittal Millstätter See	Spittal Ost	1,76	0,1314	0,1445	1,76	0,1314	0,1445	2,47	0,1971	0,1935	2,47	0,1971	0,1935	3,64	0,2482	0,2825	3,64	0,2482	0,2825
A10-	Spittal Ost	Paternion Feistritz	3,04	0,2269	0,2496	3,04	0,2269	0,2496	4,26	0,3404	0,3341	4,26	0,3404	0,3341	6,29	0,4286	0,4879	6,29	0,4286	0,4879
A10-	Paternion Feistritz	Villach West	3,27	0,2446	0,2690	3,27	0,2446	0,2690	4,59	0,3669	0,3601	4,59	0,3669	0,3601	6,78	0,4620	0,5259	6,78	0,4620	0,5259
A10-	Villach West	Villach Ossiacher See	1,41	0,1057	0,1163	1,41	0,1057	0,1163	1,98	0,1586	0,1557	1,98	0,1586	0,1557	2,93	0,1997	0,2273	2,93	0,1997	0,2273
A10-	Villach Ossiacher See	KN Villach	1,11	0,0826	0,0909	1,11	0,0826	0,0909	1,55	0,1239	0,1216	1,55	0,1239	0,1216	2,29	0,1561	0,1776	2,29	0,1561	0,1776
A11-	KN Villach	St. Niklas Faakersee	0,79	0,0591	0,0650	0,79	0,0591	0,0650	1,11	0,0887	0,0871	1,11	0,0887	0,0871	1,64	0,1117	0,1271	1,64	0,1117	0,1271
A11-	St. Niklas Faakersee	St. Jakob/Rosental	1,99	0,1485	0,1634	1,99	0,1485	0,1634	2,79	0,2228	0,2187	2,79	0,2228	0,2187	4,12	0,2805	0,3193	4,12	0,2805	0,3193
A11-	St. Jakob/Rosental	Staatsgrenze Karawankentunnel	9,13	0,1747	0,1922	9,13	0,1747	0,1922	12,78	0,2621	0,2572	12,78	0,2621	0,2572	19,10	0,3300	0,3757	19,10	0,3300	0,3757
A12-	Staatsgrenze Kufstein	Kufstein Nord	0,47	0,0288	0,0316	0,47	0,0288	0,0316	0,65	0,0431	0,0423	0,65	0,0431	0,0423	0,97	0,0543	0,0618	0,97	0,0543	0,0618
A12-	Kufstein Nord	Kufstein Süd	1,19	0,0738	0,0811	1,19	0,0738	0,0811	1,68	0,1106	0,1086	1,68	0,1106	0,1086	2,48	0,1393	0,1586	2,48	0,1393	0,1586
A12-	Kufstein Süd	Kirchbichl Langkampfen	1,63	0,1007	0,1108	1,63	0,1007	0,1108	2,29	0,1511	0,1483	2,29	0,1511	0,1483	3,39	0,1902	0,2165	3,39	0,1902	0,2165
A12-	Kirchbichl Langkampfen	Wörgl Ost St.Johann i. T. Brixental	1,60	0,0986	0,1084	1,60	0,0986	0,1084	2,24	0,1478	0,1451	2,24	0,1478	0,1451	3,32	0,1862	0,2119	3,32	0,1862	0,2119
A12-	Wörgl Ost St.Johann i. T. Brixental	Wörgl West	0,84	0,0519	0,0571	0,84	0,0519	0,0571	1,18	0,0778	0,0764	1,18	0,0778	0,0764	1,75	0,0980	0,1115	1,75	0,0980	0,1115
A12-	Wörgl West	Kramsach Rattenberg Brixlegg	3,58	0,2212	0,2433	3,58	0,2212	0,2433	5,02	0,3318	0,3257	5,02	0,3318	0,3257	7,44	0,4178	0,4756	7,44	0,4178	0,4756
A12-	Kramsach Rattenberg Brixlegg	Wiesing Achensee Zillertal	2,20	0,1357	0,1493	2,20	0,1357	0,1493	3,08	0,2036	0,1998	3,08	0,2036	0,1998	4,57	0,2564	0,2918	4,57	0,2564	0,2918
A12-	Wiesing Achensee Zillertal	Jenbach	0,87	0,0537	0,0591	0,87	0,0537	0,0591	1,22	0,0806	0,0791	1,22	0,0806	0,0791	1,81	0,1015	0,1155	1,81	0,1015	0,1155
A12-	Jenbach	Schwaz	1,92	0,1185	0,1303	1,92	0,1185	0,1303	2,69	0,1777	0,1744	2,69	0,1777	0,1744	3,99	0,2238	0,2547	3,99	0,2238	0,2547
A12-	Schwaz	Vomp	1,10	0,0677	0,0745	1,10	0,0677	0,0745	1,54	0,1016	0,0997	1,54	0,1016	0,0997	2,28	0,1279	0,1456	2,28	0,1279	0,1456
A12-	Vomp	Wattens	2,26	0,1396	0,1535	2,26	0,1396	0,1535	3,17	0,2094	0,2055	3,17	0,2094	0,2055	4,70	0,2637	0,3001	4,70	0,2637	0,3001
A12-	Wattens	Hall/Tirol Mitte	2,00	0,1238	0,1361	2,00	0,1238	0,1361	2,81	0,1856	0,1822	2,81	0,1856	0,1822	4,16	0,2338	0,2661	4,16	0,2338	0,2661
A12-	Hall/Tirol Mitte	Hall/Tirol West	0,81	0,0498	0,0547	0,81	0,0498	0,0547	1,13	0,0747	0,0733	1,13	0,0747	0,0733	1,67	0,0940	0,1070	1,67	0,0940	0,1070
A12-	Hall/Tirol West	A12 Innsbruck Ost	0,89	0,0550	0,0605	0,89	0,0550	0,0605	1,25	0,0825	0,0810	1,25	0,0825	0,0810	1,85	0,1039	0,1183	1,85	0,1039	0,1183
A12-	A12 Innsbruck Ost	Innsbruck Mitte	0,59	0,0380	0,0418	0,59	0,0380	0,0418	0,82	0,0570	0,0559	0,82	0,0570	0,0559	1,22	0,0717	0,0817	1,22	0,0717	0,0817
A12-	Innsbruck Mitte	A12 Innsbruck West	0,77	0,0576	0,0634	0,77	0,0576	0,0634	1,08	0,0864	0,0848	1,08	0,0864	0,0848	1,60	0,1088	0,1238	1,60	0,1088	0,1238
A12-	A12 Innsbruck West	Innsbruck Kranebitten	1,01	0,0755	0,0830	1,01	0,0755	0,0830	1,42	0,1132	0,1111	1,42	0,1132	0,1111	2,09	0,1426	0,1623	2,09	0,1426	0,1623
A12-	Innsbruck Kranebitten	Zirl Ost Garmisch Seefeld	1,17	0,0876	0,0964	1,17	0,0876	0,0964	1,64	0,1314	0,1290	1,64	0,1314	0,1290	2,43	0,1655	0,1884	2,43	0,1655	0,1884
A12-	Zirl Ost Garmisch Seefeld	Zirl West	0,73	0,0548	0,0603	0,73	0,0548	0,0603	1,03	0,0822	0,0807	1,03	0,0822	0,0807	1,52	0,1035	0,1178	1,52	0,1035	0,1178
A12-	Zirl West	Pettnau	1,31	0,0982	0,1080	1,31	0,0982	0,1080	1,84	0,1472	0,1445	1,84	0,1472	0,1445	2,72	0,1854	0,2110	2,72	0,1854	0,2110
A12-	Pettnau	Telfs Ost	1,33	0,0992	0,1092	1,33	0,0992	0,1092	1,86	0,1489	0,1461	1,86	0,1489	0,1461	2,75	0,1874	0,2134	2,75	0,1874	0,2134
A12-	Telfs Ost	Telfs West	0,65	0,0485	0,0533	0,65	0,0485	0,0533	0,91	0,0727	0,0713	0,91	0,0727	0,0713	1,34	0,0915	0,1042	1,34	0,0915	0,1042
A12-	Telfs West	Mötz Reutte	2,10	0,1566	0,1723	2,10	0,1566	0,1723	2,94	0,2349	0,2306	2,94	0,2349	0,2306	4,34	0,2958	0,3367	4,34	0,2958	0,3367
A12-	Mötz Reutte	Haiming Ötztal	2,44	0,1822	0,2004	2,44	0,1822	0,2004	3,42	0,2732	0,2682	3,42	0,2732	0,2682	5,05	0,3441	0,3916	5,05	0,3441	0,3916
A12-	Haiming Ötztal	Imst	1,94	0,1450	0,1595	1,94	0,1450	0,1595	2,72	0,2175	0,2135	2,72	0,2175	0,2135	4,02	0,2739	0,3118	4,02	0,2739	0,3118
A12-	Imst	Imst Au	0,33	0,0246	0,0270	0,33	0,0246	0,0270	0,46	0,0368	0,0361	0,46	0,0368	0,0361	0,68	0,0464	0,0528	0,68	0,0464	0,0528
A12-	Imst Au	Mils	0,71	0,0527	0,0580	0,71	0,0527	0,0580	0,99	0,0791	0,0776	0,99	0,0791	0,0776	1,46	0,0996	0,1134	1,46	0,0996	0,1134
A12-	Mils	Mils Schönwies	1,14	0,0850	0,0935	1,14	0,0850	0,0935	1,59	0,1274	0,1251	1,59	0,1274	0,1251	2,36	0,1605	0,1827	2,36	0,1605	0,1827
A12-	Mils Schönwies	KN Oberinntal	1,01	0,0752	0,0828	1,01	0,0752	0,0828	1,41	0,1129	0,1108	1,41	0,1129	0,1108	2,09	0,1421	0,1618	2,09	0,1421	0,1618
A12-	KN Oberinntal	Zams	0,26	0,0198	0,0218	0,26	0,0198	0,0218	0,37	0,0297	0,0292	0,37	0,0297	0,0292	0,55	0,0374	0,0426	0,55	0,0374	0,0426
A122	KN Oberinntal	Fließ	1,88	0,1408	0,1548	1,88	0,1408	0,1548	2,64	0,2111	0,2072	2,64	0,2111	0,2072	3,90	0,2659	0,3026	3,90	0,2659	0,3026
A13-	A12 Innsbruck Ost	A13 Innsbruck Süd	2,62	0,0827	0,0910	2,62	0,0827	0,0910	3,68	0,1241	0,1217	3,68	0,1241	0,1217	5,49	0,1562	0,1778	9,81	0,1562	0,1778
A13-	A13 Innsbruck Süd	Zenzenhof	1,03	0,0261	0,0287	1,03	0,0261	0,0287	1,45	0,0392	0,0384	1,45	0,0392	0,0384	2,16	0,0493	0,0561	4,22	0,0493	0,0561
A13-	Zenzenhof	Igls Patsch	1,91	0,0482	0,0531	1,91	0,0482	0,0531	2,68	0,0724	0,0710	2,68	0,0724	0,0710	3,99	0,0911	0,1037	7,79	0,0911	0,1037
A13-	Igls Patsch	Schönberg Stubaital	2,07	0,0522	0,0574	2,07	0,0522	0,0574	2,90	0,0783	0,0769	2,90	0,0783	0,0769	4,32	0,0986	0,1122	8,43	0,0986	0,1122
A13-	Schönberg Stubaital	Matrei Steinach	6,52	0,1647	0,1812	6,52	0,1647	0,1812	9,14	0,2471	0,2425	9,14	0,2471	0,2425	13,64	0,3111	0,3541	26,61	0,3111	0,3541
A13-	Matrei Steinach	Nösslach	5,25	0,1325	0,1457	5,25	0,1325	0,1457	7,35	0,1987	0,1950	7,35	0,1987	0,1950	10,97	0,2502	0,2848	21,40	0,2502	0,2848
A13-	Nösslach	Brenner-Nord	4,71	0,1189	0,1308	4,71	0,1189	0,1308	6,60	0,1783	0,1750	6,60	0,1783	0,1750	9,84	0,2246	0,2556	19,21	0,2246	0,2556
A13-	Brenner-Nord	Staatsgrenze Brennerpass	0,93	0,0235	0,0259	0,93	0,0235	0,0259	1,30	0,0353	0,0346	1,30	0,0353	0,0346	1,95	0,0444	0,0505	3,80	0,0444	0,0505
A131	A12 Innsbruck West	A13 Innsbruck Süd	1,67	0,0544	0,0599	1,67	0,0544	0,0599	2,33	0,0817	0,0802	2,33	0,0817	0,0802	3,48	0,1029	0,1171	6,29	0,1029	0,1171
A14-	Staatsgrenze Hörbranz	Hörbranz Lochau	0,30	0,0227	0,0250	0,30	0,0227	0,0250	0,43	0,0340	0,0334	0,43	0,0340	0,0334	0,63	0,0429	0,0488	0,63	0,0429	0,0488
A14-	Hörbranz Lochau	KN Bregenz	1,87	0,1395	0,1534	1,87	0,1395	0,1534	2,62	0,2092	0,2053	2,62	0,2092	0,2053	3,87	0,2635	0,2999	3,87	0,2635	0,2999
A14-	KN Bregenz	Lauterach Wolfurt	0,09	0,0070	0,0077	0,09	0,0070	0,0077	0,13	0,0105	0,0103	0,13	0,0105	0,0103	0,19	0,0132	0,0151	0,19	0,0132	0,0151
A14-	Lauterach Wolfurt	Wolfurt Lauterach	0,83	0,0621	0,0683	0,83	0,0621	0,0683	1,16	0,0931	0,0914	1,16	0,0931	0,0914	1,72	0,1172	0,1334	1,72	0,1172	0,1334
A14-	Wolfurt Lauterach	Dornbirn Nord Bregenzerwald	0,32	0,0240	0,0264	0,32	0,0240	0,0264	0,45	0,0360	0,0354	0,45	0,0360	0,0354	0,67	0,0454	0,0516	0,67	0,0454	0,0516
A14-	Dornbirn Nord Bregenzerwald	Dornbirn West	0,90	0,0671	0,0738	0,90	0,0671	0,0738	1,26	0,1006	0,0988	1,26	0,1006	0,0988	1,86	0,1267	0,1442	1,86	0,1267	0,1442
A14-	Dornbirn West	Dornbirn Süd	0,45	0,0335	0,0369	0,45	0,0335	0,0369	0,63	0,0503	0,0494	0,63	0,0503	0,0494	0,93	0,0633	0,0721	0,93	0,0633	0,0721
A14-	Dornbirn Süd	Hohenems	0,81	0,0609	0,0669	0,81	0,0609	0,0669	1,14	0,0913	0,0896	1,14	0,0913	0,0896	1,69	0,1150	0,1308	1,69	0,1150	0,1308
A14-	Hohenems	Altach Götzis	0,82	0,0615	0,0677	0,82	0,0615	0,0677	1,15	0,0923	0,0906	1,15	0,0923	0,0906	1,71	0,1162	0,1323	1,71	0,1162	0,1323
A14-	Altach Götzis	Götzis	0,63	0,0469	0,0516	0,63	0,0469	0,0516	0,88	0,0704	0,0691	0,88	0,0704	0,0691	1,30	0,0886	0,1009	1,30	0,0886	0,1009
A14-	Götzis	Klaus Koblach	0,55	0,0408	0,0448	0,55	0,0408	0,0448	0,76	0,0611	0,0600	0,76	0,0611	0,0600	1,13	0,0770	0,0876	1,13	0,0770	0,0876
A14-	Klaus Koblach	Rankweil	0,96	0,0716	0,0788	0,96	0,0716	0,0788	1,34	0,1074	0,1054	1,34	0,1074	0,1054	1,99	0,1353	0,1540	1,99	0,1353	0,1540
A14-	Rankweil	Feldkirch Frastanz	1,36	0,1020	0,1122	1,36	0,1020	0,1122	1,91	0,1530	0,1502	1,91	0,1530	0,1502	2,83	0,1927	0,2194	2,83	0,1927	0,2194
A14-	Feldkirch Frastanz	Nenzing Bludesch	2,16	0,1613	0,1775	2,16	0,1613	0,1775	3,03	0,2420	0,2375	3,03	0,2420	0,2375	4,47	0,3047	0,3469	4,47	0,3047	0,3469
A14-	Nenzing Bludesch	Bludenz Nüziders	1,60	0,1198	0,1317	1,60	0,1198	0,1317	2,25	0,1797	0,1763	2,25	0,1797	0,1763	3,32	0,2262	0,2575	3,32	0,2262	0,2575
A14-	Bludenz Nüziders	Brandnertal	0,22	0,0167	0,0183	0,22	0,0167	0,0183	0,31	0,0250	0,0245	0,31	0,0250	0,0245	0,46	0,0315	0,0358	0,46	0,0315	0,0358

STR-KENNZAHL	MAUTABSCHNITT VON	MAUTABSCHNITT BIS	CO2-Emissionsklasse 1 / EURO V																	
			Kat. 2						Kat. 3						Kat. 4					
			Tag			Nacht			Tag			Nacht			Tag			Nacht		
			Ges	Luft Lärm	CO2	Ges	Luft Lärm	CO2	Ges	Luft Lärm	CO2	Ges	Luft Lärm	CO2	Ges	Luft Lärm	CO2	Ges	Luft Lärm	CO2
A14-	Brandnertal	Bludenz Bürs	0,37	0,0278	0,0306	0,37	0,0278	0,0306	0,52	0,0417	0,0409	0,52	0,0417	0,0409	0,77	0,0525	0,0598	0,77	0,0525	0,0598
A14-	Bludenz Bürs	Bludenz Montafon	0,53	0,0394	0,0434	0,53	0,0394	0,0434	0,74	0,0591	0,0580	0,74	0,0591	0,0580	1,09	0,0745	0,0848	1,09	0,0745	0,0848
A141	KN Bregenz	Bregenz Citytunnel	0,48	0,0361	0,0397	0,48	0,0361	0,0397	0,68	0,0542	0,0532	0,68	0,0542	0,0532	1,00	0,0682	0,0776	1,00	0,0682	0,0776
A21-	KN Steinhäusl	Hochstraß	0,80	0,0596	0,0655	0,80	0,0596	0,0655	1,12	0,0893	0,0877	1,12	0,0893	0,0877	1,65	0,1125	0,1281	1,65	0,1125	0,1281
A21-	Hochstraß	Alland	2,78	0,2081	0,2289	2,78	0,2081	0,2289	3,90	0,3121	0,3064	3,90	0,3121	0,3064	5,77	0,3931	0,4474	5,77	0,3931	0,4474
A21-	Alland	Mayerling	0,57	0,0422	0,0465	0,57	0,0422	0,0465	0,79	0,0634	0,0622	0,79	0,0634	0,0622	1,17	0,0798	0,0908	1,17	0,0798	0,0908
A21-	Mayerling	Heiligenkreuz	1,31	0,0979	0,1077	1,31	0,0979	0,1077	1,84	0,1468	0,1441	1,84	0,1468	0,1441	2,71	0,1849	0,2104	2,71	0,1849	0,2104
A21-	Heiligenkreuz	Hinterbrühl	0,73	0,0546	0,0600	0,73	0,0546	0,0600	1,02	0,0818	0,0803	1,02	0,0818	0,0803	1,51	0,1031	0,1173	1,51	0,1031	0,1173
A21-	Hinterbrühl	Gießhübl	1,37	0,1023	0,1126	1,37	0,1023	0,1126	1,92	0,1535	0,1507	1,92	0,1535	0,1507	2,84	0,1933	0,2200	2,84	0,1933	0,2200
A21-	Gießhübl	Brunn/Gebirge	1,15	0,0856	0,0942	1,15	0,0856	0,0942	1,61	0,1284	0,1261	1,61	0,1284	0,1261	2,37	0,1617	0,1841	2,37	0,1617	0,1841
A21-	Brunn/Gebirge	KN Vösendorf	0,51	0,0381	0,0419	0,51	0,0381	0,0419	0,71	0,0571	0,0561	0,71	0,0571	0,0561	1,06	0,0719	0,0819	1,06	0,0719	0,0819
A22-	KN Wien Kaisermühlen	Kaisermühlen	0,40	0,0301	0,0331	0,40	0,0301	0,0331	0,56	0,0451	0,0443	0,56	0,0451	0,0443	0,83	0,0568	0,0647	0,83	0,0568	0,0647
A22-	Kaisermühlen	Reichsbrücke	0,33	0,0249	0,0274	0,33	0,0249	0,0274	0,47	0,0374	0,0367	0,47	0,0374	0,0367	0,69	0,0471	0,0536	0,69	0,0471	0,0536
A22-	Reichsbrücke	Kagran Vienna International Center	0,13	0,0096	0,0106	0,13	0,0096	0,0106	0,18	0,0144	0,0142	0,18	0,0144	0,0142	0,27	0,0182	0,0207	0,27	0,0182	0,0207
A22-	Kagran Vienna International Center	Brigittenauerbrücke	0,21	0,0154	0,0169	0,21	0,0154	0,0169	0,29	0,0231	0,0227	0,29	0,0231	0,0227	0,43	0,0291	0,0331	0,43	0,0291	0,0331
A22-	Brigittenauerbrücke	Floridsdorferbrücke	0,33	0,0248	0,0273	0,33	0,0248	0,0273	0,47	0,0373	0,0366	0,47	0,0373	0,0366	0,69	0,0469	0,0534	0,69	0,0469	0,0534
A22-	Floridsdorferbrücke	KN Gürtel Nordbrücke	0,21	0,0158	0,0174	0,21	0,0158	0,0174	0,30	0,0238	0,0233	0,30	0,0238	0,0233	0,44	0,0299	0,0341	0,44	0,0299	0,0341
A22-	KN Gürtel Nordbrücke	Strebersdorf	0,72	0,0541	0,0596	0,72	0,0541	0,0596	1,02	0,0812	0,0797	1,02	0,0812	0,0797	1,50	0,1023	0,1164	1,50	0,1023	0,1164
A221	Wien Nordbrücke	KN Gürtel Nordbrücke	0,21	0,0160	0,0176	0,21	0,0160	0,0176	0,30	0,0239	0,0235	0,30	0,0239	0,0235	0,44	0,0302	0,0343	0,44	0,0302	0,0343
A221	KN Gürtel Nordbrücke	Wien Pragerstraße	0,23	0,0172	0,0189	0,23	0,0172	0,0189	0,32	0,0258	0,0253	0,32	0,0258	0,0253	0,48	0,0325	0,0370	0,48	0,0325	0,0370
A221	Wien Pragerstraße	Wien Neujedlersdorf	0,10	0,0075	0,0083	0,10	0,0075	0,0083	0,14	0,0113	0,0111	0,14	0,0113	0,0111	0,21	0,0142	0,0162	0,21	0,0142	0,0162
A221	Wien Neujedlersdorf	Brünnerstr/Shuttleworthstraße	0,26	0,0191	0,0210	0,26	0,0191	0,0210	0,36	0,0286	0,0281	0,36	0,0286	0,0281	0,53	0,0360	0,0410	0,53	0,0360	0,0410
A22-	Strebersdorf	Korneuburg Ost	1,46	0,1091	0,1200	1,46	0,1091	0,1200	2,05	0,1636	0,1606	2,05	0,1636	0,1606	3,02	0,2060	0,2345	3,02	0,2060	0,2345
A222	Strebersdorf	Wien Vohburggasse	0,18	0,0136	0,0149	0,18	0,0136	0,0149	0,25	0,0203	0,0200	0,25	0,0203	0,0200	0,38	0,0256	0,0291	0,38	0,0256	0,0291
A22-	Korneuburg Ost	KN Korneuburg	0,94	0,0704	0,0774	0,94	0,0704	0,0774	1,32	0,1056	0,1036	1,32	0,1056	0,1036	1,95	0,1330	0,1514	1,95	0,1330	0,1514
A22-	KN Korneuburg	Stockerau Ost	1,37	0,1024	0,1127	1,37	0,1024	0,1127	1,92	0,1536	0,1508	1,92	0,1536	0,1508	2,84	0,1935	0,2202	2,84	0,1935	0,2202
A22-	Stockerau Ost	Stockerau Mitte	0,55	0,0408	0,0449	0,55	0,0408	0,0449	0,77	0,0613	0,0601	0,77	0,0613	0,0601	1,13	0,0771	0,0878	1,13	0,0771	0,0878
A22-	Stockerau Mitte	KN Stockerau/West	0,46	0,0347	0,0382	0,46	0,0347	0,0382	0,65	0,0520	0,0511	0,65	0,0520	0,0511	0,96	0,0655	0,0746	0,96	0,0655	0,0746
A23-	Altmannsdorferstraße	KN Wien Inzersdorf	0,41	0,0303	0,0334	0,41	0,0303	0,0334	0,57	0,0455	0,0447	0,57	0,0455	0,0447	0,84	0,0573	0,0652	0,84	0,0573	0,0652
A23-	KN Wien Inzersdorf	Favoriten	1,02	0,0765	0,0841	1,02	0,0765	0,0841	1,43	0,1147	0,1126	1,43	0,1147	0,1126	2,12	0,1444	0,1644	2,12	0,1444	0,1644
A23-	Favoriten	KN Gürtel Landstraßer Hauptstraße	0,64	0,0479	0,0527	0,64	0,0479	0,0527	0,90	0,0719	0,0706	0,90	0,0719	0,0706	1,33	0,0905	0,1031	1,33	0,0905	0,1031
A23-	KN Gürtel Landstraßer Hauptstraße	St. Marx	0,24	0,0182	0,0200	0,24	0,0182	0,0200	0,34	0,0273	0,0268	0,34	0,0273	0,0268	0,50	0,0344	0,0391	0,50	0,0344	0,0391
A23-	St. Marx	KN Wien Prater	0,21	0,0154	0,0170	0,21	0,0154	0,0170	0,29	0,0232	0,0227	0,29	0,0232	0,0227	0,43	0,0292	0,0332	0,43	0,0292	0,0332
A23-	KN Wien Prater	Handelskai	0,46	0,0343	0,0377	0,46	0,0343	0,0377	0,64	0,0514	0,0505	0,64	0,0514	0,0505	0,95	0,0648	0,0737	0,95	0,0648	0,0737
A23-	Handelskai	KN Wien Kaisermühlen	0,21	0,0157	0,0172	0,21	0,0157	0,0172	0,29	0,0235	0,0231	0,29	0,0235	0,0231	0,43	0,0296	0,0337	0,43	0,0296	0,0337
A23-	KN Wien Kaisermühlen	Groß Enzersdorf Stadlau	0,58	0,0430	0,0473	0,58	0,0430	0,0473	0,81	0,0645	0,0633	0,81	0,0645	0,0633	1,19	0,0813	0,0925	1,19	0,0813	0,0925
A23-	Groß Enzersdorf Stadlau	Hirschstetten	0,32	0,0241	0,0265	0,32	0,0241	0,0265	0,45	0,0362	0,0355	0,45	0,0362	0,0355	0,67	0,0456	0,0519	0,67	0,0456	0,0519
A233	KN Gürtel Landstraßer Hauptstraße	Wien Gürtel	0,19	0,0141	0,0155	0,19	0,0141	0,0155	0,26	0,0211	0,0207	0,26	0,0211	0,0207	0,39	0,0266	0,0303	0,39	0,0266	0,0303
A25-	KN A1/A25 Passau Wels	Weißkirchen	2,12	0,1587	0,1745	2,12	0,1587	0,1745	2,98	0,2380	0,2336	2,98	0,2380	0,2336	4,40	0,2997	0,3411	4,40	0,2997	0,3411
A25-	Weißkirchen	Marchtrenk Wels Ost	0,76	0,0565	0,0622	0,76	0,0565	0,0622	1,06	0,0848	0,0832	1,06	0,0848	0,0832	1,57	0,1068	0,1216	1,57	0,1068	0,1216
A25-	Marchtrenk Wels Ost	ÖBB Terminal Wels	0,20	0,0152	0,0167	0,20	0,0152	0,0167	0,29	0,0228	0,0224	0,29	0,0228	0,0224	0,42	0,0287	0,0327	0,42	0,0287	0,0327
A25-	ÖBB Terminal Wels	Wels Nord	0,98	0,0729	0,0802	0,98	0,0729	0,0802	1,37	0,1094	0,1074	1,37	0,1094	0,1074	2,02	0,1377	0,1568	2,02	0,1377	0,1568
A25-	Wels Nord	KN Wels	0,69	0,0519	0,0571	0,69	0,0519	0,0571	0,97	0,0778	0,0764	0,97	0,0778	0,0764	1,44	0,0980	0,1115	1,44	0,0980	0,1115
S01-	KN Vösendorf	Vorarlberger Allee	0,51	0,0385	0,0423	0,51	0,0385	0,0423	0,72	0,0577	0,0566	0,72	0,0577	0,0566	1,07	0,0727	0,0827	1,07	0,0727	0,0827
S01-	Vorarlberger Allee	Laxenburger Str.	0,27	0,0202	0,0222	0,27	0,0202	0,0222	0,38	0,0303	0,0297	0,38	0,0303	0,0297	0,56	0,0381	0,0434	0,56	0,0381	0,0434
S01-	Laxenburger Str.	Güterzentrum Wien Süd	0,33	0,0250	0,0275	0,33	0,0250	0,0275	0,47	0,0376	0,0369	0,47	0,0376	0,0369	0,69	0,0473	0,0538	0,69	0,0473	0,0538
S01-	Güterzentrum Wien Süd	Rothneusiedl	0,22	0,0163	0,0179	0,22	0,0163	0,0179	0,31	0,0244	0,0240	0,31	0,0244	0,0240	0,45	0,0307	0,0350	0,45	0,0307	0,0350
S01-	Rothneusiedl	KN Rustenfeld	0,51	0,0381	0,0419	0,51	0,0381	0,0419	0,71	0,0571	0,0560	0,71	0,0571	0,0560	1,06	0,0719	0,0819	1,06	0,0719	0,0819
S01-	KN Rustenfeld	Rannersdorf	0,71	0,0534	0,0588	0,71	0,0534	0,0588	1,00	0,0801	0,0787	1,00	0,0801	0,0787	1,48	0,1009	0,1149	1,48	0,1009	0,1149
S011	KN Rustenfeld	Leopoldsdorf (B16)	0,32	0,0237	0,0260	0,32	0,0237	0,0260	0,44	0,0355	0,0348	0,44	0,0355	0,0348	0,66	0,0447	0,0509	0,66	0,0447	0,0509
S01-	Rannersdorf	Schwechat Süd	0,56	0,0417	0,0459	0,56	0,0417	0,0459	0,78	0,0626	0,0615	0,78	0,0626	0,0615	1,16	0,0788	0,0897	1,16	0,0788	0,0897
S01-	Schwechat Süd	Schwechat Ost	0,32	0,0239	0,0263	0,32	0,0239	0,0263	0,45	0,0359	0,0352	0,45	0,0359	0,0352	0,66	0,0452	0,0514	0,66	0,0452	0,0514
S01-	Schwechat Ost	Mannswörth	0,34	0,0253	0,0278	0,34	0,0253	0,0278	0,47	0,0380	0,0373	0,47	0,0380	0,0373	0,70	0,0478	0,0544	0,70	0,0478	0,0544
S01-	Mannswörth	KN Schwechat	0,13	0,0095	0,0104	0,13	0,0095	0,0104	0,18	0,0142	0,0140	0,18	0,0142	0,0140	0,26	0,0179	0,0204	0,26	0,0179	0,0204
S01-	Angerner Straße	Seyring	1,19	0,0887	0,0976	1,19	0,0887	0,0976	1,66	0,1330	0,1306	1,66	0,1330	0,1306	2,46	0,1675	0,1907	2,46	0,1675	0,1907
S01-	Seyring	KN Eibesbrunn	0,99	0,0742	0,0816	0,99	0,0742	0,0816	1,39	0,1113	0,1092	1,39	0,1113	0,1092	2,06	0,1401	0,1595	2,06	0,1401	0,1595
S01-	KN Eibesbrunn	Hagenbrunn	0,78	0,0584	0,0643	0,78	0,0584	0,0643	1,10	0,0876	0,0860	1,10	0,0876	0,0860	1,62	0,1103	0,1256	1,62	0,1103	0,1256
S01-	Hagenbrunn	Korneuburg Nord	1,67	0,1250	0,1375	1,67	0,1250	0,1375	2,34	0,1874	0,1840	2,34	0,1874	0,1840	3,46	0,2360	0,2687	3,46	0,2360	0,2687
S01-	Korneuburg Nord	Korneuburg West	0,68	0,0507	0,0558	0,68	0,0507	0,0558	0,95	0,0760	0,0746	0,95	0,0760	0,0746	1,41	0,0957	0,1090	1,41	0,0957	0,1090
S01-	Korneuburg West	KN Korneuburg	0,22	0,0162	0,0178	0,22	0,0162	0,0178	0,30	0,0242	0,0238	0,30	0,0242	0,0238	0,45	0,0305	0,0348	0,45	0,0305	0,0348
S02-	Hirschstetten	Gewerbepark Stadlau	0,23	0,0174	0,0191	0,23	0,0174	0,0191	0,33	0,0261	0,0256	0,33	0,0261	0,0256	0,48	0,0328	0,0373	0,48	0,0328	0,0373
S02-	Gewerbepark Stadlau	Breitenleer Straße	0,13	0,0096	0,0106	0,13	0,0096	0,0106	0,18	0,0144	0,0142	0,18	0,0144	0,0142	0,27	0,0182	0,0207	0,27	0,0182	0,0207
S02-	Breitenleer Straße	Rautenweg	0,21	0,0160	0,0176	0,21	0,0160	0,0176	0,30	0,0240	0,0235	0,30	0,0240	0,0235	0,44	0,0302	0,0344	0,44	0,0302	0,0344
S02-	Rautenweg	Hermann Gebauer Straße	0,24	0,0176	0,0193	0,24	0,0176	0,0193	0,33	0,0264	0,0259	0,33	0,0264	0,0259	0,49	0,0332	0,0378	0,49	0,0332	0,0378
S02-	Hermann Gebauer Straße	Angerner Straße	0,85	0,0636	0,0699	0,85	0,0636	0,0699	1,19	0,0954	0,0936	1,19	0,0954	0,0936	1,76	0,1201	0,1367	1,76	0,1201	0,1367
S03-	KN Stockerau/West	Stockerau Nord	0,24	0,0180	0,0198	0,24	0,0180	0,0198	0,34	0,0269	0,0264	0,34	0,0269	0,0264	0,50	0,0339	0,0386	0,50	0,0339	0,0386
S03-	Stockerau Nord	Sierndorf	1,29	0,0966	0,1062	1,29	0,0966	0,1062	1,81	0,1448	0,1421	1,81	0,1448	0,1421	2,68	0,1824	0,2076	2,68	0,1824	0,2076
S03-	Sierndorf	Obermallebarn	0,87	0,0648	0,0713	0,87	0,0648	0,0713	1,22	0,0973	0,0955	1,22	0,0973	0,0955	1,80	0,1225	0,1394	1,80	0,1225	0,1394
S03-	Obermallebarn	Göllersdorf	1,15	0,0856	0,0942	1,15	0,0856	0,0942	1,61	0,1284	0,1260	1,61	0,1284	0,1260	2,37	0,1617	0,1841	2,37	0,1617	0,1841
S03-	Göllersdorf	Großstelzendorf	0,46	0,0343	0,0377	0,46	0,0343	0,0377	0,64	0,0514	0,0505	0,64	0,0514	0,0505	0,95	0,0648	0,0737	0,95	0,0648	0,0737

STR-KENNZAHL	MAUTABSCHNITT VON	MAUTABSCHNITT BIS	CO2-Emissionsklasse 1 / EURO V																	
			Kat. 2						Kat. 3						Kat. 4					
			Tag			Nacht			Tag			Nacht			Tag			Nacht		
			Ges	Luft Lärm	CO2	Ges	Luft Lärm	CO2	Ges	Luft Lärm	CO2	Ges	Luft Lärm	CO2	Ges	Luft Lärm	CO2	Ges	Luft Lärm	CO2
S03-	Großstelzendorf	Hollabrunn Süd	1,10	0,0825	0,0907	1,10	0,0825	0,0907	1,55	0,1237	0,1214	1,55	0,1237	0,1214	2,29	0,1558	0,1773	2,29	0,1558	0,1773
S03-	Hollabrunn Süd	Hollabrunn Mitte	0,32	0,0236	0,0260	0,32	0,0236	0,0260	0,44	0,0354	0,0347	0,44	0,0354	0,0347	0,65	0,0446	0,0507	0,65	0,0446	0,0507
S03-	Hollabrunn Mitte	Hollabrunn Nord	0,72	0,0535	0,0588	0,72	0,0535	0,0588	1,00	0,0802	0,0787	1,00	0,0802	0,0787	1,48	0,1010	0,1149	1,48	0,1010	0,1149
S03-	Hollabrunn Nord	Wullersdorf	1,37	0,1025	0,1128	1,37	0,1025	0,1128	1,92	0,1538	0,1509	1,92	0,1538	0,1509	2,84	0,1937	0,2204	2,84	0,1937	0,2204
S03-	Wullersdorf	Guntersdorf	0,95	0,0710	0,0781	0,95	0,0710	0,0781	1,33	0,1065	0,1045	1,33	0,1065	0,1045	1,97	0,1341	0,1526	1,97	0,1341	0,1526
S04-	KN Mattersburg	Sigleß	0,57	0,0426	0,0469	0,57	0,0426	0,0469	0,80	0,0639	0,0628	0,80	0,0639	0,0628	1,18	0,0805	0,0916	1,18	0,0805	0,0916
S04-	Sigleß	Bad Sauerbrunn	1,33	0,0996	0,1096	1,33	0,0996	0,1096	1,87	0,1494	0,1466	1,87	0,1494	0,1466	2,76	0,1881	0,2141	2,76	0,1881	0,2141
S04-	Bad Sauerbrunn	Neudörfl	0,56	0,0419	0,0460	0,56	0,0419	0,0460	0,79	0,0628	0,0616	0,79	0,0628	0,0616	1,16	0,0791	0,0900	1,16	0,0791	0,0900
S04-	Neudörfl	Wr.Neustadt Ost	0,59	0,0438	0,0482	0,59	0,0438	0,0482	0,82	0,0657	0,0645	0,82	0,0657	0,0645	1,21	0,0828	0,0942	1,21	0,0828	0,0942
S04-	Wr.Neustadt Ost	Katzelsdorf	0,27	0,0205	0,0226	0,27	0,0205	0,0226	0,39	0,0308	0,0302	0,39	0,0308	0,0302	0,57	0,0388	0,0441	0,57	0,0388	0,0441
S04-	Katzelsdorf	Lanzenkirchen	0,23	0,0172	0,0189	0,23	0,0172	0,0189	0,32	0,0258	0,0253	0,32	0,0258	0,0253	0,48	0,0324	0,0369	0,48	0,0324	0,0369
S04-	Lanzenkirchen	Wr.Neustadt Süd	0,20	0,0152	0,0168	0,20	0,0152	0,0168	0,29	0,0228	0,0224	0,29	0,0228	0,0224	0,42	0,0288	0,0327	0,42	0,0288	0,0327
S04-	Wr.Neustadt Süd	KN Wr. Neustadt	0,34	0,0252	0,0277	0,34	0,0252	0,0277	0,47	0,0378	0,0371	0,47	0,0378	0,0371	0,70	0,0476	0,0542	0,70	0,0476	0,0542
S05-	KN Stockerau/West	Tulln	2,33	0,1739	0,1913	2,33	0,1739	0,1913	3,26	0,2608	0,2560	3,26	0,2608	0,2560	4,82	0,3284	0,3738	4,82	0,3284	0,3738
S05-	Tulln	Königsbrunn / Wagram	2,89	0,2161	0,2377	2,89	0,2161	0,2377	4,05	0,3241	0,3181	4,05	0,3241	0,3181	5,99	0,4081	0,4646	5,99	0,4081	0,4646
S05-	Königsbrunn / Wagram	Kirchberg/Wagram	0,78	0,0581	0,0639	0,78	0,0581	0,0639	1,09	0,0871	0,0855	1,09	0,0871	0,0855	1,61	0,1097	0,1248	1,61	0,1097	0,1248
S05-	Kirchberg/Wagram	Fels / Wagram	0,58	0,0435	0,0478	0,58	0,0435	0,0478	0,82	0,0652	0,0640	0,82	0,0652	0,0640	1,21	0,0821	0,0935	1,21	0,0821	0,0935
S05-	Fels / Wagram	Grafenwörth	1,34	0,1001	0,1101	1,34	0,1001	0,1101	1,88	0,1502	0,1474	1,88	0,1502	0,1474	2,78	0,1891	0,2152	2,78	0,1891	0,2152
S05-	Grafenwörth	Jettsdorf	0,60	0,0448	0,0492	0,60	0,0448	0,0492	0,84	0,0671	0,0659	0,84	0,0671	0,0659	1,24	0,0846	0,0962	1,24	0,0846	0,0962
S06-	KN Seebenstein	Neunkirchen	0,91	0,0683	0,0751	0,91	0,0683	0,0751	1,28	0,1025	0,1006	1,28	0,1025	0,1006	1,89	0,1290	0,1469	1,89	0,1290	0,1469
S06-	Neunkirchen	Gloggnitz	2,93	0,2191	0,2410	2,93	0,2191	0,2410	4,11	0,3286	0,3225	4,11	0,3286	0,3225	6,07	0,4138	0,4710	6,07	0,4138	0,4710
S06-	Gloggnitz	Maria Schutz	1,87	0,1396	0,1536	1,87	0,1396	0,1536	2,62	0,2094	0,2056	2,62	0,2094	0,2056	3,87	0,2637	0,3002	3,87	0,2637	0,3002
S06-	Maria Schutz	Spital / Semmering	1,59	0,1185	0,1304	1,59	0,1185	0,1304	2,22	0,1778	0,1745	2,22	0,1778	0,1745	3,29	0,2239	0,2548	3,29	0,2239	0,2548
S06-	Spital / Semmering	Mürzzuschlag Ost	1,32	0,0990	0,1089	1,32	0,0990	0,1089	1,86	0,1485	0,1458	1,86	0,1485	0,1458	2,74	0,1870	0,2129	2,74	0,1870	0,2129
S06-	Mürzzuschlag Ost	Mariazell, Mürzsteg, Mürzzuschlag	1,17	0,0878	0,0965	1,17	0,0878	0,0965	1,65	0,1317	0,1292	1,65	0,1317	0,1292	2,43	0,1658	0,1887	2,43	0,1658	0,1887
S06-	Mariazell, Mürzsteg, Mürzzuschlag	Hönigsberg	0,84	0,0626	0,0688	0,84	0,0626	0,0688	1,17	0,0939	0,0921	1,17	0,0939	0,0921	1,74	0,1182	0,1346	1,74	0,1182	0,1346
S06-	Hönigsberg	Langenwang	0,46	0,0346	0,0381	0,46	0,0346	0,0381	0,65	0,0519	0,0510	0,65	0,0519	0,0510	0,96	0,0654	0,0744	0,96	0,0654	0,0744
S06-	Langenwang	Krieglach	0,55	0,0411	0,0452	0,55	0,0411	0,0452	0,77	0,0617	0,0605	0,77	0,0617	0,0605	1,14	0,0777	0,0884	1,14	0,0777	0,0884
S06-	Krieglach	Mitterdorf	1,39	0,1039	0,1143	1,39	0,1039	0,1143	1,95	0,1559	0,1530	1,95	0,1559	0,1530	2,88	0,1963	0,2234	2,88	0,1963	0,2234
S06-	Mitterdorf	Kindberg Ost	1,41	0,1057	0,1162	1,41	0,1057	0,1162	1,98	0,1585	0,1556	1,98	0,1585	0,1556	2,93	0,1996	0,2272	2,93	0,1996	0,2272
S06-	Kindberg Ost	Kindberg West	0,30	0,0227	0,0249	0,30	0,0227	0,0249	0,43	0,0340	0,0334	0,43	0,0340	0,0334	0,63	0,0428	0,0488	0,63	0,0428	0,0488
S06-	Kindberg West	Kindbergdörfl	0,30	0,0227	0,0249	0,30	0,0227	0,0249	0,43	0,0340	0,0334	0,43	0,0340	0,0334	0,63	0,0428	0,0487	0,63	0,0428	0,0487
S06-	Kindbergdörfl	Allerheiligen Mürzhofen	0,68	0,0510	0,0562	0,68	0,0510	0,0562	0,96	0,0766	0,0752	0,96	0,0766	0,0752	1,42	0,0964	0,1098	1,42	0,0964	0,1098
S06-	Allerheiligen Mürzhofen	St. Marein	1,03	0,0767	0,0843	1,03	0,0767	0,0843	1,44	0,1150	0,1129	1,44	0,1150	0,1129	2,13	0,1448	0,1649	2,13	0,1448	0,1649
S06-	St. Marein	Kapfenberg	0,73	0,0544	0,0598	0,73	0,0544	0,0598	1,02	0,0815	0,0800	1,02	0,0815	0,0800	1,51	0,1027	0,1169	1,51	0,1027	0,1169
S06-	Kapfenberg	KN Bruck/Mur	1,36	0,1015	0,1116	1,36	0,1015	0,1116	1,90	0,1522	0,1494	1,90	0,1522	0,1494	2,81	0,1917	0,2182	2,81	0,1917	0,2182
S06-	KN Bruck/Mur	ASt Bruck/Mur West	1,16	0,0870	0,0958	1,16	0,0870	0,0958	1,63	0,1306	0,1282	1,63	0,1306	0,1282	2,41	0,1644	0,1872	2,41	0,1644	0,1872
S06-	ASt Bruck/Mur West	Niklasdorf	1,08	0,0804	0,0885	1,08	0,0804	0,0885	1,51	0,1206	0,1184	1,51	0,1206	0,1184	2,23	0,1519	0,1729	2,23	0,1519	0,1729
S06-	Niklasdorf	Leoben Ost	1,15	0,0858	0,0944	1,15	0,0858	0,0944	1,61	0,1287	0,1263	1,61	0,1287	0,1263	2,38	0,1620	0,1844	2,38	0,1620	0,1844
S06-	Leoben Ost	Leoben West	1,29	0,0961	0,1057	1,29	0,0961	0,1057	1,80	0,1442	0,1415	1,80	0,1442	0,1415	2,66	0,1815	0,2066	2,66	0,1815	0,2066
S06-	Leoben West	St. Michael	1,22	0,0912	0,1003	1,22	0,0912	0,1003	1,71	0,1368	0,1343	1,71	0,1368	0,1343	2,53	0,1723	0,1961	2,53	0,1723	0,1961
S06-	St. Michael	KN St. Michael	0,37	0,0277	0,0305	0,37	0,0277	0,0305	0,52	0,0416	0,0408	0,52	0,0416	0,0408	0,77	0,0524	0,0596	0,77	0,0524	0,0596
S07-	KN Riegersdorf	Fürstenfeld	2,08	0,1552	0,1707	2,08	0,1552	0,1707	2,91	0,2327	0,2284	2,91	0,2327	0,2284	4,30	0,2931	0,3336	4,30	0,2931	0,3336
S07-	Fürstenfeld	Rudersdorf	0,54	0,0400	0,0440	0,54	0,0400	0,0440	0,75	0,0600	0,0589	0,75	0,0600	0,0589	1,11	0,0756	0,0861	1,11	0,0756	0,0861
S07-	Rudersdorf	Dobersdorf	1,27	0,0951	0,1046	1,27	0,0951	0,1046	1,78	0,1426	0,1399	1,78	0,1426	0,1399	2,64	0,1796	0,2044	2,64	0,1796	0,2044
S10-	Unterweitersdorf	Neumarkt	1,61	0,1205	0,1326	1,61	0,1205	0,1326	2,26	0,1808	0,1775	2,26	0,1808	0,1775	3,34	0,2277	0,2592	3,34	0,2277	0,2592
S10-	Neumarkt	Kefermarkt	0,93	0,0692	0,0762	0,93	0,0692	0,0762	1,30	0,1038	0,1019	1,30	0,1038	0,1019	1,92	0,1308	0,1488	1,92	0,1308	0,1488
S10-	Kefermarkt	Freistadt / Süd	1,00	0,0745	0,0819	1,00	0,0745	0,0819	1,40	0,1117	0,1096	1,40	0,1117	0,1096	2,06	0,1407	0,1601	2,06	0,1407	0,1601
S10-	Freistadt / Süd	Grünbach Sandl	1,05	0,0788	0,0866	1,05	0,0788	0,0866	1,48	0,1182	0,1160	1,48	0,1182	0,1160	2,18	0,1488	0,1694	2,18	0,1488	0,1694
S10-	Grünbach Sandl	Freistadt / Nord	0,29	0,0216	0,0238	0,29	0,0216	0,0238	0,41	0,0325	0,0319	0,41	0,0325	0,0319	0,60	0,0409	0,0465	0,60	0,0409	0,0465
S16-	Zams	Landeck West	1,23	0,0921	0,1013	1,23	0,0921	0,1013	1,73	0,1381	0,1355	1,73	0,1381	0,1355	2,55	0,1739	0,1980	2,55	0,1739	0,1980
S16-	Landeck West	Pians	0,79	0,0590	0,0649	0,79	0,0590	0,0649	1,11	0,0885	0,0868	1,11	0,0885	0,0868	1,63	0,1114	0,1268	1,63	0,1114	0,1268
S16-	Pians	Flirsch	1,56	0,1169	0,1286	1,56	0,1169	0,1286	2,19	0,1753	0,1721	2,19	0,1753	0,1721	3,24	0,2208	0,2513	3,24	0,2208	0,2513
S16-	Flirsch	Schnann am Arlberg	0,98	0,0734	0,0807	0,98	0,0734	0,0807	1,38	0,1101	0,1080	1,38	0,1101	0,1080	2,03	0,1386	0,1577	2,03	0,1386	0,1577
S16-	Schnann am Arlberg	Pettneu	0,71	0,0533	0,0587	0,71	0,0533	0,0587	1,00	0,0800	0,0785	1,00	0,0800	0,0785	1,48	0,1007	0,1147	1,48	0,1007	0,1147
S16-	Pettneu	St. Anton/Arlberg	0,40	0,0297	0,0327	0,40	0,0297	0,0327	0,56	0,0446	0,0437	0,56	0,0446	0,0437	0,82	0,0561	0,0639	0,82	0,0561	0,0639
S16-	St. Anton/Arlberg	Langen/Arlberg	9,28	0,2890	0,3178	9,28	0,2890	0,3178	13,00	0,4334	0,4254	13,00	0,4334	0,4254	19,37	0,5458	0,6213	19,37	0,5458	0,6213
S16-	Langen/Arlberg	Wald/Arlberg	1,27	0,0946	0,1041	1,27	0,0946	0,1041	1,78	0,1420	0,1393	1,78	0,1420	0,1393	2,62	0,1788	0,2035	2,62	0,1788	0,2035
S16-	Wald/Arlberg	Dalaas	1,44	0,1078	0,1186	1,44	0,1078	0,1186	2,02	0,1617	0,1587	2,02	0,1617	0,1587	2,99	0,2036	0,2318	2,99	0,2036	0,2318
S16-	Dalaas	Braz Ost	0,82	0,0611	0,0672	0,82	0,0611	0,0672	1,15	0,0917	0,0900	1,15	0,0917	0,0900	1,69	0,1154	0,1314	1,69	0,1154	0,1314
S16-	Braz Ost	Braz West	0,64	0,0477	0,0525	0,64	0,0477	0,0525	0,89	0,0715	0,0702	0,89	0,0715	0,0702	1,32	0,0901	0,1025	1,32	0,0901	0,1025
S16-	Braz West	Bings	0,86	0,0646	0,0711	0,86	0,0646	0,0711	1,21	0,0969	0,0951	1,21	0,0969	0,0951	1,79	0,1220	0,1389	1,79	0,1220	0,1389
S16-	Bings	Bludenz Montafon	0,41	0,0306	0,0336	0,41	0,0306	0,0336	0,57	0,0459	0,0450	0,57	0,0459	0,0450	0,85	0,0578	0,0658	0,85	0,0578	0,0658
S31-	Eisenstadt Ost	Eisenstadt Süd	0,74	0,0554	0,0610	0,74	0,0554	0,0610	1,04	0,0831	0,0816	1,04	0,0831	0,0816	1,54	0,1047	0,1192	1,54	0,1047	0,1192
S31-	Eisenstadt Süd	Eisenstadt Mitte	0,28	0,0208	0,0228	0,28	0,0208	0,0228	0,39	0,0311	0,0306	0,39	0,0311	0,0306	0,58	0,0392	0,0446	0,58	0,0392	0,0446
S31-	Eisenstadt Mitte	KN Eisenstadt	0,46	0,0342	0,0377	0,46	0,0342	0,0377	0,64	0,0514	0,0504	0,64	0,0514	0,0504	0,95	0,0647	0,0736	0,95	0,0647	0,0736
S31-	KN Eisenstadt	Wulkaprodersdorf	0,61	0,0456	0,0501	0,61	0,0456	0,0501	0,86	0,0684	0,0671	0,86	0,0684	0,0671	1,26	0,0861	0,0980	1,26	0,0861	0,0980
S31-	Wulkaprodersdorf	KN Mattersburg	1,73	0,1294	0,1423	1,73	0,1294	0,1423	2,43	0,1941	0,1905	2,43	0,1941	0,1905	3,59	0,2444	0,2782	3,59	0,2444	0,2782
S31-	KN Mattersburg	Forchtenstein	1,25	0,0937	0,1030	1,25	0,0937	0,1030	1,76	0,1405	0,1379	1,76	0,1405	0,1379	2,60	0,1769	0,2014	2,60	0,1769	0,2014
S31-	Forchtenstein	Sieggraben	1,75	0,1309	0,1439	1,75	0,1309	0,1439	2,46	0,1963	0,1927	2,46	0,1963	0,1927	3,63	0,2472	0,2813	3,63	0,2472	0,2813
S31-	Sieggraben	Weppersdorf/Kobersdorf	2,11	0,1576	0,1734	2,11	0,1576	0,1734	2,96	0,2365	0,2321	2,96	0,2365	0,2321	4,37	0,2978	0,3389	4,37	0,2978	0,3389
S31-	Weppersdorf/Kobersdorf	Weppersdorf/Markt St.Martin	0,43	0,0324	0,0356	0,43	0,0324	0,0356	0,61	0,0486	0,0477	0,61	0,0486	0,0477	0,90	0,0612	0,0696	0,90	0,0612	0,0696
S31-	Weppersdorf/Markt St.Martin	Neutal	1,00	0,0748	0,0823	1,00	0,0748	0,0823	1,40	0,1122	0,1102	1,40	0,1122	0,1102	2,07	0,1413	0,1609	2,07	0,1413	0,1609

STR-KENNZAHL	MAUTABSCHNITT VON	MAUTABSCHNITT BIS	CO2-Emissionsklasse 1 / EURO V																	
			Kat. 2						Kat. 3						Kat. 4					
			Tag			Nacht			Tag			Nacht			Tag			Nacht		
			Ges	Luft Lärm	CO2	Ges	Luft Lärm	CO2	Ges	Luft Lärm	CO2	Ges	Luft Lärm	CO2	Ges	Luft Lärm	CO2	Ges	Luft Lärm	CO2
S31-	Neutal	Stoob Süd	0,87	0,0654	0,0719	0,87	0,0654	0,0719	1,23	0,0981	0,0962	1,23	0,0981	0,0962	1,81	0,1235	0,1406	1,81	0,1235	0,1406
S31-	Stoob Süd	Oberpullendorf	0,95	0,0714	0,0785	0,95	0,0714	0,0785	1,34	0,1071	0,1051	1,34	0,1071	0,1051	1,98	0,1348	0,1534	1,98	0,1348	0,1534
S33-	KN St. Pölten	St. Pölten Ost	0,52	0,0387	0,0426	0,52	0,0387	0,0426	0,73	0,0581	0,0570	0,73	0,0581	0,0570	1,07	0,0732	0,0833	1,07	0,0732	0,0833
S33-	St. Pölten Ost	St. Pölten Nord	0,92	0,0685	0,0753	0,92	0,0685	0,0753	1,28	0,1027	0,1008	1,28	0,1027	0,1008	1,90	0,1293	0,1472	1,90	0,1293	0,1472
S33-	St. Pölten Nord	Herzogenburg Süd	0,97	0,0725	0,0797	0,97	0,0725	0,0797	1,36	0,1087	0,1067	1,36	0,1087	0,1067	2,01	0,1369	0,1558	2,01	0,1369	0,1558
S33-	Herzogenburg Süd	Herzogenburg Stadt	0,52	0,0387	0,0426	0,52	0,0387	0,0426	0,73	0,0581	0,0570	0,73	0,0581	0,0570	1,07	0,0731	0,0832	1,07	0,0731	0,0832
S33-	Herzogenburg Stadt	Herzogenburg Nord	0,29	0,0215	0,0236	0,29	0,0215	0,0236	0,40	0,0322	0,0316	0,40	0,0322	0,0316	0,59	0,0405	0,0461	0,59	0,0405	0,0461
S33-	Herzogenburg Nord	Traismauer Süd	1,40	0,1044	0,1149	1,40	0,1044	0,1149	1,96	0,1566	0,1537	1,96	0,1566	0,1537	2,89	0,1972	0,2245	2,89	0,1972	0,2245
S33-	Traismauer Süd	Traismauer Nord	0,71	0,0531	0,0584	0,71	0,0531	0,0584	1,00	0,0797	0,0782	1,00	0,0797	0,0782	1,47	0,1003	0,1142	1,47	0,1003	0,1142
S33-	Traismauer Nord	Jettsdorf	1,20	0,0897	0,0986	1,20	0,0897	0,0986	1,68	0,1345	0,1320	1,68	0,1345	0,1320	2,49	0,1694	0,1928	2,49	0,1694	0,1928
S35-	KN Bruck/Mur	Pernegg	1,47	0,1096	0,1206	1,47	0,1096	0,1206	2,06	0,1644	0,1614	2,06	0,1644	0,1614	3,04	0,2071	0,2357	3,04	0,2071	0,2357
S35-	Pernegg	Mixnitz/Mautstatt	1,07	0,0797	0,0877	1,07	0,0797	0,0877	1,50	0,1196	0,1174	1,50	0,1196	0,1174	2,21	0,1506	0,1714	2,21	0,1506	0,1714
S35-	Mixnitz/Mautstatt	Röthelstein	1,28	0,0956	0,1051	1,28	0,0956	0,1051	1,79	0,1434	0,1407	1,79	0,1434	0,1407	2,65	0,1805	0,2055	2,65	0,1805	0,2055
S35-	Röthelstein	Laufnitzdorf	0,62	0,0461	0,0507	0,62	0,0461	0,0507	0,86	0,0691	0,0678	0,86	0,0691	0,0678	1,28	0,0870	0,0990	1,28	0,0870	0,0990
S35-	Laufnitzdorf	Rothleiten	0,70	0,0524	0,0576	0,70	0,0524	0,0576	0,98	0,0785	0,0771	0,98	0,0785	0,0771	1,45	0,0989	0,1126	1,45	0,0989	0,1126
S35-	Rothleiten	Frohnleiten Nord	0,44	0,0326	0,0359	0,44	0,0326	0,0359	0,61	0,0489	0,0480	0,61	0,0489	0,0480	0,90	0,0616	0,0701	0,90	0,0616	0,0701
S35-	Frohnleiten Nord	Frohnleiten	0,20	0,0150	0,0166	0,20	0,0150	0,0166	0,28	0,0226	0,0222	0,28	0,0226	0,0222	0,42	0,0284	0,0324	0,42	0,0284	0,0324
S35-	Frohnleiten	Badl Peggau	1,35	0,1012	0,1113	1,35	0,1012	0,1113	1,90	0,1517	0,1489	1,90	0,1517	0,1489	2,80	0,1911	0,2175	2,80	0,1911	0,2175
S35-	Badl Peggau	Peggau Mitte	0,45	0,0338	0,0372	0,45	0,0338	0,0372	0,63	0,0508	0,0498	0,63	0,0508	0,0498	0,94	0,0639	0,0728	0,94	0,0639	0,0728
S35-	Peggau Mitte	KN Peggau Deutschfeistritz	0,94	0,0705	0,0775	0,94	0,0705	0,0775	1,32	0,1057	0,1037	1,32	0,1057	0,1037	1,95	0,1331	0,1515	1,95	0,1331	0,1515
S36-	KN St. Michael	St. Stefan ob Leoben	0,78	0,0581	0,0639	0,78	0,0581	0,0639	1,09	0,0871	0,0855	1,09	0,0871	0,0855	1,61	0,1097	0,1248	1,61	0,1097	0,1248
S36-	St. Stefan ob Leoben	Kraubath	0,83	0,0624	0,0686	0,83	0,0624	0,0686	1,17	0,0936	0,0918	1,17	0,0936	0,0918	1,73	0,1178	0,1341	1,73	0,1178	0,1341
S36-	Kraubath	Feistritz St. Lorenzen	1,47	0,1096	0,1205	1,47	0,1096	0,1205	2,06	0,1643	0,1613	2,06	0,1643	0,1613	3,04	0,2070	0,2356	3,04	0,2070	0,2356
S36-	Feistritz St. Lorenzen	Knittelfeld Ost	1,68	0,1258	0,1383	1,68	0,1258	0,1383	2,36	0,1886	0,1852	2,36	0,1886	0,1852	3,49	0,2376	0,2704	3,49	0,2376	0,2704
S36-	Knittelfeld Ost	Knittelfeld West	0,71	0,0533	0,0587	0,71	0,0533	0,0587	1,00	0,0800	0,0785	1,00	0,0800	0,0785	1,48	0,1007	0,1147	1,48	0,1007	0,1147
S36-	Knittelfeld West	Zeltweg Ost Spielberg	0,22	0,0167	0,0183	0,22	0,0167	0,0183	0,31	0,0250	0,0245	0,31	0,0250	0,0245	0,46	0,0315	0,0358	0,46	0,0315	0,0358
S36-	Zeltweg Ost Spielberg	Zeltweg West	1,45	0,1084	0,1192	1,45	0,1084	0,1192	2,03	0,1625	0,1595	2,03	0,1625	0,1595	3,00	0,2047	0,2330	3,00	0,2047	0,2330
S36-	Zeltweg West	Judenburg Ost Fohnsdorf	0,73	0,0545	0,0599	0,73	0,0545	0,0599	1,02	0,0817	0,0802	1,02	0,0817	0,0802	1,51	0,1029	0,1171	1,51	0,1029	0,1171
S36-	Judenburg Ost Fohnsdorf	Judenburg West	1,13	0,0845	0,0930	1,13	0,0845	0,0930	1,59	0,1268	0,1244	1,59	0,1268	0,1244	2,34	0,1597	0,1817	2,34	0,1597	0,1817
S36-	As B317 Ost	St. Georgen Ost	0,12	0,0088	0,0097	0,12	0,0088	0,0097	0,17	0,0133	0,0130	0,17	0,0133	0,0130	0,25	0,0167	0,0190	0,25	0,0167	0,0190
S36-	St. Georgen Ost	St. Georgen West	0,22	0,0164	0,0180	0,22	0,0164	0,0180	0,31	0,0245	0,0241	0,31	0,0245	0,0241	0,45	0,0309	0,0352	0,45	0,0309	0,0352
S36-	St. Georgen West	Unzmarkt Ost	0,89	0,0662	0,0728	0,89	0,0662	0,0728	1,24	0,0993	0,0974	1,24	0,0993	0,0974	1,83	0,1250	0,1423	1,83	0,1250	0,1423
S36-	Unzmarkt Ost	Unzmarkt West	0,33	0,0249	0,0274	0,33	0,0249	0,0274	0,47	0,0373	0,0366	0,47	0,0373	0,0366	0,69	0,0470	0,0535	0,69	0,0470	0,0535
S36-	Unzmarkt West	As B317 (prov.)	0,27	0,0202	0,0222	0,27	0,0202	0,0222	0,38	0,0302	0,0297	0,38	0,0302	0,0297	0,56	0,0381	0,0433	0,56	0,0381	0,0433
S37-	St. Veit Nord / Kraig	St. Veit Mitte / Brückl	0,69	0,0513	0,0564	0,69	0,0513	0,0564	0,96	0,0769	0,0755	0,96	0,0769	0,0755	1,42	0,0968	0,1102	1,42	0,0968	0,1102
S37-	St. Veit Mitte / Brückl	St. Veit Süd	0,58	0,0436	0,0479	0,58	0,0436	0,0479	0,82	0,0654	0,0642	0,82	0,0654	0,0642	1,21	0,0823	0,0937	1,21	0,0823	0,0937
S37-	St. Veit Süd	St. Veit Industriegebiet	0,44	0,0328	0,0360	0,44	0,0328	0,0360	0,61	0,0491	0,0482	0,61	0,0491	0,0482	0,91	0,0619	0,0704	0,91	0,0619	0,0704
S37-	St. Veit Industriegebiet	Maria Saal	1,54	0,1150	0,1265	1,54	0,1150	0,1265	2,16	0,1725	0,1693	2,16	0,1725	0,1693	3,19	0,2172	0,2472	3,19	0,2172	0,2472
S37-	Maria Saal	Karnburg	0,55	0,0411	0,0452	0,55	0,0411	0,0452	0,77	0,0616	0,0604	0,77	0,0616	0,0604	1,14	0,0776	0,0883	1,14	0,0776	0,0883
S37-	Karnburg	Klagenfurt Nord	0,48	0,0358	0,0394	0,48	0,0358	0,0394	0,67	0,0538	0,0528	0,67	0,0538	0,0528	0,99	0,0677	0,0771	0,99	0,0677	0,0771
A01-	Preßbaum	Wien Auhof	3,35	0,2507	0,2758	3,35	0,2507	0,2758	4,70	0,3761	0,3691	4,70	0,3761	0,3691	6,95	0,4736	0,5391	6,95	0,4736	0,5391
A01-	KN Steinhäusl	Preßbaum	1,90	0,1417	0,1559	1,90	0,1417	0,1559	2,66	0,2125	0,2086	2,66	0,2125	0,2086	3,93	0,2676	0,3046	3,93	0,2676	0,3046
A01-	Altlengbach	KN Steinhäusl	1,11	0,0833	0,0916	1,11	0,0833	0,0916	1,56	0,1250	0,1226	1,56	0,1250	0,1226	2,31	0,1574	0,1791	2,31	0,1574	0,1791
A01-	St. Christophen	Altlengbach	1,33	0,0993	0,1093	1,33	0,0993	0,1093	1,86	0,1490	0,1463	1,86	0,1490	0,1463	2,75	0,1876	0,2136	2,75	0,1876	0,2136
A01-	Böheimkirchen	St. Christophen	1,59	0,1191	0,1311	1,59	0,1191	0,1311	2,24	0,1787	0,1754	2,24	0,1787	0,1754	3,30	0,2250	0,2562	3,30	0,2250	0,2562
A01-	KN St. Pölten	Böheimkirchen	1,56	0,1166	0,1282	1,56	0,1166	0,1282	2,19	0,1748	0,1716	2,19	0,1748	0,1716	3,23	0,2202	0,2506	3,23	0,2202	0,2506
A01-	St. Pölten Süd	KN St. Pölten	1,11	0,0827	0,0909	1,11	0,0827	0,0909	1,55	0,1240	0,1217	1,55	0,1240	0,1217	2,29	0,1562	0,1777	2,29	0,1562	0,1777
A01-	Loosdorf	St. Pölten Süd	3,84	0,2867	0,3154	3,84	0,2867	0,3154	5,38	0,4301	0,4221	5,38	0,4301	0,4221	7,95	0,5416	0,6164	7,95	0,5416	0,6164
A01-	Melk	Loosdorf	1,41	0,1050	0,1156	1,41	0,1050	0,1156	1,97	0,1576	0,1547	1,97	0,1576	0,1547	2,91	0,1984	0,2259	2,91	0,1984	0,2259
A01-	Pöchlarn	Melk	2,49	0,1862	0,2049	2,49	0,1862	0,2049	3,49	0,2793	0,2742	3,49	0,2793	0,2742	5,16	0,3518	0,4004	5,16	0,3518	0,4004
A01-	Ybbs Wieselburg	Pöchlarn	2,30	0,1718	0,1890	2,30	0,1718	0,1890	3,22	0,2578	0,2530	3,22	0,2578	0,2530	4,76	0,3246	0,3695	4,76	0,3246	0,3695
A01-	Amstetten Ost	Ybbs Wieselburg	2,07	0,1544	0,1699	2,07	0,1544	0,1699	2,90	0,2316	0,2273	2,90	0,2316	0,2273	4,28	0,2917	0,3320	4,28	0,2917	0,3320
A01-	Amstetten West	Amstetten Ost	3,25	0,2429	0,2672	3,25	0,2429	0,2672	4,56	0,3643	0,3576	4,56	0,3643	0,3576	6,73	0,4588	0,5222	6,73	0,4588	0,5222
A01-	Oed	Amstetten West	2,28	0,1705	0,1876	2,28	0,1705	0,1876	3,20	0,2558	0,2511	3,20	0,2558	0,2511	4,73	0,3221	0,3666	4,73	0,3221	0,3666
A01-	Haag	Oed	2,46	0,1841	0,2025	2,46	0,1841	0,2025	3,45	0,2761	0,2710	3,45	0,2761	0,2710	5,10	0,3477	0,3957	5,10	0,3477	0,3957
A01-	St. Valentin	Haag	2,19	0,1639	0,1803	2,19	0,1639	0,1803	3,07	0,2458	0,2413	3,07	0,2458	0,2413	4,54	0,3096	0,3524	4,54	0,3096	0,3524
A01-	Enns Ost	St. Valentin	0,93	0,0695	0,0764	0,93	0,0695	0,0764	1,30	0,1042	0,1023	1,30	0,1042	0,1023	1,93	0,1312	0,1494	1,93	0,1312	0,1494
A01-	Enns West / Steyr	Enns Ost	0,72	0,0539	0,0593	0,72	0,0539	0,0593	1,01	0,0808	0,0793	1,01	0,0808	0,0793	1,49	0,1018	0,1159	1,49	0,1018	0,1159
A01-	Asten St Florian	Enns West / Steyr	0,56	0,0419	0,0460	0,56	0,0419	0,0460	0,79	0,0628	0,0616	0,79	0,0628	0,0616	1,16	0,0791	0,0900	1,16	0,0791	0,0900
A01-	KN Linz	Asten St Florian	2,14	0,1603	0,1763	2,14	0,1603	0,1763	3,01	0,2404	0,2360	3,01	0,2404	0,2360	4,44	0,3027	0,3446	4,44	0,3027	0,3446
A01-	Ansfelden	KN Linz	0,36	0,0270	0,0297	0,36	0,0270	0,0297	0,51	0,0405	0,0398	0,51	0,0405	0,0398	0,75	0,0510	0,0581	0,75	0,0510	0,0581
A01-	Traun	Ansfelden	0,80	0,0598	0,0658	0,80	0,0598	0,0658	1,12	0,0897	0,0880	1,12	0,0897	0,0880	1,66	0,1129	0,1286	1,66	0,1129	0,1286
A01-	KN A1/A25 Passau Wels	Traun	0,38	0,0281	0,0309	0,38	0,0281	0,0309	0,53	0,0422	0,0414	0,53	0,0422	0,0414	0,78	0,0531	0,0604	0,78	0,0531	0,0604
A01-	Allhaming	KN A1/A25 Passau Wels	1,74	0,1297	0,1427	1,74	0,1297	0,1427	2,43	0,1946	0,1910	2,43	0,1946	0,1910	3,60	0,2450	0,2789	3,60	0,2450	0,2789
A01-	Sattledt	Allhaming	2,90	0,2164	0,2381	2,90	0,2164	0,2381	4,06	0,3246	0,3186	4,06	0,3246	0,3186	6,00	0,4088	0,4653	6,00	0,4088	0,4653
A01-	KN Voralpenkreuz	Sattledt	0,36	0,0272	0,0300	0,36	0,0272	0,0300	0,51	0,0409	0,0401	0,51	0,0409	0,0401	0,76	0,0514	0,0586	0,76	0,0514	0,0586
A01-	Eberstalzell	KN Voralpenkreuz	1,05	0,0784	0,0862	1,05	0,0784	0,0862	1,47	0,1175	0,1154	1,47	0,1175	0,1154	2,17	0,1480	0,1685	2,17	0,1480	0,1685
A01-	Vorchdorf	Eberstalzell	1,58	0,1182	0,1300	1,58	0,1182	0,1300	2,22	0,1772	0,1739	2,22	0,1772	0,1739	3,28	0,2232	0,2540	3,28	0,2232	0,2540
A01-	Laakirchen Ost	Vorchdorf	1,38	0,1035	0,1139	1,38	0,1035	0,1139	1,94	0,1553	0,1524	1,94	0,1553	0,1524	2,87	0,1955	0,2226	2,87	0,1955	0,2226
A01-	Laakirchen West	Laakirchen Ost	0,87	0,0652	0,0717	0,87	0,0652	0,0717	1,22	0,0977	0,0959	1,22	0,0977	0,0959	1,81	0,1231	0,1401	1,81	0,1231	0,1401
A01-	Regau	Laakirchen West	1,71	0,1277	0,1405	1,71	0,1277	0,1405	2,40	0,1916	0,1880	2,40	0,1916	0,1880	3,54	0,2413	0,2746	3,54	0,2413	0,2746
A01-	Schörfling	Regau	2,25	0,1678	0,1846	2,25	0,1678	0,1846	3,15	0,2517	0,2471	3,15	0,2517	0,2471	4,65	0,3170	0,3608	4,65	0,3170	0,3608
A01-	Seewalchen	Schörfling	0,35	0,0260	0,0286	0,35	0,0260	0,0286	0,49	0,0390	0,0383	0,49	0,0390	0,0383	0,72	0,0491	0,0559	0,72	0,0491	0,0559
A01-	St. Georgen	Seewalchen	2,04	0,1521	0,1673	2,04	0,1521	0,1673	2,85	0,2282	0,2240	2,85	0,2282	0,2240	4,22	0,2874	0,3271	4,22	0,2874	0,3271
A01-	Oberwang	St. Georgen	2,71	0,2029	0,2231	2,71	0,2029	0,2231	3,81	0,3043	0,2987	3,81	0,3043	0,2987	5,62	0,3832	0,4361	5,62	0,3832	0,4361
A01-	Mondsee	Oberwang	2,50	0,1867	0,2054	2,50	0,1867	0,2054	3,50	0,2801	0,2749	3,50	0,2801	0,2749	5,18	0,3527	0,4014	5,18	0,3527	0,4014

STR-KENNZAHL	MAUTABSCHNITT VON	MAUTABSCHNITT BIS	CO2-Emissionsklasse 1 / EURO V																	
			Kat. 2						Kat. 3						Kat. 4					
			Tag			Nacht			Tag			Nacht			Tag			Nacht		
			Ges	Luft Lärm	CO2	Ges	Luft Lärm	CO2	Ges	Luft Lärm	CO2	Ges	Luft Lärm	CO2	Ges	Luft Lärm	CO2	Ges	Luft Lärm	CO2
A01-	Thalgau	Mondsee	2,30	0,1721	0,1893	2,30	0,1721	0,1893	3,23	0,2582	0,2534	3,23	0,2582	0,2534	4,77	0,3251	0,3701	4,77	0,3251	0,3701
A01-	Wallersee	Thalgau	1,75	0,1312	0,1443	1,75	0,1312	0,1443	2,46	0,1967	0,1931	2,46	0,1967	0,1931	3,64	0,2478	0,2820	3,64	0,2478	0,2820
A01-	Salzburg Nord	Wallersee	1,70	0,1270	0,1397	1,70	0,1270	0,1397	2,38	0,1905	0,1869	2,38	0,1905	0,1869	3,52	0,2398	0,2730	3,52	0,2398	0,2730
A01-	Salzburg Bergheim-West	Salzburg Nord	0,38	0,0286	0,0315	0,38	0,0286	0,0315	0,54	0,0429	0,0421	0,54	0,0429	0,0421	0,79	0,0541	0,0615	0,79	0,0541	0,0615
A01-	Messe	Salzburg Bergheim-West	0,18	0,0137	0,0151	0,18	0,0137	0,0151	0,26	0,0205	0,0202	0,26	0,0205	0,0202	0,38	0,0259	0,0295	0,38	0,0259	0,0295
A01-	Salzburg Mitte Freilassing	Messe	0,24	0,0182	0,0201	0,24	0,0182	0,0201	0,34	0,0274	0,0268	0,34	0,0274	0,0268	0,51	0,0344	0,0392	0,51	0,0344	0,0392
A01-	Kleßheim	Salzburg Mitte Freilassing	0,30	0,0224	0,0246	0,30	0,0224	0,0246	0,42	0,0336	0,0329	0,42	0,0336	0,0329	0,62	0,0423	0,0481	0,62	0,0423	0,0481
A01-	Siezenheim	Kleßheim	0,41	0,0310	0,0341	0,41	0,0310	0,0341	0,58	0,0465	0,0457	0,58	0,0465	0,0457	0,86	0,0586	0,0667	0,86	0,0586	0,0667
A01-	Flughafen	Siezenheim	0,21	0,0156	0,0171	0,21	0,0156	0,0171	0,29	0,0234	0,0229	0,29	0,0234	0,0229	0,43	0,0294	0,0335	0,43	0,0294	0,0335
A01-	Wals Salzburg West	Flughafen	0,26	0,0191	0,0210	0,26	0,0191	0,0210	0,36	0,0286	0,0281	0,36	0,0286	0,0281	0,53	0,0360	0,0410	0,53	0,0360	0,0410
A01-	KN Salzburg	Wals Salzburg West	0,38	0,0285	0,0314	0,38	0,0285	0,0314	0,54	0,0428	0,0420	0,54	0,0428	0,0420	0,79	0,0539	0,0613	0,79	0,0539	0,0613
A01-	Staatsgrenze Walserberg	KN Salzburg	0,65	0,0485	0,0533	0,65	0,0485	0,0533	0,91	0,0727	0,0714	0,91	0,0727	0,0714	1,34	0,0916	0,1042	1,34	0,0916	0,1042
A02-	KN Vösendorf	KN Wien Inzersdorf	0,81	0,0607	0,0667	0,81	0,0607	0,0667	1,14	0,0910	0,0893	1,14	0,0910	0,0893	1,68	0,1146	0,1304	1,68	0,1146	0,1304
A02-	Mödling	KN Vösendorf	0,55	0,0412	0,0454	0,55	0,0412	0,0454	0,77	0,0619	0,0607	0,77	0,0619	0,0607	1,14	0,0779	0,0887	1,14	0,0779	0,0887
A02-	Wr. Neudorf	Mödling	0,53	0,0393	0,0433	0,53	0,0393	0,0433	0,74	0,0590	0,0579	0,74	0,0590	0,0579	1,09	0,0743	0,0846	1,09	0,0743	0,0846
A02-	Wr. Neudorf IZ/Süd	Wr. Neudorf	0,58	0,0433	0,0476	0,58	0,0433	0,0476	0,81	0,0649	0,0637	0,81	0,0649	0,0637	1,20	0,0818	0,0931	1,20	0,0818	0,0931
A02-	KN Guntramsdorf	Wr. Neudorf IZ/Süd	0,84	0,0631	0,0694	0,84	0,0631	0,0694	1,18	0,0947	0,0929	1,18	0,0947	0,0929	1,75	0,1192	0,1357	1,75	0,1192	0,1357
A02-	Traiskirchen	KN Guntramsdorf	0,94	0,0703	0,0773	0,94	0,0703	0,0773	1,32	0,1054	0,1035	1,32	0,1054	0,1035	1,95	0,1327	0,1511	1,95	0,1327	0,1511
A02-	Baden	Traiskirchen	0,52	0,0391	0,0430	0,52	0,0391	0,0430	0,73	0,0587	0,0576	0,73	0,0587	0,0576	1,08	0,0739	0,0841	1,08	0,0739	0,0841
A02-	Bad Vöslau	Baden	0,86	0,0643	0,0707	0,86	0,0643	0,0707	1,21	0,0964	0,0946	1,21	0,0964	0,0946	1,78	0,1214	0,1382	1,78	0,1214	0,1382
A02-	Kottingbrunn	Bad Vöslau	0,62	0,0464	0,0510	0,62	0,0464	0,0510	0,87	0,0696	0,0683	0,87	0,0696	0,0683	1,29	0,0877	0,0998	1,29	0,0877	0,0998
A02-	Leobersdorf	Kottingbrunn	0,54	0,0407	0,0448	0,54	0,0407	0,0448	0,76	0,0611	0,0599	0,76	0,0611	0,0599	1,13	0,0769	0,0875	1,13	0,0769	0,0875
A02-	Wöllersdorf	Leobersdorf	2,17	0,1625	0,1787	2,17	0,1625	0,1787	3,05	0,2437	0,2392	3,05	0,2437	0,2392	4,50	0,3069	0,3493	4,50	0,3069	0,3493
A02-	Wr. Neustadt West	Wöllersdorf	1,41	0,1055	0,1161	1,41	0,1055	0,1161	1,98	0,1583	0,1553	1,98	0,1583	0,1553	2,93	0,1993	0,2269	2,93	0,1993	0,2269
A02-	KN Wr. Neustadt	Wr. Neustadt West	0,57	0,0422	0,0465	0,57	0,0422	0,0465	0,79	0,0634	0,0622	0,79	0,0634	0,0622	1,17	0,0798	0,0908	1,17	0,0798	0,0908
A02-	KN Seebenstein	KN Wr. Neustadt	2,56	0,1912	0,2103	2,56	0,1912	0,2103	3,59	0,2867	0,2814	3,59	0,2867	0,2814	5,30	0,3611	0,4110	5,30	0,3611	0,4110
A02-	Grimmenstein	KN Seebenstein	2,18	0,1631	0,1794	2,18	0,1631	0,1794	3,06	0,2446	0,2401	3,06	0,2446	0,2401	4,52	0,3080	0,3506	4,52	0,3080	0,3506
A02-	Edlitz	Grimmenstein	0,60	0,0451	0,0497	0,60	0,0451	0,0497	0,85	0,0677	0,0665	0,85	0,0677	0,0665	1,25	0,0853	0,0971	1,25	0,0853	0,0971
A02-	Krumbach	Edlitz	1,87	0,1394	0,1534	1,87	0,1394	0,1534	2,62	0,2091	0,2052	2,62	0,2091	0,2052	3,86	0,2633	0,2997	3,86	0,2633	0,2997
A02-	Zöbern	Krumbach	0,98	0,0736	0,0809	0,98	0,0736	0,0809	1,38	0,1104	0,1083	1,38	0,1104	0,1083	2,04	0,1390	0,1582	2,04	0,1390	0,1582
A02-	Aspang	Zöbern	0,13	0,0096	0,0106	0,13	0,0096	0,0106	0,18	0,0144	0,0142	0,18	0,0144	0,0142	0,27	0,0182	0,0207	0,27	0,0182	0,0207
A02-	Schäffern	Aspang	1,56	0,1164	0,1281	1,56	0,1164	0,1281	2,18	0,1747	0,1714	2,18	0,1747	0,1714	3,23	0,2199	0,2504	3,23	0,2199	0,2504
A02-	Pinggau/Friedberg	Schäffern	1,86	0,1391	0,1530	1,86	0,1391	0,1530	2,61	0,2086	0,2048	2,61	0,2086	0,2048	3,86	0,2627	0,2990	3,86	0,2627	0,2990
A02-	Pinkafeld	Pinggau/Friedberg	1,26	0,0942	0,1036	1,26	0,0942	0,1036	1,77	0,1413	0,1387	1,77	0,1413	0,1387	2,61	0,1780	0,2026	2,61	0,1780	0,2026
A02-	Lafnitztal/Oberwart	Pinkafeld	2,63	0,1964	0,2160	2,63	0,1964	0,2160	3,68	0,2946	0,2891	3,68	0,2946	0,2891	5,44	0,3710	0,4223	5,44	0,3710	0,4223
A02-	Hartberg	Lafnitztal/Oberwart	1,04	0,0775	0,0853	1,04	0,0775	0,0853	1,45	0,1163	0,1141	1,45	0,1163	0,1141	2,15	0,1464	0,1667	2,15	0,1464	0,1667
A02-	Sebersdorf/Bad Waltersdorf	Hartberg	2,62	0,1962	0,2158	2,62	0,1962	0,2158	3,68	0,2942	0,2888	3,68	0,2942	0,2888	5,44	0,3705	0,4218	5,44	0,3705	0,4218
A02-	KN Riegersdorf	Sebersdorf/Bad Waltersdorf	2,20	0,1646	0,1810	2,20	0,1646	0,1810	3,09	0,2468	0,2423	3,09	0,2468	0,2423	4,56	0,3108	0,3538	4,56	0,3108	0,3538
A02-	Ilz Fürstenfeld	KN Riegersdorf	0,74	0,0554	0,0609	0,74	0,0554	0,0609	1,04	0,0831	0,0815	1,04	0,0831	0,0815	1,54	0,1046	0,1191	1,54	0,1046	0,1191
A02-	Sinabelkirchen	Ilz Fürstenfeld	2,70	0,2022	0,2224	2,70	0,2022	0,2224	3,79	0,3033	0,2977	3,79	0,3033	0,2977	5,61	0,3819	0,4347	5,61	0,3819	0,4347
A02-	Gleisdorf Süd	Sinabelkirchen	1,78	0,1332	0,1465	1,78	0,1332	0,1465	2,50	0,1998	0,1961	2,50	0,1998	0,1961	3,69	0,2516	0,2864	3,69	0,2516	0,2864
A02-	Gleisdorf West	Gleisdorf Süd	0,77	0,0578	0,0636	0,77	0,0578	0,0636	1,08	0,0867	0,0851	1,08	0,0867	0,0851	1,60	0,1092	0,1243	1,60	0,1092	0,1243
A02-	Laßnitzhöhe	Gleisdorf West	2,03	0,1515	0,1666	2,03	0,1515	0,1666	2,84	0,2272	0,2230	2,84	0,2272	0,2230	4,20	0,2861	0,3257	4,20	0,2861	0,3257
A02-	KN Graz Ost	Laßnitzhöhe	2,54	0,1895	0,2085	2,54	0,1895	0,2085	3,56	0,2843	0,2790	3,56	0,2843	0,2790	5,25	0,3580	0,4075	5,25	0,3580	0,4075
A02-	Graz Feldkirchen Flughafen	KN Graz Ost	0,91	0,0682	0,0750	0,91	0,0682	0,0750	1,28	0,1023	0,1004	1,28	0,1023	0,1004	1,89	0,1288	0,1466	1,89	0,1288	0,1466
A02-	KN Graz West	Graz Feldkirchen Flughafen	0,61	0,0456	0,0502	0,61	0,0456	0,0502	0,86	0,0685	0,0672	0,86	0,0685	0,0672	1,27	0,0862	0,0981	1,27	0,0862	0,0981
A02-	Unterpremstätten	KN Graz West	0,73	0,0549	0,0604	0,73	0,0549	0,0604	1,03	0,0823	0,0808	1,03	0,0823	0,0808	1,52	0,1037	0,1180	1,52	0,1037	0,1180
A02-	Lieboch	Unterpremstätten	1,14	0,0852	0,0938	1,14	0,0852	0,0938	1,60	0,1278	0,1255	1,60	0,1278	0,1255	2,36	0,1610	0,1832	2,36	0,1610	0,1832
A02-	Mooskirchen	Lieboch	1,57	0,1175	0,1293	1,57	0,1175	0,1293	2,20	0,1763	0,1730	2,20	0,1763	0,1730	3,26	0,2220	0,2527	3,26	0,2220	0,2527
A02-	Steinberg	Mooskirchen	1,63	0,1216	0,1338	1,63	0,1216	0,1338	2,28	0,1824	0,1791	2,28	0,1824	0,1791	3,37	0,2297	0,2615	3,37	0,2297	0,2615
A02-	Modriach	Steinberg	4,07	0,3040	0,3344	4,07	0,3040	0,3344	5,70	0,4560	0,4476	5,70	0,4560	0,4476	8,43	0,5743	0,6536	8,43	0,5743	0,6536
A022	Puchwerk	KN Graz Ost	0,17	0,0127	0,0140	0,17	0,0127	0,0140	0,24	0,0191	0,0188	0,24	0,0191	0,0188	0,35	0,0241	0,0274	0,35	0,0241	0,0274
A022	Graz Raaba	Puchwerk	0,24	0,0182	0,0200	0,24	0,0182	0,0200	0,34	0,0273	0,0268	0,34	0,0273	0,0268	0,51	0,0344	0,0392	0,51	0,0344	0,0392
A022	Graz Liebenau Sternäckerweg	Graz Raaba	0,35	0,0265	0,0291	0,35	0,0265	0,0291	0,50	0,0397	0,0390	0,50	0,0397	0,0390	0,73	0,0500	0,0569	0,73	0,0500	0,0569
A02-	Packsattel	Modriach	1,87	0,1400	0,1540	1,87	0,1400	0,1540	2,63	0,2100	0,2061	2,63	0,2100	0,2061	3,88	0,2645	0,3010	3,88	0,2645	0,3010
A02-	Bad St. Leonhard	Packsattel	2,28	0,1703	0,1873	2,28	0,1703	0,1873	3,19	0,2554	0,2507	3,19	0,2554	0,2507	4,72	0,3216	0,3661	4,72	0,3216	0,3661
A02-	Wolfsberg Nord	Bad St. Leonhard	2,68	0,2001	0,2201	2,68	0,2001	0,2201	3,75	0,3001	0,2946	3,75	0,3001	0,2946	5,55	0,3779	0,4302	5,55	0,3779	0,4302
A02-	Wolfsberg Süd	Wolfsberg Nord	0,76	0,0569	0,0626	0,76	0,0569	0,0626	1,07	0,0853	0,0837	1,07	0,0853	0,0837	1,58	0,1074	0,1223	1,58	0,1074	0,1223
A02-	St. Andrä	Wolfsberg Süd	2,24	0,1671	0,1838	2,24	0,1671	0,1838	3,14	0,2507	0,2461	3,14	0,2507	0,2461	4,63	0,3157	0,3593	4,63	0,3157	0,3593
A02-	Griffen	St. Andrä	2,17	0,1625	0,1787	2,17	0,1625	0,1787	3,05	0,2437	0,2392	3,05	0,2437	0,2392	4,50	0,3069	0,3493	4,50	0,3069	0,3493
A02-	Völkermarkt Ost	Griffen	1,10	0,0821	0,0903	1,10	0,0821	0,0903	1,54	0,1231	0,1208	1,54	0,1231	0,1208	2,27	0,1550	0,1764	2,27	0,1550	0,1764
A02-	Völkermarkt West	Völkermarkt Ost	2,53	0,1894	0,2083	2,53	0,1894	0,2083	3,55	0,2841	0,2788	3,55	0,2841	0,2788	5,25	0,3577	0,4072	5,25	0,3577	0,4072
A02-	Grafenstein	Völkermarkt West	2,43	0,1813	0,1994	2,43	0,1813	0,1994	3,40	0,2719	0,2669	3,40	0,2719	0,2669	5,03	0,3424	0,3897	5,03	0,3424	0,3897
A02-	Klagenfurt Ost	Grafenstein	1,56	0,1163	0,1279	1,56	0,1163	0,1279	2,18	0,1744	0,1712	2,18	0,1744	0,1712	3,22	0,2196	0,2500	3,22	0,2196	0,2500
A02-	Klagenfurt Flughafen	Klagenfurt Ost	0,79	0,0588	0,0647	0,79	0,0588	0,0647	1,10	0,0882	0,0866	1,10	0,0882	0,0866	1,63	0,1111	0,1265	1,63	0,1111	0,1265
A02-	Klagenfurt Nord	Klagenfurt Flughafen	0,87	0,0652	0,0717	0,87	0,0652	0,0717	1,22	0,0977	0,0959	1,22	0,0977	0,0959	1,81	0,1231	0,1401	1,81	0,1231	0,1401
A02-	Klagenfurt West	Klagenfurt Nord	1,51	0,1127	0,1239	1,51	0,1127	0,1239	2,11	0,1690	0,1659	2,11	0,1690	0,1659	3,12	0,2128	0,2422	3,12	0,2128	0,2422
A02-	Krumpendorf West	Klagenfurt West	0,60	0,0449	0,0494	0,60	0,0449	0,0494	0,84	0,0674	0,0661	0,84	0,0674	0,0661	1,25	0,0848	0,0966	1,25	0,0848	0,0966
A02-	Pörtschach Ost	Krumpendorf West	0,72	0,0541	0,0595	0,72	0,0541	0,0595	1,01	0,0811	0,0796	1,01	0,0811	0,0796	1,50	0,1022	0,1163	1,50	0,1022	0,1163
A02-	Pörtschach West	Pörtschach Ost	1,13	0,0842	0,0926	1,13	0,0842	0,0926	1,58	0,1263	0,1240	1,58	0,1263	0,1240	2,33	0,1591	0,1811	2,33	0,1591	0,1811
A02-	Velden Ost	Pörtschach West	0,83	0,0624	0,0686	0,83	0,0624	0,0686	1,17	0,0936	0,0919	1,17	0,0936	0,0919	1,73	0,1179	0,1342	1,73	0,1179	0,1342
A02-	Velden West	Velden Ost	0,90	0,0672	0,0739	0,90	0,0672	0,0739	1,26	0,1008	0,0989	1,26	0,1008	0,0989	1,86	0,1269	0,1445	1,86	0,1269	0,1445
A02-	Wernberg	Velden West	1,49	0,1111	0,1222	1,49	0,1111	0,1222	2,08	0,1666	0,1635	2,08	0,1666	0,1635	3,08	0,2098	0,2388	3,08	0,2098	0,2388
A02-	KN Villach	Wernberg	0,79	0,0590	0,0649	0,79	0,0590	0,0649	1,11	0,0886	0,0869	1,11	0,0886	0,0869	1,64	0,1115	0,1269	1,64	0,1115	0,1269
A02-	Villach Faaker See	KN Villach	0,61	0,0459	0,0505	0,61	0,0459	0,0505	0,86	0,0689	0,0676	0,86	0,0689	0,0676	1,27	0,0867	0,0987	1,27	0,0867	0,0987
A02-	Villach Warmbad	Villach Faaker See	1,40	0,1049	0,1153	1,40	0,1049	0,1153	1,97	0,1573	0,1544	1,97	0,1573	0,1544	2,91	0,1981	0,2254	2,91	0,1981	0,2254
A02-	Hermagor	Villach Warmbad	2,54	0,1901	0,2091	2,54	0,1901	0,2091	3,57	0,2851	0,2798	3,57	0,2851	0,2798	5,27	0,3590	0,4087	5,27	0,3590	0,4087
A02-	Arnoldstein	Hermagor	0,61	0,0453	0,0498	0,61	0,0453	0,0498	0,85	0,0679	0,0666	0,85	0,0679	0,0666	1,25	0,0855	0,0973	1,25	0,0855	0,0973
A02-	Staatsgrenze Arnoldstein	Arnoldstein	0,93	0,0694	0,0763	0,93	0,0694	0,0763	1,30	0,1041	0,1022	1,30	0,1041	0,1022	1,92	0,1311	0,1492	1,92	0,1311	0,1492

STR-KENNZAHL	MAUTABSCHNITT VON	MAUTABSCHNITT BIS	CO2-Emissionsklasse 1 / EURO V																	
			Kat. 2						Kat. 3						Kat. 4					
			Tag			Nacht			Tag			Nacht			Tag			Nacht		
			Ges	Luft Lärm	CO2	Ges	Luft Lärm	CO2	Ges	Luft Lärm	CO2	Ges	Luft Lärm	CO2	Ges	Luft Lärm	CO2	Ges	Luft Lärm	CO2
A03-	Münchendorf/Achau	KN Guntramsdorf	0,24	0,0180	0,0198	0,24	0,0180	0,0198	0,34	0,0270	0,0265	0,34	0,0270	0,0265	0,50	0,0340	0,0387	0,50	0,0340	0,0387
A03-	Ebreichsdorf Nord	Münchendorf/Achau	1,01	0,0759	0,0834	1,01	0,0759	0,0834	1,42	0,1138	0,1117	1,42	0,1138	0,1117	2,10	0,1433	0,1631	2,10	0,1433	0,1631
A03-	Ebreichsdorf West	Ebreichsdorf Nord	0,83	0,0619	0,0681	0,83	0,0619	0,0681	1,16	0,0929	0,0912	1,16	0,0929	0,0912	1,72	0,1170	0,1331	1,72	0,1170	0,1331
A03-	Pottendorf	Ebreichsdorf West	1,09	0,0812	0,0894	1,09	0,0812	0,0894	1,52	0,1219	0,1196	1,52	0,1219	0,1196	2,25	0,1534	0,1747	2,25	0,1534	0,1747
A03-	Hornstein	Pottendorf	1,78	0,1334	0,1467	1,78	0,1334	0,1467	2,50	0,2001	0,1964	2,50	0,2001	0,1964	3,70	0,2519	0,2868	3,70	0,2519	0,2868
A03-	Müllendorf	Hornstein	1,17	0,0874	0,0961	1,17	0,0874	0,0961	1,64	0,1311	0,1287	1,64	0,1311	0,1287	2,42	0,1651	0,1879	2,42	0,1651	0,1879
A03-	KN Eisenstadt	Müllendorf	0,98	0,0731	0,0804	0,98	0,0731	0,0804	1,37	0,1096	0,1076	1,37	0,1096	0,1076	2,03	0,1380	0,1571	2,03	0,1380	0,1571
A031	Siegendorf	KN Eisenstadt	0,77	0,0576	0,0634	0,77	0,0576	0,0634	1,08	0,0864	0,0848	1,08	0,0864	0,0848	1,60	0,1088	0,1238	1,60	0,1088	0,1238
A041	KN Wien Prater	Stadionbrücke	0,14	0,0106	0,0116	0,14	0,0106	0,0116	0,20	0,0159	0,0156	0,20	0,0159	0,0156	0,29	0,0200	0,0228	0,29	0,0200	0,0228
A04-	Wien Simmeringer Haide	KN Wien Prater	0,98	0,0730	0,0803	0,98	0,0730	0,0803	1,37	0,1095	0,1075	1,37	0,1095	0,1075	2,02	0,1379	0,1569	2,02	0,1379	0,1569
A04-	KN Schwechat	Wien Simmeringer Haide	0,88	0,0655	0,0721	0,88	0,0655	0,0721	1,23	0,0983	0,0965	1,23	0,0983	0,0965	1,82	0,1238	0,1409	1,82	0,1238	0,1409
A04-	Flughafen Wien Schwechat	KN Schwechat	1,27	0,0946	0,1041	1,27	0,0946	0,1041	1,78	0,1420	0,1393	1,78	0,1420	0,1393	2,62	0,1788	0,2035	2,62	0,1788	0,2035
A04-	Fischamend	Flughafen Wien Schwechat	1,42	0,1060	0,1166	1,42	0,1060	0,1166	1,99	0,1589	0,1560	1,99	0,1589	0,1560	2,94	0,2002	0,2278	2,94	0,2002	0,2278
A04-	Bruck/Leitha West	Fischamend	3,11	0,2324	0,2556	3,11	0,2324	0,2556	4,36	0,3486	0,3421	4,36	0,3486	0,3421	6,44	0,4390	0,4997	6,44	0,4390	0,4997
A04-	Bruck/Leitha Ost	Bruck/Leitha West	1,03	0,0772	0,0849	1,03	0,0772	0,0849	1,45	0,1158	0,1136	1,45	0,1158	0,1136	2,14	0,1458	0,1659	2,14	0,1458	0,1659
A04-	KN Bruckneudorf	Bruck/Leitha Ost	0,64	0,0482	0,0530	0,64	0,0482	0,0530	0,90	0,0722	0,0709	0,90	0,0722	0,0709	1,33	0,0910	0,1035	1,33	0,0910	0,1035
A04-	Parndorf	KN Bruckneudorf	0,41	0,0310	0,0341	0,41	0,0310	0,0341	0,58	0,0465	0,0456	0,58	0,0465	0,0456	0,86	0,0585	0,0666	0,86	0,0585	0,0666
A04-	Neusiedl	Parndorf	0,80	0,0599	0,0659	0,80	0,0599	0,0659	1,12	0,0899	0,0882	1,12	0,0899	0,0882	1,66	0,1132	0,1289	1,66	0,1132	0,1289
A04-	Neusiedl/Gewerbepark	Neusiedl	0,19	0,0139	0,0153	0,19	0,0139	0,0153	0,26	0,0208	0,0205	0,26	0,0208	0,0205	0,39	0,0262	0,0299	0,39	0,0262	0,0299
A04-	Weiden/Gols	Neusiedl/Gewerbepark	1,66	0,1243	0,1367	1,66	0,1243	0,1367	2,33	0,1865	0,1830	2,33	0,1865	0,1830	3,45	0,2348	0,2673	3,45	0,2348	0,2673
A04-	Mönchhof	Weiden/Gols	1,21	0,0907	0,0998	1,21	0,0907	0,0998	1,70	0,1360	0,1335	1,70	0,1360	0,1335	2,51	0,1713	0,1950	2,51	0,1713	0,1950
A04-	Nickelsdorf	Mönchhof	1,90	0,1421	0,1563	1,90	0,1421	0,1563	2,67	0,2131	0,2092	2,67	0,2131	0,2092	3,94	0,2684	0,3055	3,94	0,2684	0,3055
A04-	Staatsgrenze Nickelsdorf	Nickelsdorf	0,34	0,0252	0,0277	0,34	0,0252	0,0277	0,47	0,0377	0,0370	0,47	0,0377	0,0370	0,70	0,0475	0,0541	0,70	0,0475	0,0541
A05-	Wolkersdorf Süd	KN Eibesbrunn	0,66	0,0490	0,0539	0,66	0,0490	0,0539	0,92	0,0735	0,0721	0,92	0,0735	0,0721	1,36	0,0925	0,1053	1,36	0,0925	0,1053
A05-	Ulrichskirchen	Wolkersdorf Süd	0,71	0,0530	0,0583	0,71	0,0530	0,0583	0,99	0,0795	0,0780	0,99	0,0795	0,0780	1,47	0,1001	0,1139	1,47	0,1001	0,1139
A05-	Wolkersdorf Nord	Ulrichskirchen	0,46	0,0346	0,0381	0,46	0,0346	0,0381	0,65	0,0519	0,0510	0,65	0,0519	0,0510	0,96	0,0654	0,0744	0,96	0,0654	0,0744
A05-	Hochleithen	Wolkersdorf Nord	0,83	0,0621	0,0683	0,83	0,0621	0,0683	1,17	0,0932	0,0914	1,17	0,0932	0,0914	1,72	0,1173	0,1335	1,72	0,1173	0,1335
A05-	Gaweinstal Mitte	Hochleithen	1,66	0,1242	0,1367	1,66	0,1242	0,1367	2,33	0,1864	0,1829	2,33	0,1864	0,1829	3,44	0,2347	0,2671	3,44	0,2347	0,2671
A05-	Gaweinstal Nord	Gaweinstal Mitte	0,44	0,0329	0,0362	0,44	0,0329	0,0362	0,62	0,0493	0,0484	0,62	0,0493	0,0484	0,91	0,0621	0,0707	0,91	0,0621	0,0707
A05-	Mistelbach Süd	Gaweinstal Nord	0,76	0,0567	0,0624	0,76	0,0567	0,0624	1,06	0,0851	0,0835	1,06	0,0851	0,0835	1,57	0,1072	0,1220	1,57	0,1072	0,1220
A05-	Mistelbach Ost / Wilfersdorf	Mistelbach Süd	1,27	0,0952	0,1047	1,27	0,0952	0,1047	1,79	0,1428	0,1402	1,79	0,1428	0,1402	2,64	0,1799	0,2047	2,64	0,1799	0,2047
A05-	Poysdorf Süd	Mistelbach Ost / Wilfersdorf	1,29	0,0962	0,1058	1,29	0,0962	0,1058	1,80	0,1442	0,1416	1,80	0,1442	0,1416	2,67	0,1816	0,2067	2,67	0,1816	0,2067
A05-	Großkrut	Poysdorf Süd	1,70	0,1268	0,1395	1,70	0,1268	0,1395	2,38	0,1902	0,1867	2,38	0,1902	0,1867	3,52	0,2395	0,2726	3,52	0,2395	0,2726
A05-	Poysdorf Nord	Großkrut	1,65	0,1234	0,1357	1,65	0,1234	0,1357	2,31	0,1850	0,1816	2,31	0,1850	0,1816	3,42	0,2330	0,2652	3,42	0,2330	0,2652
A05-	Drasenhofen West	Drasenhofen Süd	0,51	0,0380	0,0418	0,51	0,0380	0,0418	0,71	0,0570	0,0559	0,71	0,0570	0,0559	1,05	0,0717	0,0817	1,05	0,0717	0,0817
A05-	Drasenhofen Nord	Drasenhofen West	0,72	0,0536	0,0590	0,72	0,0536	0,0590	1,01	0,0804	0,0789	1,01	0,0804	0,0789	1,49	0,1013	0,1152	1,49	0,1013	0,1152
A06-	Potzneusiedl	KN Bruckneudorf	2,09	0,1563	0,1719	2,09	0,1563	0,1719	2,93	0,2344	0,2300	2,93	0,2344	0,2300	4,33	0,2952	0,3360	4,33	0,2952	0,3360
A06-	Gattendorf	Potzneusiedl	0,91	0,0678	0,0746	0,91	0,0678	0,0746	1,27	0,1017	0,0999	1,27	0,1017	0,0999	1,88	0,1281	0,1458	1,88	0,1281	0,1458
A06-	Kittsee	Gattendorf	1,52	0,1134	0,1248	1,52	0,1134	0,1248	2,13	0,1702	0,1670	2,13	0,1702	0,1670	3,14	0,2143	0,2439	3,14	0,2143	0,2439
A06-	Staatsgrenze Kittsee	Kittsee	0,77	0,0576	0,0634	0,77	0,0576	0,0634	1,08	0,0864	0,0848	1,08	0,0864	0,0848	1,60	0,1088	0,1239	1,60	0,1088	0,1239
A07-	Franzosenhausweg	KN Linz	0,54	0,0406	0,0447	0,54	0,0406	0,0447	0,76	0,0610	0,0598	0,76	0,0610	0,0598	1,13	0,0768	0,0874	1,13	0,0768	0,0874
A07-	Salzburger Straße Neue Welt	Franzosenhausweg	0,47	0,0355	0,0390	0,47	0,0355	0,0390	0,67	0,0532	0,0522	0,67	0,0532	0,0522	0,98	0,0670	0,0763	0,98	0,0670	0,0763
A07-	Muldenstraße Bindermichl	Salzburger Straße Neue Welt	0,33	0,0246	0,0271	0,33	0,0246	0,0271	0,46	0,0369	0,0363	0,46	0,0369	0,0363	0,68	0,0465	0,0529	0,68	0,0465	0,0529
A07-	Linz-Hummelhof	Muldenstraße Bindermichl	0,16	0,0120	0,0131	0,16	0,0120	0,0131	0,22	0,0179	0,0176	0,22	0,0179	0,0176	0,33	0,0226	0,0257	0,33	0,0226	0,0257
A07-	Wiener Straße	Linz-Hummelhof	0,22	0,0168	0,0185	0,22	0,0168	0,0185	0,32	0,0252	0,0248	0,32	0,0252	0,0248	0,47	0,0318	0,0361	0,47	0,0318	0,0361
A07-	VOEST	Wiener Straße	0,21	0,0156	0,0172	0,21	0,0156	0,0172	0,29	0,0234	0,0230	0,29	0,0234	0,0230	0,43	0,0295	0,0336	0,43	0,0295	0,0336
A07-	Industriezeile	VOEST	0,16	0,0123	0,0135	0,16	0,0123	0,0135	0,23	0,0184	0,0180	0,23	0,0184	0,0180	0,34	0,0232	0,0264	0,34	0,0232	0,0264
A07-	Prinz Eugenstraße	Industriezeile	0,26	0,0195	0,0214	0,26	0,0195	0,0214	0,37	0,0292	0,0286	0,37	0,0292	0,0286	0,54	0,0368	0,0418	0,54	0,0368	0,0418
A07-	Hafenstraße	Prinz Eugenstraße	0,49	0,0364	0,0401	0,49	0,0364	0,0401	0,68	0,0546	0,0536	0,68	0,0546	0,0536	1,01	0,0688	0,0783	1,01	0,0688	0,0783
A07-	Urfahr	Hafenstraße	0,19	0,0143	0,0157	0,19	0,0143	0,0157	0,27	0,0215	0,0211	0,27	0,0215	0,0211	0,40	0,0270	0,0308	0,40	0,0270	0,0308
A07-	Dornach	Urfahr	0,46	0,0347	0,0381	0,46	0,0347	0,0381	0,65	0,0520	0,0510	0,65	0,0520	0,0510	0,96	0,0655	0,0745	0,96	0,0655	0,0745
A07-	Auhof	Dornach	0,38	0,0286	0,0314	0,38	0,0286	0,0314	0,54	0,0429	0,0421	0,54	0,0429	0,0421	0,79	0,0540	0,0615	0,79	0,0540	0,0615
A07-	Treffling	Auhof	0,64	0,0476	0,0524	0,64	0,0476	0,0524	0,89	0,0714	0,0701	0,89	0,0714	0,0701	1,32	0,0900	0,1024	1,32	0,0900	0,1024
A07-	Gallneukirchen	Treffling	0,77	0,0574	0,0632	0,77	0,0574	0,0632	1,08	0,0861	0,0845	1,08	0,0861	0,0845	1,59	0,1085	0,1235	1,59	0,1085	0,1235
A07-	Engerwitzdorf	Gallneukirchen	0,68	0,0512	0,0563	0,68	0,0512	0,0563	0,96	0,0767	0,0753	0,96	0,0767	0,0753	1,42	0,0966	0,1100	1,42	0,0966	0,1100
A07-	Unterweitersdorf	Engerwitzdorf	0,88	0,0656	0,0722	0,88	0,0656	0,0722	1,23	0,0984	0,0966	1,23	0,0984	0,0966	1,82	0,1239	0,1410	1,82	0,1239	0,1410
A08-	Wels West	KN Voralpenkreuz	2,69	0,2012	0,2213	2,69	0,2012	0,2213	3,77	0,3018	0,2962	3,77	0,3018	0,2962	5,58	0,3801	0,4326	5,58	0,3801	0,4326
A08-	Wels-Wirtschaftspark	Wels West	0,19	0,0142	0,0156	0,19	0,0142	0,0156	0,27	0,0212	0,0209	0,27	0,0212	0,0209	0,39	0,0268	0,0305	0,39	0,0268	0,0305
A08-	KN Wels	Wels-Wirtschaftspark	0,76	0,0568	0,0625	0,76	0,0568	0,0625	1,07	0,0852	0,0836	1,07	0,0852	0,0836	1,57	0,1073	0,1221	1,57	0,1073	0,1221
A08-	Pichl/Bad Schallerbach	KN Wels	1,04	0,0781	0,0859	1,04	0,0781	0,0859	1,47	0,1171	0,1150	1,47	0,1171	0,1150	2,16	0,1475	0,1679	2,16	0,1475	0,1679
A08-	Meggenhofen Gallspach	Pichl/Bad Schallerbach	2,64	0,1973	0,2170	2,64	0,1973	0,2170	3,70	0,2959	0,2905	3,70	0,2959	0,2905	5,47	0,3727	0,4242	5,47	0,3727	0,4242
A08-	Haag am Hausruck	Meggenhofen Gallspach	2,88	0,2150	0,2365	2,88	0,2150	0,2365	4,03	0,3225	0,3166	4,03	0,3225	0,3166	5,96	0,4062	0,4623	5,96	0,4062	0,4623
A08-	Ried im Innkreis	Haag am Hausruck	2,63	0,1962	0,2159	2,63	0,1962	0,2159	3,68	0,2944	0,2889	3,68	0,2944	0,2889	5,44	0,3707	0,4219	5,44	0,3707	0,4219
A08-	Ort im Innkreis	Ried im Innkreis	2,82	0,2106	0,2317	2,82	0,2106	0,2317	3,95	0,3159	0,3101	3,95	0,3159	0,3101	5,84	0,3978	0,4528	5,84	0,3978	0,4528
A08-	Schärding Suben	Ort im Innkreis	2,13	0,1590	0,1749	2,13	0,1590	0,1749	2,98	0,2385	0,2340	2,98	0,2385	0,2340	4,41	0,3003	0,3418	4,41	0,3003	0,3418
A08-	Staatsgrenze Suben	Schärding Suben	0,54	0,0402	0,0442	0,54	0,0402	0,0442	0,75	0,0603	0,0591	0,75	0,0603	0,0591	1,11	0,0759	0,0864	1,11	0,0759	0,0864
A09-	Ried im Traunkreis	KN Voralpenkreuz	1,32	0,0990	0,1089	1,32	0,0990	0,1089	1,86	0,1485	0,1458	1,86	0,1485	0,1458	2,75	0,1870	0,2129	2,75	0,1870	0,2129
A09-	Inzersdorf Kirchdorf	Ried im Traunkreis	2,48	0,1857	0,2043	2,48	0,1857	0,2043	3,48	0,2786	0,2735	3,48	0,2786	0,2735	5,15	0,3508	0,3993	5,15	0,3508	0,3993
A09-	Klaus	Inzersdorf Kirchdorf	3,03	0,2263	0,2489	3,03	0,2263	0,2489	4,24	0,3394	0,3331	4,24	0,3394	0,3331	6,27	0,4274	0,4865	6,27	0,4274	0,4865
A09-	St. Pankraz	Klaus	1,92	0,1438	0,1582	1,92	0,1438	0,1582	2,70	0,2157	0,2117	2,70	0,2157	0,2117	3,99	0,2717	0,3092	3,99	0,2717	0,3092
A09-	Roßleiten Windischgarsten	St. Pankraz	2,68	0,2007	0,2207	2,68	0,2007	0,2207	3,76	0,3010	0,2954	3,76	0,3010	0,2954	5,56	0,3790	0,4314	5,56	0,3790	0,4314
A09-	Gleinkerau	Roßleiten Windischgarsten	1,26	0,0943	0,1038	1,26	0,0943	0,1038	1,77	0,1415	0,1389	1,77	0,1415	0,1389	2,61	0,1782	0,2028	2,61	0,1782	0,2028
A09-	Spital am Pyhrn	Gleinkerau	0,95	0,0711	0,0782	0,95	0,0711	0,0782	1,33	0,1067	0,1047	1,33	0,1067	0,1047	1,97	0,1343	0,1529	1,97	0,1343	0,1529
A09-	Ardning / Admont	Spital am Pyhrn	4,98	0,1810	0,1991	4,98	0,1810	0,1991	6,98	0,2715	0,2665	6,98	0,2715	0,2665	10,39	0,3419	0,3892	10,39	0,3419	0,3892
A09-	Liezen	Ardning / Admont	0,55	0,0413	0,0454	0,55	0,0413	0,0454	0,77	0,0619	0,0607	0,77	0,0619	0,0607	1,14	0,0779	0,0887	1,14	0,0779	0,0887

STR-KENNZAHL	MAUTABSCHNITT VON	MAUTABSCHNITT BIS	CO2-Emissionsklasse 1 / EURO V																	
			Kat. 2						Kat. 3						Kat. 4					
			Tag			Nacht			Tag			Nacht			Tag			Nacht		
			Ges	Luft Lärm	CO2	Ges	Luft Lärm	CO2	Ges	Luft Lärm	CO2	Ges	Luft Lärm	CO2	Ges	Luft Lärm	CO2	Ges	Luft Lärm	CO2
A09-	Rottenmann	Liezen	1,15	0,0862	0,0948	1,15	0,0862	0,0948	1,62	0,1293	0,1269	1,62	0,1293	0,1269	2,39	0,1628	0,1853	2,39	0,1628	0,1853
A09-	Trieben	Rottenmann	2,87	0,2149	0,2364	2,87	0,2149	0,2364	4,03	0,3224	0,3164	4,03	0,3224	0,3164	5,96	0,4059	0,4620	5,96	0,4059	0,4620
A09-	Treglwang	Trieben	2,34	0,1747	0,1922	2,34	0,1747	0,1922	3,28	0,2621	0,2572	3,28	0,2621	0,2572	4,84	0,3300	0,3757	4,84	0,3300	0,3757
A09-	Kalwang	Treglwang	3,14	0,2348	0,2583	3,14	0,2348	0,2583	4,41	0,3522	0,3457	4,41	0,3522	0,3457	6,51	0,4435	0,5048	6,51	0,4435	0,5048
A09-	Mautern	Kalwang	1,46	0,1093	0,1203	1,46	0,1093	0,1203	2,05	0,1640	0,1610	2,05	0,1640	0,1610	3,03	0,2065	0,2351	3,03	0,2065	0,2351
A09-	Kammern	Mautern	1,65	0,1230	0,1353	1,65	0,1230	0,1353	2,31	0,1845	0,1811	2,31	0,1845	0,1811	3,41	0,2323	0,2644	3,41	0,2323	0,2644
A09-	Traboch	Kammern	1,72	0,1286	0,1415	1,72	0,1286	0,1415	2,41	0,1929	0,1893	2,41	0,1929	0,1893	3,56	0,2429	0,2765	3,56	0,2429	0,2765
A09-	Terminal St. Michael	Traboch	0,34	0,0253	0,0278	0,34	0,0253	0,0278	0,47	0,0379	0,0372	0,47	0,0379	0,0372	0,70	0,0477	0,0543	0,70	0,0477	0,0543
A09-	KN St. Michael	Terminal St. Michael	0,63	0,0473	0,0521	0,63	0,0473	0,0521	0,89	0,0710	0,0697	0,89	0,0710	0,0697	1,31	0,0894	0,1018	1,31	0,0894	0,1018
A09-	Übelbach	KN St. Michael	12,13	0,4409	0,4850	12,13	0,4409	0,4850	16,99	0,6613	0,6491	16,99	0,6613	0,6491	25,31	0,8328	0,9479	25,31	0,8328	0,9479
A09-	KN Peggau Deutschfeistritz	Übelbach	1,95	0,1458	0,1604	1,95	0,1458	0,1604	2,74	0,2187	0,2147	2,74	0,2187	0,2147	4,04	0,2754	0,3135	4,04	0,2754	0,3135
A09-	Gratkorn Nord	KN Peggau Deutschfeistritz	0,92	0,0691	0,0760	0,92	0,0691	0,0760	1,30	0,1036	0,1017	1,30	0,1036	0,1017	1,92	0,1305	0,1485	1,92	0,1305	0,1485
A09-	Gratkorn Süd	Gratkorn Nord	1,02	0,0759	0,0835	1,02	0,0759	0,0835	1,42	0,1138	0,1117	1,42	0,1138	0,1117	2,10	0,1433	0,1631	2,10	0,1433	0,1631
A09-	Graz Nord	Gratkorn Süd	0,22	0,0168	0,0185	0,22	0,0168	0,0185	0,32	0,0252	0,0248	0,32	0,0252	0,0248	0,47	0,0318	0,0361	0,47	0,0318	0,0361
A09-	Graz Webling	Graz Nord	2,57	0,1923	0,2115	2,57	0,1923	0,2115	3,61	0,2885	0,2831	3,61	0,2885	0,2831	5,33	0,3633	0,4135	5,33	0,3633	0,4135
A09-	Seiersberg	Graz Webling	0,68	0,0511	0,0562	0,68	0,0511	0,0562	0,96	0,0767	0,0753	0,96	0,0767	0,0753	1,42	0,0966	0,1099	1,42	0,0966	0,1099
A09-	KN Graz West	Seiersberg	0,33	0,0250	0,0275	0,33	0,0250	0,0275	0,47	0,0375	0,0368	0,47	0,0375	0,0368	0,69	0,0473	0,0538	0,69	0,0473	0,0538
A09-	Schwarzlsee	KN Graz West	0,33	0,0247	0,0271	0,33	0,0247	0,0271	0,46	0,0370	0,0363	0,46	0,0370	0,0363	0,68	0,0466	0,0530	0,68	0,0466	0,0530
A09-	Schachenwald / IBC Businesscenter	Schwarzlsee	0,37	0,0276	0,0303	0,37	0,0276	0,0303	0,52	0,0414	0,0406	0,52	0,0414	0,0406	0,76	0,0521	0,0593	0,76	0,0521	0,0593
A09-	Kalsdorf	Schachenwald / IBC Businesscenter	0,38	0,0280	0,0308	0,38	0,0280	0,0308	0,53	0,0421	0,0413	0,53	0,0421	0,0413	0,78	0,0530	0,0603	0,78	0,0530	0,0603
A09-	Werndorf Terminal	Kalsdorf	0,94	0,0702	0,0772	0,94	0,0702	0,0772	1,32	0,1053	0,1034	1,32	0,1053	0,1034	1,95	0,1326	0,1509	1,95	0,1326	0,1509
A09-	Wildon	Werndorf Terminal	1,05	0,0785	0,0863	1,05	0,0785	0,0863	1,47	0,1177	0,1155	1,47	0,1177	0,1155	2,18	0,1482	0,1687	2,18	0,1482	0,1687
A09-	Hengsberg	Wildon	0,51	0,0383	0,0421	0,51	0,0383	0,0421	0,72	0,0575	0,0564	0,72	0,0575	0,0564	1,06	0,0724	0,0824	1,06	0,0724	0,0824
A09-	Lebring	Hengsberg	0,91	0,0679	0,0746	0,91	0,0679	0,0746	1,27	0,1018	0,0999	1,27	0,1018	0,0999	1,88	0,1282	0,1459	1,88	0,1282	0,1459
A09-	Leibnitz	Lebring	1,57	0,1175	0,1292	1,57	0,1175	0,1292	2,20	0,1762	0,1729	2,20	0,1762	0,1729	3,26	0,2219	0,2526	3,26	0,2219	0,2526
A09-	Vogau Straß	Leibnitz	1,92	0,1437	0,1580	1,92	0,1437	0,1580	2,70	0,2155	0,2115	2,70	0,2155	0,2115	3,98	0,2714	0,3089	3,98	0,2714	0,3089
A09-	Gersdorf	Vogau Straß	0,93	0,0697	0,0766	0,93	0,0697	0,0766	1,31	0,1045	0,1026	1,31	0,1045	0,1026	1,93	0,1316	0,1498	1,93	0,1316	0,1498
A09-	Spielfeld	Gersdorf	0,49	0,0367	0,0404	0,49	0,0367	0,0404	0,69	0,0551	0,0541	0,69	0,0551	0,0541	1,02	0,0694	0,0789	1,02	0,0694	0,0789
A09-	Staatsgrenze Spielfeld	Spielfeld	0,45	0,0335	0,0368	0,45	0,0335	0,0368	0,63	0,0502	0,0493	0,63	0,0502	0,0493	0,93	0,0632	0,0720	0,93	0,0632	0,0720
A10-	Salzburg Süd / Anif	KN Salzburg	1,81	0,1354	0,1490	1,81	0,1354	0,1490	2,54	0,2031	0,1994	2,54	0,2031	0,1994	3,75	0,2558	0,2912	3,75	0,2558	0,2912
A10-	Puch Urstein	Salzburg Süd / Anif	0,61	0,0460	0,0505	0,61	0,0460	0,0505	0,86	0,0689	0,0677	0,86	0,0689	0,0677	1,27	0,0868	0,0988	1,27	0,0868	0,0988
A10-	Hallein	Puch Urstein	1,27	0,0949	0,1044	1,27	0,0949	0,1044	1,78	0,1423	0,1397	1,78	0,1423	0,1397	2,63	0,1792	0,2040	2,63	0,1792	0,2040
A10-	Kuchl	Hallein	1,41	0,1054	0,1159	1,41	0,1054	0,1159	1,98	0,1581	0,1551	1,98	0,1581	0,1551	2,92	0,1990	0,2265	2,92	0,1990	0,2265
A10-	Golling / Abtenau	Kuchl	1,42	0,1059	0,1165	1,42	0,1059	0,1165	1,99	0,1589	0,1560	1,99	0,1589	0,1560	2,94	0,2001	0,2277	2,94	0,2001	0,2277
A10-	Paß Lueg	Golling / Abtenau	1,48	0,1105	0,1216	1,48	0,1105	0,1216	2,07	0,1658	0,1627	2,07	0,1658	0,1627	3,06	0,2088	0,2377	3,06	0,2088	0,2377
A10-	Werfen	Paß Lueg	2,11	0,1574	0,1732	2,11	0,1574	0,1732	2,95	0,2362	0,2318	2,95	0,2362	0,2318	4,36	0,2974	0,3385	4,36	0,2974	0,3385
A10-	Pfarrwerfen / Werfen	Werfen	0,27	0,0205	0,0226	0,27	0,0205	0,0226	0,39	0,0308	0,0302	0,39	0,0308	0,0302	0,57	0,0388	0,0441	0,57	0,0388	0,0441
A10-	KN Pongau	Pfarrwerfen / Werfen	0,60	0,0445	0,0490	0,60	0,0445	0,0490	0,84	0,0668	0,0656	0,84	0,0668	0,0656	1,23	0,0841	0,0957	1,23	0,0841	0,0957
A101	Bischofshofen	KN Pongau	0,89	0,0662	0,0729	0,89	0,0662	0,0729	1,24	0,0994	0,0975	1,24	0,0994	0,0975	1,84	0,1251	0,1424	1,84	0,1251	0,1424
A10-	Lammertal Hüttau	KN Pongau	2,42	0,1811	0,1992	2,42	0,1811	0,1992	3,40	0,2717	0,2667	3,40	0,2717	0,2667	5,02	0,3421	0,3894	5,02	0,3421	0,3894
A10-	F. Verbindung GH Eben	Lammertal Hüttau	0,62	0,0466	0,0513	0,62	0,0466	0,0513	0,87	0,0699	0,0686	0,87	0,0699	0,0686	1,29	0,0881	0,1002	1,29	0,0881	0,1002
A10-	Eben	F. Verbindung GH Eben	0,29	0,0216	0,0238	0,29	0,0216	0,0238	0,41	0,0324	0,0318	0,41	0,0324	0,0318	0,60	0,0408	0,0464	0,60	0,0408	0,0464
A10-	Radstadt Altenmarkt Graz	Eben	0,64	0,0480	0,0528	0,64	0,0480	0,0528	0,90	0,0720	0,0706	0,90	0,0720	0,0706	1,33	0,0906	0,1031	1,33	0,0906	0,1031
A10-	Flachau	Radstadt Altenmarkt Graz	0,90	0,0671	0,0738	0,90	0,0671	0,0738	1,26	0,1006	0,0988	1,26	0,1006	0,0988	1,86	0,1267	0,1442	1,86	0,1267	0,1442
A10-	Flachauwinkel	Flachau	3,35	0,1309	0,1439	3,35	0,1309	0,1439	4,69	0,1963	0,1927	4,69	0,1963	0,1927	6,98	0,2472	0,2813	6,98	0,2472	0,2813
A10-	Zederhaus	Flachauwinkel	8,43	0,3298	0,3628	8,43	0,3298	0,3628	11,81	0,4947	0,4855	11,81	0,4947	0,4855	17,58	0,6229	0,7090	17,58	0,6229	0,7090
A10-	St. Michael/Lungau	Zederhaus	5,56	0,2176	0,2393	5,56	0,2176	0,2393	7,80	0,3264	0,3203	7,80	0,3264	0,3203	11,60	0,4110	0,4678	11,60	0,4110	0,4678
A10-	Rennweg Katschberg	St. Michael/Lungau	4,08	0,1595	0,1755	4,08	0,1595	0,1755	5,71	0,2393	0,2348	5,71	0,2393	0,2348	8,51	0,3013	0,3430	8,51	0,3013	0,3430
A102	KN Spittal Millstätter See	Seeboden	0,47	0,0349	0,0384	0,47	0,0349	0,0384	0,66	0,0524	0,0514	0,66	0,0524	0,0514	0,97	0,0660	0,0751	0,97	0,0660	0,0751
A102	Lendorf	KN Spittal Millstätter See	1,01	0,0753	0,0829	1,01	0,0753	0,0829	1,41	0,1130	0,1109	1,41	0,1130	0,1109	2,09	0,1423	0,1620	2,09	0,1423	0,1620
A10-	Gmünd Maltatal	Rennweg Katschberg	4,08	0,3048	0,3353	4,08	0,3048	0,3353	5,72	0,4572	0,4488	5,72	0,4572	0,4488	8,45	0,5758	0,6553	8,45	0,5758	0,6553
A10-	KN Spittal Millstätter See	Gmünd Maltatal	2,32	0,1735	0,1908	2,32	0,1735	0,1908	3,25	0,2602	0,2554	3,25	0,2602	0,2554	4,81	0,3277	0,3730	4,81	0,3277	0,3730
A10-	Spittal Ost	KN Spittal Millstätter See	1,76	0,1314	0,1445	1,76	0,1314	0,1445	2,47	0,1971	0,1935	2,47	0,1971	0,1935	3,64	0,2482	0,2825	3,64	0,2482	0,2825
A10-	Paternion Feistritz	Spittal Ost	3,04	0,2269	0,2496	3,04	0,2269	0,2496	4,26	0,3404	0,3341	4,26	0,3404	0,3341	6,29	0,4286	0,4879	6,29	0,4286	0,4879
A10-	Villach West	Paternion Feistritz	3,27	0,2446	0,2690	3,27	0,2446	0,2690	4,59	0,3669	0,3601	4,59	0,3669	0,3601	6,78	0,4620	0,5259	6,78	0,4620	0,5259
A10-	Villach Ossiacher See	Villach West	1,41	0,1057	0,1163	1,41	0,1057	0,1163	1,98	0,1586	0,1557	1,98	0,1586	0,1557	2,93	0,1997	0,2273	2,93	0,1997	0,2273
A10-	KN Villach	Villach Ossiacher See	1,11	0,0826	0,0909	1,11	0,0826	0,0909	1,55	0,1239	0,1216	1,55	0,1239	0,1216	2,29	0,1561	0,1776	2,29	0,1561	0,1776
A11-	St. Niklas Faakersee	KN Villach	0,79	0,0591	0,0650	0,79	0,0591	0,0650	1,11	0,0887	0,0871	1,11	0,0887	0,0871	1,64	0,1117	0,1271	1,64	0,1117	0,1271
A11-	St. Jakob/Rosental	St. Niklas Faakersee	1,99	0,1485	0,1634	1,99	0,1485	0,1634	2,79	0,2228	0,2187	2,79	0,2228	0,2187	4,12	0,2805	0,3193	4,12	0,2805	0,3193
A11-	Staatsgrenze Karawankentunnel	St. Jakob/Rosental	9,13	0,1747	0,1922	9,13	0,1747	0,1922	12,78	0,2621	0,2572	12,78	0,2621	0,2572	19,10	0,3300	0,3757	19,10	0,3300	0,3757
A12-	Kufstein Nord	Staatsgrenze Kufstein	0,47	0,0288	0,0316	0,47	0,0288	0,0316	0,65	0,0431	0,0423	0,65	0,0431	0,0423	0,97	0,0543	0,0618	0,97	0,0543	0,0618
A12-	Kufstein Süd	Kufstein Nord	1,19	0,0738	0,0811	1,19	0,0738	0,0811	1,68	0,1106	0,1086	1,68	0,1106	0,1086	2,48	0,1393	0,1586	2,48	0,1393	0,1586
A12-	Kirchbichl Langkampfen	Kufstein Süd	1,63	0,1007	0,1108	1,63	0,1007	0,1108	2,29	0,1511	0,1483	2,29	0,1511	0,1483	3,39	0,1902	0,2165	3,39	0,1902	0,2165
A12-	Wörgl Ost St.Johann i. T. Brixental	Kirchbichl Langkampfen	1,60	0,0986	0,1084	1,60	0,0986	0,1084	2,24	0,1478	0,1451	2,24	0,1478	0,1451	3,32	0,1862	0,2119	3,32	0,1862	0,2119
A12-	Wörgl West	Wörgl Ost St.Johann i. T. Brixental	0,84	0,0519	0,0571	0,84	0,0519	0,0571	1,18	0,0778	0,0764	1,18	0,0778	0,0764	1,75	0,0980	0,1115	1,75	0,0980	0,1115
A12-	Kramsach Rattenberg Brixlegg	Wörgl West	3,58	0,2212	0,2433	3,58	0,2212	0,2433	5,02	0,3318	0,3257	5,02	0,3318	0,3257	7,44	0,4178	0,4756	7,44	0,4178	0,4756
A12-	Wiesing Achensee Zillertal	Kramsach Rattenberg Brixlegg	2,20	0,1357	0,1493	2,20	0,1357	0,1493	3,08	0,2036	0,1998	3,08	0,2036	0,1998	4,57	0,2564	0,2918	4,57	0,2564	0,2918
A12-	Jenbach	Wiesing Achensee Zillertal	0,87	0,0537	0,0591	0,87	0,0537	0,0591	1,22	0,0806	0,0791	1,22	0,0806	0,0791	1,81	0,1015	0,1155	1,81	0,1015	0,1155
A12-	Schwaz	Jenbach	1,92	0,1185	0,1303	1,92	0,1185	0,1303	2,69	0,1777	0,1744	2,69	0,1777	0,1744	3,99	0,2238	0,2547	3,99	0,2238	0,2547
A12-	Vomp	Schwaz	1,10	0,0677	0,0745	1,10	0,0677	0,0745	1,54	0,1016	0,0997	1,54	0,1016	0,0997	2,28	0,1279	0,1456	2,28	0,1279	0,1456
A12-	Wattens	Vomp	2,26	0,1396	0,1535	2,26	0,1396	0,1535	3,17	0,2094	0,2055	3,17	0,2094	0,2055	4,70	0,2637	0,3001	4,70	0,2637	0,3001
A12-	Hall/Tirol Mitte	Wattens	2,00	0,1238	0,1361	2,00	0,1238	0,1361	2,81	0,1856	0,1822	2,81	0,1856	0,1822	4,16	0,2338	0,2661	4,16	0,2338	0,2661
A12-	Hall/Tirol West	Hall/Tirol Mitte	0,81	0,0498	0,0547	0,81	0,0498	0,0547	1,13	0,0747	0,0733	1,13	0,0747	0,0733	1,67	0,0940	0,1070	1,67	0,0940	0,1070
A12-	A12 Innsbruck Ost	Hall/Tirol West	0,89	0,0550	0,0605	0,89	0,0550	0,0605	1,25	0,0825	0,0810	1,25	0,0825	0,0810	1,85	0,1039	0,1183	1,85	0,1039	0,1183

STR-KENNZAHL	MAUTABSCHNITT VON	MAUTABSCHNITT BIS	CO2-Emissionsklasse 1 / EURO V																	
			Kat. 2						Kat. 3						Kat. 4					
			Tag			Nacht			Tag			Nacht			Tag			Nacht		
			Ges	Luft Lärm	CO2	Ges	Luft Lärm	CO2	Ges	Luft Lärm	CO2	Ges	Luft Lärm	CO2	Ges	Luft Lärm	CO2	Ges	Luft Lärm	CO2
A12-	Innsbruck Mitte	A12 Innsbruck Ost	0,59	0,0380	0,0418	0,59	0,0380	0,0418	0,82	0,0570	0,0559	0,82	0,0570	0,0559	1,22	0,0717	0,0817	1,22	0,0717	0,0817
A12-	A12 Innsbruck West	Innsbruck Mitte	0,77	0,0576	0,0634	0,77	0,0576	0,0634	1,08	0,0864	0,0848	1,08	0,0864	0,0848	1,60	0,1088	0,1238	1,60	0,1088	0,1238
A12-	Innsbruck Kranebitten	A12 Innsbruck West	1,01	0,0755	0,0830	1,01	0,0755	0,0830	1,42	0,1132	0,1111	1,42	0,1132	0,1111	2,09	0,1426	0,1623	2,09	0,1426	0,1623
A12-	Zirl Ost Garmisch Seefeld	Innsbruck Kranebitten	1,17	0,0876	0,0964	1,17	0,0876	0,0964	1,64	0,1314	0,1290	1,64	0,1314	0,1290	2,43	0,1655	0,1884	2,43	0,1655	0,1884
A12-	Zirl West	Zirl Ost Garmisch Seefeld	0,73	0,0548	0,0603	0,73	0,0548	0,0603	1,03	0,0822	0,0807	1,03	0,0822	0,0807	1,52	0,1035	0,1178	1,52	0,1035	0,1178
A12-	Pettnau	Zirl West	1,31	0,0982	0,1080	1,31	0,0982	0,1080	1,84	0,1472	0,1445	1,84	0,1472	0,1445	2,72	0,1854	0,2110	2,72	0,1854	0,2110
A12-	Telfs Ost	Pettnau	1,33	0,0992	0,1092	1,33	0,0992	0,1092	1,86	0,1489	0,1461	1,86	0,1489	0,1461	2,75	0,1874	0,2134	2,75	0,1874	0,2134
A12-	Telfs West	Telfs Ost	0,65	0,0485	0,0533	0,65	0,0485	0,0533	0,91	0,0727	0,0713	0,91	0,0727	0,0713	1,34	0,0915	0,1042	1,34	0,0915	0,1042
A12-	Mötz Reutte	Telfs West	2,10	0,1566	0,1723	2,10	0,1566	0,1723	2,94	0,2349	0,2306	2,94	0,2349	0,2306	4,34	0,2958	0,3367	4,34	0,2958	0,3367
A12-	Haiming Ötztal	Mötz Reutte	2,44	0,1822	0,2004	2,44	0,1822	0,2004	3,42	0,2732	0,2682	3,42	0,2732	0,2682	5,05	0,3441	0,3916	5,05	0,3441	0,3916
A12-	Imst	Haiming Ötztal	1,94	0,1450	0,1595	1,94	0,1450	0,1595	2,72	0,2175	0,2135	2,72	0,2175	0,2135	4,02	0,2739	0,3118	4,02	0,2739	0,3118
A12-	Imst Au	Imst	0,57	0,0428	0,0470	0,57	0,0428	0,0470	0,80	0,0642	0,0630	0,80	0,0642	0,0630	1,19	0,0808	0,0920	1,19	0,0808	0,0920
A12-	Mils	Imst Au	0,46	0,0345	0,0380	0,46	0,0345	0,0380	0,65	0,0518	0,0508	0,65	0,0518	0,0508	0,96	0,0652	0,0742	0,96	0,0652	0,0742
A12-	Mils Schönwies	Mils	1,14	0,0850	0,0935	1,14	0,0850	0,0935	1,59	0,1274	0,1251	1,59	0,1274	0,1251	2,36	0,1605	0,1827	2,36	0,1605	0,1827
A12-	KN Oberinntal	Mils Schönwies	1,01	0,0752	0,0828	1,01	0,0752	0,0828	1,41	0,1129	0,1108	1,41	0,1129	0,1108	2,09	0,1421	0,1618	2,09	0,1421	0,1618
A12-	Zams	KN Oberinntal	0,26	0,0198	0,0218	0,26	0,0198	0,0218	0,37	0,0297	0,0292	0,37	0,0297	0,0292	0,55	0,0374	0,0426	0,55	0,0374	0,0426
A122	Fließ	KN Oberinntal	1,88	0,1408	0,1548	1,88	0,1408	0,1548	2,64	0,2111	0,2072	2,64	0,2111	0,2072	3,90	0,2659	0,3026	3,90	0,2659	0,3026
A13-	A13 Innsbruck Süd	A12 Innsbruck Ost	2,62	0,0827	0,0910	2,62	0,0827	0,0910	3,68	0,1241	0,1217	3,68	0,1241	0,1217	5,49	0,1562	0,1778	9,81	0,1562	0,1778
A13-	Zenzenhof	A13 Innsbruck Süd	1,03	0,0261	0,0287	1,03	0,0261	0,0287	1,45	0,0392	0,0384	1,45	0,0392	0,0384	2,16	0,0493	0,0561	4,22	0,0493	0,0561
A13-	Igls Patsch	Zenzenhof	1,91	0,0482	0,0531	1,91	0,0482	0,0531	2,68	0,0724	0,0710	2,68	0,0724	0,0710	3,99	0,0911	0,1037	7,79	0,0911	0,1037
A13-	Schönberg Stubaital	Igls Patsch	2,07	0,0522	0,0574	2,07	0,0522	0,0574	2,90	0,0783	0,0769	2,90	0,0783	0,0769	4,32	0,0986	0,1122	8,43	0,0986	0,1122
A13-	Matrei Steinach	Schönberg Stubaital	6,52	0,1647	0,1812	6,52	0,1647	0,1812	9,14	0,2471	0,2425	9,14	0,2471	0,2425	13,64	0,3111	0,3541	26,61	0,3111	0,3541
A13-	Nösslach	Matrei Steinach	5,25	0,1325	0,1457	5,25	0,1325	0,1457	7,35	0,1987	0,1950	7,35	0,1987	0,1950	10,97	0,2502	0,2848	21,40	0,2502	0,2848
A13-	Brenner-Nord	Nösslach	4,71	0,1189	0,1308	4,71	0,1189	0,1308	6,60	0,1783	0,1750	6,60	0,1783	0,1750	9,84	0,2246	0,2556	19,21	0,2246	0,2556
A13-	Staatsgrenze Brennerpass	Brenner-Nord	0,93	0,0235	0,0259	0,93	0,0235	0,0259	1,30	0,0353	0,0346	1,30	0,0353	0,0346	1,95	0,0444	0,0505	3,80	0,0444	0,0505
A131	A13 Innsbruck Süd	A12 Innsbruck West	1,67	0,0544	0,0599	1,67	0,0544	0,0599	2,33	0,0817	0,0802	2,33	0,0817	0,0802	3,48	0,1029	0,1171	6,29	0,1029	0,1171
A14-	Hörbranz Lochau	Staatsgrenze Hörbranz	0,30	0,0227	0,0250	0,30	0,0227	0,0250	0,43	0,0340	0,0334	0,43	0,0340	0,0334	0,63	0,0429	0,0488	0,63	0,0429	0,0488
A14-	KN Bregenz	Hörbranz Lochau	1,87	0,1395	0,1534	1,87	0,1395	0,1534	2,62	0,2092	0,2053	2,62	0,2092	0,2053	3,87	0,2635	0,2999	3,87	0,2635	0,2999
A14-	Lauterach Wolfurt	KN Bregenz	0,09	0,0070	0,0077	0,09	0,0070	0,0077	0,13	0,0105	0,0103	0,13	0,0105	0,0103	0,19	0,0132	0,0151	0,19	0,0132	0,0151
A14-	Wolfurt Lauterach	Lauterach Wolfurt	0,83	0,0621	0,0683	0,83	0,0621	0,0683	1,16	0,0931	0,0914	1,16	0,0931	0,0914	1,72	0,1172	0,1334	1,72	0,1172	0,1334
A14-	Dornbirn Nord Bregenzerwald	Wolfurt Lauterach	0,32	0,0240	0,0264	0,32	0,0240	0,0264	0,45	0,0360	0,0354	0,45	0,0360	0,0354	0,67	0,0454	0,0516	0,67	0,0454	0,0516
A14-	Dornbirn West	Dornbirn Nord Bregenzerwald	0,90	0,0671	0,0738	0,90	0,0671	0,0738	1,26	0,1006	0,0988	1,26	0,1006	0,0988	1,86	0,1267	0,1442	1,86	0,1267	0,1442
A14-	Dornbirn Süd	Dornbirn West	0,45	0,0335	0,0369	0,45	0,0335	0,0369	0,63	0,0503	0,0494	0,63	0,0503	0,0494	0,93	0,0633	0,0721	0,93	0,0633	0,0721
A14-	Hohenems	Dornbirn Süd	0,81	0,0609	0,0669	0,81	0,0609	0,0669	1,14	0,0913	0,0896	1,14	0,0913	0,0896	1,69	0,1150	0,1308	1,69	0,1150	0,1308
A14-	Altach Götzis	Hohenems	0,82	0,0615	0,0677	0,82	0,0615	0,0677	1,15	0,0923	0,0906	1,15	0,0923	0,0906	1,71	0,1162	0,1323	1,71	0,1162	0,1323
A14-	Götzis	Altach Götzis	0,63	0,0469	0,0516	0,63	0,0469	0,0516	0,88	0,0704	0,0691	0,88	0,0704	0,0691	1,30	0,0886	0,1009	1,30	0,0886	0,1009
A14-	Klaus Koblach	Götzis	0,55	0,0408	0,0448	0,55	0,0408	0,0448	0,76	0,0611	0,0600	0,76	0,0611	0,0600	1,13	0,0770	0,0876	1,13	0,0770	0,0876
A14-	Rankweil	Klaus Koblach	0,96	0,0716	0,0788	0,96	0,0716	0,0788	1,34	0,1074	0,1054	1,34	0,1074	0,1054	1,99	0,1353	0,1540	1,99	0,1353	0,1540
A14-	Feldkirch Frastanz	Rankweil	1,36	0,1020	0,1122	1,36	0,1020	0,1122	1,91	0,1530	0,1502	1,91	0,1530	0,1502	2,83	0,1927	0,2194	2,83	0,1927	0,2194
A14-	Nenzing Bludesch	Feldkirch Frastanz	2,16	0,1613	0,1775	2,16	0,1613	0,1775	3,03	0,2420	0,2375	3,03	0,2420	0,2375	4,47	0,3047	0,3469	4,47	0,3047	0,3469
A14-	Bludenz Nüziders	Nenzing Bludesch	1,60	0,1198	0,1317	1,60	0,1198	0,1317	2,25	0,1797	0,1763	2,25	0,1797	0,1763	3,32	0,2262	0,2575	3,32	0,2262	0,2575
A14-	Brandnertal	Bludenz Nüziders	0,22	0,0167	0,0183	0,22	0,0167	0,0183	0,31	0,0250	0,0245	0,31	0,0250	0,0245	0,46	0,0315	0,0358	0,46	0,0315	0,0358
A14-	Bludenz Bürs	Brandnertal	0,37	0,0278	0,0306	0,37	0,0278	0,0306	0,52	0,0417	0,0409	0,52	0,0417	0,0409	0,77	0,0525	0,0598	0,77	0,0525	0,0598
A14-	Bludenz Montafon	Bludenz Bürs	0,53	0,0394	0,0434	0,53	0,0394	0,0434	0,74	0,0591	0,0580	0,74	0,0591	0,0580	1,09	0,0745	0,0848	1,09	0,0745	0,0848
A141	Bregenz Citytunnel	KN Bregenz	0,48	0,0361	0,0397	0,48	0,0361	0,0397	0,68	0,0542	0,0532	0,68	0,0542	0,0532	1,00	0,0682	0,0776	1,00	0,0682	0,0776
A21-	Hochstraß	KN Steinhäusl	0,80	0,0596	0,0655	0,80	0,0596	0,0655	1,12	0,0893	0,0877	1,12	0,0893	0,0877	1,65	0,1125	0,1281	1,65	0,1125	0,1281
A21-	Alland	Hochstraß	2,78	0,2081	0,2289	2,78	0,2081	0,2289	3,90	0,3121	0,3064	3,90	0,3121	0,3064	5,77	0,3931	0,4474	5,77	0,3931	0,4474
A21-	Mayerling	Alland	0,57	0,0422	0,0465	0,57	0,0422	0,0465	0,79	0,0634	0,0622	0,79	0,0634	0,0622	1,17	0,0798	0,0908	1,17	0,0798	0,0908
A21-	Heiligenkreuz	Mayerling	1,31	0,0979	0,1077	1,31	0,0979	0,1077	1,84	0,1468	0,1441	1,84	0,1468	0,1441	2,71	0,1849	0,2104	2,71	0,1849	0,2104
A21-	Hinterbrühl	Heiligenkreuz	0,73	0,0546	0,0600	0,73	0,0546	0,0600	1,02	0,0818	0,0803	1,02	0,0818	0,0803	1,51	0,1031	0,1173	1,51	0,1031	0,1173
A21-	Gießhübl	Hinterbrühl	1,37	0,1023	0,1126	1,37	0,1023	0,1126	1,92	0,1535	0,1507	1,92	0,1535	0,1507	2,84	0,1933	0,2200	2,84	0,1933	0,2200
A21-	Brunn/Gebirge	Gießhübl	1,15	0,0856	0,0942	1,15	0,0856	0,0942	1,61	0,1284	0,1261	1,61	0,1284	0,1261	2,37	0,1617	0,1841	2,37	0,1617	0,1841
A21-	KN Vösendorf	Brunn/Gebirge	0,51	0,0381	0,0419	0,51	0,0381	0,0419	0,71	0,0571	0,0561	0,71	0,0571	0,0561	1,06	0,0719	0,0819	1,06	0,0719	0,0819
A22-	Kaisermühlen	KN Wien Kaisermühlen	0,40	0,0301	0,0331	0,40	0,0301	0,0331	0,56	0,0451	0,0443	0,56	0,0451	0,0443	0,83	0,0568	0,0647	0,83	0,0568	0,0647
A22-	Reichsbrücke	Kaisermühlen	0,33	0,0249	0,0274	0,33	0,0249	0,0274	0,47	0,0374	0,0367	0,47	0,0374	0,0367	0,69	0,0471	0,0536	0,69	0,0471	0,0536
A22-	Kagran Vienna International Center	Reichsbrücke	0,13	0,0096	0,0106	0,13	0,0096	0,0106	0,18	0,0144	0,0142	0,18	0,0144	0,0142	0,27	0,0182	0,0207	0,27	0,0182	0,0207
A22-	Brigittenauerbrücke	Kagran Vienna International Center	0,21	0,0154	0,0169	0,21	0,0154	0,0169	0,29	0,0231	0,0227	0,29	0,0231	0,0227	0,43	0,0291	0,0331	0,43	0,0291	0,0331
A22-	Floridsdorferbrücke	Brigittenauerbrücke	0,33	0,0248	0,0273	0,33	0,0248	0,0273	0,47	0,0373	0,0366	0,47	0,0373	0,0366	0,69	0,0469	0,0534	0,69	0,0469	0,0534
A22-	KN Gürtel Nordbrücke	Floridsdorferbrücke	0,21	0,0158	0,0174	0,21	0,0158	0,0174	0,30	0,0238	0,0233	0,30	0,0238	0,0233	0,44	0,0299	0,0341	0,44	0,0299	0,0341
A22-	Strebersdorf	KN Gürtel Nordbrücke	0,72	0,0541	0,0596	0,72	0,0541	0,0596	1,02	0,0812	0,0797	1,02	0,0812	0,0797	1,50	0,1023	0,1164	1,50	0,1023	0,1164
A221	KN Gürtel Nordbrücke	Wien Nordbrücke	0,21	0,0160	0,0176	0,21	0,0160	0,0176	0,30	0,0239	0,0235	0,30	0,0239	0,0235	0,44	0,0302	0,0343	0,44	0,0302	0,0343
A221	Wien Pragerstraße	KN Gürtel Nordbrücke	0,23	0,0172	0,0189	0,23	0,0172	0,0189	0,32	0,0258	0,0253	0,32	0,0258	0,0253	0,48	0,0325	0,0370	0,48	0,0325	0,0370
A221	Wien Neujedlersdorf	Wien Pragerstraße	0,10	0,0075	0,0083	0,10	0,0075	0,0083	0,14	0,0113	0,0111	0,14	0,0113	0,0111	0,21	0,0142	0,0162	0,21	0,0142	0,0162
A221	Brünnerstr/Shuttleworthstraße	Wien Neujedlersdorf	0,26	0,0191	0,0210	0,26	0,0191	0,0210	0,36	0,0286	0,0281	0,36	0,0286	0,0281	0,53	0,0360	0,0410	0,53	0,0360	0,0410
A22-	Korneuburg Ost	Strebersdorf	1,46	0,1091	0,1200	1,46	0,1091	0,1200	2,05	0,1636	0,1606	2,05	0,1636	0,1606	3,02	0,2060	0,2345	3,02	0,2060	0,2345
A222	Wien Vohburggasse	Strebersdorf	0,18	0,0136	0,0149	0,18	0,0136	0,0149	0,25	0,0203	0,0200	0,25	0,0203	0,0200	0,38	0,0256	0,0291	0,38	0,0256	0,0291
A22-	KN Korneuburg	Korneuburg Ost	0,94	0,0704	0,0774	0,94	0,0704	0,0774	1,32	0,1056	0,1036	1,32	0,1056	0,1036	1,95	0,1330	0,1514	1,95	0,1330	0,1514
A22-	Stockerau Ost	KN Korneuburg	1,37	0,1024	0,1127	1,37	0,1024	0,1127	1,92	0,1536	0,1508	1,92	0,1536	0,1508	2,84	0,1935	0,2202	2,84	0,1935	0,2202
A22-	Stockerau Mitte	Stockerau Ost	0,55	0,0408	0,0449	0,55	0,0408	0,0449	0,77	0,0613	0,0601	0,77	0,0613	0,0601	1,13	0,0771	0,0878	1,13	0,0771	0,0878
A22-	KN Stockerau/West	Stockerau Mitte	0,46	0,0347	0,0382	0,46	0,0347	0,0382	0,65	0,0520	0,0511	0,65	0,0520	0,0511	0,96	0,0655	0,0746	0,96	0,0655	0,0746
A23-	KN Wien Inzersdorf	Altmannsdorferstraße	0,41	0,0303	0,0334	0,41	0,0303	0,0334	0,57	0,0455	0,0447	0,57	0,0455	0,0447	0,84	0,0573	0,0652	0,84	0,0573	0,0652
A23-	Favoriten	KN Wien Inzersdorf	1,02	0,0765	0,0841	1,02	0,0765	0,0841	1,43	0,1147	0,1126	1,43	0,1147	0,1126	2,12	0,1444	0,1644	2,12	0,1444	0,1644
A23-	KN Gürtel Landstraßer Hauptstraße	Favoriten	0,64	0,0479	0,0527	0,64	0,0479	0,0527	0,90	0,0719	0,0706	0,90	0,0719	0,0706	1,33	0,0905	0,1031	1,33	0,0905	0,1031

STR-KENNZAHL	MAUTABSCHNITT VON	MAUTABSCHNITT BIS	CO2-Emissionsklasse 1 / EURO V																	
			Kat. 2						Kat. 3						Kat. 4					
			Tag			Nacht			Tag			Nacht			Tag			Nacht		
			Ges	Luft Lärm	CO2	Ges	Luft Lärm	CO2	Ges	Luft Lärm	CO2	Ges	Luft Lärm	CO2	Ges	Luft Lärm	CO2	Ges	Luft Lärm	CO2
A23-	St. Marx	KN Gürtel Landstraßer Hauptstraße	0,24	0,0182	0,0200	0,24	0,0182	0,0200	0,34	0,0273	0,0268	0,34	0,0273	0,0268	0,50	0,0344	0,0391	0,50	0,0344	0,0391
A23-	KN Wien Prater	St. Marx	0,21	0,0154	0,0170	0,21	0,0154	0,0170	0,29	0,0232	0,0227	0,29	0,0232	0,0227	0,43	0,0292	0,0332	0,43	0,0292	0,0332
A23-	Handelskai	KN Wien Prater	0,46	0,0343	0,0377	0,46	0,0343	0,0377	0,64	0,0514	0,0505	0,64	0,0514	0,0505	0,95	0,0648	0,0737	0,95	0,0648	0,0737
A23-	KN Wien Kaisermühlen	Handelskai	0,21	0,0157	0,0172	0,21	0,0157	0,0172	0,29	0,0235	0,0231	0,29	0,0235	0,0231	0,43	0,0296	0,0337	0,43	0,0296	0,0337
A23-	Groß Enzersdorf Stadlau	KN Wien Kaisermühlen	0,58	0,0430	0,0473	0,58	0,0430	0,0473	0,81	0,0645	0,0633	0,81	0,0645	0,0633	1,19	0,0813	0,0925	1,19	0,0813	0,0925
A23-	Hirschstetten	Groß Enzersdorf Stadlau	0,32	0,0241	0,0265	0,32	0,0241	0,0265	0,45	0,0362	0,0355	0,45	0,0362	0,0355	0,67	0,0456	0,0519	0,67	0,0456	0,0519
A233	Wien Gürtel	KN Gürtel Landstraßer Hauptstraße	0,19	0,0141	0,0155	0,19	0,0141	0,0155	0,26	0,0211	0,0207	0,26	0,0211	0,0207	0,39	0,0266	0,0303	0,39	0,0266	0,0303
A25-	Weißkirchen	KN A1/A25 Passau Wels	2,12	0,1587	0,1745	2,12	0,1587	0,1745	2,98	0,2380	0,2336	2,98	0,2380	0,2336	4,40	0,2997	0,3411	4,40	0,2997	0,3411
A25-	Marchtrenk Wels Ost	Weißkirchen	0,76	0,0565	0,0622	0,76	0,0565	0,0622	1,06	0,0848	0,0832	1,06	0,0848	0,0832	1,57	0,1068	0,1216	1,57	0,1068	0,1216
A25-	ÖBB Terminal Wels	Marchtrenk Wels Ost	0,20	0,0152	0,0167	0,20	0,0152	0,0167	0,29	0,0228	0,0224	0,29	0,0228	0,0224	0,42	0,0287	0,0327	0,42	0,0287	0,0327
A25-	Wels Nord	ÖBB Terminal Wels	0,98	0,0729	0,0802	0,98	0,0729	0,0802	1,37	0,1094	0,1074	1,37	0,1094	0,1074	2,02	0,1377	0,1568	2,02	0,1377	0,1568
A25-	KN Wels	Wels Nord	0,69	0,0519	0,0571	0,69	0,0519	0,0571	0,97	0,0778	0,0764	0,97	0,0778	0,0764	1,44	0,0980	0,1115	1,44	0,0980	0,1115
S01-	Vorarlberger Allee	KN Vösendorf	0,51	0,0385	0,0423	0,51	0,0385	0,0423	0,72	0,0577	0,0566	0,72	0,0577	0,0566	1,07	0,0727	0,0827	1,07	0,0727	0,0827
S01-	Laxenburger Str.	Vorarlberger Allee	0,27	0,0202	0,0222	0,27	0,0202	0,0222	0,38	0,0303	0,0297	0,38	0,0303	0,0297	0,56	0,0381	0,0434	0,56	0,0381	0,0434
S01-	Güterzentrum Wien Süd	Laxenburger Str.	0,33	0,0250	0,0275	0,33	0,0250	0,0275	0,47	0,0376	0,0369	0,47	0,0376	0,0369	0,69	0,0473	0,0538	0,69	0,0473	0,0538
S01-	Rothneusiedl	Güterzentrum Wien Süd	0,22	0,0163	0,0179	0,22	0,0163	0,0179	0,31	0,0244	0,0240	0,31	0,0244	0,0240	0,45	0,0307	0,0350	0,45	0,0307	0,0350
S01-	KN Rustenfeld	Rothneusiedl	0,51	0,0381	0,0419	0,51	0,0381	0,0419	0,71	0,0571	0,0560	0,71	0,0571	0,0560	1,06	0,0719	0,0819	1,06	0,0719	0,0819
S01-	Rannersdorf	KN Rustenfeld	0,71	0,0534	0,0588	0,71	0,0534	0,0588	1,00	0,0801	0,0787	1,00	0,0801	0,0787	1,48	0,1009	0,1149	1,48	0,1009	0,1149
S011	Leopoldsdorf (B16)	KN Rustenfeld	0,32	0,0237	0,0260	0,32	0,0237	0,0260	0,44	0,0355	0,0348	0,44	0,0355	0,0348	0,66	0,0447	0,0509	0,66	0,0447	0,0509
S01-	Schwechat Süd	Rannersdorf	0,56	0,0417	0,0459	0,56	0,0417	0,0459	0,78	0,0626	0,0615	0,78	0,0626	0,0615	1,16	0,0788	0,0897	1,16	0,0788	0,0897
S01-	Schwechat Ost	Schwechat Süd	0,32	0,0239	0,0263	0,32	0,0239	0,0263	0,45	0,0359	0,0352	0,45	0,0359	0,0352	0,66	0,0452	0,0514	0,66	0,0452	0,0514
S01-	Mannswörth	Schwechat Ost	0,34	0,0253	0,0278	0,34	0,0253	0,0278	0,47	0,0380	0,0373	0,47	0,0380	0,0373	0,70	0,0478	0,0544	0,70	0,0478	0,0544
S01-	KN Schwechat	Mannswörth	0,13	0,0095	0,0104	0,13	0,0095	0,0104	0,18	0,0142	0,0140	0,18	0,0142	0,0140	0,26	0,0179	0,0204	0,26	0,0179	0,0204
S01-	Seyring	Angerner Straße	1,19	0,0887	0,0976	1,19	0,0887	0,0976	1,66	0,1330	0,1306	1,66	0,1330	0,1306	2,46	0,1675	0,1907	2,46	0,1675	0,1907
S01-	KN Eibesbrunn	Seyring	0,99	0,0742	0,0816	0,99	0,0742	0,0816	1,39	0,1113	0,1092	1,39	0,1113	0,1092	2,06	0,1401	0,1595	2,06	0,1401	0,1595
S01-	Hagenbrunn	KN Eibesbrunn	0,78	0,0584	0,0643	0,78	0,0584	0,0643	1,10	0,0876	0,0860	1,10	0,0876	0,0860	1,62	0,1103	0,1256	1,62	0,1103	0,1256
S01-	Korneuburg Nord	Hagenbrunn	1,67	0,1250	0,1375	1,67	0,1250	0,1375	2,34	0,1874	0,1840	2,34	0,1874	0,1840	3,46	0,2360	0,2687	3,46	0,2360	0,2687
S01-	Korneuburg West	Korneuburg Nord	0,68	0,0507	0,0558	0,68	0,0507	0,0558	0,95	0,0760	0,0746	0,95	0,0760	0,0746	1,41	0,0957	0,1090	1,41	0,0957	0,1090
S01-	KN Korneuburg	Korneuburg West	0,22	0,0162	0,0178	0,22	0,0162	0,0178	0,30	0,0242	0,0238	0,30	0,0242	0,0238	0,45	0,0305	0,0348	0,45	0,0305	0,0348
S02-	Gewerbepark Stadlau	Hirschstetten	0,23	0,0174	0,0191	0,23	0,0174	0,0191	0,33	0,0261	0,0256	0,33	0,0261	0,0256	0,48	0,0328	0,0373	0,48	0,0328	0,0373
S02-	Breitenleer Straße	Gewerbepark Stadlau	0,13	0,0096	0,0106	0,13	0,0096	0,0106	0,18	0,0144	0,0142	0,18	0,0144	0,0142	0,27	0,0182	0,0207	0,27	0,0182	0,0207
S02-	Rautenweg	Breitenleer Straße	0,21	0,0160	0,0176	0,21	0,0160	0,0176	0,30	0,0240	0,0235	0,30	0,0240	0,0235	0,44	0,0302	0,0344	0,44	0,0302	0,0344
S02-	Hermann Gebauer Straße	Rautenweg	0,24	0,0176	0,0193	0,24	0,0176	0,0193	0,33	0,0264	0,0259	0,33	0,0264	0,0259	0,49	0,0332	0,0378	0,49	0,0332	0,0378
S02-	Angerner Straße	Hermann Gebauer Straße	0,85	0,0636	0,0699	0,85	0,0636	0,0699	1,19	0,0954	0,0936	1,19	0,0954	0,0936	1,76	0,1201	0,1367	1,76	0,1201	0,1367
S03-	Stockerau Nord	KN Stockerau/West	0,24	0,0180	0,0198	0,24	0,0180	0,0198	0,34	0,0269	0,0264	0,34	0,0269	0,0264	0,50	0,0339	0,0386	0,50	0,0339	0,0386
S03-	Sierndorf	Stockerau Nord	1,29	0,0966	0,1062	1,29	0,0966	0,1062	1,81	0,1448	0,1421	1,81	0,1448	0,1421	2,68	0,1824	0,2076	2,68	0,1824	0,2076
S03-	Obermallebarn	Sierndorf	0,87	0,0648	0,0713	0,87	0,0648	0,0713	1,22	0,0973	0,0955	1,22	0,0973	0,0955	1,80	0,1225	0,1394	1,80	0,1225	0,1394
S03-	Göllersdorf	Obermallebarn	1,15	0,0856	0,0942	1,15	0,0856	0,0942	1,61	0,1284	0,1260	1,61	0,1284	0,1260	2,37	0,1617	0,1841	2,37	0,1617	0,1841
S03-	Großstelzendorf	Göllersdorf	0,46	0,0343	0,0377	0,46	0,0343	0,0377	0,64	0,0514	0,0505	0,64	0,0514	0,0505	0,95	0,0648	0,0737	0,95	0,0648	0,0737
S03-	Hollabrunn Süd	Großstelzendorf	1,10	0,0825	0,0907	1,10	0,0825	0,0907	1,55	0,1237	0,1214	1,55	0,1237	0,1214	2,29	0,1558	0,1773	2,29	0,1558	0,1773
S03-	Hollabrunn Mitte	Hollabrunn Süd	0,32	0,0236	0,0260	0,32	0,0236	0,0260	0,44	0,0354	0,0347	0,44	0,0354	0,0347	0,65	0,0446	0,0507	0,65	0,0446	0,0507
S03-	Hollabrunn Nord	Hollabrunn Mitte	0,72	0,0535	0,0588	0,72	0,0535	0,0588	1,00	0,0802	0,0787	1,00	0,0802	0,0787	1,48	0,1010	0,1149	1,48	0,1010	0,1149
S03-	Wullersdorf	Hollabrunn Nord	1,37	0,1025	0,1128	1,37	0,1025	0,1128	1,92	0,1538	0,1509	1,92	0,1538	0,1509	2,84	0,1937	0,2204	2,84	0,1937	0,2204
S03-	Guntersdorf	Wullersdorf	0,95	0,0710	0,0781	0,95	0,0710	0,0781	1,33	0,1065	0,1045	1,33	0,1065	0,1045	1,97	0,1341	0,1526	1,97	0,1341	0,1526
S04-	Sigleß	KN Mattersburg	0,57	0,0426	0,0469	0,57	0,0426	0,0469	0,80	0,0639	0,0628	0,80	0,0639	0,0628	1,18	0,0805	0,0916	1,18	0,0805	0,0916
S04-	Bad Sauerbrunn	Sigleß	1,33	0,0996	0,1096	1,33	0,0996	0,1096	1,87	0,1494	0,1466	1,87	0,1494	0,1466	2,76	0,1881	0,2141	2,76	0,1881	0,2141
S04-	Neudörfl	Bad Sauerbrunn	0,56	0,0419	0,0460	0,56	0,0419	0,0460	0,79	0,0628	0,0616	0,79	0,0628	0,0616	1,16	0,0791	0,0900	1,16	0,0791	0,0900
S04-	Wr.Neustadt Ost	Neudörfl	0,59	0,0438	0,0482	0,59	0,0438	0,0482	0,82	0,0657	0,0645	0,82	0,0657	0,0645	1,21	0,0828	0,0942	1,21	0,0828	0,0942
S04-	Katzelsdorf	Wr.Neustadt Ost	0,27	0,0205	0,0226	0,27	0,0205	0,0226	0,39	0,0308	0,0302	0,39	0,0308	0,0302	0,57	0,0388	0,0441	0,57	0,0388	0,0441
S04-	Lanzenkirchen	Katzelsdorf	0,23	0,0172	0,0189	0,23	0,0172	0,0189	0,32	0,0258	0,0253	0,32	0,0258	0,0253	0,48	0,0324	0,0369	0,48	0,0324	0,0369
S04-	Wr.Neustadt Süd	Lanzenkirchen	0,20	0,0152	0,0168	0,20	0,0152	0,0168	0,29	0,0228	0,0224	0,29	0,0228	0,0224	0,42	0,0288	0,0327	0,42	0,0288	0,0327
S04-	KN Wr. Neustadt	Wr.Neustadt Süd	0,34	0,0252	0,0277	0,34	0,0252	0,0277	0,47	0,0378	0,0371	0,47	0,0378	0,0371	0,70	0,0476	0,0542	0,70	0,0476	0,0542
S05-	Tulln	KN Stockerau/West	2,33	0,1739	0,1913	2,33	0,1739	0,1913	3,26	0,2608	0,2560	3,26	0,2608	0,2560	4,82	0,3284	0,3738	4,82	0,3284	0,3738
S05-	Königsbrunn / Wagram	Tulln	2,89	0,2161	0,2377	2,89	0,2161	0,2377	4,05	0,3241	0,3181	4,05	0,3241	0,3181	5,99	0,4081	0,4646	5,99	0,4081	0,4646
S05-	Kirchberg/Wagram	Königsbrunn / Wagram	0,78	0,0581	0,0639	0,78	0,0581	0,0639	1,09	0,0871	0,0855	1,09	0,0871	0,0855	1,61	0,1097	0,1248	1,61	0,1097	0,1248
S05-	Fels / Wagram	Kirchberg/Wagram	0,58	0,0435	0,0478	0,58	0,0435	0,0478	0,82	0,0652	0,0640	0,82	0,0652	0,0640	1,21	0,0821	0,0935	1,21	0,0821	0,0935
S05-	Grafenwörth	Fels / Wagram	1,34	0,1001	0,1101	1,34	0,1001	0,1101	1,88	0,1502	0,1474	1,88	0,1502	0,1474	2,78	0,1891	0,2152	2,78	0,1891	0,2152
S05-	Jettsdorf	Grafenwörth	0,60	0,0448	0,0492	0,60	0,0448	0,0492	0,84	0,0671	0,0659	0,84	0,0671	0,0659	1,24	0,0846	0,0962	1,24	0,0846	0,0962
S06-	Neunkirchen	KN Seebenstein	0,91	0,0683	0,0751	0,91	0,0683	0,0751	1,28	0,1025	0,1006	1,28	0,1025	0,1006	1,89	0,1290	0,1469	1,89	0,1290	0,1469
S06-	Gloggnitz	Neunkirchen	2,93	0,2191	0,2410	2,93	0,2191	0,2410	4,11	0,3286	0,3225	4,11	0,3286	0,3225	6,07	0,4138	0,4710	6,07	0,4138	0,4710
S06-	Maria Schutz	Gloggnitz	1,87	0,1396	0,1536	1,87	0,1396	0,1536	2,62	0,2094	0,2056	2,62	0,2094	0,2056	3,87	0,2637	0,3002	3,87	0,2637	0,3002
S06-	Spital / Semmering	Maria Schutz	1,59	0,1185	0,1304	1,59	0,1185	0,1304	2,22	0,1778	0,1745	2,22	0,1778	0,1745	3,29	0,2239	0,2548	3,29	0,2239	0,2548
S06-	Mürzzuschlag Ost	Spital / Semmering	1,32	0,0990	0,1089	1,32	0,0990	0,1089	1,86	0,1485	0,1458	1,86	0,1485	0,1458	2,74	0,1870	0,2129	2,74	0,1870	0,2129
S06-	Mariazell, Mürzsteg, Mürzzuschlag	Mürzzuschlag Ost	1,17	0,0878	0,0965	1,17	0,0878	0,0965	1,65	0,1317	0,1292	1,65	0,1317	0,1292	2,43	0,1658	0,1887	2,43	0,1658	0,1887
S06-	Hönigsberg	Mariazell, Mürzsteg, Mürzzuschlag	0,84	0,0626	0,0688	0,84	0,0626	0,0688	1,17	0,0939	0,0921	1,17	0,0939	0,0921	1,74	0,1182	0,1346	1,74	0,1182	0,1346
S06-	Langenwang	Hönigsberg	0,46	0,0346	0,0381	0,46	0,0346	0,0381	0,65	0,0519	0,0510	0,65	0,0519	0,0510	0,96	0,0654	0,0744	0,96	0,0654	0,0744
S06-	Krieglach	Langenwang	0,55	0,0411	0,0452	0,55	0,0411	0,0452	0,77	0,0617	0,0605	0,77	0,0617	0,0605	1,14	0,0777	0,0884	1,14	0,0777	0,0884
S06-	Mitterdorf	Krieglach	1,39	0,1039	0,1143	1,39	0,1039	0,1143	1,95	0,1559	0,1530	1,95	0,1559	0,1530	2,88	0,1963	0,2234	2,88	0,1963	0,2234
S06-	Kindberg Ost	Mitterdorf	1,41	0,1057	0,1162	1,41	0,1057	0,1162	1,98	0,1585	0,1556	1,98	0,1585	0,1556	2,93	0,1996	0,2272	2,93	0,1996	0,2272
S06-	Kindberg West	Kindberg Ost	0,30	0,0227	0,0249	0,30	0,0227	0,0249	0,43	0,0340	0,0334	0,43	0,0340	0,0334	0,63	0,0428	0,0488	0,63	0,0428	0,0488
S06-	Kindbergdörfl	Kindberg West	0,30	0,0227	0,0249	0,30	0,0227	0,0249	0,43	0,0340	0,0334	0,43	0,0340	0,0334	0,63	0,0428	0,0487	0,63	0,0428	0,0487

STR-KENNZAHL	MAUTABSCHNITT VON	MAUTABSCHNITT BIS	CO2-Emissionsklasse 1 / EURO V																	
			Kat. 2						Kat. 3						Kat. 4					
			Tag			Nacht			Tag			Nacht			Tag			Nacht		
			Ges	Luft Lärm	CO2	Ges	Luft Lärm	CO2	Ges	Luft Lärm	CO2	Ges	Luft Lärm	CO2	Ges	Luft Lärm	CO2	Ges	Luft Lärm	CO2
S06-	Allerheiligen Mürzhofen	Kindbergdörfl	0,68	0,0510	0,0562	0,68	0,0510	0,0562	0,96	0,0766	0,0752	0,96	0,0766	0,0752	1,42	0,0964	0,1098	1,42	0,0964	0,1098
S06-	St. Marein	Allerheiligen Mürzhofen	1,03	0,0767	0,0843	1,03	0,0767	0,0843	1,44	0,1150	0,1129	1,44	0,1150	0,1129	2,13	0,1448	0,1649	2,13	0,1448	0,1649
S06-	Kapfenberg	St. Marein	0,73	0,0544	0,0598	0,73	0,0544	0,0598	1,02	0,0815	0,0800	1,02	0,0815	0,0800	1,51	0,1027	0,1169	1,51	0,1027	0,1169
S06-	KN Bruck/Mur	Kapfenberg	1,36	0,1015	0,1116	1,36	0,1015	0,1116	1,90	0,1522	0,1494	1,90	0,1522	0,1494	2,81	0,1917	0,2182	2,81	0,1917	0,2182
S06-	ASt Bruck/Mur West	KN Bruck/Mur	1,16	0,0870	0,0958	1,16	0,0870	0,0958	1,63	0,1306	0,1282	1,63	0,1306	0,1282	2,41	0,1644	0,1872	2,41	0,1644	0,1872
S06-	Niklasdorf	ASt Bruck/Mur West	1,08	0,0804	0,0885	1,08	0,0804	0,0885	1,51	0,1206	0,1184	1,51	0,1206	0,1184	2,23	0,1519	0,1729	2,23	0,1519	0,1729
S06-	Leoben Ost	Niklasdorf	1,15	0,0858	0,0944	1,15	0,0858	0,0944	1,61	0,1287	0,1263	1,61	0,1287	0,1263	2,38	0,1620	0,1844	2,38	0,1620	0,1844
S06-	Leoben West	Leoben Ost	1,29	0,0961	0,1057	1,29	0,0961	0,1057	1,80	0,1442	0,1415	1,80	0,1442	0,1415	2,66	0,1815	0,2066	2,66	0,1815	0,2066
S06-	KN St. Michael	Leoben West	1,59	0,1190	0,1309	1,59	0,1190	0,1309	2,23	0,1784	0,1751	2,23	0,1784	0,1751	3,30	0,2247	0,2558	3,30	0,2247	0,2558
S07-	Fürstenfeld	KN Riegersdorf	2,08	0,1552	0,1707	2,08	0,1552	0,1707	2,91	0,2327	0,2284	2,91	0,2327	0,2284	4,30	0,2931	0,3336	4,30	0,2931	0,3336
S07-	Rudersdorf	Fürstenfeld	0,54	0,0400	0,0440	0,54	0,0400	0,0440	0,75	0,0600	0,0589	0,75	0,0600	0,0589	1,11	0,0756	0,0861	1,11	0,0756	0,0861
S07-	Dobersdorf	Rudersdorf	1,27	0,0951	0,1046	1,27	0,0951	0,1046	1,78	0,1426	0,1399	1,78	0,1426	0,1399	2,64	0,1796	0,2044	2,64	0,1796	0,2044
S10-	Neumarkt	Unterweitersdorf	1,61	0,1205	0,1326	1,61	0,1205	0,1326	2,26	0,1808	0,1775	2,26	0,1808	0,1775	3,34	0,2277	0,2592	3,34	0,2277	0,2592
S10-	Kefermarkt	Neumarkt	0,93	0,0692	0,0762	0,93	0,0692	0,0762	1,30	0,1038	0,1019	1,30	0,1038	0,1019	1,92	0,1308	0,1488	1,92	0,1308	0,1488
S10-	Freistadt / Süd	Kefermarkt	1,00	0,0745	0,0819	1,00	0,0745	0,0819	1,40	0,1117	0,1096	1,40	0,1117	0,1096	2,06	0,1407	0,1601	2,06	0,1407	0,1601
S10-	Grünbach Sandl	Freistadt / Süd	1,05	0,0788	0,0866	1,05	0,0788	0,0866	1,48	0,1182	0,1160	1,48	0,1182	0,1160	2,18	0,1488	0,1694	2,18	0,1488	0,1694
S10-	Freistadt / Nord	Grünbach Sandl	0,29	0,0216	0,0238	0,29	0,0216	0,0238	0,41	0,0325	0,0319	0,41	0,0325	0,0319	0,60	0,0409	0,0465	0,60	0,0409	0,0465
S16-	Landeck West	Zams	1,23	0,0921	0,1013	1,23	0,0921	0,1013	1,73	0,1381	0,1355	1,73	0,1381	0,1355	2,55	0,1739	0,1980	2,55	0,1739	0,1980
S16-	Pians	Landeck West	0,79	0,0590	0,0649	0,79	0,0590	0,0649	1,11	0,0885	0,0868	1,11	0,0885	0,0868	1,63	0,1114	0,1268	1,63	0,1114	0,1268
S16-	Flirsch	Pians	1,56	0,1169	0,1286	1,56	0,1169	0,1286	2,19	0,1753	0,1721	2,19	0,1753	0,1721	3,24	0,2208	0,2513	3,24	0,2208	0,2513
S16-	Schnann am Arlberg	Flirsch	0,98	0,0734	0,0807	0,98	0,0734	0,0807	1,38	0,1101	0,1080	1,38	0,1101	0,1080	2,03	0,1386	0,1577	2,03	0,1386	0,1577
S16-	Pettneu	Schnann am Arlberg	0,71	0,0533	0,0587	0,71	0,0533	0,0587	1,00	0,0800	0,0785	1,00	0,0800	0,0785	1,48	0,1007	0,1147	1,48	0,1007	0,1147
S16-	St. Anton/Arlberg	Pettneu	0,40	0,0297	0,0327	0,40	0,0297	0,0327	0,56	0,0446	0,0437	0,56	0,0446	0,0437	0,82	0,0561	0,0639	0,82	0,0561	0,0639
S16-	Langen/Arlberg	St. Anton/Arlberg	9,28	0,2890	0,3178	9,28	0,2890	0,3178	13,00	0,4334	0,4254	13,00	0,4334	0,4254	19,37	0,5458	0,6213	19,37	0,5458	0,6213
S16-	Wald/Arlberg	Langen/Arlberg	1,27	0,0946	0,1041	1,27	0,0946	0,1041	1,78	0,1420	0,1393	1,78	0,1420	0,1393	2,62	0,1788	0,2035	2,62	0,1788	0,2035
S16-	Dalaas	Wald/Arlberg	1,44	0,1078	0,1186	1,44	0,1078	0,1186	2,02	0,1617	0,1587	2,02	0,1617	0,1587	2,99	0,2036	0,2318	2,99	0,2036	0,2318
S16-	Braz Ost	Dalaas	0,82	0,0611	0,0672	0,82	0,0611	0,0672	1,15	0,0917	0,0900	1,15	0,0917	0,0900	1,69	0,1154	0,1314	1,69	0,1154	0,1314
S16-	Braz West	Braz Ost	0,64	0,0477	0,0525	0,64	0,0477	0,0525	0,89	0,0715	0,0702	0,89	0,0715	0,0702	1,32	0,0901	0,1025	1,32	0,0901	0,1025
S16-	Bings	Braz West	0,86	0,0646	0,0711	0,86	0,0646	0,0711	1,21	0,0969	0,0951	1,21	0,0969	0,0951	1,79	0,1220	0,1389	1,79	0,1220	0,1389
S16-	Bludenz Montafon	Bings	0,41	0,0306	0,0336	0,41	0,0306	0,0336	0,57	0,0459	0,0450	0,57	0,0459	0,0450	0,85	0,0578	0,0658	0,85	0,0578	0,0658
S31-	Eisenstadt Süd	Eisenstadt Ost	0,74	0,0554	0,0610	0,74	0,0554	0,0610	1,04	0,0831	0,0816	1,04	0,0831	0,0816	1,54	0,1047	0,1192	1,54	0,1047	0,1192
S31-	Eisenstadt Mitte	Eisenstadt Süd	0,28	0,0208	0,0228	0,28	0,0208	0,0228	0,39	0,0311	0,0306	0,39	0,0311	0,0306	0,58	0,0392	0,0446	0,58	0,0392	0,0446
S31-	KN Eisenstadt	Eisenstadt Mitte	0,46	0,0342	0,0377	0,46	0,0342	0,0377	0,64	0,0514	0,0504	0,64	0,0514	0,0504	0,95	0,0647	0,0736	0,95	0,0647	0,0736
S31-	Wulkaprodersdorf	KN Eisenstadt	0,61	0,0456	0,0501	0,61	0,0456	0,0501	0,86	0,0684	0,0671	0,86	0,0684	0,0671	1,26	0,0861	0,0980	1,26	0,0861	0,0980
S31-	KN Mattersburg	Wulkaprodersdorf	1,73	0,1294	0,1423	1,73	0,1294	0,1423	2,43	0,1941	0,1905	2,43	0,1941	0,1905	3,59	0,2444	0,2782	3,59	0,2444	0,2782
S31-	Forchtenstein	KN Mattersburg	1,25	0,0937	0,1030	1,25	0,0937	0,1030	1,76	0,1405	0,1379	1,76	0,1405	0,1379	2,60	0,1769	0,2014	2,60	0,1769	0,2014
S31-	Sieggraben	Forchtenstein	1,75	0,1309	0,1439	1,75	0,1309	0,1439	2,46	0,1963	0,1927	2,46	0,1963	0,1927	3,63	0,2472	0,2813	3,63	0,2472	0,2813
S31-	Weppersdorf/Kobersdorf	Sieggraben	2,11	0,1576	0,1734	2,11	0,1576	0,1734	2,96	0,2365	0,2321	2,96	0,2365	0,2321	4,37	0,2978	0,3389	4,37	0,2978	0,3389
S31-	Weppersdorf/Markt St.Martin	Weppersdorf/Kobersdorf	0,43	0,0324	0,0356	0,43	0,0324	0,0356	0,61	0,0486	0,0477	0,61	0,0486	0,0477	0,90	0,0612	0,0696	0,90	0,0612	0,0696
S31-	Neutal	Weppersdorf/Markt St.Martin	1,00	0,0748	0,0823	1,00	0,0748	0,0823	1,40	0,1122	0,1102	1,40	0,1122	0,1102	2,07	0,1413	0,1609	2,07	0,1413	0,1609
S31-	Stoob Süd	Neutal	0,87	0,0654	0,0719	0,87	0,0654	0,0719	1,23	0,0981	0,0962	1,23	0,0981	0,0962	1,81	0,1235	0,1406	1,81	0,1235	0,1406
S31-	Oberpullendorf	Stoob Süd	0,95	0,0714	0,0785	0,95	0,0714	0,0785	1,34	0,1071	0,1051	1,34	0,1071	0,1051	1,98	0,1348	0,1534	1,98	0,1348	0,1534
S33-	St. Pölten Ost	KN St. Pölten	0,52	0,0387	0,0426	0,52	0,0387	0,0426	0,73	0,0581	0,0570	0,73	0,0581	0,0570	1,07	0,0732	0,0833	1,07	0,0732	0,0833
S33-	St. Pölten Nord	St. Pölten Ost	0,92	0,0685	0,0753	0,92	0,0685	0,0753	1,28	0,1027	0,1008	1,28	0,1027	0,1008	1,90	0,1293	0,1472	1,90	0,1293	0,1472
S33-	Herzogenburg Süd	St. Pölten Nord	0,97	0,0725	0,0797	0,97	0,0725	0,0797	1,36	0,1087	0,1067	1,36	0,1087	0,1067	2,01	0,1369	0,1558	2,01	0,1369	0,1558
S33-	Herzogenburg Stadt	Herzogenburg Süd	0,52	0,0387	0,0426	0,52	0,0387	0,0426	0,73	0,0581	0,0570	0,73	0,0581	0,0570	1,07	0,0731	0,0832	1,07	0,0731	0,0832
S33-	Herzogenburg Nord	Herzogenburg Stadt	0,29	0,0215	0,0236	0,29	0,0215	0,0236	0,40	0,0322	0,0316	0,40	0,0322	0,0316	0,59	0,0405	0,0461	0,59	0,0405	0,0461
S33-	Traismauer Süd	Herzogenburg Nord	1,40	0,1044	0,1149	1,40	0,1044	0,1149	1,96	0,1566	0,1537	1,96	0,1566	0,1537	2,89	0,1972	0,2245	2,89	0,1972	0,2245
S33-	Traismauer Nord	Traismauer Süd	0,71	0,0531	0,0584	0,71	0,0531	0,0584	1,00	0,0797	0,0782	1,00	0,0797	0,0782	1,47	0,1003	0,1142	1,47	0,1003	0,1142
S33-	Jettsdorf	Traismauer Nord	1,20	0,0897	0,0986	1,20	0,0897	0,0986	1,68	0,1345	0,1320	1,68	0,1345	0,1320	2,49	0,1694	0,1928	2,49	0,1694	0,1928
S35-	Zlatten	KN Bruck/Mur	1,15	0,0859	0,0945	1,15	0,0859	0,0945	1,61	0,1288	0,1264	1,61	0,1288	0,1264	2,38	0,1622	0,1846	2,38	0,1622	0,1846
S35-	Mixnitz/Mautstatt	Zlatten	1,38	0,1035	0,1138	1,38	0,1035	0,1138	1,94	0,1552	0,1523	1,94	0,1552	0,1523	2,87	0,1954	0,2224	2,87	0,1954	0,2224
S35-	Röthelstein	Mixnitz/Mautstatt	1,28	0,0956	0,1051	1,28	0,0956	0,1051	1,79	0,1434	0,1407	1,79	0,1434	0,1407	2,65	0,1805	0,2055	2,65	0,1805	0,2055
S35-	Laufnitzdorf	Röthelstein	0,62	0,0461	0,0507	0,62	0,0461	0,0507	0,86	0,0691	0,0678	0,86	0,0691	0,0678	1,28	0,0870	0,0990	1,28	0,0870	0,0990
S35-	Rothleiten	Laufnitzdorf	0,70	0,0524	0,0576	0,70	0,0524	0,0576	0,98	0,0785	0,0771	0,98	0,0785	0,0771	1,45	0,0989	0,1126	1,45	0,0989	0,1126
S35-	Frohnleiten Nord	Rothleiten	0,44	0,0326	0,0359	0,44	0,0326	0,0359	0,61	0,0489	0,0480	0,61	0,0489	0,0480	0,90	0,0616	0,0701	0,90	0,0616	0,0701
S35-	Frohnleiten	Frohnleiten Nord	0,20	0,0150	0,0166	0,20	0,0150	0,0166	0,28	0,0226	0,0222	0,28	0,0226	0,0222	0,42	0,0284	0,0324	0,42	0,0284	0,0324
S35-	Badl Peggau	Frohnleiten	1,35	0,1012	0,1113	1,35	0,1012	0,1113	1,90	0,1517	0,1489	1,90	0,1517	0,1489	2,80	0,1911	0,2175	2,80	0,1911	0,2175
S35-	Peggau Mitte	Badl Peggau	0,45	0,0338	0,0372	0,45	0,0338	0,0372	0,63	0,0508	0,0498	0,63	0,0508	0,0498	0,94	0,0639	0,0728	0,94	0,0639	0,0728
S35-	KN Peggau Deutschfeistritz	Peggau Mitte	0,94	0,0705	0,0775	0,94	0,0705	0,0775	1,32	0,1057	0,1037	1,32	0,1057	0,1037	1,95	0,1331	0,1515	1,95	0,1331	0,1515
S36-	St. Stefan ob Leoben	KN St. Michael	0,78	0,0581	0,0639	0,78	0,0581	0,0639	1,09	0,0871	0,0855	1,09	0,0871	0,0855	1,61	0,1097	0,1248	1,61	0,1097	0,1248
S36-	Kraubath	St. Stefan ob Leoben	0,83	0,0624	0,0686	0,83	0,0624	0,0686	1,17	0,0936	0,0918	1,17	0,0936	0,0918	1,73	0,1178	0,1341	1,73	0,1178	0,1341
S36-	Feistritz St. Lorenzen	Kraubath	1,47	0,1096	0,1205	1,47	0,1096	0,1205	2,06	0,1643	0,1613	2,06	0,1643	0,1613	3,04	0,2070	0,2356	3,04	0,2070	0,2356
S36-	Knittelfeld Ost	Feistritz St. Lorenzen	1,68	0,1258	0,1383	1,68	0,1258	0,1383	2,36	0,1886	0,1852	2,36	0,1886	0,1852	3,49	0,2376	0,2704	3,49	0,2376	0,2704
S36-	Knittelfeld West	Knittelfeld Ost	0,71	0,0533	0,0587	0,71	0,0533	0,0587	1,00	0,0800	0,0785	1,00	0,0800	0,0785	1,48	0,1007	0,1147	1,48	0,1007	0,1147
S36-	Zeltweg Ost Spielberg	Knittelfeld West	0,22	0,0167	0,0183	0,22	0,0167	0,0183	0,31	0,0250	0,0245	0,31	0,0250	0,0245	0,46	0,0315	0,0358	0,46	0,0315	0,0358
S36-	Zeltweg West	Zeltweg Ost Spielberg	1,45	0,1084	0,1192	1,45	0,1084	0,1192	2,03	0,1625	0,1595	2,03	0,1625	0,1595	3,00	0,2047	0,2330	3,00	0,2047	0,2330
S36-	Judenburg Ost Fohnsdorf	Zeltweg West	0,73	0,0545	0,0599	0,73	0,0545	0,0599	1,02	0,0817	0,0802	1,02	0,0817	0,0802	1,51	0,1029	0,1171	1,51	0,1029	0,1171
S36-	Judenburg West	Judenburg Ost Fohnsdorf	1,13	0,0845	0,0930	1,13	0,0845	0,0930	1,59	0,1268	0,1244	1,59	0,1268	0,1244	2,34	0,1597	0,1817	2,34	0,1597	0,1817
S36-	St. Georgen Ost	As B317 Ost	0,12	0,0088	0,0097	0,12	0,0088	0,0097	0,17	0,0133	0,0130	0,17	0,0133	0,0130	0,25	0,0167	0,0190	0,25	0,0167	0,0190
S36-	St. Georgen West	St. Georgen Ost	0,22	0,0164	0,0180	0,22	0,0164	0,0180	0,31	0,0245	0,0241	0,31	0,0245	0,0241	0,45	0,0309	0,0352	0,45	0,0309	0,0352
S36-	Unzmarkt Ost	St. Georgen West	0,89	0,0662	0,0728	0,89	0,0662	0,0728	1,24	0,0993	0,0974	1,24	0,0993	0,0974	1,83	0,1250	0,1423	1,83	0,1250	0,1423
S36-	Unzmarkt West	Unzmarkt Ost	0,33	0,0249	0,0274	0,33	0,0249	0,0274	0,47	0,0373	0,0366	0,47	0,0373	0,0366	0,69	0,0470	0,0535	0,69	0,0470	0,0535
S36-	As B317 (prov.)	Unzmarkt West	0,27	0,0202	0,0222	0,27	0,0202	0,0222	0,38	0,0302	0,0297	0,38	0,0302	0,0297	0,56	0,0381	0,0433	0,56	0,0381	0,0433

STR-KENNZAHL	MAUTABSCHNITT VON	MAUTABSCHNITT BIS	CO2-Emissionsklasse 1 / EURO V																	
			Kat. 2						Kat. 3						Kat. 4					
			Tag			Nacht			Tag			Nacht			Tag			Nacht		
			Ges	Luft Lärm	CO2	Ges	Luft Lärm	CO2	Ges	Luft Lärm	CO2	Ges	Luft Lärm	CO2	Ges	Luft Lärm	CO2	Ges	Luft Lärm	CO2
S37-	St. Veit Mitte / Brückl	St. Veit Nord / Kraig	0,69	0,0513	0,0564	0,69	0,0513	0,0564	0,96	0,0769	0,0755	0,96	0,0769	0,0755	1,42	0,0968	0,1102	1,42	0,0968	0,1102
S37-	St. Veit Süd	St. Veit Mitte / Brückl	0,58	0,0436	0,0479	0,58	0,0436	0,0479	0,82	0,0654	0,0642	0,82	0,0654	0,0642	1,21	0,0823	0,0937	1,21	0,0823	0,0937
S37-	St. Veit Industriegebiet	St. Veit Süd	0,44	0,0328	0,0360	0,44	0,0328	0,0360	0,61	0,0491	0,0482	0,61	0,0491	0,0482	0,91	0,0619	0,0704	0,91	0,0619	0,0704
S37-	Maria Saal	St. Veit Industriegebiet	1,54	0,1150	0,1265	1,54	0,1150	0,1265	2,16	0,1725	0,1693	2,16	0,1725	0,1693	3,19	0,2172	0,2472	3,19	0,2172	0,2472
S37-	Karnburg	Maria Saal	0,55	0,0411	0,0452	0,55	0,0411	0,0452	0,77	0,0616	0,0604	0,77	0,0616	0,0604	1,14	0,0776	0,0883	1,14	0,0776	0,0883
S37-	Klagenfurt Nord	Karnburg	0,48	0,0358	0,0394	0,48	0,0358	0,0394	0,67	0,0538	0,0528	0,67	0,0538	0,0528	0,99	0,0677	0,0771	0,99	0,0677	0,0771

STR-KENNZAHL	MAUTABSCHNITT VON	MAUTABSCHNITT BIS	CO2-Emissionsklasse 1 / EURO EEV																	
			Kat. 2						Kat. 3						Kat. 4					
			Tag			Nacht			Tag			Nacht			Tag			Nacht		
			Ges	Luft Lärm	CO2	Ges	Luft Lärm	CO2	Ges	Luft Lärm	CO2	Ges	Luft Lärm	CO2	Ges	Luft Lärm	CO2	Ges	Luft Lärm	CO2
A01-	Wien Auhof	Preßbaum	3,35	0,2507	0,2758	3,35	0,2507	0,2758	4,70	0,3761	0,3691	4,70	0,3761	0,3691	6,95	0,4736	0,5391	6,95	0,4736	0,5391
A01-	Preßbaum	KN Steinhäusl	1,90	0,1417	0,1559	1,90	0,1417	0,1559	2,66	0,2125	0,2086	2,66	0,2125	0,2086	3,93	0,2676	0,3046	3,93	0,2676	0,3046
A01-	KN Steinhäusl	Altlengbach	1,11	0,0833	0,0916	1,11	0,0833	0,0916	1,56	0,1250	0,1226	1,56	0,1250	0,1226	2,31	0,1574	0,1791	2,31	0,1574	0,1791
A01-	Altlengbach	St. Christophen	1,33	0,0993	0,1093	1,33	0,0993	0,1093	1,86	0,1490	0,1463	1,86	0,1490	0,1463	2,75	0,1876	0,2136	2,75	0,1876	0,2136
A01-	St. Christophen	Böheimkirchen	1,59	0,1191	0,1311	1,59	0,1191	0,1311	2,24	0,1787	0,1754	2,24	0,1787	0,1754	3,30	0,2250	0,2562	3,30	0,2250	0,2562
A01-	Böheimkirchen	KN St. Pölten	1,56	0,1166	0,1282	1,56	0,1166	0,1282	2,19	0,1748	0,1716	2,19	0,1748	0,1716	3,23	0,2202	0,2506	3,23	0,2202	0,2506
A01-	KN St. Pölten	St. Pölten Süd	1,11	0,0827	0,0909	1,11	0,0827	0,0909	1,55	0,1240	0,1217	1,55	0,1240	0,1217	2,29	0,1562	0,1777	2,29	0,1562	0,1777
A01-	St. Pölten Süd	Loosdorf	3,84	0,2867	0,3154	3,84	0,2867	0,3154	5,38	0,4301	0,4221	5,38	0,4301	0,4221	7,95	0,5416	0,6164	7,95	0,5416	0,6164
A01-	Loosdorf	Melk	1,41	0,1050	0,1156	1,41	0,1050	0,1156	1,97	0,1576	0,1547	1,97	0,1576	0,1547	2,91	0,1984	0,2259	2,91	0,1984	0,2259
A01-	Melk	Pöchlarn	2,49	0,1862	0,2049	2,49	0,1862	0,2049	3,49	0,2793	0,2742	3,49	0,2793	0,2742	5,16	0,3518	0,4004	5,16	0,3518	0,4004
A01-	Pöchlarn	Ybbs Wieselburg	2,30	0,1718	0,1890	2,30	0,1718	0,1890	3,22	0,2578	0,2530	3,22	0,2578	0,2530	4,76	0,3246	0,3695	4,76	0,3246	0,3695
A01-	Ybbs Wieselburg	Amstetten Ost	2,07	0,1544	0,1699	2,07	0,1544	0,1699	2,90	0,2316	0,2273	2,90	0,2316	0,2273	4,28	0,2917	0,3320	4,28	0,2917	0,3320
A01-	Amstetten Ost	Amstetten West	3,25	0,2429	0,2672	3,25	0,2429	0,2672	4,56	0,3643	0,3576	4,56	0,3643	0,3576	6,73	0,4588	0,5222	6,73	0,4588	0,5222
A01-	Amstetten West	Oed	2,28	0,1705	0,1876	2,28	0,1705	0,1876	3,20	0,2558	0,2511	3,20	0,2558	0,2511	4,73	0,3221	0,3666	4,73	0,3221	0,3666
A01-	Oed	Haag	2,46	0,1841	0,2025	2,46	0,1841	0,2025	3,45	0,2761	0,2710	3,45	0,2761	0,2710	5,10	0,3477	0,3957	5,10	0,3477	0,3957
A01-	Haag	St. Valentin	2,19	0,1639	0,1803	2,19	0,1639	0,1803	3,07	0,2458	0,2413	3,07	0,2458	0,2413	4,54	0,3096	0,3524	4,54	0,3096	0,3524
A01-	St. Valentin	Enns Ost	0,93	0,0695	0,0764	0,93	0,0695	0,0764	1,30	0,1042	0,1023	1,30	0,1042	0,1023	1,93	0,1312	0,1494	1,93	0,1312	0,1494
A01-	Enns Ost	Enns West / Steyr	0,72	0,0539	0,0593	0,72	0,0539	0,0593	1,01	0,0808	0,0793	1,01	0,0808	0,0793	1,49	0,1018	0,1159	1,49	0,1018	0,1159
A01-	Enns West / Steyr	Asten St Florian	0,56	0,0419	0,0460	0,56	0,0419	0,0460	0,79	0,0628	0,0616	0,79	0,0628	0,0616	1,16	0,0791	0,0900	1,16	0,0791	0,0900
A01-	Asten St Florian	KN Linz	2,14	0,1603	0,1763	2,14	0,1603	0,1763	3,01	0,2404	0,2360	3,01	0,2404	0,2360	4,44	0,3027	0,3446	4,44	0,3027	0,3446
A01-	KN Linz	Ansfelden	0,36	0,0270	0,0297	0,36	0,0270	0,0297	0,51	0,0405	0,0398	0,51	0,0405	0,0398	0,75	0,0510	0,0581	0,75	0,0510	0,0581
A01-	Ansfelden	Traun	0,80	0,0598	0,0658	0,80	0,0598	0,0658	1,12	0,0897	0,0880	1,12	0,0897	0,0880	1,66	0,1129	0,1286	1,66	0,1129	0,1286
A01-	Traun	KN A1/A25 Passau Wels	0,38	0,0281	0,0309	0,38	0,0281	0,0309	0,53	0,0422	0,0414	0,53	0,0422	0,0414	0,78	0,0531	0,0604	0,78	0,0531	0,0604
A01-	KN A1/A25 Passau Wels	Allhaming	1,74	0,1297	0,1427	1,74	0,1297	0,1427	2,43	0,1946	0,1910	2,43	0,1946	0,1910	3,60	0,2450	0,2789	3,60	0,2450	0,2789
A01-	Allhaming	Sattledt	2,90	0,2164	0,2381	2,90	0,2164	0,2381	4,06	0,3246	0,3186	4,06	0,3246	0,3186	6,00	0,4088	0,4653	6,00	0,4088	0,4653
A01-	Sattledt	KN Voralpenkreuz	0,36	0,0272	0,0300	0,36	0,0272	0,0300	0,51	0,0409	0,0401	0,51	0,0409	0,0401	0,76	0,0514	0,0586	0,76	0,0514	0,0586
A01-	KN Voralpenkreuz	Eberstalzell	1,05	0,0784	0,0862	1,05	0,0784	0,0862	1,47	0,1175	0,1154	1,47	0,1175	0,1154	2,17	0,1480	0,1685	2,17	0,1480	0,1685
A01-	Eberstalzell	Vorchdorf	1,58	0,1182	0,1300	1,58	0,1182	0,1300	2,22	0,1772	0,1739	2,22	0,1772	0,1739	3,28	0,2232	0,2540	3,28	0,2232	0,2540
A01-	Vorchdorf	Laakirchen Ost	1,38	0,1035	0,1139	1,38	0,1035	0,1139	1,94	0,1553	0,1524	1,94	0,1553	0,1524	2,87	0,1955	0,2226	2,87	0,1955	0,2226
A01-	Laakirchen Ost	Laakirchen West	0,87	0,0652	0,0717	0,87	0,0652	0,0717	1,22	0,0977	0,0959	1,22	0,0977	0,0959	1,81	0,1231	0,1401	1,81	0,1231	0,1401
A01-	Laakirchen West	Regau	1,71	0,1277	0,1405	1,71	0,1277	0,1405	2,40	0,1916	0,1880	2,40	0,1916	0,1880	3,54	0,2413	0,2746	3,54	0,2413	0,2746
A01-	Regau	Schörfling	2,25	0,1678	0,1846	2,25	0,1678	0,1846	3,15	0,2517	0,2471	3,15	0,2517	0,2471	4,65	0,3170	0,3608	4,65	0,3170	0,3608
A01-	Schörfling	Seewalchen	0,35	0,0260	0,0286	0,35	0,0260	0,0286	0,49	0,0390	0,0383	0,49	0,0390	0,0383	0,72	0,0491	0,0559	0,72	0,0491	0,0559
A01-	Seewalchen	St. Georgen	2,04	0,1521	0,1673	2,04	0,1521	0,1673	2,85	0,2282	0,2240	2,85	0,2282	0,2240	4,22	0,2874	0,3271	4,22	0,2874	0,3271
A01-	St. Georgen	Oberwang	2,71	0,2029	0,2231	2,71	0,2029	0,2231	3,81	0,3043	0,2987	3,81	0,3043	0,2987	5,62	0,3832	0,4361	5,62	0,3832	0,4361
A01-	Oberwang	Mondsee	2,50	0,1867	0,2054	2,50	0,1867	0,2054	3,50	0,2801	0,2749	3,50	0,2801	0,2749	5,18	0,3527	0,4014	5,18	0,3527	0,4014
A01-	Mondsee	Thalgau	2,30	0,1721	0,1893	2,30	0,1721	0,1893	3,23	0,2582	0,2534	3,23	0,2582	0,2534	4,77	0,3251	0,3701	4,77	0,3251	0,3701
A01-	Thalgau	Wallersee	1,75	0,1312	0,1443	1,75	0,1312	0,1443	2,46	0,1967	0,1931	2,46	0,1967	0,1931	3,64	0,2478	0,2820	3,64	0,2478	0,2820
A01-	Wallersee	Salzburg Nord	1,70	0,1270	0,1397	1,70	0,1270	0,1397	2,38	0,1905	0,1869	2,38	0,1905	0,1869	3,52	0,2398	0,2730	3,52	0,2398	0,2730
A01-	Salzburg Nord	Salzburg Bergheim-West	0,38	0,0286	0,0315	0,38	0,0286	0,0315	0,54	0,0429	0,0421	0,54	0,0429	0,0421	0,79	0,0541	0,0615	0,79	0,0541	0,0615
A01-	Salzburg Bergheim-West	Messe	0,18	0,0137	0,0151	0,18	0,0137	0,0151	0,26	0,0205	0,0202	0,26	0,0205	0,0202	0,38	0,0259	0,0295	0,38	0,0259	0,0295
A01-	Messe	Salzburg Mitte Freilassing	0,24	0,0182	0,0201	0,24	0,0182	0,0201	0,34	0,0274	0,0268	0,34	0,0274	0,0268	0,51	0,0344	0,0392	0,51	0,0344	0,0392
A01-	Salzburg Mitte Freilassing	Kleßheim	0,30	0,0224	0,0246	0,30	0,0224	0,0246	0,42	0,0336	0,0329	0,42	0,0336	0,0329	0,62	0,0423	0,0481	0,62	0,0423	0,0481
A01-	Kleßheim	Siezenheim	0,41	0,0310	0,0341	0,41	0,0310	0,0341	0,58	0,0465	0,0457	0,58	0,0465	0,0457	0,86	0,0586	0,0667	0,86	0,0586	0,0667
A01-	Siezenheim	Flughafen	0,21	0,0156	0,0171	0,21	0,0156	0,0171	0,29	0,0234	0,0229	0,29	0,0234	0,0229	0,43	0,0294	0,0335	0,43	0,0294	0,0335
A01-	Flughafen	Wals Salzburg West	0,26	0,0191	0,0210	0,26	0,0191	0,0210	0,36	0,0286	0,0281	0,36	0,0286	0,0281	0,53	0,0360	0,0410	0,53	0,0360	0,0410
A01-	Wals Salzburg West	KN Salzburg	0,38	0,0285	0,0314	0,38	0,0285	0,0314	0,54	0,0428	0,0420	0,54	0,0428	0,0420	0,79	0,0539	0,0613	0,79	0,0539	0,0613
A01-	KN Salzburg	Staatsgrenze Walserberg	0,65	0,0485	0,0533	0,65	0,0485	0,0533	0,91	0,0727	0,0714	0,91	0,0727	0,0714	1,34	0,0916	0,1042	1,34	0,0916	0,1042
A02-	KN Wien Inzersdorf	KN Vösendorf	0,81	0,0607	0,0667	0,81	0,0607	0,0667	1,14	0,0910	0,0893	1,14	0,0910	0,0893	1,68	0,1146	0,1304	1,68	0,1146	0,1304
A02-	KN Vösendorf	Mödling	0,55	0,0412	0,0454	0,55	0,0412	0,0454	0,77	0,0619	0,0607	0,77	0,0619	0,0607	1,14	0,0779	0,0887	1,14	0,0779	0,0887
A02-	Mödling	Wr. Neudorf	0,53	0,0393	0,0433	0,53	0,0393	0,0433	0,74	0,0590	0,0579	0,74	0,0590	0,0579	1,09	0,0743	0,0846	1,09	0,0743	0,0846
A02-	Wr. Neudorf	Wr. Neudorf IZ/Süd	0,58	0,0433	0,0476	0,58	0,0433	0,0476	0,81	0,0649	0,0637	0,81	0,0649	0,0637	1,20	0,0818	0,0931	1,20	0,0818	0,0931
A02-	Wr. Neudorf IZ/Süd	KN Guntramsdorf	0,84	0,0631	0,0694	0,84	0,0631	0,0694	1,18	0,0947	0,0929	1,18	0,0947	0,0929	1,75	0,1192	0,1357	1,75	0,1192	0,1357
A02-	KN Guntramsdorf	Traiskirchen	0,94	0,0703	0,0773	0,94	0,0703	0,0773	1,32	0,1054	0,1035	1,32	0,1054	0,1035	1,95	0,1327	0,1511	1,95	0,1327	0,1511
A02-	Traiskirchen	Baden	0,52	0,0391	0,0430	0,52	0,0391	0,0430	0,73	0,0587	0,0576	0,73	0,0587	0,0576	1,08	0,0739	0,0841	1,08	0,0739	0,0841
A02-	Baden	Bad Vöslau	0,86	0,0643	0,0707	0,86	0,0643	0,0707	1,21	0,0964	0,0946	1,21	0,0964	0,0946	1,78	0,1214	0,1382	1,78	0,1214	0,1382
A02-	Bad Vöslau	Kottingbrunn	0,62	0,0464	0,0510	0,62	0,0464	0,0510	0,87	0,0696	0,0683	0,87	0,0696	0,0683	1,29	0,0877	0,0998	1,29	0,0877	0,0998
A02-	Kottingbrunn	Leobersdorf	0,54	0,0407	0,0448	0,54	0,0407	0,0448	0,76	0,0611	0,0599	0,76	0,0611	0,0599	1,13	0,0769	0,0875	1,13	0,0769	0,0875
A02-	Leobersdorf	Wöllersdorf	2,17	0,1625	0,1787	2,17	0,1625	0,1787	3,05	0,2437	0,2392	3,05	0,2437	0,2392	4,50	0,3069	0,3493	4,50	0,3069	0,3493
A02-	Wöllersdorf	Wr. Neustadt West	1,41	0,1055	0,1161	1,41	0,1055	0,1161	1,98	0,1583	0,1553	1,98	0,1583	0,1553	2,93	0,1993	0,2269	2,93	0,1993	0,2269
A02-	Wr. Neustadt West	KN Wr. Neustadt	0,57	0,0422	0,0465	0,57	0,0422	0,0465	0,79	0,0634	0,0622	0,79	0,0634	0,0622	1,17	0,0798	0,0908	1,17	0,0798	0,0908
A02-	KN Wr. Neustadt	KN Seebenstein	2,56	0,1912	0,2103	2,56	0,1912	0,2103	3,59	0,2867	0,2814	3,59	0,2867	0,2814	5,30	0,3611	0,4110	5,30	0,3611	0,4110
A02-	KN Seebenstein	Grimmenstein	2,18	0,1631	0,1794	2,18	0,1631	0,1794	3,06	0,2446	0,2401	3,06	0,2446	0,2401	4,52	0,3080	0,3506	4,52	0,3080	0,3506
A02-	Grimmenstein	Edlitz	0,60	0,0451	0,0497	0,60	0,0451	0,0497	0,85	0,0677	0,0665	0,85	0,0677	0,0665	1,25	0,0853	0,0971	1,25	0,0853	0,0971
A02-	Edlitz	Krumbach	1,87	0,1394	0,1534	1,87	0,1394	0,1534	2,62	0,2091	0,2052	2,62	0,2091	0,2052	3,86	0,2633	0,2997	3,86	0,2633	0,2997
A02-	Krumbach	Zöbern	0,98	0,0736	0,0809	0,98	0,0736	0,0809	1,38	0,1104	0,1083	1,38	0,1104	0,1083	2,04	0,1390	0,1582	2,04	0,1390	0,1582
A02-	Zöbern	Aspang	0,13	0,0096	0,0106	0,13	0,0096	0,0106	0,18	0,0144	0,0142	0,18	0,0144	0,0142	0,27	0,0182	0,0207	0,27	0,0182	0,0207
A02-	Aspang	Schäffern	1,56	0,1164	0,1281	1,56	0,1164	0,1281	2,18	0,1747	0,1714	2,18	0,1747	0,1714	3,23	0,2199	0,2504	3,23	0,2199	0,2504
A02-	Schäffern	Pinggau/Friedberg	1,86	0,1391	0,1530	1,86	0,1391	0,1530	2,61	0,2086	0,2048	2,61	0,2086	0,2048	3,86	0,2627	0,2990	3,86	0,2627	0,2990
A02-	Pinggau/Friedberg	Pinkafeld	1,26	0,0942	0,1036	1,26	0,0942	0,1036	1,77	0,1413	0,1387	1,77	0,1413	0,1387	2,61	0,1780	0,2026	2,61	0,1780	0,2026
A02-	Pinkafeld	Lafnitztal/Oberwart	2,63	0,1964	0,2160	2,63	0,1964	0,2160	3,68	0,2946	0,2891	3,68	0,2946	0,2891	5,44	0,3710	0,4223	5,44	0,3710	0,4223
A02-	Lafnitztal/Oberwart	Hartberg	1,04	0,0775	0,0853	1,04	0,0775	0,0853	1,45	0,1163	0,1141	1,45	0,1163	0,1141	2,15	0,1464	0,1667	2,15	0,1464	0,1667
A02-	Hartberg	Sebersdorf/Bad Waltersdorf	2,62	0,1962	0,2158	2,62	0,1962	0,2158	3,68	0,2942	0,2888	3,68	0,2942	0,2888	5,44	0,3705	0,4218	5,44	0,3705	0,4218
A02-	Sebersdorf/Bad Waltersdorf	KN Riegersdorf	2,20	0,1646	0,1810	2,20	0,1646	0,1810	3,09	0,2468	0,2423	3,09	0,2468	0,2423	4,56	0,3108	0,3538	4,56	0,3108	0,3538
A02-	KN Riegersdorf	Ilz Fürstenfeld	0,74	0,0554	0,0609	0,74	0,0554	0,0609	1,04	0,0831	0,0815	1,04	0,0831	0,0815	1,54	0,1046	0,1191	1,54	0,1046	0,1191
A02-	Ilz Fürstenfeld	Sinabelkirchen	2,70	0,2022	0,2224	2,70	0,2022	0,2224	3,79	0,3033	0,2977	3,79	0,3033	0,2977	5,61	0,3819	0,4347	5,61	0,3819	0,4347
A02-	Sinabelkirchen	Gleisdorf Süd	1,78	0,1332	0,1465	1,78	0,1332	0,1465	2,50	0,1998	0,1961	2,50	0,1998	0,1961	3,69	0,2516	0,2864	3,69	0,2516	0,2864
A02-	Gleisdorf Süd	Gleisdorf West	0,77	0,0578	0,0636	0,77	0,0578	0,0636	1,08	0,0867	0,0851	1,08	0,0867	0,0851	1,60	0,1092	0,1243	1,60	0,1092	0,1243
A02-	Gleisdorf West	Laßnitzhöhe	2,03	0,1515	0,1666	2,03	0,1515	0,1666	2,84	0,2272	0,2230	2,84	0,2272	0,2230	4,20	0,2861	0,3257	4,20	0,2861	0,3257
A02-	Laßnitzhöhe	KN Graz Ost	2,54	0,1895	0,2085	2,54	0,1895	0,2085	3,56	0,2843	0,2790	3,56	0,2843	0,2790	5,25	0,3580	0,4075	5,25	0,3580	0,4075

STR-KENNZAHL	MAUTABSCHNITT VON	MAUTABSCHNITT BIS	CO2-Emissionsklasse 1 / EURO EEV																	
			Kat. 2						Kat. 3						Kat. 4					
			Tag			Nacht			Tag			Nacht			Tag			Nacht		
			Ges	Luft Lärm	CO2	Ges	Luft Lärm	CO2	Ges	Luft Lärm	CO2	Ges	Luft Lärm	CO2	Ges	Luft Lärm	CO2	Ges	Luft Lärm	CO2
A02-	KN Graz Ost	Graz Feldkirchen Flughafen	0,91	0,0682	0,0750	0,91	0,0682	0,0750	1,28	0,1023	0,1004	1,28	0,1023	0,1004	1,89	0,1288	0,1466	1,89	0,1288	0,1466
A02-	Graz Feldkirchen Flughafen	KN Graz West	0,61	0,0456	0,0502	0,61	0,0456	0,0502	0,86	0,0685	0,0672	0,86	0,0685	0,0672	1,27	0,0862	0,0981	1,27	0,0862	0,0981
A02-	KN Graz West	Unterpremstätten	0,73	0,0549	0,0604	0,73	0,0549	0,0604	1,03	0,0823	0,0808	1,03	0,0823	0,0808	1,52	0,1037	0,1180	1,52	0,1037	0,1180
A02-	Unterpremstätten	Lieboch	1,14	0,0852	0,0938	1,14	0,0852	0,0938	1,60	0,1278	0,1255	1,60	0,1278	0,1255	2,36	0,1610	0,1832	2,36	0,1610	0,1832
A02-	Lieboch	Mooskirchen	1,57	0,1175	0,1293	1,57	0,1175	0,1293	2,20	0,1763	0,1730	2,20	0,1763	0,1730	3,26	0,2220	0,2527	3,26	0,2220	0,2527
A02-	Mooskirchen	Steinberg	1,63	0,1216	0,1338	1,63	0,1216	0,1338	2,28	0,1824	0,1791	2,28	0,1824	0,1791	3,37	0,2297	0,2615	3,37	0,2297	0,2615
A02-	Steinberg	Modriach	4,07	0,3040	0,3344	4,07	0,3040	0,3344	5,70	0,4560	0,4476	5,70	0,4560	0,4476	8,43	0,5743	0,6536	8,43	0,5743	0,6536
A022	KN Graz Ost	Puchwerk	0,17	0,0127	0,0140	0,17	0,0127	0,0140	0,24	0,0191	0,0188	0,24	0,0191	0,0188	0,35	0,0241	0,0274	0,35	0,0241	0,0274
A022	Puchwerk	Graz Raaba	0,24	0,0182	0,0200	0,24	0,0182	0,0200	0,34	0,0273	0,0268	0,34	0,0273	0,0268	0,51	0,0344	0,0392	0,51	0,0344	0,0392
A022	Graz Raaba	Graz Liebenau Sternäckerweg	0,35	0,0265	0,0291	0,35	0,0265	0,0291	0,50	0,0397	0,0390	0,50	0,0397	0,0390	0,73	0,0500	0,0569	0,73	0,0500	0,0569
A02-	Modriach	Packsattel	1,87	0,1400	0,1540	1,87	0,1400	0,1540	2,63	0,2100	0,2061	2,63	0,2100	0,2061	3,88	0,2645	0,3010	3,88	0,2645	0,3010
A02-	Packsattel	Bad St. Leonhard	2,28	0,1703	0,1873	2,28	0,1703	0,1873	3,19	0,2554	0,2507	3,19	0,2554	0,2507	4,72	0,3216	0,3661	4,72	0,3216	0,3661
A02-	Bad St. Leonhard	Wolfsberg Nord	2,68	0,2001	0,2201	2,68	0,2001	0,2201	3,75	0,3001	0,2946	3,75	0,3001	0,2946	5,55	0,3779	0,4302	5,55	0,3779	0,4302
A02-	Wolfsberg Nord	Wolfsberg Süd	0,76	0,0569	0,0626	0,76	0,0569	0,0626	1,07	0,0853	0,0837	1,07	0,0853	0,0837	1,58	0,1074	0,1223	1,58	0,1074	0,1223
A02-	Wolfsberg Süd	St. Andrä	2,24	0,1671	0,1838	2,24	0,1671	0,1838	3,14	0,2507	0,2461	3,14	0,2507	0,2461	4,63	0,3157	0,3593	4,63	0,3157	0,3593
A02-	St. Andrä	Griffen	2,17	0,1625	0,1787	2,17	0,1625	0,1787	3,05	0,2437	0,2392	3,05	0,2437	0,2392	4,50	0,3069	0,3493	4,50	0,3069	0,3493
A02-	Griffen	Völkermarkt Ost	1,10	0,0821	0,0903	1,10	0,0821	0,0903	1,54	0,1231	0,1208	1,54	0,1231	0,1208	2,27	0,1550	0,1764	2,27	0,1550	0,1764
A02-	Völkermarkt Ost	Völkermarkt West	2,53	0,1894	0,2083	2,53	0,1894	0,2083	3,55	0,2841	0,2788	3,55	0,2841	0,2788	5,25	0,3577	0,4072	5,25	0,3577	0,4072
A02-	Völkermarkt West	Grafenstein	2,43	0,1813	0,1994	2,43	0,1813	0,1994	3,40	0,2719	0,2669	3,40	0,2719	0,2669	5,03	0,3424	0,3897	5,03	0,3424	0,3897
A02-	Grafenstein	Klagenfurt Ost	1,56	0,1163	0,1279	1,56	0,1163	0,1279	2,18	0,1744	0,1712	2,18	0,1744	0,1712	3,22	0,2196	0,2500	3,22	0,2196	0,2500
A02-	Klagenfurt Ost	Klagenfurt Flughafen	0,79	0,0588	0,0647	0,79	0,0588	0,0647	1,10	0,0882	0,0866	1,10	0,0882	0,0866	1,63	0,1111	0,1265	1,63	0,1111	0,1265
A02-	Klagenfurt Flughafen	Klagenfurt Nord	0,87	0,0652	0,0717	0,87	0,0652	0,0717	1,22	0,0977	0,0959	1,22	0,0977	0,0959	1,81	0,1231	0,1401	1,81	0,1231	0,1401
A02-	Klagenfurt Nord	Klagenfurt West	1,51	0,1127	0,1239	1,51	0,1127	0,1239	2,11	0,1690	0,1659	2,11	0,1690	0,1659	3,12	0,2128	0,2422	3,12	0,2128	0,2422
A02-	Klagenfurt West	Krumpendorf West	0,60	0,0449	0,0494	0,60	0,0449	0,0494	0,84	0,0674	0,0661	0,84	0,0674	0,0661	1,25	0,0848	0,0966	1,25	0,0848	0,0966
A02-	Krumpendorf West	Pörtschach Ost	0,72	0,0541	0,0595	0,72	0,0541	0,0595	1,01	0,0811	0,0796	1,01	0,0811	0,0796	1,50	0,1022	0,1163	1,50	0,1022	0,1163
A02-	Pörtschach Ost	Pörtschach West	1,13	0,0842	0,0926	1,13	0,0842	0,0926	1,58	0,1263	0,1240	1,58	0,1263	0,1240	2,33	0,1591	0,1811	2,33	0,1591	0,1811
A02-	Pörtschach West	Velden Ost	0,83	0,0624	0,0686	0,83	0,0624	0,0686	1,17	0,0936	0,0919	1,17	0,0936	0,0919	1,73	0,1179	0,1342	1,73	0,1179	0,1342
A02-	Velden Ost	Velden West	0,90	0,0672	0,0739	0,90	0,0672	0,0739	1,26	0,1008	0,0989	1,26	0,1008	0,0989	1,86	0,1269	0,1445	1,86	0,1269	0,1445
A02-	Velden West	Wernberg	1,49	0,1111	0,1222	1,49	0,1111	0,1222	2,08	0,1666	0,1635	2,08	0,1666	0,1635	3,08	0,2098	0,2388	3,08	0,2098	0,2388
A02-	Wernberg	KN Villach	0,79	0,0590	0,0649	0,79	0,0590	0,0649	1,11	0,0886	0,0869	1,11	0,0886	0,0869	1,64	0,1115	0,1269	1,64	0,1115	0,1269
A02-	KN Villach	Villach Faaker See	0,61	0,0459	0,0505	0,61	0,0459	0,0505	0,86	0,0689	0,0676	0,86	0,0689	0,0676	1,27	0,0867	0,0987	1,27	0,0867	0,0987
A02-	Villach Faaker See	Villach Warmbad	1,40	0,1049	0,1153	1,40	0,1049	0,1153	1,97	0,1573	0,1544	1,97	0,1573	0,1544	2,91	0,1981	0,2254	2,91	0,1981	0,2254
A02-	Villach Warmbad	Hermagor	2,54	0,1901	0,2091	2,54	0,1901	0,2091	3,57	0,2851	0,2798	3,57	0,2851	0,2798	5,27	0,3590	0,4087	5,27	0,3590	0,4087
A02-	Hermagor	Arnoldstein	0,61	0,0453	0,0498	0,61	0,0453	0,0498	0,85	0,0679	0,0666	0,85	0,0679	0,0666	1,25	0,0855	0,0973	1,25	0,0855	0,0973
A02-	Arnoldstein	Staatsgrenze Arnoldstein	0,93	0,0694	0,0763	0,93	0,0694	0,0763	1,30	0,1041	0,1022	1,30	0,1041	0,1022	1,92	0,1311	0,1492	1,92	0,1311	0,1492
A03-	KN Guntramsdorf	Münchendorf/Achau	0,24	0,0180	0,0198	0,24	0,0180	0,0198	0,34	0,0270	0,0265	0,34	0,0270	0,0265	0,50	0,0340	0,0387	0,50	0,0340	0,0387
A03-	Münchendorf/Achau	Ebreichsdorf Nord	1,01	0,0759	0,0834	1,01	0,0759	0,0834	1,42	0,1138	0,1117	1,42	0,1138	0,1117	2,10	0,1433	0,1631	2,10	0,1433	0,1631
A03-	Ebreichsdorf Nord	Ebreichsdorf West	0,83	0,0619	0,0681	0,83	0,0619	0,0681	1,16	0,0929	0,0912	1,16	0,0929	0,0912	1,72	0,1170	0,1331	1,72	0,1170	0,1331
A03-	Ebreichsdorf West	Pottendorf	1,09	0,0812	0,0894	1,09	0,0812	0,0894	1,52	0,1219	0,1196	1,52	0,1219	0,1196	2,25	0,1534	0,1747	2,25	0,1534	0,1747
A03-	Pottendorf	Hornstein	1,78	0,1334	0,1467	1,78	0,1334	0,1467	2,50	0,2001	0,1964	2,50	0,2001	0,1964	3,70	0,2519	0,2868	3,70	0,2519	0,2868
A03-	Hornstein	Müllendorf	1,17	0,0874	0,0961	1,17	0,0874	0,0961	1,64	0,1311	0,1287	1,64	0,1311	0,1287	2,42	0,1651	0,1879	2,42	0,1651	0,1879
A03-	Müllendorf	KN Eisenstadt	0,98	0,0731	0,0804	0,98	0,0731	0,0804	1,37	0,1096	0,1076	1,37	0,1096	0,1076	2,03	0,1380	0,1571	2,03	0,1380	0,1571
A031	KN Eisenstadt	Siegendorf	0,77	0,0576	0,0634	0,77	0,0576	0,0634	1,08	0,0864	0,0848	1,08	0,0864	0,0848	1,60	0,1088	0,1238	1,60	0,1088	0,1238
A041	Stadionbrücke	KN Wien Prater	0,14	0,0106	0,0116	0,14	0,0106	0,0116	0,20	0,0159	0,0156	0,20	0,0159	0,0156	0,29	0,0200	0,0228	0,29	0,0200	0,0228
A04-	KN Wien Prater	Alt-Simmering	0,31	0,0231	0,0254	0,31	0,0231	0,0254	0,43	0,0346	0,0339	0,43	0,0346	0,0339	0,64	0,0436	0,0496	0,64	0,0436	0,0496
A04-	Alt-Simmering	Wien 7. Haidequerstraße	0,23	0,0174	0,0191	0,23	0,0174	0,0191	0,33	0,0261	0,0256	0,33	0,0261	0,0256	0,48	0,0329	0,0374	0,48	0,0329	0,0374
A04-	Wien 7. Haidequerstraße	Wien Simmeringer Haide	0,44	0,0325	0,0358	0,44	0,0325	0,0358	0,61	0,0488	0,0479	0,61	0,0488	0,0479	0,90	0,0614	0,0699	0,90	0,0614	0,0699
A04-	Wien Simmeringer Haide	KN Schwechat	0,88	0,0655	0,0721	0,88	0,0655	0,0721	1,23	0,0983	0,0965	1,23	0,0983	0,0965	1,82	0,1238	0,1409	1,82	0,1238	0,1409
A04-	KN Schwechat	Flughafen Wien Schwechat	1,27	0,0946	0,1041	1,27	0,0946	0,1041	1,78	0,1420	0,1393	1,78	0,1420	0,1393	2,62	0,1788	0,2035	2,62	0,1788	0,2035
A04-	Flughafen Wien Schwechat	Fischamend	1,42	0,1060	0,1166	1,42	0,1060	0,1166	1,99	0,1589	0,1560	1,99	0,1589	0,1560	2,94	0,2002	0,2278	2,94	0,2002	0,2278
A04-	Fischamend	Bruck/Leitha West	3,11	0,2324	0,2556	3,11	0,2324	0,2556	4,36	0,3486	0,3421	4,36	0,3486	0,3421	6,44	0,4390	0,4997	6,44	0,4390	0,4997
A04-	Bruck/Leitha West	Bruck/Leitha Ost	1,03	0,0772	0,0849	1,03	0,0772	0,0849	1,45	0,1158	0,1136	1,45	0,1158	0,1136	2,14	0,1458	0,1659	2,14	0,1458	0,1659
A04-	Bruck/Leitha Ost	KN Bruckneudorf	0,64	0,0482	0,0530	0,64	0,0482	0,0530	0,90	0,0722	0,0709	0,90	0,0722	0,0709	1,33	0,0910	0,1035	1,33	0,0910	0,1035
A04-	KN Bruckneudorf	Parndorf	0,41	0,0310	0,0341	0,41	0,0310	0,0341	0,58	0,0465	0,0456	0,58	0,0465	0,0456	0,86	0,0585	0,0666	0,86	0,0585	0,0666
A04-	Parndorf	Neusiedl	0,80	0,0599	0,0659	0,80	0,0599	0,0659	1,12	0,0899	0,0882	1,12	0,0899	0,0882	1,66	0,1132	0,1289	1,66	0,1132	0,1289
A04-	Neusiedl	Neusiedl/Gewerbepark	0,19	0,0139	0,0153	0,19	0,0139	0,0153	0,26	0,0208	0,0205	0,26	0,0208	0,0205	0,39	0,0262	0,0299	0,39	0,0262	0,0299
A04-	Neusiedl/Gewerbepark	Weiden/Gols	1,66	0,1243	0,1367	1,66	0,1243	0,1367	2,33	0,1865	0,1830	2,33	0,1865	0,1830	3,45	0,2348	0,2673	3,45	0,2348	0,2673
A04-	Weiden/Gols	Mönchhof	1,21	0,0907	0,0998	1,21	0,0907	0,0998	1,70	0,1360	0,1335	1,70	0,1360	0,1335	2,51	0,1713	0,1950	2,51	0,1713	0,1950
A04-	Mönchhof	Nickelsdorf	1,90	0,1421	0,1563	1,90	0,1421	0,1563	2,67	0,2131	0,2092	2,67	0,2131	0,2092	3,94	0,2684	0,3055	3,94	0,2684	0,3055
A04-	Nickelsdorf	Staatsgrenze Nickelsdorf	0,34	0,0252	0,0277	0,34	0,0252	0,0277	0,47	0,0377	0,0370	0,47	0,0377	0,0370	0,70	0,0475	0,0541	0,70	0,0475	0,0541
A05-	KN Eibesbrunn	Wolkersdorf Süd	0,66	0,0490	0,0539	0,66	0,0490	0,0539	0,92	0,0735	0,0721	0,92	0,0735	0,0721	1,36	0,0925	0,1053	1,36	0,0925	0,1053
A05-	Wolkersdorf Süd	Ulrichskirchen	0,71	0,0530	0,0583	0,71	0,0530	0,0583	0,99	0,0795	0,0780	0,99	0,0795	0,0780	1,47	0,1001	0,1139	1,47	0,1001	0,1139
A05-	Ulrichskirchen	Wolkersdorf Nord	0,46	0,0346	0,0381	0,46	0,0346	0,0381	0,65	0,0519	0,0510	0,65	0,0519	0,0510	0,96	0,0654	0,0744	0,96	0,0654	0,0744
A05-	Wolkersdorf Nord	Hochleithen	0,83	0,0621	0,0683	0,83	0,0621	0,0683	1,17	0,0932	0,0914	1,17	0,0932	0,0914	1,72	0,1173	0,1335	1,72	0,1173	0,1335
A05-	Hochleithen	Gaweinstal Mitte	1,66	0,1242	0,1367	1,66	0,1242	0,1367	2,33	0,1864	0,1829	2,33	0,1864	0,1829	3,44	0,2347	0,2671	3,44	0,2347	0,2671
A05-	Gaweinstal Mitte	Gaweinstal Nord	0,44	0,0329	0,0362	0,44	0,0329	0,0362	0,62	0,0493	0,0484	0,62	0,0493	0,0484	0,91	0,0621	0,0707	0,91	0,0621	0,0707
A05-	Gaweinstal Nord	Mistelbach Süd	0,76	0,0567	0,0624	0,76	0,0567	0,0624	1,06	0,0851	0,0835	1,06	0,0851	0,0835	1,57	0,1072	0,1220	1,57	0,1072	0,1220
A05-	Mistelbach Süd	Mistelbach Ost / Wilfersdorf	1,27	0,0952	0,1047	1,27	0,0952	0,1047	1,79	0,1428	0,1402	1,79	0,1428	0,1402	2,64	0,1799	0,2047	2,64	0,1799	0,2047
A05-	Mistelbach Ost / Wilfersdorf	Poysdorf Süd	1,29	0,0962	0,1058	1,29	0,0962	0,1058	1,80	0,1442	0,1416	1,80	0,1442	0,1416	2,67	0,1816	0,2067	2,67	0,1816	0,2067
A05-	Poysdorf Süd	Großkrut	1,70	0,1268	0,1395	1,70	0,1268	0,1395	2,38	0,1902	0,1867	2,38	0,1902	0,1867	3,52	0,2395	0,2726	3,52	0,2395	0,2726
A05-	Großkrut	Poysdorf Nord	1,65	0,1234	0,1357	1,65	0,1234	0,1357	2,31	0,1850	0,1816	2,31	0,1850	0,1816	3,42	0,2330	0,2652	3,42	0,2330	0,2652
A05-	Drasenhofen Süd	Drasenhofen West	0,51	0,0380	0,0418	0,51	0,0380	0,0418	0,71	0,0570	0,0559	0,71	0,0570	0,0559	1,05	0,0717	0,0817	1,05	0,0717	0,0817
A05-	Drasenhofen West	Drasenhofen Nord	0,72	0,0536	0,0590	0,72	0,0536	0,0590	1,01	0,0804	0,0789	1,01	0,0804	0,0789	1,49	0,1013	0,1152	1,49	0,1013	0,1152
A06-	KN Bruckneudorf	Potzneusiedl	2,09	0,1563	0,1719	2,09	0,1563	0,1719	2,93	0,2344	0,2300	2,93	0,2344	0,2300	4,33	0,2952	0,3360	4,33	0,2952	0,3360
A06-	Potzneusiedl	Gattendorf	0,91	0,0678	0,0746	0,91	0,0678	0,0746	1,27	0,1017	0,0999	1,27	0,1017	0,0999	1,88	0,1281	0,1458	1,88	0,1281	0,1458
A06-	Gattendorf	Kittsee	1,52	0,1134	0,1248	1,52	0,1134	0,1248	2,13	0,1702	0,1670	2,13	0,1702	0,1670	3,14	0,2143	0,2439	3,14	0,2143	0,2439
A06-	Kittsee	Staatsgrenze Kittsee	0,77	0,0576	0,0634	0,77	0,0576	0,0634	1,08	0,0864	0,0848	1,08	0,0864	0,0848	1,60	0,1088	0,1239	1,60	0,1088	0,1239

STR-KENNZAHL	MAUTABSCHNITT VON	MAUTABSCHNITT BIS	CO2-Emissionsklasse 1 / EURO EEV																	
			Kat. 2						Kat. 3						Kat. 4					
			Tag			Nacht			Tag			Nacht			Tag			Nacht		
			Ges	Luft Lärm	CO2	Ges	Luft Lärm	CO2	Ges	Luft Lärm	CO2	Ges	Luft Lärm	CO2	Ges	Luft Lärm	CO2	Ges	Luft Lärm	CO2
A07-	KN Linz	Franzosenhausweg	0,54	0,0406	0,0447	0,54	0,0406	0,0447	0,76	0,0610	0,0598	0,76	0,0610	0,0598	1,13	0,0768	0,0874	1,13	0,0768	0,0874
A07-	Franzosenhausweg	Salzburger Straße Neue Welt	0,47	0,0355	0,0390	0,47	0,0355	0,0390	0,67	0,0532	0,0522	0,67	0,0532	0,0522	0,98	0,0670	0,0763	0,98	0,0670	0,0763
A07-	Salzburger Straße Neue Welt	Muldenstraße Bindermichl	0,33	0,0246	0,0271	0,33	0,0246	0,0271	0,46	0,0369	0,0363	0,46	0,0369	0,0363	0,68	0,0465	0,0529	0,68	0,0465	0,0529
A07-	Muldenstraße Bindermichl	Linz-Hummelhof	0,16	0,0120	0,0131	0,16	0,0120	0,0131	0,22	0,0179	0,0176	0,22	0,0179	0,0176	0,33	0,0226	0,0257	0,33	0,0226	0,0257
A07-	Linz-Hummelhof	Wiener Straße	0,22	0,0168	0,0185	0,22	0,0168	0,0185	0,32	0,0252	0,0248	0,32	0,0252	0,0248	0,47	0,0318	0,0361	0,47	0,0318	0,0361
A07-	Wiener Straße	VOEST	0,21	0,0156	0,0172	0,21	0,0156	0,0172	0,29	0,0234	0,0230	0,29	0,0234	0,0230	0,43	0,0295	0,0336	0,43	0,0295	0,0336
A07-	VOEST	Industriezeile	0,16	0,0123	0,0135	0,16	0,0123	0,0135	0,23	0,0184	0,0180	0,23	0,0184	0,0180	0,34	0,0232	0,0264	0,34	0,0232	0,0264
A07-	Industriezeile	Prinz Eugenstraße	0,26	0,0195	0,0214	0,26	0,0195	0,0214	0,37	0,0292	0,0286	0,37	0,0292	0,0286	0,54	0,0368	0,0418	0,54	0,0368	0,0418
A07-	Prinz Eugenstraße	Hafenstraße	0,49	0,0364	0,0401	0,49	0,0364	0,0401	0,68	0,0546	0,0536	0,68	0,0546	0,0536	1,01	0,0688	0,0783	1,01	0,0688	0,0783
A07-	Hafenstraße	Urfahr	0,19	0,0143	0,0157	0,19	0,0143	0,0157	0,27	0,0215	0,0211	0,27	0,0215	0,0211	0,40	0,0270	0,0308	0,40	0,0270	0,0308
A07-	Urfahr	Dornach	0,46	0,0347	0,0381	0,46	0,0347	0,0381	0,65	0,0520	0,0510	0,65	0,0520	0,0510	0,96	0,0655	0,0745	0,96	0,0655	0,0745
A07-	Dornach	Auhof	0,38	0,0286	0,0314	0,38	0,0286	0,0314	0,54	0,0429	0,0421	0,54	0,0429	0,0421	0,79	0,0540	0,0615	0,79	0,0540	0,0615
A07-	Auhof	Treffling	0,64	0,0476	0,0524	0,64	0,0476	0,0524	0,89	0,0714	0,0701	0,89	0,0714	0,0701	1,32	0,0900	0,1024	1,32	0,0900	0,1024
A07-	Treffling	Gallneukirchen	0,77	0,0574	0,0632	0,77	0,0574	0,0632	1,08	0,0861	0,0845	1,08	0,0861	0,0845	1,59	0,1085	0,1235	1,59	0,1085	0,1235
A07-	Gallneukirchen	Engerwitzdorf	0,68	0,0512	0,0563	0,68	0,0512	0,0563	0,96	0,0767	0,0753	0,96	0,0767	0,0753	1,42	0,0966	0,1100	1,42	0,0966	0,1100
A07-	Engerwitzdorf	Unterweitersdorf	0,88	0,0656	0,0722	0,88	0,0656	0,0722	1,23	0,0984	0,0966	1,23	0,0984	0,0966	1,82	0,1239	0,1410	1,82	0,1239	0,1410
A08-	KN Voralpenkreuz	Wels West	2,69	0,2012	0,2213	2,69	0,2012	0,2213	3,77	0,3018	0,2962	3,77	0,3018	0,2962	5,58	0,3801	0,4326	5,58	0,3801	0,4326
A08-	Wels West	Wels-Wirtschaftspark	0,19	0,0142	0,0156	0,19	0,0142	0,0156	0,27	0,0212	0,0209	0,27	0,0212	0,0209	0,39	0,0268	0,0305	0,39	0,0268	0,0305
A08-	Wels-Wirtschaftspark	KN Wels	0,76	0,0568	0,0625	0,76	0,0568	0,0625	1,07	0,0852	0,0836	1,07	0,0852	0,0836	1,57	0,1073	0,1221	1,57	0,1073	0,1221
A08-	KN Wels	Pichl/Bad Schallerbach	1,04	0,0781	0,0859	1,04	0,0781	0,0859	1,47	0,1171	0,1150	1,47	0,1171	0,1150	2,16	0,1475	0,1679	2,16	0,1475	0,1679
A08-	Pichl/Bad Schallerbach	Meggenhofen Gallspach	2,64	0,1973	0,2170	2,64	0,1973	0,2170	3,70	0,2959	0,2905	3,70	0,2959	0,2905	5,47	0,3727	0,4242	5,47	0,3727	0,4242
A08-	Meggenhofen Gallspach	Haag am Hausruck	2,88	0,2150	0,2365	2,88	0,2150	0,2365	4,03	0,3225	0,3166	4,03	0,3225	0,3166	5,96	0,4062	0,4623	5,96	0,4062	0,4623
A08-	Haag am Hausruck	Ried im Innkreis	2,63	0,1962	0,2159	2,63	0,1962	0,2159	3,68	0,2944	0,2889	3,68	0,2944	0,2889	5,44	0,3707	0,4219	5,44	0,3707	0,4219
A08-	Ried im Innkreis	Ort im Innkreis	2,82	0,2106	0,2317	2,82	0,2106	0,2317	3,95	0,3159	0,3101	3,95	0,3159	0,3101	5,84	0,3978	0,4528	5,84	0,3978	0,4528
A08-	Ort im Innkreis	Schärding Suben	2,13	0,1590	0,1749	2,13	0,1590	0,1749	2,98	0,2385	0,2340	2,98	0,2385	0,2340	4,41	0,3003	0,3418	4,41	0,3003	0,3418
A08-	Schärding Suben	Staatsgrenze Suben	0,54	0,0402	0,0442	0,54	0,0402	0,0442	0,75	0,0603	0,0591	0,75	0,0603	0,0591	1,11	0,0759	0,0864	1,11	0,0759	0,0864
A09-	KN Voralpenkreuz	Ried im Traunkreis	1,32	0,0990	0,1089	1,32	0,0990	0,1089	1,86	0,1485	0,1458	1,86	0,1485	0,1458	2,75	0,1870	0,2129	2,75	0,1870	0,2129
A09-	Ried im Traunkreis	Inzersdorf Kirchdorf	2,48	0,1857	0,2043	2,48	0,1857	0,2043	3,48	0,2786	0,2735	3,48	0,2786	0,2735	5,15	0,3508	0,3993	5,15	0,3508	0,3993
A09-	Inzersdorf Kirchdorf	Klaus	3,03	0,2263	0,2489	3,03	0,2263	0,2489	4,24	0,3394	0,3331	4,24	0,3394	0,3331	6,27	0,4274	0,4865	6,27	0,4274	0,4865
A09-	Klaus	St. Pankraz	1,92	0,1438	0,1582	1,92	0,1438	0,1582	2,70	0,2157	0,2117	2,70	0,2157	0,2117	3,99	0,2717	0,3092	3,99	0,2717	0,3092
A09-	St. Pankraz	Roßleiten Windischgarsten	2,68	0,2007	0,2207	2,68	0,2007	0,2207	3,76	0,3010	0,2954	3,76	0,3010	0,2954	5,56	0,3790	0,4314	5,56	0,3790	0,4314
A09-	Roßleiten Windischgarsten	Gleinkerau	1,26	0,0943	0,1038	1,26	0,0943	0,1038	1,77	0,1415	0,1389	1,77	0,1415	0,1389	2,61	0,1782	0,2028	2,61	0,1782	0,2028
A09-	Gleinkerau	Spital am Pyhrn	0,95	0,0711	0,0782	0,95	0,0711	0,0782	1,33	0,1067	0,1047	1,33	0,1067	0,1047	1,97	0,1343	0,1529	1,97	0,1343	0,1529
A09-	Spital am Pyhrn	Ardning / Admont	4,98	0,1810	0,1991	4,98	0,1810	0,1991	6,98	0,2715	0,2665	6,98	0,2715	0,2665	10,39	0,3419	0,3892	10,39	0,3419	0,3892
A09-	Ardning / Admont	Liezen	0,55	0,0413	0,0454	0,55	0,0413	0,0454	0,77	0,0619	0,0607	0,77	0,0619	0,0607	1,14	0,0779	0,0887	1,14	0,0779	0,0887
A09-	Liezen	Rottenmann	1,15	0,0862	0,0948	1,15	0,0862	0,0948	1,62	0,1293	0,1269	1,62	0,1293	0,1269	2,39	0,1628	0,1853	2,39	0,1628	0,1853
A09-	Rottenmann	Trieben	2,87	0,2149	0,2364	2,87	0,2149	0,2364	4,03	0,3224	0,3164	4,03	0,3224	0,3164	5,96	0,4059	0,4620	5,96	0,4059	0,4620
A09-	Trieben	Treglwang	2,34	0,1747	0,1922	2,34	0,1747	0,1922	3,28	0,2621	0,2572	3,28	0,2621	0,2572	4,84	0,3300	0,3757	4,84	0,3300	0,3757
A09-	Treglwang	Kalwang	3,14	0,2348	0,2583	3,14	0,2348	0,2583	4,41	0,3522	0,3457	4,41	0,3522	0,3457	6,51	0,4435	0,5048	6,51	0,4435	0,5048
A09-	Kalwang	Mautern	1,46	0,1093	0,1203	1,46	0,1093	0,1203	2,05	0,1640	0,1610	2,05	0,1640	0,1610	3,03	0,2065	0,2351	3,03	0,2065	0,2351
A09-	Mautern	Kammern	1,65	0,1230	0,1353	1,65	0,1230	0,1353	2,31	0,1845	0,1811	2,31	0,1845	0,1811	3,41	0,2323	0,2644	3,41	0,2323	0,2644
A09-	Kammern	Traboch	1,72	0,1286	0,1415	1,72	0,1286	0,1415	2,41	0,1929	0,1893	2,41	0,1929	0,1893	3,56	0,2429	0,2765	3,56	0,2429	0,2765
A09-	Traboch	Terminal St. Michael	0,34	0,0253	0,0278	0,34	0,0253	0,0278	0,47	0,0379	0,0372	0,47	0,0379	0,0372	0,70	0,0477	0,0543	0,70	0,0477	0,0543
A09-	Terminal St. Michael	KN St. Michael	0,63	0,0473	0,0521	0,63	0,0473	0,0521	0,89	0,0710	0,0697	0,89	0,0710	0,0697	1,31	0,0894	0,1018	1,31	0,0894	0,1018
A09-	KN St. Michael	Übelbach	12,13	0,4409	0,4850	12,13	0,4409	0,4850	16,99	0,6613	0,6491	16,99	0,6613	0,6491	25,31	0,8328	0,9479	25,31	0,8328	0,9479
A09-	Übelbach	KN Peggau Deutschfeistritz	1,95	0,1458	0,1604	1,95	0,1458	0,1604	2,74	0,2187	0,2147	2,74	0,2187	0,2147	4,04	0,2754	0,3135	4,04	0,2754	0,3135
A09-	KN Peggau Deutschfeistritz	Gratkorn Nord	0,92	0,0691	0,0760	0,92	0,0691	0,0760	1,30	0,1036	0,1017	1,30	0,1036	0,1017	1,92	0,1305	0,1485	1,92	0,1305	0,1485
A09-	Gratkorn Nord	Gratkorn Süd	1,02	0,0759	0,0835	1,02	0,0759	0,0835	1,42	0,1138	0,1117	1,42	0,1138	0,1117	2,10	0,1433	0,1631	2,10	0,1433	0,1631
A09-	Gratkorn Süd	Graz Nord	0,22	0,0168	0,0185	0,22	0,0168	0,0185	0,32	0,0252	0,0248	0,32	0,0252	0,0248	0,47	0,0318	0,0361	0,47	0,0318	0,0361
A09-	Graz Nord	Graz Webling	2,57	0,1923	0,2115	2,57	0,1923	0,2115	3,61	0,2885	0,2831	3,61	0,2885	0,2831	5,33	0,3633	0,4135	5,33	0,3633	0,4135
A09-	Graz Webling	Seiersberg	0,68	0,0511	0,0562	0,68	0,0511	0,0562	0,96	0,0767	0,0753	0,96	0,0767	0,0753	1,42	0,0966	0,1099	1,42	0,0966	0,1099
A09-	Seiersberg	KN Graz West	0,33	0,0250	0,0275	0,33	0,0250	0,0275	0,47	0,0375	0,0368	0,47	0,0375	0,0368	0,69	0,0473	0,0538	0,69	0,0473	0,0538
A09-	KN Graz West	Schwarzlsee	0,33	0,0247	0,0271	0,33	0,0247	0,0271	0,46	0,0370	0,0363	0,46	0,0370	0,0363	0,68	0,0466	0,0530	0,68	0,0466	0,0530
A09-	Schwarzlsee	Schachenwald / IBC Businesscenter	0,37	0,0276	0,0303	0,37	0,0276	0,0303	0,52	0,0414	0,0406	0,52	0,0414	0,0406	0,76	0,0521	0,0593	0,76	0,0521	0,0593
A09-	Schachenwald / IBC Businesscenter	Kalsdorf	0,38	0,0280	0,0308	0,38	0,0280	0,0308	0,53	0,0421	0,0413	0,53	0,0421	0,0413	0,78	0,0530	0,0603	0,78	0,0530	0,0603
A09-	Kalsdorf	Werndorf Terminal	0,94	0,0702	0,0772	0,94	0,0702	0,0772	1,32	0,1053	0,1034	1,32	0,1053	0,1034	1,95	0,1326	0,1509	1,95	0,1326	0,1509
A09-	Werndorf Terminal	Wildon	1,05	0,0785	0,0863	1,05	0,0785	0,0863	1,47	0,1177	0,1155	1,47	0,1177	0,1155	2,18	0,1482	0,1687	2,18	0,1482	0,1687
A09-	Wildon	Hengsberg	0,51	0,0383	0,0421	0,51	0,0383	0,0421	0,72	0,0575	0,0564	0,72	0,0575	0,0564	1,06	0,0724	0,0824	1,06	0,0724	0,0824
A09-	Hengsberg	Lebring	0,91	0,0679	0,0746	0,91	0,0679	0,0746	1,27	0,1018	0,0999	1,27	0,1018	0,0999	1,88	0,1282	0,1459	1,88	0,1282	0,1459
A09-	Lebring	Leibnitz	1,57	0,1175	0,1292	1,57	0,1175	0,1292	2,20	0,1762	0,1729	2,20	0,1762	0,1729	3,26	0,2219	0,2526	3,26	0,2219	0,2526
A09-	Leibnitz	Vogau Straß	1,92	0,1437	0,1580	1,92	0,1437	0,1580	2,70	0,2155	0,2115	2,70	0,2155	0,2115	3,98	0,2714	0,3089	3,98	0,2714	0,3089
A09-	Vogau Straß	Gersdorf	0,93	0,0697	0,0766	0,93	0,0697	0,0766	1,31	0,1045	0,1026	1,31	0,1045	0,1026	1,93	0,1316	0,1498	1,93	0,1316	0,1498
A09-	Gersdorf	Spielfeld	0,49	0,0367	0,0404	0,49	0,0367	0,0404	0,69	0,0551	0,0541	0,69	0,0551	0,0541	1,02	0,0694	0,0789	1,02	0,0694	0,0789
A09-	Spielfeld	Staatsgrenze Spielfeld	0,45	0,0335	0,0368	0,45	0,0335	0,0368	0,63	0,0502	0,0493	0,63	0,0502	0,0493	0,93	0,0632	0,0720	0,93	0,0632	0,0720
A10-	KN Salzburg	Salzburg Süd / Anif	1,81	0,1354	0,1490	1,81	0,1354	0,1490	2,54	0,2031	0,1994	2,54	0,2031	0,1994	3,75	0,2558	0,2912	3,75	0,2558	0,2912
A10-	Salzburg Süd / Anif	Puch Urstein	0,61	0,0460	0,0505	0,61	0,0460	0,0505	0,86	0,0689	0,0677	0,86	0,0689	0,0677	1,27	0,0868	0,0988	1,27	0,0868	0,0988
A10-	Puch Urstein	Hallein	1,27	0,0949	0,1044	1,27	0,0949	0,1044	1,78	0,1423	0,1397	1,78	0,1423	0,1397	2,63	0,1792	0,2040	2,63	0,1792	0,2040
A10-	Hallein	Kuchl	1,41	0,1054	0,1159	1,41	0,1054	0,1159	1,98	0,1581	0,1551	1,98	0,1581	0,1551	2,92	0,1990	0,2265	2,92	0,1990	0,2265
A10-	Kuchl	Golling / Abtenau	1,42	0,1059	0,1165	1,42	0,1059	0,1165	1,99	0,1589	0,1560	1,99	0,1589	0,1560	2,94	0,2001	0,2277	2,94	0,2001	0,2277
A10-	Golling / Abtenau	Paß Lueg	1,48	0,1105	0,1216	1,48	0,1105	0,1216	2,07	0,1658	0,1627	2,07	0,1658	0,1627	3,06	0,2088	0,2377	3,06	0,2088	0,2377
A10-	Paß Lueg	Werfen	2,11	0,1574	0,1732	2,11	0,1574	0,1732	2,95	0,2362	0,2318	2,95	0,2362	0,2318	4,36	0,2974	0,3385	4,36	0,2974	0,3385
A10-	Werfen	Pfarrwerfen / Werfen	0,27	0,0205	0,0226	0,27	0,0205	0,0226	0,39	0,0308	0,0302	0,39	0,0308	0,0302	0,57	0,0388	0,0441	0,57	0,0388	0,0441
A10-	Pfarrwerfen / Werfen	KN Pongau	0,60	0,0445	0,0490	0,60	0,0445	0,0490	0,84	0,0668	0,0656	0,84	0,0668	0,0656	1,23	0,0841	0,0957	1,23	0,0841	0,0957
A101	KN Pongau	Bischofshofen	0,89	0,0662	0,0729	0,89	0,0662	0,0729	1,24	0,0994	0,0975	1,24	0,0994	0,0975	1,84	0,1251	0,1424	1,84	0,1251	0,1424
A10-	KN Pongau	Lammertal Hüttau	2,42	0,1811	0,1992	2,42	0,1811	0,1992	3,40	0,2717	0,2667	3,40	0,2717	0,2667	5,02	0,3421	0,3894	5,02	0,3421	0,3894
A10-	Lammertal Hüttau	F. Verbindung GH Eben	0,62	0,0466	0,0513	0,62	0,0466	0,0513	0,87	0,0699	0,0686	0,87	0,0699	0,0686	1,29	0,0881	0,1002	1,29	0,0881	0,1002

STR-KENNZAHL	MAUTABSCHNITT VON	MAUTABSCHNITT BIS	CO2-Emissionsklasse 1 / EURO EEV																	
			Kat. 2						Kat. 3						Kat. 4					
			Tag			Nacht			Tag			Nacht			Tag			Nacht		
			Ges	Luft Lärm	CO2	Ges	Luft Lärm	CO2	Ges	Luft Lärm	CO2	Ges	Luft Lärm	CO2	Ges	Luft Lärm	CO2	Ges	Luft Lärm	CO2
A10-	F. Verbindung GH Eben	Eben	0,29	0,0216	0,0238	0,29	0,0216	0,0238	0,41	0,0324	0,0318	0,41	0,0324	0,0318	0,60	0,0408	0,0464	0,60	0,0408	0,0464
A10-	Eben	Radstadt Altenmarkt Graz	0,64	0,0480	0,0528	0,64	0,0480	0,0528	0,90	0,0720	0,0706	0,90	0,0720	0,0706	1,33	0,0906	0,1031	1,33	0,0906	0,1031
A10-	Radstadt Altenmarkt Graz	Flachau	0,90	0,0671	0,0738	0,90	0,0671	0,0738	1,26	0,1006	0,0988	1,26	0,1006	0,0988	1,86	0,1267	0,1442	1,86	0,1267	0,1442
A10-	Flachau	Flachauwinkel	3,35	0,1309	0,1439	3,35	0,1309	0,1439	4,69	0,1963	0,1927	4,69	0,1963	0,1927	6,98	0,2472	0,2813	6,98	0,2472	0,2813
A10-	Flachauwinkel	Zederhaus	8,43	0,3298	0,3628	8,43	0,3298	0,3628	11,81	0,4947	0,4855	11,81	0,4947	0,4855	17,58	0,6229	0,7090	17,58	0,6229	0,7090
A10-	Zederhaus	St. Michael/Lungau	5,56	0,2176	0,2393	5,56	0,2176	0,2393	7,80	0,3264	0,3203	7,80	0,3264	0,3203	11,60	0,4110	0,4678	11,60	0,4110	0,4678
A10-	St. Michael/Lungau	Rennweg Katschberg	4,08	0,1595	0,1755	4,08	0,1595	0,1755	5,71	0,2393	0,2348	5,71	0,2393	0,2348	8,51	0,3013	0,3430	8,51	0,3013	0,3430
A102	Seeboden	KN Spittal Millstätter See	0,47	0,0349	0,0384	0,47	0,0349	0,0384	0,66	0,0524	0,0514	0,66	0,0524	0,0514	0,97	0,0660	0,0751	0,97	0,0660	0,0751
A102	KN Spittal Millstätter See	Lendorf	1,01	0,0753	0,0829	1,01	0,0753	0,0829	1,41	0,1130	0,1109	1,41	0,1130	0,1109	2,09	0,1423	0,1620	2,09	0,1423	0,1620
A10-	Rennweg Katschberg	Gmünd Maltatal	4,08	0,3048	0,3353	4,08	0,3048	0,3353	5,72	0,4572	0,4488	5,72	0,4572	0,4488	8,45	0,5758	0,6553	8,45	0,5758	0,6553
A10-	Gmünd Maltatal	KN Spittal Millstätter See	2,32	0,1735	0,1908	2,32	0,1735	0,1908	3,25	0,2602	0,2554	3,25	0,2602	0,2554	4,81	0,3277	0,3730	4,81	0,3277	0,3730
A10-	KN Spittal Millstätter See	Spittal Ost	1,76	0,1314	0,1445	1,76	0,1314	0,1445	2,47	0,1971	0,1935	2,47	0,1971	0,1935	3,64	0,2482	0,2825	3,64	0,2482	0,2825
A10-	Spittal Ost	Paternion Feistritz	3,04	0,2269	0,2496	3,04	0,2269	0,2496	4,26	0,3404	0,3341	4,26	0,3404	0,3341	6,29	0,4286	0,4879	6,29	0,4286	0,4879
A10-	Paternion Feistritz	Villach West	3,27	0,2446	0,2690	3,27	0,2446	0,2690	4,59	0,3669	0,3601	4,59	0,3669	0,3601	6,78	0,4620	0,5259	6,78	0,4620	0,5259
A10-	Villach West	Villach Ossiacher See	1,41	0,1057	0,1163	1,41	0,1057	0,1163	1,98	0,1586	0,1557	1,98	0,1586	0,1557	2,93	0,1997	0,2273	2,93	0,1997	0,2273
A10-	Villach Ossiacher See	KN Villach	1,11	0,0826	0,0909	1,11	0,0826	0,0909	1,55	0,1239	0,1216	1,55	0,1239	0,1216	2,29	0,1561	0,1776	2,29	0,1561	0,1776
A11-	KN Villach	St. Niklas Faakersee	0,79	0,0591	0,0650	0,79	0,0591	0,0650	1,11	0,0887	0,0871	1,11	0,0887	0,0871	1,64	0,1117	0,1271	1,64	0,1117	0,1271
A11-	St. Niklas Faakersee	St. Jakob/Rosental	1,99	0,1485	0,1634	1,99	0,1485	0,1634	2,79	0,2228	0,2187	2,79	0,2228	0,2187	4,12	0,2805	0,3193	4,12	0,2805	0,3193
A11-	St. Jakob/Rosental	Staatsgrenze Karawankentunnel	9,13	0,1747	0,1922	9,13	0,1747	0,1922	12,78	0,2621	0,2572	12,78	0,2621	0,2572	19,10	0,3300	0,3757	19,10	0,3300	0,3757
A12-	Staatsgrenze Kufstein	Kufstein Nord	0,47	0,0288	0,0316	0,47	0,0288	0,0316	0,65	0,0431	0,0423	0,65	0,0431	0,0423	0,97	0,0543	0,0618	0,97	0,0543	0,0618
A12-	Kufstein Nord	Kufstein Süd	1,19	0,0738	0,0811	1,19	0,0738	0,0811	1,68	0,1106	0,1086	1,68	0,1106	0,1086	2,48	0,1393	0,1586	2,48	0,1393	0,1586
A12-	Kufstein Süd	Kirchbichl Langkampfen	1,63	0,1007	0,1108	1,63	0,1007	0,1108	2,29	0,1511	0,1483	2,29	0,1511	0,1483	3,39	0,1902	0,2165	3,39	0,1902	0,2165
A12-	Kirchbichl Langkampfen	Wörgl Ost St.Johann i. T. Brixental	1,60	0,0986	0,1084	1,60	0,0986	0,1084	2,24	0,1478	0,1451	2,24	0,1478	0,1451	3,32	0,1862	0,2119	3,32	0,1862	0,2119
A12-	Wörgl Ost St.Johann i. T. Brixental	Wörgl West	0,84	0,0519	0,0571	0,84	0,0519	0,0571	1,18	0,0778	0,0764	1,18	0,0778	0,0764	1,75	0,0980	0,1115	1,75	0,0980	0,1115
A12-	Wörgl West	Kramsach Rattenberg Brixlegg	3,58	0,2212	0,2433	3,58	0,2212	0,2433	5,02	0,3318	0,3257	5,02	0,3318	0,3257	7,44	0,4178	0,4756	7,44	0,4178	0,4756
A12-	Kramsach Rattenberg Brixlegg	Wiesing Achensee Zillertal	2,20	0,1357	0,1493	2,20	0,1357	0,1493	3,08	0,2036	0,1998	3,08	0,2036	0,1998	4,57	0,2564	0,2918	4,57	0,2564	0,2918
A12-	Wiesing Achensee Zillertal	Jenbach	0,87	0,0537	0,0591	0,87	0,0537	0,0591	1,22	0,0806	0,0791	1,22	0,0806	0,0791	1,81	0,1015	0,1155	1,81	0,1015	0,1155
A12-	Jenbach	Schwaz	1,92	0,1185	0,1303	1,92	0,1185	0,1303	2,69	0,1777	0,1744	2,69	0,1777	0,1744	3,99	0,2238	0,2547	3,99	0,2238	0,2547
A12-	Schwaz	Vomp	1,10	0,0677	0,0745	1,10	0,0677	0,0745	1,54	0,1016	0,0997	1,54	0,1016	0,0997	2,28	0,1279	0,1456	2,28	0,1279	0,1456
A12-	Vomp	Wattens	2,26	0,1396	0,1535	2,26	0,1396	0,1535	3,17	0,2094	0,2055	3,17	0,2094	0,2055	4,70	0,2637	0,3001	4,70	0,2637	0,3001
A12-	Wattens	Hall/Tirol Mitte	2,00	0,1238	0,1361	2,00	0,1238	0,1361	2,81	0,1856	0,1822	2,81	0,1856	0,1822	4,16	0,2338	0,2661	4,16	0,2338	0,2661
A12-	Hall/Tirol Mitte	Hall/Tirol West	0,81	0,0498	0,0547	0,81	0,0498	0,0547	1,13	0,0747	0,0733	1,13	0,0747	0,0733	1,67	0,0940	0,1070	1,67	0,0940	0,1070
A12-	Hall/Tirol West	A12 Innsbruck Ost	0,89	0,0550	0,0605	0,89	0,0550	0,0605	1,25	0,0825	0,0810	1,25	0,0825	0,0810	1,85	0,1039	0,1183	1,85	0,1039	0,1183
A12-	A12 Innsbruck Ost	Innsbruck Mitte	0,59	0,0380	0,0418	0,59	0,0380	0,0418	0,82	0,0570	0,0559	0,82	0,0570	0,0559	1,22	0,0717	0,0817	1,22	0,0717	0,0817
A12-	Innsbruck Mitte	A12 Innsbruck West	0,77	0,0576	0,0634	0,77	0,0576	0,0634	1,08	0,0864	0,0848	1,08	0,0864	0,0848	1,60	0,1088	0,1238	1,60	0,1088	0,1238
A12-	A12 Innsbruck West	Innsbruck Kranebitten	1,01	0,0755	0,0830	1,01	0,0755	0,0830	1,42	0,1132	0,1111	1,42	0,1132	0,1111	2,09	0,1426	0,1623	2,09	0,1426	0,1623
A12-	Innsbruck Kranebitten	Zirl Ost Garmisch Seefeld	1,17	0,0876	0,0964	1,17	0,0876	0,0964	1,64	0,1314	0,1290	1,64	0,1314	0,1290	2,43	0,1655	0,1884	2,43	0,1655	0,1884
A12-	Zirl Ost Garmisch Seefeld	Zirl West	0,73	0,0548	0,0603	0,73	0,0548	0,0603	1,03	0,0822	0,0807	1,03	0,0822	0,0807	1,52	0,1035	0,1178	1,52	0,1035	0,1178
A12-	Zirl West	Pettnau	1,31	0,0982	0,1080	1,31	0,0982	0,1080	1,84	0,1472	0,1445	1,84	0,1472	0,1445	2,72	0,1854	0,2110	2,72	0,1854	0,2110
A12-	Pettnau	Telfs Ost	1,33	0,0992	0,1092	1,33	0,0992	0,1092	1,86	0,1489	0,1461	1,86	0,1489	0,1461	2,75	0,1874	0,2134	2,75	0,1874	0,2134
A12-	Telfs Ost	Telfs West	0,65	0,0485	0,0533	0,65	0,0485	0,0533	0,91	0,0727	0,0713	0,91	0,0727	0,0713	1,34	0,0915	0,1042	1,34	0,0915	0,1042
A12-	Telfs West	Mötz Reutte	2,10	0,1566	0,1723	2,10	0,1566	0,1723	2,94	0,2349	0,2306	2,94	0,2349	0,2306	4,34	0,2958	0,3367	4,34	0,2958	0,3367
A12-	Mötz Reutte	Haiming Ötztal	2,44	0,1822	0,2004	2,44	0,1822	0,2004	3,42	0,2732	0,2682	3,42	0,2732	0,2682	5,05	0,3441	0,3916	5,05	0,3441	0,3916
A12-	Haiming Ötztal	Imst	1,94	0,1450	0,1595	1,94	0,1450	0,1595	2,72	0,2175	0,2135	2,72	0,2175	0,2135	4,02	0,2739	0,3118	4,02	0,2739	0,3118
A12-	Imst	Imst Au	0,33	0,0246	0,0270	0,33	0,0246	0,0270	0,46	0,0368	0,0361	0,46	0,0368	0,0361	0,68	0,0464	0,0528	0,68	0,0464	0,0528
A12-	Imst Au	Mils	0,71	0,0527	0,0580	0,71	0,0527	0,0580	0,99	0,0791	0,0776	0,99	0,0791	0,0776	1,46	0,0996	0,1134	1,46	0,0996	0,1134
A12-	Mils	Mils Schönwies	1,14	0,0850	0,0935	1,14	0,0850	0,0935	1,59	0,1274	0,1251	1,59	0,1274	0,1251	2,36	0,1605	0,1827	2,36	0,1605	0,1827
A12-	Mils Schönwies	KN Oberinntal	1,01	0,0752	0,0828	1,01	0,0752	0,0828	1,41	0,1129	0,1108	1,41	0,1129	0,1108	2,09	0,1421	0,1618	2,09	0,1421	0,1618
A12-	KN Oberinntal	Zams	0,26	0,0198	0,0218	0,26	0,0198	0,0218	0,37	0,0297	0,0292	0,37	0,0297	0,0292	0,55	0,0374	0,0426	0,55	0,0374	0,0426
A122	KN Oberinntal	Fließ	1,88	0,1408	0,1548	1,88	0,1408	0,1548	2,64	0,2111	0,2072	2,64	0,2111	0,2072	3,90	0,2659	0,3026	3,90	0,2659	0,3026
A13-	A12 Innsbruck Ost	A13 Innsbruck Süd	2,62	0,0827	0,0910	2,62	0,0827	0,0910	3,68	0,1241	0,1217	3,68	0,1241	0,1217	5,49	0,1562	0,1778	9,81	0,1562	0,1778
A13-	A13 Innsbruck Süd	Zenzenhof	1,03	0,0261	0,0287	1,03	0,0261	0,0287	1,45	0,0392	0,0384	1,45	0,0392	0,0384	2,16	0,0493	0,0561	4,22	0,0493	0,0561
A13-	Zenzenhof	Igls Patsch	1,91	0,0482	0,0531	1,91	0,0482	0,0531	2,68	0,0724	0,0710	2,68	0,0724	0,0710	3,99	0,0911	0,1037	7,79	0,0911	0,1037
A13-	Igls Patsch	Schönberg Stubaital	2,07	0,0522	0,0574	2,07	0,0522	0,0574	2,90	0,0783	0,0769	2,90	0,0783	0,0769	4,32	0,0986	0,1122	8,43	0,0986	0,1122
A13-	Schönberg Stubaital	Matrei Steinach	6,52	0,1647	0,1812	6,52	0,1647	0,1812	9,14	0,2471	0,2425	9,14	0,2471	0,2425	13,64	0,3111	0,3541	26,61	0,3111	0,3541
A13-	Matrei Steinach	Nösslach	5,25	0,1325	0,1457	5,25	0,1325	0,1457	7,35	0,1987	0,1950	7,35	0,1987	0,1950	10,97	0,2502	0,2848	21,40	0,2502	0,2848
A13-	Nösslach	Brenner-Nord	4,71	0,1189	0,1308	4,71	0,1189	0,1308	6,60	0,1783	0,1750	6,60	0,1783	0,1750	9,84	0,2246	0,2556	19,21	0,2246	0,2556
A13-	Brenner-Nord	Staatsgrenze Brennerpass	0,93	0,0235	0,0259	0,93	0,0235	0,0259	1,30	0,0353	0,0346	1,30	0,0353	0,0346	1,95	0,0444	0,0505	3,80	0,0444	0,0505
A131	A12 Innsbruck West	A13 Innsbruck Süd	1,67	0,0544	0,0599	1,67	0,0544	0,0599	2,33	0,0817	0,0802	2,33	0,0817	0,0802	3,48	0,1029	0,1171	6,29	0,1029	0,1171
A14-	Staatsgrenze Hörbranz	Hörbranz Lochau	0,30	0,0227	0,0250	0,30	0,0227	0,0250	0,43	0,0340	0,0334	0,43	0,0340	0,0334	0,63	0,0429	0,0488	0,63	0,0429	0,0488
A14-	Hörbranz Lochau	KN Bregenz	1,87	0,1395	0,1534	1,87	0,1395	0,1534	2,62	0,2092	0,2053	2,62	0,2092	0,2053	3,87	0,2635	0,2999	3,87	0,2635	0,2999
A14-	KN Bregenz	Lauterach Wolfurt	0,09	0,0070	0,0077	0,09	0,0070	0,0077	0,13	0,0105	0,0103	0,13	0,0105	0,0103	0,19	0,0132	0,0151	0,19	0,0132	0,0151
A14-	Lauterach Wolfurt	Wolfurt Lauterach	0,83	0,0621	0,0683	0,83	0,0621	0,0683	1,16	0,0931	0,0914	1,16	0,0931	0,0914	1,72	0,1172	0,1334	1,72	0,1172	0,1334
A14-	Wolfurt Lauterach	Dornbirn Nord Bregenzerwald	0,32	0,0240	0,0264	0,32	0,0240	0,0264	0,45	0,0360	0,0354	0,45	0,0360	0,0354	0,67	0,0454	0,0516	0,67	0,0454	0,0516
A14-	Dornbirn Nord Bregenzerwald	Dornbirn West	0,90	0,0671	0,0738	0,90	0,0671	0,0738	1,26	0,1006	0,0988	1,26	0,1006	0,0988	1,86	0,1267	0,1442	1,86	0,1267	0,1442
A14-	Dornbirn West	Dornbirn Süd	0,45	0,0335	0,0369	0,45	0,0335	0,0369	0,63	0,0503	0,0494	0,63	0,0503	0,0494	0,93	0,0633	0,0721	0,93	0,0633	0,0721
A14-	Dornbirn Süd	Hohenems	0,81	0,0609	0,0669	0,81	0,0609	0,0669	1,14	0,0913	0,0896	1,14	0,0913	0,0896	1,69	0,1150	0,1308	1,69	0,1150	0,1308
A14-	Hohenems	Altach Götzis	0,82	0,0615	0,0677	0,82	0,0615	0,0677	1,15	0,0923	0,0906	1,15	0,0923	0,0906	1,71	0,1162	0,1323	1,71	0,1162	0,1323
A14-	Altach Götzis	Götzis	0,63	0,0469	0,0516	0,63	0,0469	0,0516	0,88	0,0704	0,0691	0,88	0,0704	0,0691	1,30	0,0886	0,1009	1,30	0,0886	0,1009
A14-	Götzis	Klaus Koblach	0,55	0,0408	0,0448	0,55	0,0408	0,0448	0,76	0,0611	0,0600	0,76	0,0611	0,0600	1,13	0,0770	0,0876	1,13	0,0770	0,0876
A14-	Klaus Koblach	Rankweil	0,96	0,0716	0,0788	0,96	0,0716	0,0788	1,34	0,1074	0,1054	1,34	0,1074	0,1054	1,99	0,1353	0,1540	1,99	0,1353	0,1540
A14-	Rankweil	Feldkirch Frastanz	1,36	0,1020	0,1122	1,36	0,1020	0,1122	1,91	0,1530	0,1502	1,91	0,1530	0,1502	2,83	0,1927	0,2194	2,83	0,1927	0,2194
A14-	Feldkirch Frastanz	Nenzing Bludesch	2,16	0,1613	0,1775	2,16	0,1613	0,1775	3,03	0,2420	0,2375	3,03	0,2420	0,2375	4,47	0,3047	0,3469	4,47	0,3047	0,3469
A14-	Nenzing Bludesch	Bludenz Nüziders	1,60	0,1198	0,1317	1,60	0,1198	0,1317	2,25	0,1797	0,1763	2,25	0,1797	0,1763	3,32	0,2262	0,2575	3,32	0,2262	0,2575
A14-	Bludenz Nüziders	Brandnertal	0,22	0,0167	0,0183	0,22	0,0167	0,0183	0,31	0,0250	0,0245	0,31	0,0250	0,0245	0,46	0,0315	0,0358	0,46	0,0315	0,0358

STR-KENNZAHL	MAUTABSCHNITT VON	MAUTABSCHNITT BIS	CO2-Emissionsklasse 1 / EURO EEV																	
			Kat. 2						Kat. 3						Kat. 4					
			Tag			Nacht			Tag			Nacht			Tag			Nacht		
			Ges	Luft Lärm	CO2	Ges	Luft Lärm	CO2	Ges	Luft Lärm	CO2	Ges	Luft Lärm	CO2	Ges	Luft Lärm	CO2	Ges	Luft Lärm	CO2
A14-	Brandnertal	Bludenz Bürs	0,37	0,0278	0,0306	0,37	0,0278	0,0306	0,52	0,0417	0,0409	0,52	0,0417	0,0409	0,77	0,0525	0,0598	0,77	0,0525	0,0598
A14-	Bludenz Bürs	Bludenz Montafon	0,53	0,0394	0,0434	0,53	0,0394	0,0434	0,74	0,0591	0,0580	0,74	0,0591	0,0580	1,09	0,0745	0,0848	1,09	0,0745	0,0848
A141	KN Bregenz	Bregenz Citytunnel	0,48	0,0361	0,0397	0,48	0,0361	0,0397	0,68	0,0542	0,0532	0,68	0,0542	0,0532	1,00	0,0682	0,0776	1,00	0,0682	0,0776
A21-	KN Steinhäusl	Hochstraß	0,80	0,0596	0,0655	0,80	0,0596	0,0655	1,12	0,0893	0,0877	1,12	0,0893	0,0877	1,65	0,1125	0,1281	1,65	0,1125	0,1281
A21-	Hochstraß	Alland	2,78	0,2081	0,2289	2,78	0,2081	0,2289	3,90	0,3121	0,3064	3,90	0,3121	0,3064	5,77	0,3931	0,4474	5,77	0,3931	0,4474
A21-	Alland	Mayerling	0,57	0,0422	0,0465	0,57	0,0422	0,0465	0,79	0,0634	0,0622	0,79	0,0634	0,0622	1,17	0,0798	0,0908	1,17	0,0798	0,0908
A21-	Mayerling	Heiligenkreuz	1,31	0,0979	0,1077	1,31	0,0979	0,1077	1,84	0,1468	0,1441	1,84	0,1468	0,1441	2,71	0,1849	0,2104	2,71	0,1849	0,2104
A21-	Heiligenkreuz	Hinterbrühl	0,73	0,0546	0,0600	0,73	0,0546	0,0600	1,02	0,0818	0,0803	1,02	0,0818	0,0803	1,51	0,1031	0,1173	1,51	0,1031	0,1173
A21-	Hinterbrühl	Gießhübl	1,37	0,1023	0,1126	1,37	0,1023	0,1126	1,92	0,1535	0,1507	1,92	0,1535	0,1507	2,84	0,1933	0,2200	2,84	0,1933	0,2200
A21-	Gießhübl	Brunn/Gebirge	1,15	0,0856	0,0942	1,15	0,0856	0,0942	1,61	0,1284	0,1261	1,61	0,1284	0,1261	2,37	0,1617	0,1841	2,37	0,1617	0,1841
A21-	Brunn/Gebirge	KN Vösendorf	0,51	0,0381	0,0419	0,51	0,0381	0,0419	0,71	0,0571	0,0561	0,71	0,0571	0,0561	1,06	0,0719	0,0819	1,06	0,0719	0,0819
A22-	KN Wien Kaisermühlen	Kaisermühlen	0,40	0,0301	0,0331	0,40	0,0301	0,0331	0,56	0,0451	0,0443	0,56	0,0451	0,0443	0,83	0,0568	0,0647	0,83	0,0568	0,0647
A22-	Kaisermühlen	Reichsbrücke	0,33	0,0249	0,0274	0,33	0,0249	0,0274	0,47	0,0374	0,0367	0,47	0,0374	0,0367	0,69	0,0471	0,0536	0,69	0,0471	0,0536
A22-	Reichsbrücke	Kagran Vienna International Center	0,13	0,0096	0,0106	0,13	0,0096	0,0106	0,18	0,0144	0,0142	0,18	0,0144	0,0142	0,27	0,0182	0,0207	0,27	0,0182	0,0207
A22-	Kagran Vienna International Center	Brigittenauerbrücke	0,21	0,0154	0,0169	0,21	0,0154	0,0169	0,29	0,0231	0,0227	0,29	0,0231	0,0227	0,43	0,0291	0,0331	0,43	0,0291	0,0331
A22-	Brigittenauerbrücke	Floridsdorferbrücke	0,33	0,0248	0,0273	0,33	0,0248	0,0273	0,47	0,0373	0,0366	0,47	0,0373	0,0366	0,69	0,0469	0,0534	0,69	0,0469	0,0534
A22-	Floridsdorferbrücke	KN Gürtel Nordbrücke	0,21	0,0158	0,0174	0,21	0,0158	0,0174	0,30	0,0238	0,0233	0,30	0,0238	0,0233	0,44	0,0299	0,0341	0,44	0,0299	0,0341
A22-	KN Gürtel Nordbrücke	Strebersdorf	0,72	0,0541	0,0596	0,72	0,0541	0,0596	1,02	0,0812	0,0797	1,02	0,0812	0,0797	1,50	0,1023	0,1164	1,50	0,1023	0,1164
A221	Wien Nordbrücke	KN Gürtel Nordbrücke	0,21	0,0160	0,0176	0,21	0,0160	0,0176	0,30	0,0239	0,0235	0,30	0,0239	0,0235	0,44	0,0302	0,0343	0,44	0,0302	0,0343
A221	KN Gürtel Nordbrücke	Wien Pragerstraße	0,23	0,0172	0,0189	0,23	0,0172	0,0189	0,32	0,0258	0,0253	0,32	0,0258	0,0253	0,48	0,0325	0,0370	0,48	0,0325	0,0370
A221	Wien Pragerstraße	Wien Neujedlersdorf	0,10	0,0075	0,0083	0,10	0,0075	0,0083	0,14	0,0113	0,0111	0,14	0,0113	0,0111	0,21	0,0142	0,0162	0,21	0,0142	0,0162
A221	Wien Neujedlersdorf	Brünnerstr/Shuttleworthstraße	0,26	0,0191	0,0210	0,26	0,0191	0,0210	0,36	0,0286	0,0281	0,36	0,0286	0,0281	0,53	0,0360	0,0410	0,53	0,0360	0,0410
A22-	Strebersdorf	Korneuburg Ost	1,46	0,1091	0,1200	1,46	0,1091	0,1200	2,05	0,1636	0,1606	2,05	0,1636	0,1606	3,02	0,2060	0,2345	3,02	0,2060	0,2345
A222	Strebersdorf	Wien Vohburggasse	0,18	0,0136	0,0149	0,18	0,0136	0,0149	0,25	0,0203	0,0200	0,25	0,0203	0,0200	0,38	0,0256	0,0291	0,38	0,0256	0,0291
A22-	Korneuburg Ost	KN Korneuburg	0,94	0,0704	0,0774	0,94	0,0704	0,0774	1,32	0,1056	0,1036	1,32	0,1056	0,1036	1,95	0,1330	0,1514	1,95	0,1330	0,1514
A22-	KN Korneuburg	Stockerau Ost	1,37	0,1024	0,1127	1,37	0,1024	0,1127	1,92	0,1536	0,1508	1,92	0,1536	0,1508	2,84	0,1935	0,2202	2,84	0,1935	0,2202
A22-	Stockerau Ost	Stockerau Mitte	0,55	0,0408	0,0449	0,55	0,0408	0,0449	0,77	0,0613	0,0601	0,77	0,0613	0,0601	1,13	0,0771	0,0878	1,13	0,0771	0,0878
A22-	Stockerau Mitte	KN Stockerau/West	0,46	0,0347	0,0382	0,46	0,0347	0,0382	0,65	0,0520	0,0511	0,65	0,0520	0,0511	0,96	0,0655	0,0746	0,96	0,0655	0,0746
A23-	Altmannsdorferstraße	KN Wien Inzersdorf	0,41	0,0303	0,0334	0,41	0,0303	0,0334	0,57	0,0455	0,0447	0,57	0,0455	0,0447	0,84	0,0573	0,0652	0,84	0,0573	0,0652
A23-	KN Wien Inzersdorf	Favoriten	1,02	0,0765	0,0841	1,02	0,0765	0,0841	1,43	0,1147	0,1126	1,43	0,1147	0,1126	2,12	0,1444	0,1644	2,12	0,1444	0,1644
A23-	Favoriten	KN Gürtel Landstraßer Hauptstraße	0,64	0,0479	0,0527	0,64	0,0479	0,0527	0,90	0,0719	0,0706	0,90	0,0719	0,0706	1,33	0,0905	0,1031	1,33	0,0905	0,1031
A23-	KN Gürtel Landstraßer Hauptstraße	St. Marx	0,24	0,0182	0,0200	0,24	0,0182	0,0200	0,34	0,0273	0,0268	0,34	0,0273	0,0268	0,50	0,0344	0,0391	0,50	0,0344	0,0391
A23-	St. Marx	KN Wien Prater	0,21	0,0154	0,0170	0,21	0,0154	0,0170	0,29	0,0232	0,0227	0,29	0,0232	0,0227	0,43	0,0292	0,0332	0,43	0,0292	0,0332
A23-	KN Wien Prater	Handelskai	0,46	0,0343	0,0377	0,46	0,0343	0,0377	0,64	0,0514	0,0505	0,64	0,0514	0,0505	0,95	0,0648	0,0737	0,95	0,0648	0,0737
A23-	Handelskai	KN Wien Kaisermühlen	0,21	0,0157	0,0172	0,21	0,0157	0,0172	0,29	0,0235	0,0231	0,29	0,0235	0,0231	0,43	0,0296	0,0337	0,43	0,0296	0,0337
A23-	KN Wien Kaisermühlen	Groß Enzersdorf Stadlau	0,58	0,0430	0,0473	0,58	0,0430	0,0473	0,81	0,0645	0,0633	0,81	0,0645	0,0633	1,19	0,0813	0,0925	1,19	0,0813	0,0925
A23-	Groß Enzersdorf Stadlau	Hirschstetten	0,32	0,0241	0,0265	0,32	0,0241	0,0265	0,45	0,0362	0,0355	0,45	0,0362	0,0355	0,67	0,0456	0,0519	0,67	0,0456	0,0519
A233	KN Gürtel Landstraßer Hauptstraße	Wien Gürtel	0,19	0,0141	0,0155	0,19	0,0141	0,0155	0,26	0,0211	0,0207	0,26	0,0211	0,0207	0,39	0,0266	0,0303	0,39	0,0266	0,0303
A25-	KN A1/A25 Passau Wels	Weißkirchen	2,12	0,1587	0,1745	2,12	0,1587	0,1745	2,98	0,2380	0,2336	2,98	0,2380	0,2336	4,40	0,2997	0,3411	4,40	0,2997	0,3411
A25-	Weißkirchen	Marchtrenk Wels Ost	0,76	0,0565	0,0622	0,76	0,0565	0,0622	1,06	0,0848	0,0832	1,06	0,0848	0,0832	1,57	0,1068	0,1216	1,57	0,1068	0,1216
A25-	Marchtrenk Wels Ost	ÖBB Terminal Wels	0,20	0,0152	0,0167	0,20	0,0152	0,0167	0,29	0,0228	0,0224	0,29	0,0228	0,0224	0,42	0,0287	0,0327	0,42	0,0287	0,0327
A25-	ÖBB Terminal Wels	Wels Nord	0,98	0,0729	0,0802	0,98	0,0729	0,0802	1,37	0,1094	0,1074	1,37	0,1094	0,1074	2,02	0,1377	0,1568	2,02	0,1377	0,1568
A25-	Wels Nord	KN Wels	0,69	0,0519	0,0571	0,69	0,0519	0,0571	0,97	0,0778	0,0764	0,97	0,0778	0,0764	1,44	0,0980	0,1115	1,44	0,0980	0,1115
S01-	KN Vösendorf	Vorarlberger Allee	0,51	0,0385	0,0423	0,51	0,0385	0,0423	0,72	0,0577	0,0566	0,72	0,0577	0,0566	1,07	0,0727	0,0827	1,07	0,0727	0,0827
S01-	Vorarlberger Allee	Laxenburger Str.	0,27	0,0202	0,0222	0,27	0,0202	0,0222	0,38	0,0303	0,0297	0,38	0,0303	0,0297	0,56	0,0381	0,0434	0,56	0,0381	0,0434
S01-	Laxenburger Str.	Güterzentrum Wien Süd	0,33	0,0250	0,0275	0,33	0,0250	0,0275	0,47	0,0376	0,0369	0,47	0,0376	0,0369	0,69	0,0473	0,0538	0,69	0,0473	0,0538
S01-	Güterzentrum Wien Süd	Rothneusiedl	0,22	0,0163	0,0179	0,22	0,0163	0,0179	0,31	0,0244	0,0240	0,31	0,0244	0,0240	0,45	0,0307	0,0350	0,45	0,0307	0,0350
S01-	Rothneusiedl	KN Rustenfeld	0,51	0,0381	0,0419	0,51	0,0381	0,0419	0,71	0,0571	0,0560	0,71	0,0571	0,0560	1,06	0,0719	0,0819	1,06	0,0719	0,0819
S01-	KN Rustenfeld	Rannersdorf	0,71	0,0534	0,0588	0,71	0,0534	0,0588	1,00	0,0801	0,0787	1,00	0,0801	0,0787	1,48	0,1009	0,1149	1,48	0,1009	0,1149
S011	KN Rustenfeld	Leopoldsdorf (B16)	0,32	0,0237	0,0260	0,32	0,0237	0,0260	0,44	0,0355	0,0348	0,44	0,0355	0,0348	0,66	0,0447	0,0509	0,66	0,0447	0,0509
S01-	Rannersdorf	Schwechat Süd	0,56	0,0417	0,0459	0,56	0,0417	0,0459	0,78	0,0626	0,0615	0,78	0,0626	0,0615	1,16	0,0788	0,0897	1,16	0,0788	0,0897
S01-	Schwechat Süd	Schwechat Ost	0,32	0,0239	0,0263	0,32	0,0239	0,0263	0,45	0,0359	0,0352	0,45	0,0359	0,0352	0,66	0,0452	0,0514	0,66	0,0452	0,0514
S01-	Schwechat Ost	Mannswörth	0,34	0,0253	0,0278	0,34	0,0253	0,0278	0,47	0,0380	0,0373	0,47	0,0380	0,0373	0,70	0,0478	0,0544	0,70	0,0478	0,0544
S01-	Mannswörth	KN Schwechat	0,13	0,0095	0,0104	0,13	0,0095	0,0104	0,18	0,0142	0,0140	0,18	0,0142	0,0140	0,26	0,0179	0,0204	0,26	0,0179	0,0204
S01-	Angerner Straße	Seyring	1,19	0,0887	0,0976	1,19	0,0887	0,0976	1,66	0,1330	0,1306	1,66	0,1330	0,1306	2,46	0,1675	0,1907	2,46	0,1675	0,1907
S01-	Seyring	KN Eibesbrunn	0,99	0,0742	0,0816	0,99	0,0742	0,0816	1,39	0,1113	0,1092	1,39	0,1113	0,1092	2,06	0,1401	0,1595	2,06	0,1401	0,1595
S01-	KN Eibesbrunn	Hagenbrunn	0,78	0,0584	0,0643	0,78	0,0584	0,0643	1,10	0,0876	0,0860	1,10	0,0876	0,0860	1,62	0,1103	0,1256	1,62	0,1103	0,1256
S01-	Hagenbrunn	Korneuburg Nord	1,67	0,1250	0,1375	1,67	0,1250	0,1375	2,34	0,1874	0,1840	2,34	0,1874	0,1840	3,46	0,2360	0,2687	3,46	0,2360	0,2687
S01-	Korneuburg Nord	Korneuburg West	0,68	0,0507	0,0558	0,68	0,0507	0,0558	0,95	0,0760	0,0746	0,95	0,0760	0,0746	1,41	0,0957	0,1090	1,41	0,0957	0,1090
S01-	Korneuburg West	KN Korneuburg	0,22	0,0162	0,0178	0,22	0,0162	0,0178	0,30	0,0242	0,0238	0,30	0,0242	0,0238	0,45	0,0305	0,0348	0,45	0,0305	0,0348
S02-	Hirschstetten	Gewerbepark Stadlau	0,23	0,0174	0,0191	0,23	0,0174	0,0191	0,33	0,0261	0,0256	0,33	0,0261	0,0256	0,48	0,0328	0,0373	0,48	0,0328	0,0373
S02-	Gewerbepark Stadlau	Breitenleer Straße	0,13	0,0096	0,0106	0,13	0,0096	0,0106	0,18	0,0144	0,0142	0,18	0,0144	0,0142	0,27	0,0182	0,0207	0,27	0,0182	0,0207
S02-	Breitenleer Straße	Rautenweg	0,21	0,0160	0,0176	0,21	0,0160	0,0176	0,30	0,0240	0,0235	0,30	0,0240	0,0235	0,44	0,0302	0,0344	0,44	0,0302	0,0344
S02-	Rautenweg	Hermann Gebauer Straße	0,24	0,0176	0,0193	0,24	0,0176	0,0193	0,33	0,0264	0,0259	0,33	0,0264	0,0259	0,49	0,0332	0,0378	0,49	0,0332	0,0378
S02-	Hermann Gebauer Straße	Angerner Straße	0,85	0,0636	0,0699	0,85	0,0636	0,0699	1,19	0,0954	0,0936	1,19	0,0954	0,0936	1,76	0,1201	0,1367	1,76	0,1201	0,1367
S03-	KN Stockerau/West	Stockerau Nord	0,24	0,0180	0,0198	0,24	0,0180	0,0198	0,34	0,0269	0,0264	0,34	0,0269	0,0264	0,50	0,0339	0,0386	0,50	0,0339	0,0386
S03-	Stockerau Nord	Sierndorf	1,29	0,0966	0,1062	1,29	0,0966	0,1062	1,81	0,1448	0,1421	1,81	0,1448	0,1421	2,68	0,1824	0,2076	2,68	0,1824	0,2076
S03-	Sierndorf	Obermallebarn	0,87	0,0648	0,0713	0,87	0,0648	0,0713	1,22	0,0973	0,0955	1,22	0,0973	0,0955	1,80	0,1225	0,1394	1,80	0,1225	0,1394
S03-	Obermallebarn	Göllersdorf	1,15	0,0856	0,0942	1,15	0,0856	0,0942	1,61	0,1284	0,1260	1,61	0,1284	0,1260	2,37	0,1617	0,1841	2,37	0,1617	0,1841
S03-	Göllersdorf	Großstelzendorf	0,46	0,0343	0,0377	0,46	0,0343	0,0377	0,64	0,0514	0,0505	0,64	0,0514	0,0505	0,95	0,0648	0,0737	0,95	0,0648	0,0737

STR-KENNZAHL	MAUTABSCHNITT VON	MAUTABSCHNITT BIS	CO2-Emissionsklasse 1 / EURO EEV																	
			Kat. 2						Kat. 3						Kat. 4					
			Tag			Nacht			Tag			Nacht			Tag			Nacht		
			Ges	Luft Lärm	CO2	Ges	Luft Lärm	CO2	Ges	Luft Lärm	CO2	Ges	Luft Lärm	CO2	Ges	Luft Lärm	CO2	Ges	Luft Lärm	CO2
S03-	Großstelzendorf	Hollabrunn Süd	1,10	0,0825	0,0907	1,10	0,0825	0,0907	1,55	0,1237	0,1214	1,55	0,1237	0,1214	2,29	0,1558	0,1773	2,29	0,1558	0,1773
S03-	Hollabrunn Süd	Hollabrunn Mitte	0,32	0,0236	0,0260	0,32	0,0236	0,0260	0,44	0,0354	0,0347	0,44	0,0354	0,0347	0,65	0,0446	0,0507	0,65	0,0446	0,0507
S03-	Hollabrunn Mitte	Hollabrunn Nord	0,72	0,0535	0,0588	0,72	0,0535	0,0588	1,00	0,0802	0,0787	1,00	0,0802	0,0787	1,48	0,1010	0,1149	1,48	0,1010	0,1149
S03-	Hollabrunn Nord	Wullersdorf	1,37	0,1025	0,1128	1,37	0,1025	0,1128	1,92	0,1538	0,1509	1,92	0,1538	0,1509	2,84	0,1937	0,2204	2,84	0,1937	0,2204
S03-	Wullersdorf	Guntersdorf	0,95	0,0710	0,0781	0,95	0,0710	0,0781	1,33	0,1065	0,1045	1,33	0,1065	0,1045	1,97	0,1341	0,1526	1,97	0,1341	0,1526
S04-	KN Mattersburg	Sigleß	0,57	0,0426	0,0469	0,57	0,0426	0,0469	0,80	0,0639	0,0628	0,80	0,0639	0,0628	1,18	0,0805	0,0916	1,18	0,0805	0,0916
S04-	Sigleß	Bad Sauerbrunn	1,33	0,0996	0,1096	1,33	0,0996	0,1096	1,87	0,1494	0,1466	1,87	0,1494	0,1466	2,76	0,1881	0,2141	2,76	0,1881	0,2141
S04-	Bad Sauerbrunn	Neudörfl	0,56	0,0419	0,0460	0,56	0,0419	0,0460	0,79	0,0628	0,0616	0,79	0,0628	0,0616	1,16	0,0791	0,0900	1,16	0,0791	0,0900
S04-	Neudörfl	Wr.Neustadt Ost	0,59	0,0438	0,0482	0,59	0,0438	0,0482	0,82	0,0657	0,0645	0,82	0,0657	0,0645	1,21	0,0828	0,0942	1,21	0,0828	0,0942
S04-	Wr.Neustadt Ost	Katzelsdorf	0,27	0,0205	0,0226	0,27	0,0205	0,0226	0,39	0,0308	0,0302	0,39	0,0308	0,0302	0,57	0,0388	0,0441	0,57	0,0388	0,0441
S04-	Katzelsdorf	Lanzenkirchen	0,23	0,0172	0,0189	0,23	0,0172	0,0189	0,32	0,0258	0,0253	0,32	0,0258	0,0253	0,48	0,0324	0,0369	0,48	0,0324	0,0369
S04-	Lanzenkirchen	Wr.Neustadt Süd	0,20	0,0152	0,0168	0,20	0,0152	0,0168	0,29	0,0228	0,0224	0,29	0,0228	0,0224	0,42	0,0288	0,0327	0,42	0,0288	0,0327
S04-	Wr.Neustadt Süd	KN Wr. Neustadt	0,34	0,0252	0,0277	0,34	0,0252	0,0277	0,47	0,0378	0,0371	0,47	0,0378	0,0371	0,70	0,0476	0,0542	0,70	0,0476	0,0542
S05-	KN Stockerau/West	Tulln	2,33	0,1739	0,1913	2,33	0,1739	0,1913	3,26	0,2608	0,2560	3,26	0,2608	0,2560	4,82	0,3284	0,3738	4,82	0,3284	0,3738
S05-	Tulln	Königsbrunn / Wagram	2,89	0,2161	0,2377	2,89	0,2161	0,2377	4,05	0,3241	0,3181	4,05	0,3241	0,3181	5,99	0,4081	0,4646	5,99	0,4081	0,4646
S05-	Königsbrunn / Wagram	Kirchberg/Wagram	0,78	0,0581	0,0639	0,78	0,0581	0,0639	1,09	0,0871	0,0855	1,09	0,0871	0,0855	1,61	0,1097	0,1248	1,61	0,1097	0,1248
S05-	Kirchberg/Wagram	Fels / Wagram	0,58	0,0435	0,0478	0,58	0,0435	0,0478	0,82	0,0652	0,0640	0,82	0,0652	0,0640	1,21	0,0821	0,0935	1,21	0,0821	0,0935
S05-	Fels / Wagram	Grafenwörth	1,34	0,1001	0,1101	1,34	0,1001	0,1101	1,88	0,1502	0,1474	1,88	0,1502	0,1474	2,78	0,1891	0,2152	2,78	0,1891	0,2152
S05-	Grafenwörth	Jettsdorf	0,60	0,0448	0,0492	0,60	0,0448	0,0492	0,84	0,0671	0,0659	0,84	0,0671	0,0659	1,24	0,0846	0,0962	1,24	0,0846	0,0962
S06-	KN Seebenstein	Neunkirchen	0,91	0,0683	0,0751	0,91	0,0683	0,0751	1,28	0,1025	0,1006	1,28	0,1025	0,1006	1,89	0,1290	0,1469	1,89	0,1290	0,1469
S06-	Neunkirchen	Gloggnitz	2,93	0,2191	0,2410	2,93	0,2191	0,2410	4,11	0,3286	0,3225	4,11	0,3286	0,3225	6,07	0,4138	0,4710	6,07	0,4138	0,4710
S06-	Gloggnitz	Maria Schutz	1,87	0,1396	0,1536	1,87	0,1396	0,1536	2,62	0,2094	0,2056	2,62	0,2094	0,2056	3,87	0,2637	0,3002	3,87	0,2637	0,3002
S06-	Maria Schutz	Spital / Semmering	1,59	0,1185	0,1304	1,59	0,1185	0,1304	2,22	0,1778	0,1745	2,22	0,1778	0,1745	3,29	0,2239	0,2548	3,29	0,2239	0,2548
S06-	Spital / Semmering	Mürzzuschlag Ost	1,32	0,0990	0,1089	1,32	0,0990	0,1089	1,86	0,1485	0,1458	1,86	0,1485	0,1458	2,74	0,1870	0,2129	2,74	0,1870	0,2129
S06-	Mürzzuschlag Ost	Mariazell, Mürzsteg, Mürzzuschlag	1,17	0,0878	0,0965	1,17	0,0878	0,0965	1,65	0,1317	0,1292	1,65	0,1317	0,1292	2,43	0,1658	0,1887	2,43	0,1658	0,1887
S06-	Mariazell, Mürzsteg, Mürzzuschlag	Hönigsberg	0,84	0,0626	0,0688	0,84	0,0626	0,0688	1,17	0,0939	0,0921	1,17	0,0939	0,0921	1,74	0,1182	0,1346	1,74	0,1182	0,1346
S06-	Hönigsberg	Langenwang	0,46	0,0346	0,0381	0,46	0,0346	0,0381	0,65	0,0519	0,0510	0,65	0,0519	0,0510	0,96	0,0654	0,0744	0,96	0,0654	0,0744
S06-	Langenwang	Krieglach	0,55	0,0411	0,0452	0,55	0,0411	0,0452	0,77	0,0617	0,0605	0,77	0,0617	0,0605	1,14	0,0777	0,0884	1,14	0,0777	0,0884
S06-	Krieglach	Mitterdorf	1,39	0,1039	0,1143	1,39	0,1039	0,1143	1,95	0,1559	0,1530	1,95	0,1559	0,1530	2,88	0,1963	0,2234	2,88	0,1963	0,2234
S06-	Mitterdorf	Kindberg Ost	1,41	0,1057	0,1162	1,41	0,1057	0,1162	1,98	0,1585	0,1556	1,98	0,1585	0,1556	2,93	0,1996	0,2272	2,93	0,1996	0,2272
S06-	Kindberg Ost	Kindberg West	0,30	0,0227	0,0249	0,30	0,0227	0,0249	0,43	0,0340	0,0334	0,43	0,0340	0,0334	0,63	0,0428	0,0488	0,63	0,0428	0,0488
S06-	Kindberg West	Kindbergdörfl	0,30	0,0227	0,0249	0,30	0,0227	0,0249	0,43	0,0340	0,0334	0,43	0,0340	0,0334	0,63	0,0428	0,0487	0,63	0,0428	0,0487
S06-	Kindbergdörfl	Allerheiligen Mürzhofen	0,68	0,0510	0,0562	0,68	0,0510	0,0562	0,96	0,0766	0,0752	0,96	0,0766	0,0752	1,42	0,0964	0,1098	1,42	0,0964	0,1098
S06-	Allerheiligen Mürzhofen	St. Marein	1,03	0,0767	0,0843	1,03	0,0767	0,0843	1,44	0,1150	0,1129	1,44	0,1150	0,1129	2,13	0,1448	0,1649	2,13	0,1448	0,1649
S06-	St. Marein	Kapfenberg	0,73	0,0544	0,0598	0,73	0,0544	0,0598	1,02	0,0815	0,0800	1,02	0,0815	0,0800	1,51	0,1027	0,1169	1,51	0,1027	0,1169
S06-	Kapfenberg	KN Bruck/Mur	1,36	0,1015	0,1116	1,36	0,1015	0,1116	1,90	0,1522	0,1494	1,90	0,1522	0,1494	2,81	0,1917	0,2182	2,81	0,1917	0,2182
S06-	KN Bruck/Mur	ASt Bruck/Mur West	1,16	0,0870	0,0958	1,16	0,0870	0,0958	1,63	0,1306	0,1282	1,63	0,1306	0,1282	2,41	0,1644	0,1872	2,41	0,1644	0,1872
S06-	ASt Bruck/Mur West	Niklasdorf	1,08	0,0804	0,0885	1,08	0,0804	0,0885	1,51	0,1206	0,1184	1,51	0,1206	0,1184	2,23	0,1519	0,1729	2,23	0,1519	0,1729
S06-	Niklasdorf	Leoben Ost	1,15	0,0858	0,0944	1,15	0,0858	0,0944	1,61	0,1287	0,1263	1,61	0,1287	0,1263	2,38	0,1620	0,1844	2,38	0,1620	0,1844
S06-	Leoben Ost	Leoben West	1,29	0,0961	0,1057	1,29	0,0961	0,1057	1,80	0,1442	0,1415	1,80	0,1442	0,1415	2,66	0,1815	0,2066	2,66	0,1815	0,2066
S06-	Leoben West	St. Michael	1,22	0,0912	0,1003	1,22	0,0912	0,1003	1,71	0,1368	0,1343	1,71	0,1368	0,1343	2,53	0,1723	0,1961	2,53	0,1723	0,1961
S06-	St. Michael	KN St. Michael	0,37	0,0277	0,0305	0,37	0,0277	0,0305	0,52	0,0416	0,0408	0,52	0,0416	0,0408	0,77	0,0524	0,0596	0,77	0,0524	0,0596
S07-	KN Riegersdorf	Fürstenfeld	2,08	0,1552	0,1707	2,08	0,1552	0,1707	2,91	0,2327	0,2284	2,91	0,2327	0,2284	4,30	0,2931	0,3336	4,30	0,2931	0,3336
S07-	Fürstenfeld	Rudersdorf	0,54	0,0400	0,0440	0,54	0,0400	0,0440	0,75	0,0600	0,0589	0,75	0,0600	0,0589	1,11	0,0756	0,0861	1,11	0,0756	0,0861
S07-	Rudersdorf	Dobersdorf	1,27	0,0951	0,1046	1,27	0,0951	0,1046	1,78	0,1426	0,1399	1,78	0,1426	0,1399	2,64	0,1796	0,2044	2,64	0,1796	0,2044
S10-	Unterweitersdorf	Neumarkt	1,61	0,1205	0,1326	1,61	0,1205	0,1326	2,26	0,1808	0,1775	2,26	0,1808	0,1775	3,34	0,2277	0,2592	3,34	0,2277	0,2592
S10-	Neumarkt	Kefermarkt	0,93	0,0692	0,0762	0,93	0,0692	0,0762	1,30	0,1038	0,1019	1,30	0,1038	0,1019	1,92	0,1308	0,1488	1,92	0,1308	0,1488
S10-	Kefermarkt	Freistadt / Süd	1,00	0,0745	0,0819	1,00	0,0745	0,0819	1,40	0,1117	0,1096	1,40	0,1117	0,1096	2,06	0,1407	0,1601	2,06	0,1407	0,1601
S10-	Freistadt / Süd	Grünbach Sandl	1,05	0,0788	0,0866	1,05	0,0788	0,0866	1,48	0,1182	0,1160	1,48	0,1182	0,1160	2,18	0,1488	0,1694	2,18	0,1488	0,1694
S10-	Grünbach Sandl	Freistadt / Nord	0,29	0,0216	0,0238	0,29	0,0216	0,0238	0,41	0,0325	0,0319	0,41	0,0325	0,0319	0,60	0,0409	0,0465	0,60	0,0409	0,0465
S16-	Zams	Landeck West	1,23	0,0921	0,1013	1,23	0,0921	0,1013	1,73	0,1381	0,1355	1,73	0,1381	0,1355	2,55	0,1739	0,1980	2,55	0,1739	0,1980
S16-	Landeck West	Pians	0,79	0,0590	0,0649	0,79	0,0590	0,0649	1,11	0,0885	0,0868	1,11	0,0885	0,0868	1,63	0,1114	0,1268	1,63	0,1114	0,1268
S16-	Pians	Flirsch	1,56	0,1169	0,1286	1,56	0,1169	0,1286	2,19	0,1753	0,1721	2,19	0,1753	0,1721	3,24	0,2208	0,2513	3,24	0,2208	0,2513
S16-	Flirsch	Schnann am Arlberg	0,98	0,0734	0,0807	0,98	0,0734	0,0807	1,38	0,1101	0,1080	1,38	0,1101	0,1080	2,03	0,1386	0,1577	2,03	0,1386	0,1577
S16-	Schnann am Arlberg	Pettneu	0,71	0,0533	0,0587	0,71	0,0533	0,0587	1,00	0,0800	0,0785	1,00	0,0800	0,0785	1,48	0,1007	0,1147	1,48	0,1007	0,1147
S16-	Pettneu	St. Anton/Arlberg	0,40	0,0297	0,0327	0,40	0,0297	0,0327	0,56	0,0446	0,0437	0,56	0,0446	0,0437	0,82	0,0561	0,0639	0,82	0,0561	0,0639
S16-	St. Anton/Arlberg	Langen/Arlberg	9,28	0,2890	0,3178	9,28	0,2890	0,3178	13,00	0,4334	0,4254	13,00	0,4334	0,4254	19,37	0,5458	0,6213	19,37	0,5458	0,6213
S16-	Langen/Arlberg	Wald/Arlberg	1,27	0,0946	0,1041	1,27	0,0946	0,1041	1,78	0,1420	0,1393	1,78	0,1420	0,1393	2,62	0,1788	0,2035	2,62	0,1788	0,2035
S16-	Wald/Arlberg	Dalaas	1,44	0,1078	0,1186	1,44	0,1078	0,1186	2,02	0,1617	0,1587	2,02	0,1617	0,1587	2,99	0,2036	0,2318	2,99	0,2036	0,2318
S16-	Dalaas	Braz Ost	0,82	0,0611	0,0672	0,82	0,0611	0,0672	1,15	0,0917	0,0900	1,15	0,0917	0,0900	1,69	0,1154	0,1314	1,69	0,1154	0,1314
S16-	Braz Ost	Braz West	0,64	0,0477	0,0525	0,64	0,0477	0,0525	0,89	0,0715	0,0702	0,89	0,0715	0,0702	1,32	0,0901	0,1025	1,32	0,0901	0,1025
S16-	Braz West	Bings	0,86	0,0646	0,0711	0,86	0,0646	0,0711	1,21	0,0969	0,0951	1,21	0,0969	0,0951	1,79	0,1220	0,1389	1,79	0,1220	0,1389
S16-	Bings	Bludenz Montafon	0,41	0,0306	0,0336	0,41	0,0306	0,0336	0,57	0,0459	0,0450	0,57	0,0459	0,0450	0,85	0,0578	0,0658	0,85	0,0578	0,0658
S31-	Eisenstadt Ost	Eisenstadt Süd	0,74	0,0554	0,0610	0,74	0,0554	0,0610	1,04	0,0831	0,0816	1,04	0,0831	0,0816	1,54	0,1047	0,1192	1,54	0,1047	0,1192
S31-	Eisenstadt Süd	Eisenstadt Mitte	0,28	0,0208	0,0228	0,28	0,0208	0,0228	0,39	0,0311	0,0306	0,39	0,0311	0,0306	0,58	0,0392	0,0446	0,58	0,0392	0,0446
S31-	Eisenstadt Mitte	KN Eisenstadt	0,46	0,0342	0,0377	0,46	0,0342	0,0377	0,64	0,0514	0,0504	0,64	0,0514	0,0504	0,95	0,0647	0,0736	0,95	0,0647	0,0736
S31-	KN Eisenstadt	Wulkaprodersdorf	0,61	0,0456	0,0501	0,61	0,0456	0,0501	0,86	0,0684	0,0671	0,86	0,0684	0,0671	1,26	0,0861	0,0980	1,26	0,0861	0,0980
S31-	Wulkaprodersdorf	KN Mattersburg	1,73	0,1294	0,1423	1,73	0,1294	0,1423	2,43	0,1941	0,1905	2,43	0,1941	0,1905	3,59	0,2444	0,2782	3,59	0,2444	0,2782
S31-	KN Mattersburg	Forchtenstein	1,25	0,0937	0,1030	1,25	0,0937	0,1030	1,76	0,1405	0,1379	1,76	0,1405	0,1379	2,60	0,1769	0,2014	2,60	0,1769	0,2014
S31-	Forchtenstein	Sieggraben	1,75	0,1309	0,1439	1,75	0,1309	0,1439	2,46	0,1963	0,1927	2,46	0,1963	0,1927	3,63	0,2472	0,2813	3,63	0,2472	0,2813
S31-	Sieggraben	Weppersdorf/Kobersdorf	2,11	0,1576	0,1734	2,11	0,1576	0,1734	2,96	0,2365	0,2321	2,96	0,2365	0,2321	4,37	0,2978	0,3389	4,37	0,2978	0,3389
S31-	Weppersdorf/Kobersdorf	Weppersdorf/Markt St.Martin	0,43	0,0324	0,0356	0,43	0,0324	0,0356	0,61	0,0486	0,0477	0,61	0,0486	0,0477	0,90	0,0612	0,0696	0,90	0,0612	0,0696
S31-	Weppersdorf/Markt St.Martin	Neutal	1,00	0,0748	0,0823	1,00	0,0748	0,0823	1,40	0,1122	0,1102	1,40	0,1122	0,1102	2,07	0,1413	0,1609	2,07	0,1413	0,1609

STR-KENNZAHL	MAUTABSCHNITT VON	MAUTABSCHNITT BIS	CO2-Emissionsklasse 1 / EURO EEV																	
			Kat. 2						Kat. 3						Kat. 4					
			Tag			Nacht			Tag			Nacht			Tag			Nacht		
			Ges	Luft Lärm	CO2	Ges	Luft Lärm	CO2	Ges	Luft Lärm	CO2	Ges	Luft Lärm	CO2	Ges	Luft Lärm	CO2	Ges	Luft Lärm	CO2
S31-	Neutal	Stoob Süd	0,87	0,0654	0,0719	0,87	0,0654	0,0719	1,23	0,0981	0,0962	1,23	0,0981	0,0962	1,81	0,1235	0,1406	1,81	0,1235	0,1406
S31-	Stoob Süd	Oberpullendorf	0,95	0,0714	0,0785	0,95	0,0714	0,0785	1,34	0,1071	0,1051	1,34	0,1071	0,1051	1,98	0,1348	0,1534	1,98	0,1348	0,1534
S33-	KN St. Pölten	St. Pölten Ost	0,52	0,0387	0,0426	0,52	0,0387	0,0426	0,73	0,0581	0,0570	0,73	0,0581	0,0570	1,07	0,0732	0,0833	1,07	0,0732	0,0833
S33-	St. Pölten Ost	St. Pölten Nord	0,92	0,0685	0,0753	0,92	0,0685	0,0753	1,28	0,1027	0,1008	1,28	0,1027	0,1008	1,90	0,1293	0,1472	1,90	0,1293	0,1472
S33-	St. Pölten Nord	Herzogenburg Süd	0,97	0,0725	0,0797	0,97	0,0725	0,0797	1,36	0,1087	0,1067	1,36	0,1087	0,1067	2,01	0,1369	0,1558	2,01	0,1369	0,1558
S33-	Herzogenburg Süd	Herzogenburg Stadt	0,52	0,0387	0,0426	0,52	0,0387	0,0426	0,73	0,0581	0,0570	0,73	0,0581	0,0570	1,07	0,0731	0,0832	1,07	0,0731	0,0832
S33-	Herzogenburg Stadt	Herzogenburg Nord	0,29	0,0215	0,0236	0,29	0,0215	0,0236	0,40	0,0322	0,0316	0,40	0,0322	0,0316	0,59	0,0405	0,0461	0,59	0,0405	0,0461
S33-	Herzogenburg Nord	Traismauer Süd	1,40	0,1044	0,1149	1,40	0,1044	0,1149	1,96	0,1566	0,1537	1,96	0,1566	0,1537	2,89	0,1972	0,2245	2,89	0,1972	0,2245
S33-	Traismauer Süd	Traismauer Nord	0,71	0,0531	0,0584	0,71	0,0531	0,0584	1,00	0,0797	0,0782	1,00	0,0797	0,0782	1,47	0,1003	0,1142	1,47	0,1003	0,1142
S33-	Traismauer Nord	Jettsdorf	1,20	0,0897	0,0986	1,20	0,0897	0,0986	1,68	0,1345	0,1320	1,68	0,1345	0,1320	2,49	0,1694	0,1928	2,49	0,1694	0,1928
S35-	KN Bruck/Mur	Pernegg	1,47	0,1096	0,1206	1,47	0,1096	0,1206	2,06	0,1644	0,1614	2,06	0,1644	0,1614	3,04	0,2071	0,2357	3,04	0,2071	0,2357
S35-	Pernegg	Mixnitz/Mautstatt	1,07	0,0797	0,0877	1,07	0,0797	0,0877	1,50	0,1196	0,1174	1,50	0,1196	0,1174	2,21	0,1506	0,1714	2,21	0,1506	0,1714
S35-	Mixnitz/Mautstatt	Röthelstein	1,28	0,0956	0,1051	1,28	0,0956	0,1051	1,79	0,1434	0,1407	1,79	0,1434	0,1407	2,65	0,1805	0,2055	2,65	0,1805	0,2055
S35-	Röthelstein	Laufnitzdorf	0,62	0,0461	0,0507	0,62	0,0461	0,0507	0,86	0,0691	0,0678	0,86	0,0691	0,0678	1,28	0,0870	0,0990	1,28	0,0870	0,0990
S35-	Laufnitzdorf	Rothleiten	0,70	0,0524	0,0576	0,70	0,0524	0,0576	0,98	0,0785	0,0771	0,98	0,0785	0,0771	1,45	0,0989	0,1126	1,45	0,0989	0,1126
S35-	Rothleiten	Frohnleiten Nord	0,44	0,0326	0,0359	0,44	0,0326	0,0359	0,61	0,0489	0,0480	0,61	0,0489	0,0480	0,90	0,0616	0,0701	0,90	0,0616	0,0701
S35-	Frohnleiten Nord	Frohnleiten	0,20	0,0150	0,0166	0,20	0,0150	0,0166	0,28	0,0226	0,0222	0,28	0,0226	0,0222	0,42	0,0284	0,0324	0,42	0,0284	0,0324
S35-	Frohnleiten	Badl Peggau	1,35	0,1012	0,1113	1,35	0,1012	0,1113	1,90	0,1517	0,1489	1,90	0,1517	0,1489	2,80	0,1911	0,2175	2,80	0,1911	0,2175
S35-	Badl Peggau	Peggau Mitte	0,45	0,0338	0,0372	0,45	0,0338	0,0372	0,63	0,0508	0,0498	0,63	0,0508	0,0498	0,94	0,0639	0,0728	0,94	0,0639	0,0728
S35-	Peggau Mitte	KN Peggau Deutschfeistritz	0,94	0,0705	0,0775	0,94	0,0705	0,0775	1,32	0,1057	0,1037	1,32	0,1057	0,1037	1,95	0,1331	0,1515	1,95	0,1331	0,1515
S36-	KN St. Michael	St. Stefan ob Leoben	0,78	0,0581	0,0639	0,78	0,0581	0,0639	1,09	0,0871	0,0855	1,09	0,0871	0,0855	1,61	0,1097	0,1248	1,61	0,1097	0,1248
S36-	St. Stefan ob Leoben	Kraubath	0,83	0,0624	0,0686	0,83	0,0624	0,0686	1,17	0,0936	0,0918	1,17	0,0936	0,0918	1,73	0,1178	0,1341	1,73	0,1178	0,1341
S36-	Kraubath	Feistritz St. Lorenzen	1,47	0,1096	0,1205	1,47	0,1096	0,1205	2,06	0,1643	0,1613	2,06	0,1643	0,1613	3,04	0,2070	0,2356	3,04	0,2070	0,2356
S36-	Feistritz St. Lorenzen	Knittelfeld Ost	1,68	0,1258	0,1383	1,68	0,1258	0,1383	2,36	0,1886	0,1852	2,36	0,1886	0,1852	3,49	0,2376	0,2704	3,49	0,2376	0,2704
S36-	Knittelfeld Ost	Knittelfeld West	0,71	0,0533	0,0587	0,71	0,0533	0,0587	1,00	0,0800	0,0785	1,00	0,0800	0,0785	1,48	0,1007	0,1147	1,48	0,1007	0,1147
S36-	Knittelfeld West	Zeltweg Ost Spielberg	0,22	0,0167	0,0183	0,22	0,0167	0,0183	0,31	0,0250	0,0245	0,31	0,0250	0,0245	0,46	0,0315	0,0358	0,46	0,0315	0,0358
S36-	Zeltweg Ost Spielberg	Zeltweg West	1,45	0,1084	0,1192	1,45	0,1084	0,1192	2,03	0,1625	0,1595	2,03	0,1625	0,1595	3,00	0,2047	0,2330	3,00	0,2047	0,2330
S36-	Zeltweg West	Judenburg Ost Fohnsdorf	0,73	0,0545	0,0599	0,73	0,0545	0,0599	1,02	0,0817	0,0802	1,02	0,0817	0,0802	1,51	0,1029	0,1171	1,51	0,1029	0,1171
S36-	Judenburg Ost Fohnsdorf	Judenburg West	1,13	0,0845	0,0930	1,13	0,0845	0,0930	1,59	0,1268	0,1244	1,59	0,1268	0,1244	2,34	0,1597	0,1817	2,34	0,1597	0,1817
S36-	As B317 Ost	St. Georgen Ost	0,12	0,0088	0,0097	0,12	0,0088	0,0097	0,17	0,0133	0,0130	0,17	0,0133	0,0130	0,25	0,0167	0,0190	0,25	0,0167	0,0190
S36-	St. Georgen Ost	St. Georgen West	0,22	0,0164	0,0180	0,22	0,0164	0,0180	0,31	0,0245	0,0241	0,31	0,0245	0,0241	0,45	0,0309	0,0352	0,45	0,0309	0,0352
S36-	St. Georgen West	Unzmarkt Ost	0,89	0,0662	0,0728	0,89	0,0662	0,0728	1,24	0,0993	0,0974	1,24	0,0993	0,0974	1,83	0,1250	0,1423	1,83	0,1250	0,1423
S36-	Unzmarkt Ost	Unzmarkt West	0,33	0,0249	0,0274	0,33	0,0249	0,0274	0,47	0,0373	0,0366	0,47	0,0373	0,0366	0,69	0,0470	0,0535	0,69	0,0470	0,0535
S36-	Unzmarkt West	As B317 (prov.)	0,27	0,0202	0,0222	0,27	0,0202	0,0222	0,38	0,0302	0,0297	0,38	0,0302	0,0297	0,56	0,0381	0,0433	0,56	0,0381	0,0433
S37-	St. Veit Nord / Kraig	St. Veit Mitte / Brückl	0,69	0,0513	0,0564	0,69	0,0513	0,0564	0,96	0,0769	0,0755	0,96	0,0769	0,0755	1,42	0,0968	0,1102	1,42	0,0968	0,1102
S37-	St. Veit Mitte / Brückl	St. Veit Süd	0,58	0,0436	0,0479	0,58	0,0436	0,0479	0,82	0,0654	0,0642	0,82	0,0654	0,0642	1,21	0,0823	0,0937	1,21	0,0823	0,0937
S37-	St. Veit Süd	St. Veit Industriegebiet	0,44	0,0328	0,0360	0,44	0,0328	0,0360	0,61	0,0491	0,0482	0,61	0,0491	0,0482	0,91	0,0619	0,0704	0,91	0,0619	0,0704
S37-	St. Veit Industriegebiet	Maria Saal	1,54	0,1150	0,1265	1,54	0,1150	0,1265	2,16	0,1725	0,1693	2,16	0,1725	0,1693	3,19	0,2172	0,2472	3,19	0,2172	0,2472
S37-	Maria Saal	Karnburg	0,55	0,0411	0,0452	0,55	0,0411	0,0452	0,77	0,0616	0,0604	0,77	0,0616	0,0604	1,14	0,0776	0,0883	1,14	0,0776	0,0883
S37-	Karnburg	Klagenfurt Nord	0,48	0,0358	0,0394	0,48	0,0358	0,0394	0,67	0,0538	0,0528	0,67	0,0538	0,0528	0,99	0,0677	0,0771	0,99	0,0677	0,0771
A01-	Preßbaum	Wien Auhof	3,35	0,2507	0,2758	3,35	0,2507	0,2758	4,70	0,3761	0,3691	4,70	0,3761	0,3691	6,95	0,4736	0,5391	6,95	0,4736	0,5391
A01-	KN Steinhäusl	Preßbaum	1,90	0,1417	0,1559	1,90	0,1417	0,1559	2,66	0,2125	0,2086	2,66	0,2125	0,2086	3,93	0,2676	0,3046	3,93	0,2676	0,3046
A01-	Altlengbach	KN Steinhäusl	1,11	0,0833	0,0916	1,11	0,0833	0,0916	1,56	0,1250	0,1226	1,56	0,1250	0,1226	2,31	0,1574	0,1791	2,31	0,1574	0,1791
A01-	St. Christophen	Altlengbach	1,33	0,0993	0,1093	1,33	0,0993	0,1093	1,86	0,1490	0,1463	1,86	0,1490	0,1463	2,75	0,1876	0,2136	2,75	0,1876	0,2136
A01-	Böheimkirchen	St. Christophen	1,59	0,1191	0,1311	1,59	0,1191	0,1311	2,24	0,1787	0,1754	2,24	0,1787	0,1754	3,30	0,2250	0,2562	3,30	0,2250	0,2562
A01-	KN St. Pölten	Böheimkirchen	1,56	0,1166	0,1282	1,56	0,1166	0,1282	2,19	0,1748	0,1716	2,19	0,1748	0,1716	3,23	0,2202	0,2506	3,23	0,2202	0,2506
A01-	St. Pölten Süd	KN St. Pölten	1,11	0,0827	0,0909	1,11	0,0827	0,0909	1,55	0,1240	0,1217	1,55	0,1240	0,1217	2,29	0,1562	0,1777	2,29	0,1562	0,1777
A01-	Loosdorf	St. Pölten Süd	3,84	0,2867	0,3154	3,84	0,2867	0,3154	5,38	0,4301	0,4221	5,38	0,4301	0,4221	7,95	0,5416	0,6164	7,95	0,5416	0,6164
A01-	Melk	Loosdorf	1,41	0,1050	0,1156	1,41	0,1050	0,1156	1,97	0,1576	0,1547	1,97	0,1576	0,1547	2,91	0,1984	0,2259	2,91	0,1984	0,2259
A01-	Pöchlarn	Melk	2,49	0,1862	0,2049	2,49	0,1862	0,2049	3,49	0,2793	0,2742	3,49	0,2793	0,2742	5,16	0,3518	0,4004	5,16	0,3518	0,4004
A01-	Ybbs Wieselburg	Pöchlarn	2,30	0,1718	0,1890	2,30	0,1718	0,1890	3,22	0,2578	0,2530	3,22	0,2578	0,2530	4,76	0,3246	0,3695	4,76	0,3246	0,3695
A01-	Amstetten Ost	Ybbs Wieselburg	2,07	0,1544	0,1699	2,07	0,1544	0,1699	2,90	0,2316	0,2273	2,90	0,2316	0,2273	4,28	0,2917	0,3320	4,28	0,2917	0,3320
A01-	Amstetten West	Amstetten Ost	3,25	0,2429	0,2672	3,25	0,2429	0,2672	4,56	0,3643	0,3576	4,56	0,3643	0,3576	6,73	0,4588	0,5222	6,73	0,4588	0,5222
A01-	Oed	Amstetten West	2,28	0,1705	0,1876	2,28	0,1705	0,1876	3,20	0,2558	0,2511	3,20	0,2558	0,2511	4,73	0,3221	0,3666	4,73	0,3221	0,3666
A01-	Haag	Oed	2,46	0,1841	0,2025	2,46	0,1841	0,2025	3,45	0,2761	0,2710	3,45	0,2761	0,2710	5,10	0,3477	0,3957	5,10	0,3477	0,3957
A01-	St. Valentin	Haag	2,19	0,1639	0,1803	2,19	0,1639	0,1803	3,07	0,2458	0,2413	3,07	0,2458	0,2413	4,54	0,3096	0,3524	4,54	0,3096	0,3524
A01-	Enns Ost	St. Valentin	0,93	0,0695	0,0764	0,93	0,0695	0,0764	1,30	0,1042	0,1023	1,30	0,1042	0,1023	1,93	0,1312	0,1494	1,93	0,1312	0,1494
A01-	Enns West / Steyr	Enns Ost	0,72	0,0539	0,0593	0,72	0,0539	0,0593	1,01	0,0808	0,0793	1,01	0,0808	0,0793	1,49	0,1018	0,1159	1,49	0,1018	0,1159
A01-	Asten St Florian	Enns West / Steyr	0,56	0,0419	0,0460	0,56	0,0419	0,0460	0,79	0,0628	0,0616	0,79	0,0628	0,0616	1,16	0,0791	0,0900	1,16	0,0791	0,0900
A01-	KN Linz	Asten St Florian	2,14	0,1603	0,1763	2,14	0,1603	0,1763	3,01	0,2404	0,2360	3,01	0,2404	0,2360	4,44	0,3027	0,3446	4,44	0,3027	0,3446
A01-	Ansfelden	KN Linz	0,36	0,0270	0,0297	0,36	0,0270	0,0297	0,51	0,0405	0,0398	0,51	0,0405	0,0398	0,75	0,0510	0,0581	0,75	0,0510	0,0581
A01-	Traun	Ansfelden	0,80	0,0598	0,0658	0,80	0,0598	0,0658	1,12	0,0897	0,0880	1,12	0,0897	0,0880	1,66	0,1129	0,1286	1,66	0,1129	0,1286
A01-	KN A1/A25 Passau Wels	Traun	0,38	0,0281	0,0309	0,38	0,0281	0,0309	0,53	0,0422	0,0414	0,53	0,0422	0,0414	0,78	0,0531	0,0604	0,78	0,0531	0,0604
A01-	Allhaming	KN A1/A25 Passau Wels	1,74	0,1297	0,1427	1,74	0,1297	0,1427	2,43	0,1946	0,1910	2,43	0,1946	0,1910	3,60	0,2450	0,2789	3,60	0,2450	0,2789
A01-	Sattledt	Allhaming	2,90	0,2164	0,2381	2,90	0,2164	0,2381	4,06	0,3246	0,3186	4,06	0,3246	0,3186	6,00	0,4088	0,4653	6,00	0,4088	0,4653
A01-	KN Voralpenkreuz	Sattledt	0,36	0,0272	0,0300	0,36	0,0272	0,0300	0,51	0,0409	0,0401	0,51	0,0409	0,0401	0,76	0,0514	0,0586	0,76	0,0514	0,0586
A01-	Eberstalzell	KN Voralpenkreuz	1,05	0,0784	0,0862	1,05	0,0784	0,0862	1,47	0,1175	0,1154	1,47	0,1175	0,1154	2,17	0,1480	0,1685	2,17	0,1480	0,1685
A01-	Vorchdorf	Eberstalzell	1,58	0,1182	0,1300	1,58	0,1182	0,1300	2,22	0,1772	0,1739	2,22	0,1772	0,1739	3,28	0,2232	0,2540	3,28	0,2232	0,2540
A01-	Laakirchen Ost	Vorchdorf	1,38	0,1035	0,1139	1,38	0,1035	0,1139	1,94	0,1553	0,1524	1,94	0,1553	0,1524	2,87	0,1955	0,2226	2,87	0,1955	0,2226
A01-	Laakirchen West	Laakirchen Ost	0,87	0,0652	0,0717	0,87	0,0652	0,0717	1,22	0,0977	0,0959	1,22	0,0977	0,0959	1,81	0,1231	0,1401	1,81	0,1231	0,1401
A01-	Regau	Laakirchen West	1,71	0,1277	0,1405	1,71	0,1277	0,1405	2,40	0,1916	0,1880	2,40	0,1916	0,1880	3,54	0,2413	0,2746	3,54	0,2413	0,2746
A01-	Schörfling	Regau	2,25	0,1678	0,1846	2,25	0,1678	0,1846	3,15	0,2517	0,2471	3,15	0,2517	0,2471	4,65	0,3170	0,3608	4,65	0,3170	0,3608
A01-	Seewalchen	Schörfling	0,35	0,0260	0,0286	0,35	0,0260	0,0286	0,49	0,0390	0,0383	0,49	0,0390	0,0383	0,72	0,0491	0,0559	0,72	0,0491	0,0559
A01-	St. Georgen	Seewalchen	2,04	0,1521	0,1673	2,04	0,1521	0,1673	2,85	0,2282	0,2240	2,85	0,2282	0,2240	4,22	0,2874	0,3271	4,22	0,2874	0,3271
A01-	Oberwang	St. Georgen	2,71	0,2029	0,2231	2,71	0,2029	0,2231	3,81	0,3043	0,2987	3,81	0,3043	0,2987	5,62	0,3832	0,4361	5,62	0,3832	0,4361
A01-	Mondsee	Oberwang	2,50	0,1867	0,2054	2,50	0,1867	0,2054	3,50	0,2801	0,2749	3,50	0,2801	0,2749	5,18	0,3527	0,4014	5,18	0,3527	0,4014

STR-KENNZAHL	MAUTABSCHNITT VON	MAUTABSCHNITT BIS	CO2-Emissionsklasse 1 / EURO EEV																	
			Kat. 2						Kat. 3						Kat. 4					
			Tag			Nacht			Tag			Nacht			Tag			Nacht		
			Ges	Luft Lärm	CO2	Ges	Luft Lärm	CO2	Ges	Luft Lärm	CO2	Ges	Luft Lärm	CO2	Ges	Luft Lärm	CO2	Ges	Luft Lärm	CO2
A01-	Thalgau	Mondsee	2,30	0,1721	0,1893	2,30	0,1721	0,1893	3,23	0,2582	0,2534	3,23	0,2582	0,2534	4,77	0,3251	0,3701	4,77	0,3251	0,3701
A01-	Wallersee	Thalgau	1,75	0,1312	0,1443	1,75	0,1312	0,1443	2,46	0,1967	0,1931	2,46	0,1967	0,1931	3,64	0,2478	0,2820	3,64	0,2478	0,2820
A01-	Salzburg Nord	Wallersee	1,70	0,1270	0,1397	1,70	0,1270	0,1397	2,38	0,1905	0,1869	2,38	0,1905	0,1869	3,52	0,2398	0,2730	3,52	0,2398	0,2730
A01-	Salzburg Bergheim-West	Salzburg Nord	0,38	0,0286	0,0315	0,38	0,0286	0,0315	0,54	0,0429	0,0421	0,54	0,0429	0,0421	0,79	0,0541	0,0615	0,79	0,0541	0,0615
A01-	Messe	Salzburg Bergheim-West	0,18	0,0137	0,0151	0,18	0,0137	0,0151	0,26	0,0205	0,0202	0,26	0,0205	0,0202	0,38	0,0259	0,0295	0,38	0,0259	0,0295
A01-	Salzburg Mitte Freilassing	Messe	0,24	0,0182	0,0201	0,24	0,0182	0,0201	0,34	0,0274	0,0268	0,34	0,0274	0,0268	0,51	0,0344	0,0392	0,51	0,0344	0,0392
A01-	Kleßheim	Salzburg Mitte Freilassing	0,30	0,0224	0,0246	0,30	0,0224	0,0246	0,42	0,0336	0,0329	0,42	0,0336	0,0329	0,62	0,0423	0,0481	0,62	0,0423	0,0481
A01-	Siezenheim	Kleßheim	0,41	0,0310	0,0341	0,41	0,0310	0,0341	0,58	0,0465	0,0457	0,58	0,0465	0,0457	0,86	0,0586	0,0667	0,86	0,0586	0,0667
A01-	Flughafen	Siezenheim	0,21	0,0156	0,0171	0,21	0,0156	0,0171	0,29	0,0234	0,0229	0,29	0,0234	0,0229	0,43	0,0294	0,0335	0,43	0,0294	0,0335
A01-	Wals Salzburg West	Flughafen	0,26	0,0191	0,0210	0,26	0,0191	0,0210	0,36	0,0286	0,0281	0,36	0,0286	0,0281	0,53	0,0360	0,0410	0,53	0,0360	0,0410
A01-	KN Salzburg	Wals Salzburg West	0,38	0,0285	0,0314	0,38	0,0285	0,0314	0,54	0,0428	0,0420	0,54	0,0428	0,0420	0,79	0,0539	0,0613	0,79	0,0539	0,0613
A01-	Staatsgrenze Walserberg	KN Salzburg	0,65	0,0485	0,0533	0,65	0,0485	0,0533	0,91	0,0727	0,0714	0,91	0,0727	0,0714	1,34	0,0916	0,1042	1,34	0,0916	0,1042
A02-	KN Vösendorf	KN Wien Inzersdorf	0,81	0,0607	0,0667	0,81	0,0607	0,0667	1,14	0,0910	0,0893	1,14	0,0910	0,0893	1,68	0,1146	0,1304	1,68	0,1146	0,1304
A02-	Mödling	KN Vösendorf	0,55	0,0412	0,0454	0,55	0,0412	0,0454	0,77	0,0619	0,0607	0,77	0,0619	0,0607	1,14	0,0779	0,0887	1,14	0,0779	0,0887
A02-	Wr. Neudorf	Mödling	0,53	0,0393	0,0433	0,53	0,0393	0,0433	0,74	0,0590	0,0579	0,74	0,0590	0,0579	1,09	0,0743	0,0846	1,09	0,0743	0,0846
A02-	Wr. Neudorf IZ/Süd	Wr. Neudorf	0,58	0,0433	0,0476	0,58	0,0433	0,0476	0,81	0,0649	0,0637	0,81	0,0649	0,0637	1,20	0,0818	0,0931	1,20	0,0818	0,0931
A02-	KN Guntramsdorf	Wr. Neudorf IZ/Süd	0,84	0,0631	0,0694	0,84	0,0631	0,0694	1,18	0,0947	0,0929	1,18	0,0947	0,0929	1,75	0,1192	0,1357	1,75	0,1192	0,1357
A02-	Traiskirchen	KN Guntramsdorf	0,94	0,0703	0,0773	0,94	0,0703	0,0773	1,32	0,1054	0,1035	1,32	0,1054	0,1035	1,95	0,1327	0,1511	1,95	0,1327	0,1511
A02-	Baden	Traiskirchen	0,52	0,0391	0,0430	0,52	0,0391	0,0430	0,73	0,0587	0,0576	0,73	0,0587	0,0576	1,08	0,0739	0,0841	1,08	0,0739	0,0841
A02-	Bad Vöslau	Baden	0,86	0,0643	0,0707	0,86	0,0643	0,0707	1,21	0,0964	0,0946	1,21	0,0964	0,0946	1,78	0,1214	0,1382	1,78	0,1214	0,1382
A02-	Kottingbrunn	Bad Vöslau	0,62	0,0464	0,0510	0,62	0,0464	0,0510	0,87	0,0696	0,0683	0,87	0,0696	0,0683	1,29	0,0877	0,0998	1,29	0,0877	0,0998
A02-	Leobersdorf	Kottingbrunn	0,54	0,0407	0,0448	0,54	0,0407	0,0448	0,76	0,0611	0,0599	0,76	0,0611	0,0599	1,13	0,0769	0,0875	1,13	0,0769	0,0875
A02-	Wöllersdorf	Leobersdorf	2,17	0,1625	0,1787	2,17	0,1625	0,1787	3,05	0,2437	0,2392	3,05	0,2437	0,2392	4,50	0,3069	0,3493	4,50	0,3069	0,3493
A02-	Wr. Neustadt West	Wöllersdorf	1,41	0,1055	0,1161	1,41	0,1055	0,1161	1,98	0,1583	0,1553	1,98	0,1583	0,1553	2,93	0,1993	0,2269	2,93	0,1993	0,2269
A02-	KN Wr. Neustadt	Wr. Neustadt West	0,57	0,0422	0,0465	0,57	0,0422	0,0465	0,79	0,0634	0,0622	0,79	0,0634	0,0622	1,17	0,0798	0,0908	1,17	0,0798	0,0908
A02-	KN Seebenstein	KN Wr. Neustadt	2,56	0,1912	0,2103	2,56	0,1912	0,2103	3,59	0,2867	0,2814	3,59	0,2867	0,2814	5,30	0,3611	0,4110	5,30	0,3611	0,4110
A02-	Grimmenstein	KN Seebenstein	2,18	0,1631	0,1794	2,18	0,1631	0,1794	3,06	0,2446	0,2401	3,06	0,2446	0,2401	4,52	0,3080	0,3506	4,52	0,3080	0,3506
A02-	Edlitz	Grimmenstein	0,60	0,0451	0,0497	0,60	0,0451	0,0497	0,85	0,0677	0,0665	0,85	0,0677	0,0665	1,25	0,0853	0,0971	1,25	0,0853	0,0971
A02-	Krumbach	Edlitz	1,87	0,1394	0,1534	1,87	0,1394	0,1534	2,62	0,2091	0,2052	2,62	0,2091	0,2052	3,86	0,2633	0,2997	3,86	0,2633	0,2997
A02-	Zöbern	Krumbach	0,98	0,0736	0,0809	0,98	0,0736	0,0809	1,38	0,1104	0,1083	1,38	0,1104	0,1083	2,04	0,1390	0,1582	2,04	0,1390	0,1582
A02-	Aspang	Zöbern	0,13	0,0096	0,0106	0,13	0,0096	0,0106	0,18	0,0144	0,0142	0,18	0,0144	0,0142	0,27	0,0182	0,0207	0,27	0,0182	0,0207
A02-	Schäffern	Aspang	1,56	0,1164	0,1281	1,56	0,1164	0,1281	2,18	0,1747	0,1714	2,18	0,1747	0,1714	3,23	0,2199	0,2504	3,23	0,2199	0,2504
A02-	Pinggau/Friedberg	Schäffern	1,86	0,1391	0,1530	1,86	0,1391	0,1530	2,61	0,2086	0,2048	2,61	0,2086	0,2048	3,86	0,2627	0,2990	3,86	0,2627	0,2990
A02-	Pinkafeld	Pinggau/Friedberg	1,26	0,0942	0,1036	1,26	0,0942	0,1036	1,77	0,1413	0,1387	1,77	0,1413	0,1387	2,61	0,1780	0,2026	2,61	0,1780	0,2026
A02-	Lafnitztal/Oberwart	Pinkafeld	2,63	0,1964	0,2160	2,63	0,1964	0,2160	3,68	0,2946	0,2891	3,68	0,2946	0,2891	5,44	0,3710	0,4223	5,44	0,3710	0,4223
A02-	Hartberg	Lafnitztal/Oberwart	1,04	0,0775	0,0853	1,04	0,0775	0,0853	1,45	0,1163	0,1141	1,45	0,1163	0,1141	2,15	0,1464	0,1667	2,15	0,1464	0,1667
A02-	Sebersdorf/Bad Waltersdorf	Hartberg	2,62	0,1962	0,2158	2,62	0,1962	0,2158	3,68	0,2942	0,2888	3,68	0,2942	0,2888	5,44	0,3705	0,4218	5,44	0,3705	0,4218
A02-	KN Riegersdorf	Sebersdorf/Bad Waltersdorf	2,20	0,1646	0,1810	2,20	0,1646	0,1810	3,09	0,2468	0,2423	3,09	0,2468	0,2423	4,56	0,3108	0,3538	4,56	0,3108	0,3538
A02-	Ilz Fürstenfeld	KN Riegersdorf	0,74	0,0554	0,0609	0,74	0,0554	0,0609	1,04	0,0831	0,0815	1,04	0,0831	0,0815	1,54	0,1046	0,1191	1,54	0,1046	0,1191
A02-	Sinabelkirchen	Ilz Fürstenfeld	2,70	0,2022	0,2224	2,70	0,2022	0,2224	3,79	0,3033	0,2977	3,79	0,3033	0,2977	5,61	0,3819	0,4347	5,61	0,3819	0,4347
A02-	Gleisdorf Süd	Sinabelkirchen	1,78	0,1332	0,1465	1,78	0,1332	0,1465	2,50	0,1998	0,1961	2,50	0,1998	0,1961	3,69	0,2516	0,2864	3,69	0,2516	0,2864
A02-	Gleisdorf West	Gleisdorf Süd	0,77	0,0578	0,0636	0,77	0,0578	0,0636	1,08	0,0867	0,0851	1,08	0,0867	0,0851	1,60	0,1092	0,1243	1,60	0,1092	0,1243
A02-	Laßnitzhöhe	Gleisdorf West	2,03	0,1515	0,1666	2,03	0,1515	0,1666	2,84	0,2272	0,2230	2,84	0,2272	0,2230	4,20	0,2861	0,3257	4,20	0,2861	0,3257
A02-	KN Graz Ost	Laßnitzhöhe	2,54	0,1895	0,2085	2,54	0,1895	0,2085	3,56	0,2843	0,2790	3,56	0,2843	0,2790	5,25	0,3580	0,4075	5,25	0,3580	0,4075
A02-	Graz Feldkirchen Flughafen	KN Graz Ost	0,91	0,0682	0,0750	0,91	0,0682	0,0750	1,28	0,1023	0,1004	1,28	0,1023	0,1004	1,89	0,1288	0,1466	1,89	0,1288	0,1466
A02-	KN Graz West	Graz Feldkirchen Flughafen	0,61	0,0456	0,0502	0,61	0,0456	0,0502	0,86	0,0685	0,0672	0,86	0,0685	0,0672	1,27	0,0862	0,0981	1,27	0,0862	0,0981
A02-	Unterpremstätten	KN Graz West	0,73	0,0549	0,0604	0,73	0,0549	0,0604	1,03	0,0823	0,0808	1,03	0,0823	0,0808	1,52	0,1037	0,1180	1,52	0,1037	0,1180
A02-	Lieboch	Unterpremstätten	1,14	0,0852	0,0938	1,14	0,0852	0,0938	1,60	0,1278	0,1255	1,60	0,1278	0,1255	2,36	0,1610	0,1832	2,36	0,1610	0,1832
A02-	Mooskirchen	Lieboch	1,57	0,1175	0,1293	1,57	0,1175	0,1293	2,20	0,1763	0,1730	2,20	0,1763	0,1730	3,26	0,2220	0,2527	3,26	0,2220	0,2527
A02-	Steinberg	Mooskirchen	1,63	0,1216	0,1338	1,63	0,1216	0,1338	2,28	0,1824	0,1791	2,28	0,1824	0,1791	3,37	0,2297	0,2615	3,37	0,2297	0,2615
A02-	Modriach	Steinberg	4,07	0,3040	0,3344	4,07	0,3040	0,3344	5,70	0,4560	0,4476	5,70	0,4560	0,4476	8,43	0,5743	0,6536	8,43	0,5743	0,6536
A022	Puchwerk	KN Graz Ost	0,17	0,0127	0,0140	0,17	0,0127	0,0140	0,24	0,0191	0,0188	0,24	0,0191	0,0188	0,35	0,0241	0,0274	0,35	0,0241	0,0274
A022	Graz Raaba	Puchwerk	0,24	0,0182	0,0200	0,24	0,0182	0,0200	0,34	0,0273	0,0268	0,34	0,0273	0,0268	0,51	0,0344	0,0392	0,51	0,0344	0,0392
A022	Graz Liebenau Sternäckerweg	Graz Raaba	0,35	0,0265	0,0291	0,35	0,0265	0,0291	0,50	0,0397	0,0390	0,50	0,0397	0,0390	0,73	0,0500	0,0569	0,73	0,0500	0,0569
A02-	Packsattel	Modriach	1,87	0,1400	0,1540	1,87	0,1400	0,1540	2,63	0,2100	0,2061	2,63	0,2100	0,2061	3,88	0,2645	0,3010	3,88	0,2645	0,3010
A02-	Bad St. Leonhard	Packsattel	2,28	0,1703	0,1873	2,28	0,1703	0,1873	3,19	0,2554	0,2507	3,19	0,2554	0,2507	4,72	0,3216	0,3661	4,72	0,3216	0,3661
A02-	Wolfsberg Nord	Bad St. Leonhard	2,68	0,2001	0,2201	2,68	0,2001	0,2201	3,75	0,3001	0,2946	3,75	0,3001	0,2946	5,55	0,3779	0,4302	5,55	0,3779	0,4302
A02-	Wolfsberg Süd	Wolfsberg Nord	0,76	0,0569	0,0626	0,76	0,0569	0,0626	1,07	0,0853	0,0837	1,07	0,0853	0,0837	1,58	0,1074	0,1223	1,58	0,1074	0,1223
A02-	St. Andrä	Wolfsberg Süd	2,24	0,1671	0,1838	2,24	0,1671	0,1838	3,14	0,2507	0,2461	3,14	0,2507	0,2461	4,63	0,3157	0,3593	4,63	0,3157	0,3593
A02-	Griffen	St. Andrä	2,17	0,1625	0,1787	2,17	0,1625	0,1787	3,05	0,2437	0,2392	3,05	0,2437	0,2392	4,50	0,3069	0,3493	4,50	0,3069	0,3493
A02-	Völkermarkt Ost	Griffen	1,10	0,0821	0,0903	1,10	0,0821	0,0903	1,54	0,1231	0,1208	1,54	0,1231	0,1208	2,27	0,1550	0,1764	2,27	0,1550	0,1764
A02-	Völkermarkt West	Völkermarkt Ost	2,53	0,1894	0,2083	2,53	0,1894	0,2083	3,55	0,2841	0,2788	3,55	0,2841	0,2788	5,25	0,3577	0,4072	5,25	0,3577	0,4072
A02-	Grafenstein	Völkermarkt West	2,43	0,1813	0,1994	2,43	0,1813	0,1994	3,40	0,2719	0,2669	3,40	0,2719	0,2669	5,03	0,3424	0,3897	5,03	0,3424	0,3897
A02-	Klagenfurt Ost	Grafenstein	1,56	0,1163	0,1279	1,56	0,1163	0,1279	2,18	0,1744	0,1712	2,18	0,1744	0,1712	3,22	0,2196	0,2500	3,22	0,2196	0,2500
A02-	Klagenfurt Flughafen	Klagenfurt Ost	0,79	0,0588	0,0647	0,79	0,0588	0,0647	1,10	0,0882	0,0866	1,10	0,0882	0,0866	1,63	0,1111	0,1265	1,63	0,1111	0,1265
A02-	Klagenfurt Nord	Klagenfurt Flughafen	0,87	0,0652	0,0717	0,87	0,0652	0,0717	1,22	0,0977	0,0959	1,22	0,0977	0,0959	1,81	0,1231	0,1401	1,81	0,1231	0,1401
A02-	Klagenfurt West	Klagenfurt Nord	1,51	0,1127	0,1239	1,51	0,1127	0,1239	2,11	0,1690	0,1659	2,11	0,1690	0,1659	3,12	0,2128	0,2422	3,12	0,2128	0,2422
A02-	Krumpendorf West	Klagenfurt West	0,60	0,0449	0,0494	0,60	0,0449	0,0494	0,84	0,0674	0,0661	0,84	0,0674	0,0661	1,25	0,0848	0,0966	1,25	0,0848	0,0966
A02-	Pörtschach Ost	Krumpendorf West	0,72	0,0541	0,0595	0,72	0,0541	0,0595	1,01	0,0811	0,0796	1,01	0,0811	0,0796	1,50	0,1022	0,1163	1,50	0,1022	0,1163
A02-	Pörtschach West	Pörtschach Ost	1,13	0,0842	0,0926	1,13	0,0842	0,0926	1,58	0,1263	0,1240	1,58	0,1263	0,1240	2,33	0,1591	0,1811	2,33	0,1591	0,1811
A02-	Velden Ost	Pörtschach West	0,83	0,0624	0,0686	0,83	0,0624	0,0686	1,17	0,0936	0,0919	1,17	0,0936	0,0919	1,73	0,1179	0,1342	1,73	0,1179	0,1342
A02-	Velden West	Velden Ost	0,90	0,0672	0,0739	0,90	0,0672	0,0739	1,26	0,1008	0,0989	1,26	0,1008	0,0989	1,86	0,1269	0,1445	1,86	0,1269	0,1445
A02-	Wernberg	Velden West	1,49	0,1111	0,1222	1,49	0,1111	0,1222	2,08	0,1666	0,1635	2,08	0,1666	0,1635	3,08	0,2098	0,2388	3,08	0,2098	0,2388
A02-	KN Villach	Wernberg	0,79	0,0590	0,0649	0,79	0,0590	0,0649	1,11	0,0886	0,0869	1,11	0,0886	0,0869	1,64	0,1115	0,1269	1,64	0,1115	0,1269
A02-	Villach Faaker See	KN Villach	0,61	0,0459	0,0505	0,61	0,0459	0,0505	0,86	0,0689	0,0676	0,86	0,0689	0,0676	1,27	0,0867	0,0987	1,27	0,0867	0,0987
A02-	Villach Warmbad	Villach Faaker See	1,40	0,1049	0,1153	1,40	0,1049	0,1153	1,97	0,1573	0,1544	1,97	0,1573	0,1544	2,91	0,1981	0,2254	2,91	0,1981	0,2254
A02-	Hermagor	Villach Warmbad	2,54	0,1901	0,2091	2,54	0,1901	0,2091	3,57	0,2851	0,2798	3,57	0,2851	0,2798	5,27	0,3590	0,4087	5,27	0,3590	0,4087
A02-	Arnoldstein	Hermagor	0,61	0,0453	0,0498	0,61	0,0453	0,0498	0,85	0,0679	0,0666	0,85	0,0679	0,0666	1,25	0,0855	0,0973	1,25	0,0855	0,0973
A02-	Staatsgrenze Arnoldstein	Arnoldstein	0,93	0,0694	0,0763	0,93	0,0694	0,0763	1,30	0,1041	0,1022	1,30	0,1041	0,1022	1,92	0,1311	0,1492	1,92	0,1311	0,1492

STR-KENNZAHL	MAUTABSCHNITT VON	MAUTABSCHNITT BIS	CO2-Emissionsklasse 1 / EURO EEV																	
			Kat. 2						Kat. 3						Kat. 4					
			Tag			Nacht			Tag			Nacht			Tag			Nacht		
			Ges	Luft Lärm	CO2	Ges	Luft Lärm	CO2	Ges	Luft Lärm	CO2	Ges	Luft Lärm	CO2	Ges	Luft Lärm	CO2	Ges	Luft Lärm	CO2
A03-	Münchendorf/Achau	KN Guntramsdorf	0,24	0,0180	0,0198	0,24	0,0180	0,0198	0,34	0,0270	0,0265	0,34	0,0270	0,0265	0,50	0,0340	0,0387	0,50	0,0340	0,0387
A03-	Ebreichsdorf Nord	Münchendorf/Achau	1,01	0,0759	0,0834	1,01	0,0759	0,0834	1,42	0,1138	0,1117	1,42	0,1138	0,1117	2,10	0,1433	0,1631	2,10	0,1433	0,1631
A03-	Ebreichsdorf West	Ebreichsdorf Nord	0,83	0,0619	0,0681	0,83	0,0619	0,0681	1,16	0,0929	0,0912	1,16	0,0929	0,0912	1,72	0,1170	0,1331	1,72	0,1170	0,1331
A03-	Pottendorf	Ebreichsdorf West	1,09	0,0812	0,0894	1,09	0,0812	0,0894	1,52	0,1219	0,1196	1,52	0,1219	0,1196	2,25	0,1534	0,1747	2,25	0,1534	0,1747
A03-	Hornstein	Pottendorf	1,78	0,1334	0,1467	1,78	0,1334	0,1467	2,50	0,2001	0,1964	2,50	0,2001	0,1964	3,70	0,2519	0,2868	3,70	0,2519	0,2868
A03-	Müllendorf	Hornstein	1,17	0,0874	0,0961	1,17	0,0874	0,0961	1,64	0,1311	0,1287	1,64	0,1311	0,1287	2,42	0,1651	0,1879	2,42	0,1651	0,1879
A03-	KN Eisenstadt	Müllendorf	0,98	0,0731	0,0804	0,98	0,0731	0,0804	1,37	0,1096	0,1076	1,37	0,1096	0,1076	2,03	0,1380	0,1571	2,03	0,1380	0,1571
A031	Siegendorf	KN Eisenstadt	0,77	0,0576	0,0634	0,77	0,0576	0,0634	1,08	0,0864	0,0848	1,08	0,0864	0,0848	1,60	0,1088	0,1238	1,60	0,1088	0,1238
A041	KN Wien Prater	Stadionbrücke	0,14	0,0106	0,0116	0,14	0,0106	0,0116	0,20	0,0159	0,0156	0,20	0,0159	0,0156	0,29	0,0200	0,0228	0,29	0,0200	0,0228
A04-	Wien Simmeringer Haide	KN Wien Prater	0,98	0,0730	0,0803	0,98	0,0730	0,0803	1,37	0,1095	0,1075	1,37	0,1095	0,1075	2,02	0,1379	0,1569	2,02	0,1379	0,1569
A04-	KN Schwechat	Wien Simmeringer Haide	0,88	0,0655	0,0721	0,88	0,0655	0,0721	1,23	0,0983	0,0965	1,23	0,0983	0,0965	1,82	0,1238	0,1409	1,82	0,1238	0,1409
A04-	Flughafen Wien Schwechat	KN Schwechat	1,27	0,0946	0,1041	1,27	0,0946	0,1041	1,78	0,1420	0,1393	1,78	0,1420	0,1393	2,62	0,1788	0,2035	2,62	0,1788	0,2035
A04-	Fischamend	Flughafen Wien Schwechat	1,42	0,1060	0,1166	1,42	0,1060	0,1166	1,99	0,1589	0,1560	1,99	0,1589	0,1560	2,94	0,2002	0,2278	2,94	0,2002	0,2278
A04-	Bruck/Leitha West	Fischamend	3,11	0,2324	0,2556	3,11	0,2324	0,2556	4,36	0,3486	0,3421	4,36	0,3486	0,3421	6,44	0,4390	0,4997	6,44	0,4390	0,4997
A04-	Bruck/Leitha Ost	Bruck/Leitha West	1,03	0,0772	0,0849	1,03	0,0772	0,0849	1,45	0,1158	0,1136	1,45	0,1158	0,1136	2,14	0,1458	0,1659	2,14	0,1458	0,1659
A04-	KN Bruckneudorf	Bruck/Leitha Ost	0,64	0,0482	0,0530	0,64	0,0482	0,0530	0,90	0,0722	0,0709	0,90	0,0722	0,0709	1,33	0,0910	0,1035	1,33	0,0910	0,1035
A04-	Parndorf	KN Bruckneudorf	0,41	0,0310	0,0341	0,41	0,0310	0,0341	0,58	0,0465	0,0456	0,58	0,0465	0,0456	0,86	0,0585	0,0666	0,86	0,0585	0,0666
A04-	Neusiedl	Parndorf	0,80	0,0599	0,0659	0,80	0,0599	0,0659	1,12	0,0899	0,0882	1,12	0,0899	0,0882	1,66	0,1132	0,1289	1,66	0,1132	0,1289
A04-	Neusiedl/Gewerbepark	Neusiedl	0,19	0,0139	0,0153	0,19	0,0139	0,0153	0,26	0,0208	0,0205	0,26	0,0208	0,0205	0,39	0,0262	0,0299	0,39	0,0262	0,0299
A04-	Weiden/Gols	Neusiedl/Gewerbepark	1,66	0,1243	0,1367	1,66	0,1243	0,1367	2,33	0,1865	0,1830	2,33	0,1865	0,1830	3,45	0,2348	0,2673	3,45	0,2348	0,2673
A04-	Mönchhof	Weiden/Gols	1,21	0,0907	0,0998	1,21	0,0907	0,0998	1,70	0,1360	0,1335	1,70	0,1360	0,1335	2,51	0,1713	0,1950	2,51	0,1713	0,1950
A04-	Nickelsdorf	Mönchhof	1,90	0,1421	0,1563	1,90	0,1421	0,1563	2,67	0,2131	0,2092	2,67	0,2131	0,2092	3,94	0,2684	0,3055	3,94	0,2684	0,3055
A04-	Staatsgrenze Nickelsdorf	Nickelsdorf	0,34	0,0252	0,0277	0,34	0,0252	0,0277	0,47	0,0377	0,0370	0,47	0,0377	0,0370	0,70	0,0475	0,0541	0,70	0,0475	0,0541
A05-	Wolkersdorf Süd	KN Eibesbrunn	0,66	0,0490	0,0539	0,66	0,0490	0,0539	0,92	0,0735	0,0721	0,92	0,0735	0,0721	1,36	0,0925	0,1053	1,36	0,0925	0,1053
A05-	Ulrichskirchen	Wolkersdorf Süd	0,71	0,0530	0,0583	0,71	0,0530	0,0583	0,99	0,0795	0,0780	0,99	0,0795	0,0780	1,47	0,1001	0,1139	1,47	0,1001	0,1139
A05-	Wolkersdorf Nord	Ulrichskirchen	0,46	0,0346	0,0381	0,46	0,0346	0,0381	0,65	0,0519	0,0510	0,65	0,0519	0,0510	0,96	0,0654	0,0744	0,96	0,0654	0,0744
A05-	Hochleithen	Wolkersdorf Nord	0,83	0,0621	0,0683	0,83	0,0621	0,0683	1,17	0,0932	0,0914	1,17	0,0932	0,0914	1,72	0,1173	0,1335	1,72	0,1173	0,1335
A05-	Gaweinstal Mitte	Hochleithen	1,66	0,1242	0,1367	1,66	0,1242	0,1367	2,33	0,1864	0,1829	2,33	0,1864	0,1829	3,44	0,2347	0,2671	3,44	0,2347	0,2671
A05-	Gaweinstal Nord	Gaweinstal Mitte	0,44	0,0329	0,0362	0,44	0,0329	0,0362	0,62	0,0493	0,0484	0,62	0,0493	0,0484	0,91	0,0621	0,0707	0,91	0,0621	0,0707
A05-	Mistelbach Süd	Gaweinstal Nord	0,76	0,0567	0,0624	0,76	0,0567	0,0624	1,06	0,0851	0,0835	1,06	0,0851	0,0835	1,57	0,1072	0,1220	1,57	0,1072	0,1220
A05-	Mistelbach Ost / Wilfersdorf	Mistelbach Süd	1,27	0,0952	0,1047	1,27	0,0952	0,1047	1,79	0,1428	0,1402	1,79	0,1428	0,1402	2,64	0,1799	0,2047	2,64	0,1799	0,2047
A05-	Poysdorf Süd	Mistelbach Ost / Wilfersdorf	1,29	0,0962	0,1058	1,29	0,0962	0,1058	1,80	0,1442	0,1416	1,80	0,1442	0,1416	2,67	0,1816	0,2067	2,67	0,1816	0,2067
A05-	Großkrut	Poysdorf Süd	1,70	0,1268	0,1395	1,70	0,1268	0,1395	2,38	0,1902	0,1867	2,38	0,1902	0,1867	3,52	0,2395	0,2726	3,52	0,2395	0,2726
A05-	Poysdorf Nord	Großkrut	1,65	0,1234	0,1357	1,65	0,1234	0,1357	2,31	0,1850	0,1816	2,31	0,1850	0,1816	3,42	0,2330	0,2652	3,42	0,2330	0,2652
A05-	Drasenhofen West	Drasenhofen Süd	0,51	0,0380	0,0418	0,51	0,0380	0,0418	0,71	0,0570	0,0559	0,71	0,0570	0,0559	1,05	0,0717	0,0817	1,05	0,0717	0,0817
A05-	Drasenhofen Nord	Drasenhofen West	0,72	0,0536	0,0590	0,72	0,0536	0,0590	1,01	0,0804	0,0789	1,01	0,0804	0,0789	1,49	0,1013	0,1152	1,49	0,1013	0,1152
A06-	Potzneusiedl	KN Bruckneudorf	2,09	0,1563	0,1719	2,09	0,1563	0,1719	2,93	0,2344	0,2300	2,93	0,2344	0,2300	4,33	0,2952	0,3360	4,33	0,2952	0,3360
A06-	Gattendorf	Potzneusiedl	0,91	0,0678	0,0746	0,91	0,0678	0,0746	1,27	0,1017	0,0999	1,27	0,1017	0,0999	1,88	0,1281	0,1458	1,88	0,1281	0,1458
A06-	Kittsee	Gattendorf	1,52	0,1134	0,1248	1,52	0,1134	0,1248	2,13	0,1702	0,1670	2,13	0,1702	0,1670	3,14	0,2143	0,2439	3,14	0,2143	0,2439
A06-	Staatsgrenze Kittsee	Kittsee	0,77	0,0576	0,0634	0,77	0,0576	0,0634	1,08	0,0864	0,0848	1,08	0,0864	0,0848	1,60	0,1088	0,1239	1,60	0,1088	0,1239
A07-	Franzosenhausweg	KN Linz	0,54	0,0406	0,0447	0,54	0,0406	0,0447	0,76	0,0610	0,0598	0,76	0,0610	0,0598	1,13	0,0768	0,0874	1,13	0,0768	0,0874
A07-	Salzburger Straße Neue Welt	Franzosenhausweg	0,47	0,0355	0,0390	0,47	0,0355	0,0390	0,67	0,0532	0,0522	0,67	0,0532	0,0522	0,98	0,0670	0,0763	0,98	0,0670	0,0763
A07-	Muldenstraße Bindermichl	Salzburger Straße Neue Welt	0,33	0,0246	0,0271	0,33	0,0246	0,0271	0,46	0,0369	0,0363	0,46	0,0369	0,0363	0,68	0,0465	0,0529	0,68	0,0465	0,0529
A07-	Linz-Hummelhof	Muldenstraße Bindermichl	0,16	0,0120	0,0131	0,16	0,0120	0,0131	0,22	0,0179	0,0176	0,22	0,0179	0,0176	0,33	0,0226	0,0257	0,33	0,0226	0,0257
A07-	Wiener Straße	Linz-Hummelhof	0,22	0,0168	0,0185	0,22	0,0168	0,0185	0,32	0,0252	0,0248	0,32	0,0252	0,0248	0,47	0,0318	0,0361	0,47	0,0318	0,0361
A07-	VOEST	Wiener Straße	0,21	0,0156	0,0172	0,21	0,0156	0,0172	0,29	0,0234	0,0230	0,29	0,0234	0,0230	0,43	0,0295	0,0336	0,43	0,0295	0,0336
A07-	Industriezeile	VOEST	0,16	0,0123	0,0135	0,16	0,0123	0,0135	0,23	0,0184	0,0180	0,23	0,0184	0,0180	0,34	0,0232	0,0264	0,34	0,0232	0,0264
A07-	Prinz Eugenstraße	Industriezeile	0,26	0,0195	0,0214	0,26	0,0195	0,0214	0,37	0,0292	0,0286	0,37	0,0292	0,0286	0,54	0,0368	0,0418	0,54	0,0368	0,0418
A07-	Hafenstraße	Prinz Eugenstraße	0,49	0,0364	0,0401	0,49	0,0364	0,0401	0,68	0,0546	0,0536	0,68	0,0546	0,0536	1,01	0,0688	0,0783	1,01	0,0688	0,0783
A07-	Urfahr	Hafenstraße	0,19	0,0143	0,0157	0,19	0,0143	0,0157	0,27	0,0215	0,0211	0,27	0,0215	0,0211	0,40	0,0270	0,0308	0,40	0,0270	0,0308
A07-	Dornach	Urfahr	0,46	0,0347	0,0381	0,46	0,0347	0,0381	0,65	0,0520	0,0510	0,65	0,0520	0,0510	0,96	0,0655	0,0745	0,96	0,0655	0,0745
A07-	Auhof	Dornach	0,38	0,0286	0,0314	0,38	0,0286	0,0314	0,54	0,0429	0,0421	0,54	0,0429	0,0421	0,79	0,0540	0,0615	0,79	0,0540	0,0615
A07-	Treffling	Auhof	0,64	0,0476	0,0524	0,64	0,0476	0,0524	0,89	0,0714	0,0701	0,89	0,0714	0,0701	1,32	0,0900	0,1024	1,32	0,0900	0,1024
A07-	Gallneukirchen	Treffling	0,77	0,0574	0,0632	0,77	0,0574	0,0632	1,08	0,0861	0,0845	1,08	0,0861	0,0845	1,59	0,1085	0,1235	1,59	0,1085	0,1235
A07-	Engerwitzdorf	Gallneukirchen	0,68	0,0512	0,0563	0,68	0,0512	0,0563	0,96	0,0767	0,0753	0,96	0,0767	0,0753	1,42	0,0966	0,1100	1,42	0,0966	0,1100
A07-	Unterweitersdorf	Engerwitzdorf	0,88	0,0656	0,0722	0,88	0,0656	0,0722	1,23	0,0984	0,0966	1,23	0,0984	0,0966	1,82	0,1239	0,1410	1,82	0,1239	0,1410
A08-	Wels West	KN Voralpenkreuz	2,69	0,2012	0,2213	2,69	0,2012	0,2213	3,77	0,3018	0,2962	3,77	0,3018	0,2962	5,58	0,3801	0,4326	5,58	0,3801	0,4326
A08-	Wels-Wirtschaftspark	Wels West	0,19	0,0142	0,0156	0,19	0,0142	0,0156	0,27	0,0212	0,0209	0,27	0,0212	0,0209	0,39	0,0268	0,0305	0,39	0,0268	0,0305
A08-	KN Wels	Wels-Wirtschaftspark	0,76	0,0568	0,0625	0,76	0,0568	0,0625	1,07	0,0852	0,0836	1,07	0,0852	0,0836	1,57	0,1073	0,1221	1,57	0,1073	0,1221
A08-	Pichl/Bad Schallerbach	KN Wels	1,04	0,0781	0,0859	1,04	0,0781	0,0859	1,47	0,1171	0,1150	1,47	0,1171	0,1150	2,16	0,1475	0,1679	2,16	0,1475	0,1679
A08-	Meggenhofen Gallspach	Pichl/Bad Schallerbach	2,64	0,1973	0,2170	2,64	0,1973	0,2170	3,70	0,2959	0,2905	3,70	0,2959	0,2905	5,47	0,3727	0,4242	5,47	0,3727	0,4242
A08-	Haag am Hausruck	Meggenhofen Gallspach	2,88	0,2150	0,2365	2,88	0,2150	0,2365	4,03	0,3225	0,3166	4,03	0,3225	0,3166	5,96	0,4062	0,4623	5,96	0,4062	0,4623
A08-	Ried im Innkreis	Haag am Hausruck	2,63	0,1962	0,2159	2,63	0,1962	0,2159	3,68	0,2944	0,2889	3,68	0,2944	0,2889	5,44	0,3707	0,4219	5,44	0,3707	0,4219
A08-	Ort im Innkreis	Ried im Innkreis	2,82	0,2106	0,2317	2,82	0,2106	0,2317	3,95	0,3159	0,3101	3,95	0,3159	0,3101	5,84	0,3978	0,4528	5,84	0,3978	0,4528
A08-	Schärding Suben	Ort im Innkreis	2,13	0,1590	0,1749	2,13	0,1590	0,1749	2,98	0,2385	0,2340	2,98	0,2385	0,2340	4,41	0,3003	0,3418	4,41	0,3003	0,3418
A08-	Staatsgrenze Suben	Schärding Suben	0,54	0,0402	0,0442	0,54	0,0402	0,0442	0,75	0,0603	0,0591	0,75	0,0603	0,0591	1,11	0,0759	0,0864	1,11	0,0759	0,0864
A09-	Ried im Traunkreis	KN Voralpenkreuz	1,32	0,0990	0,1089	1,32	0,0990	0,1089	1,86	0,1485	0,1458	1,86	0,1485	0,1458	2,75	0,1870	0,2129	2,75	0,1870	0,2129
A09-	Inzersdorf Kirchdorf	Ried im Traunkreis	2,48	0,1857	0,2043	2,48	0,1857	0,2043	3,48	0,2786	0,2735	3,48	0,2786	0,2735	5,15	0,3508	0,3993	5,15	0,3508	0,3993
A09-	Klaus	Inzersdorf Kirchdorf	3,03	0,2263	0,2489	3,03	0,2263	0,2489	4,24	0,3394	0,3331	4,24	0,3394	0,3331	6,27	0,4274	0,4865	6,27	0,4274	0,4865
A09-	St. Pankraz	Klaus	1,92	0,1438	0,1582	1,92	0,1438	0,1582	2,70	0,2157	0,2117	2,70	0,2157	0,2117	3,99	0,2717	0,3092	3,99	0,2717	0,3092
A09-	Roßleiten Windischgarsten	St. Pankraz	2,68	0,2007	0,2207	2,68	0,2007	0,2207	3,76	0,3010	0,2954	3,76	0,3010	0,2954	5,56	0,3790	0,4314	5,56	0,3790	0,4314
A09-	Gleinkerau	Roßleiten Windischgarsten	1,26	0,0943	0,1038	1,26	0,0943	0,1038	1,77	0,1415	0,1389	1,77	0,1415	0,1389	2,61	0,1782	0,2028	2,61	0,1782	0,2028
A09-	Spital am Pyhrn	Gleinkerau	0,95	0,0711	0,0782	0,95	0,0711	0,0782	1,33	0,1067	0,1047	1,33	0,1067	0,1047	1,97	0,1343	0,1529	1,97	0,1343	0,1529
A09-	Ardning / Admont	Spital am Pyhrn	4,98	0,1810	0,1991	4,98	0,1810	0,1991	6,98	0,2715	0,2665	6,98	0,2715	0,2665	10,39	0,3419	0,3892	10,39	0,3419	0,3892
A09-	Liezen	Ardning / Admont	0,55	0,0413	0,0454	0,55	0,0413	0,0454	0,77	0,0619	0,0607	0,77	0,0619	0,0607	1,14	0,0779	0,0887	1,14	0,0779	0,0887

STR-KENNZAHL	MAUTABSCHNITT VON	MAUTABSCHNITT BIS	CO2-Emissionsklasse 1 / EURO EEV																	
			Kat. 2						Kat. 3						Kat. 4					
			Tag			Nacht			Tag			Nacht			Tag			Nacht		
			Ges	Luft Lärm	CO2	Ges	Luft Lärm	CO2	Ges	Luft Lärm	CO2	Ges	Luft Lärm	CO2	Ges	Luft Lärm	CO2	Ges	Luft Lärm	CO2
A09-	Rottenmann	Liezen	1,15	0,0862	0,0948	1,15	0,0862	0,0948	1,62	0,1293	0,1269	1,62	0,1293	0,1269	2,39	0,1628	0,1853	2,39	0,1628	0,1853
A09-	Trieben	Rottenmann	2,87	0,2149	0,2364	2,87	0,2149	0,2364	4,03	0,3224	0,3164	4,03	0,3224	0,3164	5,96	0,4059	0,4620	5,96	0,4059	0,4620
A09-	Treglwang	Trieben	2,34	0,1747	0,1922	2,34	0,1747	0,1922	3,28	0,2621	0,2572	3,28	0,2621	0,2572	4,84	0,3300	0,3757	4,84	0,3300	0,3757
A09-	Kalwang	Treglwang	3,14	0,2348	0,2583	3,14	0,2348	0,2583	4,41	0,3522	0,3457	4,41	0,3522	0,3457	6,51	0,4435	0,5048	6,51	0,4435	0,5048
A09-	Mautern	Kalwang	1,46	0,1093	0,1203	1,46	0,1093	0,1203	2,05	0,1640	0,1610	2,05	0,1640	0,1610	3,03	0,2065	0,2351	3,03	0,2065	0,2351
A09-	Kammern	Mautern	1,65	0,1230	0,1353	1,65	0,1230	0,1353	2,31	0,1845	0,1811	2,31	0,1845	0,1811	3,41	0,2323	0,2644	3,41	0,2323	0,2644
A09-	Traboch	Kammern	1,72	0,1286	0,1415	1,72	0,1286	0,1415	2,41	0,1929	0,1893	2,41	0,1929	0,1893	3,56	0,2429	0,2765	3,56	0,2429	0,2765
A09-	Terminal St. Michael	Traboch	0,34	0,0253	0,0278	0,34	0,0253	0,0278	0,47	0,0379	0,0372	0,47	0,0379	0,0372	0,70	0,0477	0,0543	0,70	0,0477	0,0543
A09-	KN St. Michael	Terminal St. Michael	0,63	0,0473	0,0521	0,63	0,0473	0,0521	0,89	0,0710	0,0697	0,89	0,0710	0,0697	1,31	0,0894	0,1018	1,31	0,0894	0,1018
A09-	Übelbach	KN St. Michael	12,13	0,4409	0,4850	12,13	0,4409	0,4850	16,99	0,6613	0,6491	16,99	0,6613	0,6491	25,31	0,8328	0,9479	25,31	0,8328	0,9479
A09-	KN Peggau Deutschfeistritz	Übelbach	1,95	0,1458	0,1604	1,95	0,1458	0,1604	2,74	0,2187	0,2147	2,74	0,2187	0,2147	4,04	0,2754	0,3135	4,04	0,2754	0,3135
A09-	Gratkorn Nord	KN Peggau Deutschfeistritz	0,92	0,0691	0,0760	0,92	0,0691	0,0760	1,30	0,1036	0,1017	1,30	0,1036	0,1017	1,92	0,1305	0,1485	1,92	0,1305	0,1485
A09-	Gratkorn Süd	Gratkorn Nord	1,02	0,0759	0,0835	1,02	0,0759	0,0835	1,42	0,1138	0,1117	1,42	0,1138	0,1117	2,10	0,1433	0,1631	2,10	0,1433	0,1631
A09-	Graz Nord	Gratkorn Süd	0,22	0,0168	0,0185	0,22	0,0168	0,0185	0,32	0,0252	0,0248	0,32	0,0252	0,0248	0,47	0,0318	0,0361	0,47	0,0318	0,0361
A09-	Graz Webling	Graz Nord	2,57	0,1923	0,2115	2,57	0,1923	0,2115	3,61	0,2885	0,2831	3,61	0,2885	0,2831	5,33	0,3633	0,4135	5,33	0,3633	0,4135
A09-	Seiersberg	Graz Webling	0,68	0,0511	0,0562	0,68	0,0511	0,0562	0,96	0,0767	0,0753	0,96	0,0767	0,0753	1,42	0,0966	0,1099	1,42	0,0966	0,1099
A09-	KN Graz West	Seiersberg	0,33	0,0250	0,0275	0,33	0,0250	0,0275	0,47	0,0375	0,0368	0,47	0,0375	0,0368	0,69	0,0473	0,0538	0,69	0,0473	0,0538
A09-	Schwarzlsee	KN Graz West	0,33	0,0247	0,0271	0,33	0,0247	0,0271	0,46	0,0370	0,0363	0,46	0,0370	0,0363	0,68	0,0466	0,0530	0,68	0,0466	0,0530
A09-	Schachenwald / IBC Businesscenter	Schwarzlsee	0,37	0,0276	0,0303	0,37	0,0276	0,0303	0,52	0,0414	0,0406	0,52	0,0414	0,0406	0,76	0,0521	0,0593	0,76	0,0521	0,0593
A09-	Kalsdorf	Schachenwald / IBC Businesscenter	0,38	0,0280	0,0308	0,38	0,0280	0,0308	0,53	0,0421	0,0413	0,53	0,0421	0,0413	0,78	0,0530	0,0603	0,78	0,0530	0,0603
A09-	Werndorf Terminal	Kalsdorf	0,94	0,0702	0,0772	0,94	0,0702	0,0772	1,32	0,1053	0,1034	1,32	0,1053	0,1034	1,95	0,1326	0,1509	1,95	0,1326	0,1509
A09-	Wildon	Werndorf Terminal	1,05	0,0785	0,0863	1,05	0,0785	0,0863	1,47	0,1177	0,1155	1,47	0,1177	0,1155	2,18	0,1482	0,1687	2,18	0,1482	0,1687
A09-	Hengsberg	Wildon	0,51	0,0383	0,0421	0,51	0,0383	0,0421	0,72	0,0575	0,0564	0,72	0,0575	0,0564	1,06	0,0724	0,0824	1,06	0,0724	0,0824
A09-	Lebring	Hengsberg	0,91	0,0679	0,0746	0,91	0,0679	0,0746	1,27	0,1018	0,0999	1,27	0,1018	0,0999	1,88	0,1282	0,1459	1,88	0,1282	0,1459
A09-	Leibnitz	Lebring	1,57	0,1175	0,1292	1,57	0,1175	0,1292	2,20	0,1762	0,1729	2,20	0,1762	0,1729	3,26	0,2219	0,2526	3,26	0,2219	0,2526
A09-	Vogau Straß	Leibnitz	1,92	0,1437	0,1580	1,92	0,1437	0,1580	2,70	0,2155	0,2115	2,70	0,2155	0,2115	3,98	0,2714	0,3089	3,98	0,2714	0,3089
A09-	Gersdorf	Vogau Straß	0,93	0,0697	0,0766	0,93	0,0697	0,0766	1,31	0,1045	0,1026	1,31	0,1045	0,1026	1,93	0,1316	0,1498	1,93	0,1316	0,1498
A09-	Spielfeld	Gersdorf	0,49	0,0367	0,0404	0,49	0,0367	0,0404	0,69	0,0551	0,0541	0,69	0,0551	0,0541	1,02	0,0694	0,0789	1,02	0,0694	0,0789
A09-	Staatsgrenze Spielfeld	Spielfeld	0,45	0,0335	0,0368	0,45	0,0335	0,0368	0,63	0,0502	0,0493	0,63	0,0502	0,0493	0,93	0,0632	0,0720	0,93	0,0632	0,0720
A10-	Salzburg Süd / Anif	KN Salzburg	1,81	0,1354	0,1490	1,81	0,1354	0,1490	2,54	0,2031	0,1994	2,54	0,2031	0,1994	3,75	0,2558	0,2912	3,75	0,2558	0,2912
A10-	Puch Urstein	Salzburg Süd / Anif	0,61	0,0460	0,0505	0,61	0,0460	0,0505	0,86	0,0689	0,0677	0,86	0,0689	0,0677	1,27	0,0868	0,0988	1,27	0,0868	0,0988
A10-	Hallein	Puch Urstein	1,27	0,0949	0,1044	1,27	0,0949	0,1044	1,78	0,1423	0,1397	1,78	0,1423	0,1397	2,63	0,1792	0,2040	2,63	0,1792	0,2040
A10-	Kuchl	Hallein	1,41	0,1054	0,1159	1,41	0,1054	0,1159	1,98	0,1581	0,1551	1,98	0,1581	0,1551	2,92	0,1990	0,2265	2,92	0,1990	0,2265
A10-	Golling / Abtenau	Kuchl	1,42	0,1059	0,1165	1,42	0,1059	0,1165	1,99	0,1589	0,1560	1,99	0,1589	0,1560	2,94	0,2001	0,2277	2,94	0,2001	0,2277
A10-	Paß Lueg	Golling / Abtenau	1,48	0,1105	0,1216	1,48	0,1105	0,1216	2,07	0,1658	0,1627	2,07	0,1658	0,1627	3,06	0,2088	0,2377	3,06	0,2088	0,2377
A10-	Werfen	Paß Lueg	2,11	0,1574	0,1732	2,11	0,1574	0,1732	2,95	0,2362	0,2318	2,95	0,2362	0,2318	4,36	0,2974	0,3385	4,36	0,2974	0,3385
A10-	Pfarrwerfen / Werfen	Werfen	0,27	0,0205	0,0226	0,27	0,0205	0,0226	0,39	0,0308	0,0302	0,39	0,0308	0,0302	0,57	0,0388	0,0441	0,57	0,0388	0,0441
A10-	KN Pongau	Pfarrwerfen / Werfen	0,60	0,0445	0,0490	0,60	0,0445	0,0490	0,84	0,0668	0,0656	0,84	0,0668	0,0656	1,23	0,0841	0,0957	1,23	0,0841	0,0957
A101	Bischofshofen	KN Pongau	0,89	0,0662	0,0729	0,89	0,0662	0,0729	1,24	0,0994	0,0975	1,24	0,0994	0,0975	1,84	0,1251	0,1424	1,84	0,1251	0,1424
A10-	Lammertal Hüttau	KN Pongau	2,42	0,1811	0,1992	2,42	0,1811	0,1992	3,40	0,2717	0,2667	3,40	0,2717	0,2667	5,02	0,3421	0,3894	5,02	0,3421	0,3894
A10-	F. Verbindung GH Eben	Lammertal Hüttau	0,62	0,0466	0,0513	0,62	0,0466	0,0513	0,87	0,0699	0,0686	0,87	0,0699	0,0686	1,29	0,0881	0,1002	1,29	0,0881	0,1002
A10-	Eben	F. Verbindung GH Eben	0,29	0,0216	0,0238	0,29	0,0216	0,0238	0,41	0,0324	0,0318	0,41	0,0324	0,0318	0,60	0,0408	0,0464	0,60	0,0408	0,0464
A10-	Radstadt Altenmarkt Graz	Eben	0,64	0,0480	0,0528	0,64	0,0480	0,0528	0,90	0,0720	0,0706	0,90	0,0720	0,0706	1,33	0,0906	0,1031	1,33	0,0906	0,1031
A10-	Flachau	Radstadt Altenmarkt Graz	0,90	0,0671	0,0738	0,90	0,0671	0,0738	1,26	0,1006	0,0988	1,26	0,1006	0,0988	1,86	0,1267	0,1442	1,86	0,1267	0,1442
A10-	Flachauwinkel	Flachau	3,35	0,1309	0,1439	3,35	0,1309	0,1439	4,69	0,1963	0,1927	4,69	0,1963	0,1927	6,98	0,2472	0,2813	6,98	0,2472	0,2813
A10-	Zederhaus	Flachauwinkel	8,43	0,3298	0,3628	8,43	0,3298	0,3628	11,81	0,4947	0,4855	11,81	0,4947	0,4855	17,58	0,6229	0,7090	17,58	0,6229	0,7090
A10-	St. Michael/Lungau	Zederhaus	5,56	0,2176	0,2393	5,56	0,2176	0,2393	7,80	0,3264	0,3203	7,80	0,3264	0,3203	11,60	0,4110	0,4678	11,60	0,4110	0,4678
A10-	Rennweg Katschberg	St. Michael/Lungau	4,08	0,1595	0,1755	4,08	0,1595	0,1755	5,71	0,2393	0,2348	5,71	0,2393	0,2348	8,51	0,3013	0,3430	8,51	0,3013	0,3430
A102	KN Spittal Millstätter See	Seeboden	0,47	0,0349	0,0384	0,47	0,0349	0,0384	0,66	0,0524	0,0514	0,66	0,0524	0,0514	0,97	0,0660	0,0751	0,97	0,0660	0,0751
A102	Lendorf	KN Spittal Millstätter See	1,01	0,0753	0,0829	1,01	0,0753	0,0829	1,41	0,1130	0,1109	1,41	0,1130	0,1109	2,09	0,1423	0,1620	2,09	0,1423	0,1620
A10-	Gmünd Maltatal	Rennweg Katschberg	4,08	0,3048	0,3353	4,08	0,3048	0,3353	5,72	0,4572	0,4488	5,72	0,4572	0,4488	8,45	0,5758	0,6553	8,45	0,5758	0,6553
A10-	KN Spittal Millstätter See	Gmünd Maltatal	2,32	0,1735	0,1908	2,32	0,1735	0,1908	3,25	0,2602	0,2554	3,25	0,2602	0,2554	4,81	0,3277	0,3730	4,81	0,3277	0,3730
A10-	Spittal Ost	KN Spittal Millstätter See	1,76	0,1314	0,1445	1,76	0,1314	0,1445	2,47	0,1971	0,1935	2,47	0,1971	0,1935	3,64	0,2482	0,2825	3,64	0,2482	0,2825
A10-	Paternion Feistritz	Spittal Ost	3,04	0,2269	0,2496	3,04	0,2269	0,2496	4,26	0,3404	0,3341	4,26	0,3404	0,3341	6,29	0,4286	0,4879	6,29	0,4286	0,4879
A10-	Villach West	Paternion Feistritz	3,27	0,2446	0,2690	3,27	0,2446	0,2690	4,59	0,3669	0,3601	4,59	0,3669	0,3601	6,78	0,4620	0,5259	6,78	0,4620	0,5259
A10-	Villach Ossiacher See	Villach West	1,41	0,1057	0,1163	1,41	0,1057	0,1163	1,98	0,1586	0,1557	1,98	0,1586	0,1557	2,93	0,1997	0,2273	2,93	0,1997	0,2273
A10-	KN Villach	Villach Ossiacher See	1,11	0,0826	0,0909	1,11	0,0826	0,0909	1,55	0,1239	0,1216	1,55	0,1239	0,1216	2,29	0,1561	0,1776	2,29	0,1561	0,1776
A11-	St. Niklas Faakersee	KN Villach	0,79	0,0591	0,0650	0,79	0,0591	0,0650	1,11	0,0887	0,0871	1,11	0,0887	0,0871	1,64	0,1117	0,1271	1,64	0,1117	0,1271
A11-	St. Jakob/Rosental	St. Niklas Faakersee	1,99	0,1485	0,1634	1,99	0,1485	0,1634	2,79	0,2228	0,2187	2,79	0,2228	0,2187	4,12	0,2805	0,3193	4,12	0,2805	0,3193
A11-	Staatsgrenze Karawankentunnel	St. Jakob/Rosental	9,13	0,1747	0,1922	9,13	0,1747	0,1922	12,78	0,2621	0,2572	12,78	0,2621	0,2572	19,10	0,3300	0,3757	19,10	0,3300	0,3757
A12-	Kufstein Nord	Staatsgrenze Kufstein	0,47	0,0288	0,0316	0,47	0,0288	0,0316	0,65	0,0431	0,0423	0,65	0,0431	0,0423	0,97	0,0543	0,0618	0,97	0,0543	0,0618
A12-	Kufstein Süd	Kufstein Nord	1,19	0,0738	0,0811	1,19	0,0738	0,0811	1,68	0,1106	0,1086	1,68	0,1106	0,1086	2,48	0,1393	0,1586	2,48	0,1393	0,1586
A12-	Kirchbichl Langkampfen	Kufstein Süd	1,63	0,1007	0,1108	1,63	0,1007	0,1108	2,29	0,1511	0,1483	2,29	0,1511	0,1483	3,39	0,1902	0,2165	3,39	0,1902	0,2165
A12-	Wörgl Ost St.Johann i. T. Brixental	Kirchbichl Langkampfen	1,60	0,0986	0,1084	1,60	0,0986	0,1084	2,24	0,1478	0,1451	2,24	0,1478	0,1451	3,32	0,1862	0,2119	3,32	0,1862	0,2119
A12-	Wörgl West	Wörgl Ost St.Johann i. T. Brixental	0,84	0,0519	0,0571	0,84	0,0519	0,0571	1,18	0,0778	0,0764	1,18	0,0778	0,0764	1,75	0,0980	0,1115	1,75	0,0980	0,1115
A12-	Kramsach Rattenberg Brixlegg	Wörgl West	3,58	0,2212	0,2433	3,58	0,2212	0,2433	5,02	0,3318	0,3257	5,02	0,3318	0,3257	7,44	0,4178	0,4756	7,44	0,4178	0,4756
A12-	Wiesing Achensee Zillertal	Kramsach Rattenberg Brixlegg	2,20	0,1357	0,1493	2,20	0,1357	0,1493	3,08	0,2036	0,1998	3,08	0,2036	0,1998	4,57	0,2564	0,2918	4,57	0,2564	0,2918
A12-	Jenbach	Wiesing Achensee Zillertal	0,87	0,0537	0,0591	0,87	0,0537	0,0591	1,22	0,0806	0,0791	1,22	0,0806	0,0791	1,81	0,1015	0,1155	1,81	0,1015	0,1155
A12-	Schwaz	Jenbach	1,92	0,1185	0,1303	1,92	0,1185	0,1303	2,69	0,1777	0,1744	2,69	0,1777	0,1744	3,99	0,2238	0,2547	3,99	0,2238	0,2547
A12-	Vomp	Schwaz	1,10	0,0677	0,0745	1,10	0,0677	0,0745	1,54	0,1016	0,0997	1,54	0,1016	0,0997	2,28	0,1279	0,1456	2,28	0,1279	0,1456
A12-	Wattens	Vomp	2,26	0,1396	0,1535	2,26	0,1396	0,1535	3,17	0,2094	0,2055	3,17	0,2094	0,2055	4,70	0,2637	0,3001	4,70	0,2637	0,3001
A12-	Hall/Tirol Mitte	Wattens	2,00	0,1238	0,1361	2,00	0,1238	0,1361	2,81	0,1856	0,1822	2,81	0,1856	0,1822	4,16	0,2338	0,2661	4,16	0,2338	0,2661
A12-	Hall/Tirol West	Hall/Tirol Mitte	0,81	0,0498	0,0547	0,81	0,0498	0,0547	1,13	0,0747	0,0733	1,13	0,0747	0,0733	1,67	0,0940	0,1070	1,67	0,0940	0,1070
A12-	A12 Innsbruck Ost	Hall/Tirol West	0,89	0,0550	0,0605	0,89	0,0550	0,0605	1,25	0,0825	0,0810	1,25	0,0825	0,0810	1,85	0,1039	0,1183	1,85	0,1039	0,1183

STR-KENNZAHL	MAUTABSCHNITT VON	MAUTABSCHNITT BIS	CO2-Emissionsklasse 1 / EURO EEV																	
			Kat. 2						Kat. 3						Kat. 4					
			Tag			Nacht			Tag			Nacht			Tag			Nacht		
			Ges	Luft Lärm	CO2	Ges	Luft Lärm	CO2	Ges	Luft Lärm	CO2	Ges	Luft Lärm	CO2	Ges	Luft Lärm	CO2	Ges	Luft Lärm	CO2
A12-	Innsbruck Mitte	A12 Innsbruck Ost	0,59	0,0380	0,0418	0,59	0,0380	0,0418	0,82	0,0570	0,0559	0,82	0,0570	0,0559	1,22	0,0717	0,0817	1,22	0,0717	0,0817
A12-	A12 Innsbruck West	Innsbruck Mitte	0,77	0,0576	0,0634	0,77	0,0576	0,0634	1,08	0,0864	0,0848	1,08	0,0864	0,0848	1,60	0,1088	0,1238	1,60	0,1088	0,1238
A12-	Innsbruck Kranebitten	A12 Innsbruck West	1,01	0,0755	0,0830	1,01	0,0755	0,0830	1,42	0,1132	0,1111	1,42	0,1132	0,1111	2,09	0,1426	0,1623	2,09	0,1426	0,1623
A12-	Zirl Ost Garmisch Seefeld	Innsbruck Kranebitten	1,17	0,0876	0,0964	1,17	0,0876	0,0964	1,64	0,1314	0,1290	1,64	0,1314	0,1290	2,43	0,1655	0,1884	2,43	0,1655	0,1884
A12-	Zirl West	Zirl Ost Garmisch Seefeld	0,73	0,0548	0,0603	0,73	0,0548	0,0603	1,03	0,0822	0,0807	1,03	0,0822	0,0807	1,52	0,1035	0,1178	1,52	0,1035	0,1178
A12-	Pettnau	Zirl West	1,31	0,0982	0,1080	1,31	0,0982	0,1080	1,84	0,1472	0,1445	1,84	0,1472	0,1445	2,72	0,1854	0,2110	2,72	0,1854	0,2110
A12-	Telfs Ost	Pettnau	1,33	0,0992	0,1092	1,33	0,0992	0,1092	1,86	0,1489	0,1461	1,86	0,1489	0,1461	2,75	0,1874	0,2134	2,75	0,1874	0,2134
A12-	Telfs West	Telfs Ost	0,65	0,0485	0,0533	0,65	0,0485	0,0533	0,91	0,0727	0,0713	0,91	0,0727	0,0713	1,34	0,0915	0,1042	1,34	0,0915	0,1042
A12-	Mötz Reutte	Telfs West	2,10	0,1566	0,1723	2,10	0,1566	0,1723	2,94	0,2349	0,2306	2,94	0,2349	0,2306	4,34	0,2958	0,3367	4,34	0,2958	0,3367
A12-	Haiming Ötztal	Mötz Reutte	2,44	0,1822	0,2004	2,44	0,1822	0,2004	3,42	0,2732	0,2682	3,42	0,2732	0,2682	5,05	0,3441	0,3916	5,05	0,3441	0,3916
A12-	Imst	Haiming Ötztal	1,94	0,1450	0,1595	1,94	0,1450	0,1595	2,72	0,2175	0,2135	2,72	0,2175	0,2135	4,02	0,2739	0,3118	4,02	0,2739	0,3118
A12-	Imst Au	Imst	0,57	0,0428	0,0470	0,57	0,0428	0,0470	0,80	0,0642	0,0630	0,80	0,0642	0,0630	1,19	0,0808	0,0920	1,19	0,0808	0,0920
A12-	Mils	Imst Au	0,46	0,0345	0,0380	0,46	0,0345	0,0380	0,65	0,0518	0,0508	0,65	0,0518	0,0508	0,96	0,0652	0,0742	0,96	0,0652	0,0742
A12-	Mils Schönwies	Mils	1,14	0,0850	0,0935	1,14	0,0850	0,0935	1,59	0,1274	0,1251	1,59	0,1274	0,1251	2,36	0,1605	0,1827	2,36	0,1605	0,1827
A12-	KN Oberinntal	Mils Schönwies	1,01	0,0752	0,0828	1,01	0,0752	0,0828	1,41	0,1129	0,1108	1,41	0,1129	0,1108	2,09	0,1421	0,1618	2,09	0,1421	0,1618
A12-	Zams	KN Oberinntal	0,26	0,0198	0,0218	0,26	0,0198	0,0218	0,37	0,0297	0,0292	0,37	0,0297	0,0292	0,55	0,0374	0,0426	0,55	0,0374	0,0426
A122	Fließ	KN Oberinntal	1,88	0,1408	0,1548	1,88	0,1408	0,1548	2,64	0,2111	0,2072	2,64	0,2111	0,2072	3,90	0,2659	0,3026	3,90	0,2659	0,3026
A13-	A13 Innsbruck Süd	A12 Innsbruck Ost	2,62	0,0827	0,0910	2,62	0,0827	0,0910	3,68	0,1241	0,1217	3,68	0,1241	0,1217	5,49	0,1562	0,1778	9,81	0,1562	0,1778
A13-	Zenzenhof	A13 Innsbruck Süd	1,03	0,0261	0,0287	1,03	0,0261	0,0287	1,45	0,0392	0,0384	1,45	0,0392	0,0384	2,16	0,0493	0,0561	4,22	0,0493	0,0561
A13-	Igls Patsch	Zenzenhof	1,91	0,0482	0,0531	1,91	0,0482	0,0531	2,68	0,0724	0,0710	2,68	0,0724	0,0710	3,99	0,0911	0,1037	7,79	0,0911	0,1037
A13-	Schönberg Stubaital	Igls Patsch	2,07	0,0522	0,0574	2,07	0,0522	0,0574	2,90	0,0783	0,0769	2,90	0,0783	0,0769	4,32	0,0986	0,1122	8,43	0,0986	0,1122
A13-	Matrei Steinach	Schönberg Stubaital	6,52	0,1647	0,1812	6,52	0,1647	0,1812	9,14	0,2471	0,2425	9,14	0,2471	0,2425	13,64	0,3111	0,3541	26,61	0,3111	0,3541
A13-	Nösslach	Matrei Steinach	5,25	0,1325	0,1457	5,25	0,1325	0,1457	7,35	0,1987	0,1950	7,35	0,1987	0,1950	10,97	0,2502	0,2848	21,40	0,2502	0,2848
A13-	Brenner-Nord	Nösslach	4,71	0,1189	0,1308	4,71	0,1189	0,1308	6,60	0,1783	0,1750	6,60	0,1783	0,1750	9,84	0,2246	0,2556	19,21	0,2246	0,2556
A13-	Staatsgrenze Brennerpass	Brenner-Nord	0,93	0,0235	0,0259	0,93	0,0235	0,0259	1,30	0,0353	0,0346	1,30	0,0353	0,0346	1,95	0,0444	0,0505	3,80	0,0444	0,0505
A131	A13 Innsbruck Süd	A12 Innsbruck West	1,67	0,0544	0,0599	1,67	0,0544	0,0599	2,33	0,0817	0,0802	2,33	0,0817	0,0802	3,48	0,1029	0,1171	6,29	0,1029	0,1171
A14-	Hörbranz Lochau	Staatsgrenze Hörbranz	0,30	0,0227	0,0250	0,30	0,0227	0,0250	0,43	0,0340	0,0334	0,43	0,0340	0,0334	0,63	0,0429	0,0488	0,63	0,0429	0,0488
A14-	KN Bregenz	Hörbranz Lochau	1,87	0,1395	0,1534	1,87	0,1395	0,1534	2,62	0,2092	0,2053	2,62	0,2092	0,2053	3,87	0,2635	0,2999	3,87	0,2635	0,2999
A14-	Lauterach Wolfurt	KN Bregenz	0,09	0,0070	0,0077	0,09	0,0070	0,0077	0,13	0,0105	0,0103	0,13	0,0105	0,0103	0,19	0,0132	0,0151	0,19	0,0132	0,0151
A14-	Wolfurt Lauterach	Lauterach Wolfurt	0,83	0,0621	0,0683	0,83	0,0621	0,0683	1,16	0,0931	0,0914	1,16	0,0931	0,0914	1,72	0,1172	0,1334	1,72	0,1172	0,1334
A14-	Dornbirn Nord Bregenzerwald	Wolfurt Lauterach	0,32	0,0240	0,0264	0,32	0,0240	0,0264	0,45	0,0360	0,0354	0,45	0,0360	0,0354	0,67	0,0454	0,0516	0,67	0,0454	0,0516
A14-	Dornbirn West	Dornbirn Nord Bregenzerwald	0,90	0,0671	0,0738	0,90	0,0671	0,0738	1,26	0,1006	0,0988	1,26	0,1006	0,0988	1,86	0,1267	0,1442	1,86	0,1267	0,1442
A14-	Dornbirn Süd	Dornbirn West	0,45	0,0335	0,0369	0,45	0,0335	0,0369	0,63	0,0503	0,0494	0,63	0,0503	0,0494	0,93	0,0633	0,0721	0,93	0,0633	0,0721
A14-	Hohenems	Dornbirn Süd	0,81	0,0609	0,0669	0,81	0,0609	0,0669	1,14	0,0913	0,0896	1,14	0,0913	0,0896	1,69	0,1150	0,1308	1,69	0,1150	0,1308
A14-	Altach Götzis	Hohenems	0,82	0,0615	0,0677	0,82	0,0615	0,0677	1,15	0,0923	0,0906	1,15	0,0923	0,0906	1,71	0,1162	0,1323	1,71	0,1162	0,1323
A14-	Götzis	Altach Götzis	0,63	0,0469	0,0516	0,63	0,0469	0,0516	0,88	0,0704	0,0691	0,88	0,0704	0,0691	1,30	0,0886	0,1009	1,30	0,0886	0,1009
A14-	Klaus Koblach	Götzis	0,55	0,0408	0,0448	0,55	0,0408	0,0448	0,76	0,0611	0,0600	0,76	0,0611	0,0600	1,13	0,0770	0,0876	1,13	0,0770	0,0876
A14-	Rankweil	Klaus Koblach	0,96	0,0716	0,0788	0,96	0,0716	0,0788	1,34	0,1074	0,1054	1,34	0,1074	0,1054	1,99	0,1353	0,1540	1,99	0,1353	0,1540
A14-	Feldkirch Frastanz	Rankweil	1,36	0,1020	0,1122	1,36	0,1020	0,1122	1,91	0,1530	0,1502	1,91	0,1530	0,1502	2,83	0,1927	0,2194	2,83	0,1927	0,2194
A14-	Nenzing Bludesch	Feldkirch Frastanz	2,16	0,1613	0,1775	2,16	0,1613	0,1775	3,03	0,2420	0,2375	3,03	0,2420	0,2375	4,47	0,3047	0,3469	4,47	0,3047	0,3469
A14-	Bludenz Nüziders	Nenzing Bludesch	1,60	0,1198	0,1317	1,60	0,1198	0,1317	2,25	0,1797	0,1763	2,25	0,1797	0,1763	3,32	0,2262	0,2575	3,32	0,2262	0,2575
A14-	Brandnertal	Bludenz Nüziders	0,22	0,0167	0,0183	0,22	0,0167	0,0183	0,31	0,0250	0,0245	0,31	0,0250	0,0245	0,46	0,0315	0,0358	0,46	0,0315	0,0358
A14-	Bludenz Bürs	Brandnertal	0,37	0,0278	0,0306	0,37	0,0278	0,0306	0,52	0,0417	0,0409	0,52	0,0417	0,0409	0,77	0,0525	0,0598	0,77	0,0525	0,0598
A14-	Bludenz Montafon	Bludenz Bürs	0,53	0,0394	0,0434	0,53	0,0394	0,0434	0,74	0,0591	0,0580	0,74	0,0591	0,0580	1,09	0,0745	0,0848	1,09	0,0745	0,0848
A141	Bregenz Citytunnel	KN Bregenz	0,48	0,0361	0,0397	0,48	0,0361	0,0397	0,68	0,0542	0,0532	0,68	0,0542	0,0532	1,00	0,0682	0,0776	1,00	0,0682	0,0776
A21-	Hochstraß	KN Steinhäusl	0,80	0,0596	0,0655	0,80	0,0596	0,0655	1,12	0,0893	0,0877	1,12	0,0893	0,0877	1,65	0,1125	0,1281	1,65	0,1125	0,1281
A21-	Alland	Hochstraß	2,78	0,2081	0,2289	2,78	0,2081	0,2289	3,90	0,3121	0,3064	3,90	0,3121	0,3064	5,77	0,3931	0,4474	5,77	0,3931	0,4474
A21-	Mayerling	Alland	0,57	0,0422	0,0465	0,57	0,0422	0,0465	0,79	0,0634	0,0622	0,79	0,0634	0,0622	1,17	0,0798	0,0908	1,17	0,0798	0,0908
A21-	Heiligenkreuz	Mayerling	1,31	0,0979	0,1077	1,31	0,0979	0,1077	1,84	0,1468	0,1441	1,84	0,1468	0,1441	2,71	0,1849	0,2104	2,71	0,1849	0,2104
A21-	Hinterbrühl	Heiligenkreuz	0,73	0,0546	0,0600	0,73	0,0546	0,0600	1,02	0,0818	0,0803	1,02	0,0818	0,0803	1,51	0,1031	0,1173	1,51	0,1031	0,1173
A21-	Gießhübl	Hinterbrühl	1,37	0,1023	0,1126	1,37	0,1023	0,1126	1,92	0,1535	0,1507	1,92	0,1535	0,1507	2,84	0,1933	0,2200	2,84	0,1933	0,2200
A21-	Brunn/Gebirge	Gießhübl	1,15	0,0856	0,0942	1,15	0,0856	0,0942	1,61	0,1284	0,1261	1,61	0,1284	0,1261	2,37	0,1617	0,1841	2,37	0,1617	0,1841
A21-	KN Vösendorf	Brunn/Gebirge	0,51	0,0381	0,0419	0,51	0,0381	0,0419	0,71	0,0571	0,0561	0,71	0,0571	0,0561	1,06	0,0719	0,0819	1,06	0,0719	0,0819
A22-	Kaisermühlen	KN Wien Kaisermühlen	0,40	0,0301	0,0331	0,40	0,0301	0,0331	0,56	0,0451	0,0443	0,56	0,0451	0,0443	0,83	0,0568	0,0647	0,83	0,0568	0,0647
A22-	Reichsbrücke	Kaisermühlen	0,33	0,0249	0,0274	0,33	0,0249	0,0274	0,47	0,0374	0,0367	0,47	0,0374	0,0367	0,69	0,0471	0,0536	0,69	0,0471	0,0536
A22-	Kagran Vienna International Center	Reichsbrücke	0,13	0,0096	0,0106	0,13	0,0096	0,0106	0,18	0,0144	0,0142	0,18	0,0144	0,0142	0,27	0,0182	0,0207	0,27	0,0182	0,0207
A22-	Brigittenauerbrücke	Kagran Vienna International Center	0,21	0,0154	0,0169	0,21	0,0154	0,0169	0,29	0,0231	0,0227	0,29	0,0231	0,0227	0,43	0,0291	0,0331	0,43	0,0291	0,0331
A22-	Floridsdorferbrücke	Brigittenauerbrücke	0,33	0,0248	0,0273	0,33	0,0248	0,0273	0,47	0,0373	0,0366	0,47	0,0373	0,0366	0,69	0,0469	0,0534	0,69	0,0469	0,0534
A22-	KN Gürtel Nordbrücke	Floridsdorferbrücke	0,21	0,0158	0,0174	0,21	0,0158	0,0174	0,30	0,0238	0,0233	0,30	0,0238	0,0233	0,44	0,0299	0,0341	0,44	0,0299	0,0341
A22-	Strebersdorf	KN Gürtel Nordbrücke	0,72	0,0541	0,0596	0,72	0,0541	0,0596	1,02	0,0812	0,0797	1,02	0,0812	0,0797	1,50	0,1023	0,1164	1,50	0,1023	0,1164
A221	KN Gürtel Nordbrücke	Wien Nordbrücke	0,21	0,0160	0,0176	0,21	0,0160	0,0176	0,30	0,0239	0,0235	0,30	0,0239	0,0235	0,44	0,0302	0,0343	0,44	0,0302	0,0343
A221	Wien Pragerstraße	KN Gürtel Nordbrücke	0,23	0,0172	0,0189	0,23	0,0172	0,0189	0,32	0,0258	0,0253	0,32	0,0258	0,0253	0,48	0,0325	0,0370	0,48	0,0325	0,0370
A221	Wien Neujedlersdorf	Wien Pragerstraße	0,10	0,0075	0,0083	0,10	0,0075	0,0083	0,14	0,0113	0,0111	0,14	0,0113	0,0111	0,21	0,0142	0,0162	0,21	0,0142	0,0162
A221	Brünnerstr/Shuttleworthstraße	Wien Neujedlersdorf	0,26	0,0191	0,0210	0,26	0,0191	0,0210	0,36	0,0286	0,0281	0,36	0,0286	0,0281	0,53	0,0360	0,0410	0,53	0,0360	0,0410
A22-	Korneuburg Ost	Strebersdorf	1,46	0,1091	0,1200	1,46	0,1091	0,1200	2,05	0,1636	0,1606	2,05	0,1636	0,1606	3,02	0,2060	0,2345	3,02	0,2060	0,2345
A222	Wien Vohburggasse	Strebersdorf	0,18	0,0136	0,0149	0,18	0,0136	0,0149	0,25	0,0203	0,0200	0,25	0,0203	0,0200	0,38	0,0256	0,0291	0,38	0,0256	0,0291
A22-	KN Korneuburg	Korneuburg Ost	0,94	0,0704	0,0774	0,94	0,0704	0,0774	1,32	0,1056	0,1036	1,32	0,1056	0,1036	1,95	0,1330	0,1514	1,95	0,1330	0,1514
A22-	Stockerau Ost	KN Korneuburg	1,37	0,1024	0,1127	1,37	0,1024	0,1127	1,92	0,1536	0,1508	1,92	0,1536	0,1508	2,84	0,1935	0,2202	2,84	0,1935	0,2202
A22-	Stockerau Mitte	Stockerau Ost	0,55	0,0408	0,0449	0,55	0,0408	0,0449	0,77	0,0613	0,0601	0,77	0,0613	0,0601	1,13	0,0771	0,0878	1,13	0,0771	0,0878
A22-	KN Stockerau/West	Stockerau Mitte	0,46	0,0347	0,0382	0,46	0,0347	0,0382	0,65	0,0520	0,0511	0,65	0,0520	0,0511	0,96	0,0655	0,0746	0,96	0,0655	0,0746
A23-	KN Wien Inzersdorf	Altmannsdorferstraße	0,41	0,0303	0,0334	0,41	0,0303	0,0334	0,57	0,0455	0,0447	0,57	0,0455	0,0447	0,84	0,0573	0,0652	0,84	0,0573	0,0652
A23-	Favoriten	KN Wien Inzersdorf	1,02	0,0765	0,0841	1,02	0,0765	0,0841	1,43	0,1147	0,1126	1,43	0,1147	0,1126	2,12	0,1444	0,1644	2,12	0,1444	0,1644
A23-	KN Gürtel Landstraßer Hauptstraße	Favoriten	0,64	0,0479	0,0527	0,64	0,0479	0,0527	0,90	0,0719	0,0706	0,90	0,0719	0,0706	1,33	0,0905	0,1031	1,33	0,0905	0,1031

STR-KENNZAHL	MAUTABSCHNITT VON	MAUTABSCHNITT BIS	CO2-Emissionsklasse 1 / EURO EEV																	
			Kat. 2						Kat. 3						Kat. 4					
			Tag			Nacht			Tag			Nacht			Tag			Nacht		
			Ges	Luft Lärm	CO2	Ges	Luft Lärm	CO2	Ges	Luft Lärm	CO2	Ges	Luft Lärm	CO2	Ges	Luft Lärm	CO2	Ges	Luft Lärm	CO2
A23-	St. Marx	KN Gürtel Landstraßer Hauptstraße	0,24	0,0182	0,0200	0,24	0,0182	0,0200	0,34	0,0273	0,0268	0,34	0,0273	0,0268	0,50	0,0344	0,0391	0,50	0,0344	0,0391
A23-	KN Wien Prater	St. Marx	0,21	0,0154	0,0170	0,21	0,0154	0,0170	0,29	0,0232	0,0227	0,29	0,0232	0,0227	0,43	0,0292	0,0332	0,43	0,0292	0,0332
A23-	Handelskai	KN Wien Prater	0,46	0,0343	0,0377	0,46	0,0343	0,0377	0,64	0,0514	0,0505	0,64	0,0514	0,0505	0,95	0,0648	0,0737	0,95	0,0648	0,0737
A23-	KN Wien Kaisermühlen	Handelskai	0,21	0,0157	0,0172	0,21	0,0157	0,0172	0,29	0,0235	0,0231	0,29	0,0235	0,0231	0,43	0,0296	0,0337	0,43	0,0296	0,0337
A23-	Groß Enzersdorf Stadlau	KN Wien Kaisermühlen	0,58	0,0430	0,0473	0,58	0,0430	0,0473	0,81	0,0645	0,0633	0,81	0,0645	0,0633	1,19	0,0813	0,0925	1,19	0,0813	0,0925
A23-	Hirschstetten	Groß Enzersdorf Stadlau	0,32	0,0241	0,0265	0,32	0,0241	0,0265	0,45	0,0362	0,0355	0,45	0,0362	0,0355	0,67	0,0456	0,0519	0,67	0,0456	0,0519
A233	Wien Gürtel	KN Gürtel Landstraßer Hauptstraße	0,19	0,0141	0,0155	0,19	0,0141	0,0155	0,26	0,0211	0,0207	0,26	0,0211	0,0207	0,39	0,0266	0,0303	0,39	0,0266	0,0303
A25-	Weißkirchen	KN A1/A25 Passau Wels	2,12	0,1587	0,1745	2,12	0,1587	0,1745	2,98	0,2380	0,2336	2,98	0,2380	0,2336	4,40	0,2997	0,3411	4,40	0,2997	0,3411
A25-	Marchtrenk Wels Ost	Weißkirchen	0,76	0,0565	0,0622	0,76	0,0565	0,0622	1,06	0,0848	0,0832	1,06	0,0848	0,0832	1,57	0,1068	0,1216	1,57	0,1068	0,1216
A25-	ÖBB Terminal Wels	Marchtrenk Wels Ost	0,20	0,0152	0,0167	0,20	0,0152	0,0167	0,29	0,0228	0,0224	0,29	0,0228	0,0224	0,42	0,0287	0,0327	0,42	0,0287	0,0327
A25-	Wels Nord	ÖBB Terminal Wels	0,98	0,0729	0,0802	0,98	0,0729	0,0802	1,37	0,1094	0,1074	1,37	0,1094	0,1074	2,02	0,1377	0,1568	2,02	0,1377	0,1568
A25-	KN Wels	Wels Nord	0,69	0,0519	0,0571	0,69	0,0519	0,0571	0,97	0,0778	0,0764	0,97	0,0778	0,0764	1,44	0,0980	0,1115	1,44	0,0980	0,1115
S01-	Vorarlberger Allee	KN Vösendorf	0,51	0,0385	0,0423	0,51	0,0385	0,0423	0,72	0,0577	0,0566	0,72	0,0577	0,0566	1,07	0,0727	0,0827	1,07	0,0727	0,0827
S01-	Laxenburger Str.	Vorarlberger Allee	0,27	0,0202	0,0222	0,27	0,0202	0,0222	0,38	0,0303	0,0297	0,38	0,0303	0,0297	0,56	0,0381	0,0434	0,56	0,0381	0,0434
S01-	Güterzentrum Wien Süd	Laxenburger Str.	0,33	0,0250	0,0275	0,33	0,0250	0,0275	0,47	0,0376	0,0369	0,47	0,0376	0,0369	0,69	0,0473	0,0538	0,69	0,0473	0,0538
S01-	Rothneusiedl	Güterzentrum Wien Süd	0,22	0,0163	0,0179	0,22	0,0163	0,0179	0,31	0,0244	0,0240	0,31	0,0244	0,0240	0,45	0,0307	0,0350	0,45	0,0307	0,0350
S01-	KN Rustenfeld	Rothneusiedl	0,51	0,0381	0,0419	0,51	0,0381	0,0419	0,71	0,0571	0,0560	0,71	0,0571	0,0560	1,06	0,0719	0,0819	1,06	0,0719	0,0819
S01-	Rannersdorf	KN Rustenfeld	0,71	0,0534	0,0588	0,71	0,0534	0,0588	1,00	0,0801	0,0787	1,00	0,0801	0,0787	1,48	0,1009	0,1149	1,48	0,1009	0,1149
S011	Leopoldsdorf (B16)	KN Rustenfeld	0,32	0,0237	0,0260	0,32	0,0237	0,0260	0,44	0,0355	0,0348	0,44	0,0355	0,0348	0,66	0,0447	0,0509	0,66	0,0447	0,0509
S01-	Schwechat Süd	Rannersdorf	0,56	0,0417	0,0459	0,56	0,0417	0,0459	0,78	0,0626	0,0615	0,78	0,0626	0,0615	1,16	0,0788	0,0897	1,16	0,0788	0,0897
S01-	Schwechat Ost	Schwechat Süd	0,32	0,0239	0,0263	0,32	0,0239	0,0263	0,45	0,0359	0,0352	0,45	0,0359	0,0352	0,66	0,0452	0,0514	0,66	0,0452	0,0514
S01-	Mannswörth	Schwechat Ost	0,34	0,0253	0,0278	0,34	0,0253	0,0278	0,47	0,0380	0,0373	0,47	0,0380	0,0373	0,70	0,0478	0,0544	0,70	0,0478	0,0544
S01-	KN Schwechat	Mannswörth	0,13	0,0095	0,0104	0,13	0,0095	0,0104	0,18	0,0142	0,0140	0,18	0,0142	0,0140	0,26	0,0179	0,0204	0,26	0,0179	0,0204
S01-	Seyring	Angerner Straße	1,19	0,0887	0,0976	1,19	0,0887	0,0976	1,66	0,1330	0,1306	1,66	0,1330	0,1306	2,46	0,1675	0,1907	2,46	0,1675	0,1907
S01-	KN Eibesbrunn	Seyring	0,99	0,0742	0,0816	0,99	0,0742	0,0816	1,39	0,1113	0,1092	1,39	0,1113	0,1092	2,06	0,1401	0,1595	2,06	0,1401	0,1595
S01-	Hagenbrunn	KN Eibesbrunn	0,78	0,0584	0,0643	0,78	0,0584	0,0643	1,10	0,0876	0,0860	1,10	0,0876	0,0860	1,62	0,1103	0,1256	1,62	0,1103	0,1256
S01-	Korneuburg Nord	Hagenbrunn	1,67	0,1250	0,1375	1,67	0,1250	0,1375	2,34	0,1874	0,1840	2,34	0,1874	0,1840	3,46	0,2360	0,2687	3,46	0,2360	0,2687
S01-	Korneuburg West	Korneuburg Nord	0,68	0,0507	0,0558	0,68	0,0507	0,0558	0,95	0,0760	0,0746	0,95	0,0760	0,0746	1,41	0,0957	0,1090	1,41	0,0957	0,1090
S01-	KN Korneuburg	Korneuburg West	0,22	0,0162	0,0178	0,22	0,0162	0,0178	0,30	0,0242	0,0238	0,30	0,0242	0,0238	0,45	0,0305	0,0348	0,45	0,0305	0,0348
S02-	Gewerbepark Stadlau	Hirschstetten	0,23	0,0174	0,0191	0,23	0,0174	0,0191	0,33	0,0261	0,0256	0,33	0,0261	0,0256	0,48	0,0328	0,0373	0,48	0,0328	0,0373
S02-	Breitenleer Straße	Gewerbepark Stadlau	0,13	0,0096	0,0106	0,13	0,0096	0,0106	0,18	0,0144	0,0142	0,18	0,0144	0,0142	0,27	0,0182	0,0207	0,27	0,0182	0,0207
S02-	Rautenweg	Breitenleer Straße	0,21	0,0160	0,0176	0,21	0,0160	0,0176	0,30	0,0240	0,0235	0,30	0,0240	0,0235	0,44	0,0302	0,0344	0,44	0,0302	0,0344
S02-	Hermann Gebauer Straße	Rautenweg	0,24	0,0176	0,0193	0,24	0,0176	0,0193	0,33	0,0264	0,0259	0,33	0,0264	0,0259	0,49	0,0332	0,0378	0,49	0,0332	0,0378
S02-	Angerner Straße	Hermann Gebauer Straße	0,85	0,0636	0,0699	0,85	0,0636	0,0699	1,19	0,0954	0,0936	1,19	0,0954	0,0936	1,76	0,1201	0,1367	1,76	0,1201	0,1367
S03-	Stockerau Nord	KN Stockerau/West	0,24	0,0180	0,0198	0,24	0,0180	0,0198	0,34	0,0269	0,0264	0,34	0,0269	0,0264	0,50	0,0339	0,0386	0,50	0,0339	0,0386
S03-	Sierndorf	Stockerau Nord	1,29	0,0966	0,1062	1,29	0,0966	0,1062	1,81	0,1448	0,1421	1,81	0,1448	0,1421	2,68	0,1824	0,2076	2,68	0,1824	0,2076
S03-	Obermallebarn	Sierndorf	0,87	0,0648	0,0713	0,87	0,0648	0,0713	1,22	0,0973	0,0955	1,22	0,0973	0,0955	1,80	0,1225	0,1394	1,80	0,1225	0,1394
S03-	Göllersdorf	Obermallebarn	1,15	0,0856	0,0942	1,15	0,0856	0,0942	1,61	0,1284	0,1260	1,61	0,1284	0,1260	2,37	0,1617	0,1841	2,37	0,1617	0,1841
S03-	Großstelzendorf	Göllersdorf	0,46	0,0343	0,0377	0,46	0,0343	0,0377	0,64	0,0514	0,0505	0,64	0,0514	0,0505	0,95	0,0648	0,0737	0,95	0,0648	0,0737
S03-	Hollabrunn Süd	Großstelzendorf	1,10	0,0825	0,0907	1,10	0,0825	0,0907	1,55	0,1237	0,1214	1,55	0,1237	0,1214	2,29	0,1558	0,1773	2,29	0,1558	0,1773
S03-	Hollabrunn Mitte	Hollabrunn Süd	0,32	0,0236	0,0260	0,32	0,0236	0,0260	0,44	0,0354	0,0347	0,44	0,0354	0,0347	0,65	0,0446	0,0507	0,65	0,0446	0,0507
S03-	Hollabrunn Nord	Hollabrunn Mitte	0,72	0,0535	0,0588	0,72	0,0535	0,0588	1,00	0,0802	0,0787	1,00	0,0802	0,0787	1,48	0,1010	0,1149	1,48	0,1010	0,1149
S03-	Wullersdorf	Hollabrunn Nord	1,37	0,1025	0,1128	1,37	0,1025	0,1128	1,92	0,1538	0,1509	1,92	0,1538	0,1509	2,84	0,1937	0,2204	2,84	0,1937	0,2204
S03-	Guntersdorf	Wullersdorf	0,95	0,0710	0,0781	0,95	0,0710	0,0781	1,33	0,1065	0,1045	1,33	0,1065	0,1045	1,97	0,1341	0,1526	1,97	0,1341	0,1526
S04-	Sigleß	KN Mattersburg	0,57	0,0426	0,0469	0,57	0,0426	0,0469	0,80	0,0639	0,0628	0,80	0,0639	0,0628	1,18	0,0805	0,0916	1,18	0,0805	0,0916
S04-	Bad Sauerbrunn	Sigleß	1,33	0,0996	0,1096	1,33	0,0996	0,1096	1,87	0,1494	0,1466	1,87	0,1494	0,1466	2,76	0,1881	0,2141	2,76	0,1881	0,2141
S04-	Neudörfl	Bad Sauerbrunn	0,56	0,0419	0,0460	0,56	0,0419	0,0460	0,79	0,0628	0,0616	0,79	0,0628	0,0616	1,16	0,0791	0,0900	1,16	0,0791	0,0900
S04-	Wr.Neustadt Ost	Neudörfl	0,59	0,0438	0,0482	0,59	0,0438	0,0482	0,82	0,0657	0,0645	0,82	0,0657	0,0645	1,21	0,0828	0,0942	1,21	0,0828	0,0942
S04-	Katzelsdorf	Wr.Neustadt Ost	0,27	0,0205	0,0226	0,27	0,0205	0,0226	0,39	0,0308	0,0302	0,39	0,0308	0,0302	0,57	0,0388	0,0441	0,57	0,0388	0,0441
S04-	Lanzenkirchen	Katzelsdorf	0,23	0,0172	0,0189	0,23	0,0172	0,0189	0,32	0,0258	0,0253	0,32	0,0258	0,0253	0,48	0,0324	0,0369	0,48	0,0324	0,0369
S04-	Wr.Neustadt Süd	Lanzenkirchen	0,20	0,0152	0,0168	0,20	0,0152	0,0168	0,29	0,0228	0,0224	0,29	0,0228	0,0224	0,42	0,0288	0,0327	0,42	0,0288	0,0327
S04-	KN Wr. Neustadt	Wr.Neustadt Süd	0,34	0,0252	0,0277	0,34	0,0252	0,0277	0,47	0,0378	0,0371	0,47	0,0378	0,0371	0,70	0,0476	0,0542	0,70	0,0476	0,0542
S05-	Tulln	KN Stockerau/West	2,33	0,1739	0,1913	2,33	0,1739	0,1913	3,26	0,2608	0,2560	3,26	0,2608	0,2560	4,82	0,3284	0,3738	4,82	0,3284	0,3738
S05-	Königsbrunn / Wagram	Tulln	2,89	0,2161	0,2377	2,89	0,2161	0,2377	4,05	0,3241	0,3181	4,05	0,3241	0,3181	5,99	0,4081	0,4646	5,99	0,4081	0,4646
S05-	Kirchberg/Wagram	Königsbrunn / Wagram	0,78	0,0581	0,0639	0,78	0,0581	0,0639	1,09	0,0871	0,0855	1,09	0,0871	0,0855	1,61	0,1097	0,1248	1,61	0,1097	0,1248
S05-	Fels / Wagram	Kirchberg/Wagram	0,58	0,0435	0,0478	0,58	0,0435	0,0478	0,82	0,0652	0,0640	0,82	0,0652	0,0640	1,21	0,0821	0,0935	1,21	0,0821	0,0935
S05-	Grafenwörth	Fels / Wagram	1,34	0,1001	0,1101	1,34	0,1001	0,1101	1,88	0,1502	0,1474	1,88	0,1502	0,1474	2,78	0,1891	0,2152	2,78	0,1891	0,2152
S05-	Jettsdorf	Grafenwörth	0,60	0,0448	0,0492	0,60	0,0448	0,0492	0,84	0,0671	0,0659	0,84	0,0671	0,0659	1,24	0,0846	0,0962	1,24	0,0846	0,0962
S06-	Neunkirchen	KN Seebenstein	0,91	0,0683	0,0751	0,91	0,0683	0,0751	1,28	0,1025	0,1006	1,28	0,1025	0,1006	1,89	0,1290	0,1469	1,89	0,1290	0,1469
S06-	Gloggnitz	Neunkirchen	2,93	0,2191	0,2410	2,93	0,2191	0,2410	4,11	0,3286	0,3225	4,11	0,3286	0,3225	6,07	0,4138	0,4710	6,07	0,4138	0,4710
S06-	Maria Schutz	Gloggnitz	1,87	0,1396	0,1536	1,87	0,1396	0,1536	2,62	0,2094	0,2056	2,62	0,2094	0,2056	3,87	0,2637	0,3002	3,87	0,2637	0,3002
S06-	Spital / Semmering	Maria Schutz	1,59	0,1185	0,1304	1,59	0,1185	0,1304	2,22	0,1778	0,1745	2,22	0,1778	0,1745	3,29	0,2239	0,2548	3,29	0,2239	0,2548
S06-	Mürzzuschlag Ost	Spital / Semmering	1,32	0,0990	0,1089	1,32	0,0990	0,1089	1,86	0,1485	0,1458	1,86	0,1485	0,1458	2,74	0,1870	0,2129	2,74	0,1870	0,2129
S06-	Mariazell, Mürzsteg, Mürzzuschlag	Mürzzuschlag Ost	1,17	0,0878	0,0965	1,17	0,0878	0,0965	1,65	0,1317	0,1292	1,65	0,1317	0,1292	2,43	0,1658	0,1887	2,43	0,1658	0,1887
S06-	Hönigsberg	Mariazell, Mürzsteg, Mürzzuschlag	0,84	0,0626	0,0688	0,84	0,0626	0,0688	1,17	0,0939	0,0921	1,17	0,0939	0,0921	1,74	0,1182	0,1346	1,74	0,1182	0,1346
S06-	Langenwang	Hönigsberg	0,46	0,0346	0,0381	0,46	0,0346	0,0381	0,65	0,0519	0,0510	0,65	0,0519	0,0510	0,96	0,0654	0,0744	0,96	0,0654	0,0744
S06-	Krieglach	Langenwang	0,55	0,0411	0,0452	0,55	0,0411	0,0452	0,77	0,0617	0,0605	0,77	0,0617	0,0605	1,14	0,0777	0,0884	1,14	0,0777	0,0884
S06-	Mitterdorf	Krieglach	1,39	0,1039	0,1143	1,39	0,1039	0,1143	1,95	0,1559	0,1530	1,95	0,1559	0,1530	2,88	0,1963	0,2234	2,88	0,1963	0,2234
S06-	Kindberg Ost	Mitterdorf	1,41	0,1057	0,1162	1,41	0,1057	0,1162	1,98	0,1585	0,1556	1,98	0,1585	0,1556	2,93	0,1996	0,2272	2,93	0,1996	0,2272
S06-	Kindberg West	Kindberg Ost	0,30	0,0227	0,0249	0,30	0,0227	0,0249	0,43	0,0340	0,0334	0,43	0,0340	0,0334	0,63	0,0428	0,0488	0,63	0,0428	0,0488
S06-	Kindbergdörfl	Kindberg West	0,30	0,0227	0,0249	0,30	0,0227	0,0249	0,43	0,0340	0,0334	0,43	0,0340	0,0334	0,63	0,0428	0,0487	0,63	0,0428	0,0487

STR-KENNZAHL	MAUTABSCHNITT VON	MAUTABSCHNITT BIS	CO2-Emissionsklasse 1 / EURO EEV																	
			Kat. 2						Kat. 3						Kat. 4					
			Tag			Nacht			Tag			Nacht			Tag			Nacht		
			Ges	Luft Lärm	CO2	Ges	Luft Lärm	CO2	Ges	Luft Lärm	CO2	Ges	Luft Lärm	CO2	Ges	Luft Lärm	CO2	Ges	Luft Lärm	CO2
S06-	Allerheiligen Mürzhofen	Kindbergdörfl	0,68	0,0510	0,0562	0,68	0,0510	0,0562	0,96	0,0766	0,0752	0,96	0,0766	0,0752	1,42	0,0964	0,1098	1,42	0,0964	0,1098
S06-	St. Marein	Allerheiligen Mürzhofen	1,03	0,0767	0,0843	1,03	0,0767	0,0843	1,44	0,1150	0,1129	1,44	0,1150	0,1129	2,13	0,1448	0,1649	2,13	0,1448	0,1649
S06-	Kapfenberg	St. Marein	0,73	0,0544	0,0598	0,73	0,0544	0,0598	1,02	0,0815	0,0800	1,02	0,0815	0,0800	1,51	0,1027	0,1169	1,51	0,1027	0,1169
S06-	KN Bruck/Mur	Kapfenberg	1,36	0,1015	0,1116	1,36	0,1015	0,1116	1,90	0,1522	0,1494	1,90	0,1522	0,1494	2,81	0,1917	0,2182	2,81	0,1917	0,2182
S06-	ASt Bruck/Mur West	KN Bruck/Mur	1,16	0,0870	0,0958	1,16	0,0870	0,0958	1,63	0,1306	0,1282	1,63	0,1306	0,1282	2,41	0,1644	0,1872	2,41	0,1644	0,1872
S06-	Niklasdorf	ASt Bruck/Mur West	1,08	0,0804	0,0885	1,08	0,0804	0,0885	1,51	0,1206	0,1184	1,51	0,1206	0,1184	2,23	0,1519	0,1729	2,23	0,1519	0,1729
S06-	Leoben Ost	Niklasdorf	1,15	0,0858	0,0944	1,15	0,0858	0,0944	1,61	0,1287	0,1263	1,61	0,1287	0,1263	2,38	0,1620	0,1844	2,38	0,1620	0,1844
S06-	Leoben West	Leoben Ost	1,29	0,0961	0,1057	1,29	0,0961	0,1057	1,80	0,1442	0,1415	1,80	0,1442	0,1415	2,66	0,1815	0,2066	2,66	0,1815	0,2066
S06-	KN St. Michael	Leoben West	1,59	0,1190	0,1309	1,59	0,1190	0,1309	2,23	0,1784	0,1751	2,23	0,1784	0,1751	3,30	0,2247	0,2558	3,30	0,2247	0,2558
S07-	Fürstenfeld	KN Riegersdorf	2,08	0,1552	0,1707	2,08	0,1552	0,1707	2,91	0,2327	0,2284	2,91	0,2327	0,2284	4,30	0,2931	0,3336	4,30	0,2931	0,3336
S07-	Rudersdorf	Fürstenfeld	0,54	0,0400	0,0440	0,54	0,0400	0,0440	0,75	0,0600	0,0589	0,75	0,0600	0,0589	1,11	0,0756	0,0861	1,11	0,0756	0,0861
S07-	Dobersdorf	Rudersdorf	1,27	0,0951	0,1046	1,27	0,0951	0,1046	1,78	0,1426	0,1399	1,78	0,1426	0,1399	2,64	0,1796	0,2044	2,64	0,1796	0,2044
S10-	Neumarkt	Unterweitersdorf	1,61	0,1205	0,1326	1,61	0,1205	0,1326	2,26	0,1808	0,1775	2,26	0,1808	0,1775	3,34	0,2277	0,2592	3,34	0,2277	0,2592
S10-	Kefermarkt	Neumarkt	0,93	0,0692	0,0762	0,93	0,0692	0,0762	1,30	0,1038	0,1019	1,30	0,1038	0,1019	1,92	0,1308	0,1488	1,92	0,1308	0,1488
S10-	Freistadt / Süd	Kefermarkt	1,00	0,0745	0,0819	1,00	0,0745	0,0819	1,40	0,1117	0,1096	1,40	0,1117	0,1096	2,06	0,1407	0,1601	2,06	0,1407	0,1601
S10-	Grünbach Sandl	Freistadt / Süd	1,05	0,0788	0,0866	1,05	0,0788	0,0866	1,48	0,1182	0,1160	1,48	0,1182	0,1160	2,18	0,1488	0,1694	2,18	0,1488	0,1694
S10-	Freistadt / Nord	Grünbach Sandl	0,29	0,0216	0,0238	0,29	0,0216	0,0238	0,41	0,0325	0,0319	0,41	0,0325	0,0319	0,60	0,0409	0,0465	0,60	0,0409	0,0465
S16-	Landeck West	Zams	1,23	0,0921	0,1013	1,23	0,0921	0,1013	1,73	0,1381	0,1355	1,73	0,1381	0,1355	2,55	0,1739	0,1980	2,55	0,1739	0,1980
S16-	Pians	Landeck West	0,79	0,0590	0,0649	0,79	0,0590	0,0649	1,11	0,0885	0,0868	1,11	0,0885	0,0868	1,63	0,1114	0,1268	1,63	0,1114	0,1268
S16-	Flirsch	Pians	1,56	0,1169	0,1286	1,56	0,1169	0,1286	2,19	0,1753	0,1721	2,19	0,1753	0,1721	3,24	0,2208	0,2513	3,24	0,2208	0,2513
S16-	Schnann am Arlberg	Flirsch	0,98	0,0734	0,0807	0,98	0,0734	0,0807	1,38	0,1101	0,1080	1,38	0,1101	0,1080	2,03	0,1386	0,1577	2,03	0,1386	0,1577
S16-	Pettneu	Schnann am Arlberg	0,71	0,0533	0,0587	0,71	0,0533	0,0587	1,00	0,0800	0,0785	1,00	0,0800	0,0785	1,48	0,1007	0,1147	1,48	0,1007	0,1147
S16-	St. Anton/Arlberg	Pettneu	0,40	0,0297	0,0327	0,40	0,0297	0,0327	0,56	0,0446	0,0437	0,56	0,0446	0,0437	0,82	0,0561	0,0639	0,82	0,0561	0,0639
S16-	Langen/Arlberg	St. Anton/Arlberg	9,28	0,2890	0,3178	9,28	0,2890	0,3178	13,00	0,4334	0,4254	13,00	0,4334	0,4254	19,37	0,5458	0,6213	19,37	0,5458	0,6213
S16-	Wald/Arlberg	Langen/Arlberg	1,27	0,0946	0,1041	1,27	0,0946	0,1041	1,78	0,1420	0,1393	1,78	0,1420	0,1393	2,62	0,1788	0,2035	2,62	0,1788	0,2035
S16-	Dalaas	Wald/Arlberg	1,44	0,1078	0,1186	1,44	0,1078	0,1186	2,02	0,1617	0,1587	2,02	0,1617	0,1587	2,99	0,2036	0,2318	2,99	0,2036	0,2318
S16-	Braz Ost	Dalaas	0,82	0,0611	0,0672	0,82	0,0611	0,0672	1,15	0,0917	0,0900	1,15	0,0917	0,0900	1,69	0,1154	0,1314	1,69	0,1154	0,1314
S16-	Braz West	Braz Ost	0,64	0,0477	0,0525	0,64	0,0477	0,0525	0,89	0,0715	0,0702	0,89	0,0715	0,0702	1,32	0,0901	0,1025	1,32	0,0901	0,1025
S16-	Bings	Braz West	0,86	0,0646	0,0711	0,86	0,0646	0,0711	1,21	0,0969	0,0951	1,21	0,0969	0,0951	1,79	0,1220	0,1389	1,79	0,1220	0,1389
S16-	Bludenz Montafon	Bings	0,41	0,0306	0,0336	0,41	0,0306	0,0336	0,57	0,0459	0,0450	0,57	0,0459	0,0450	0,85	0,0578	0,0658	0,85	0,0578	0,0658
S31-	Eisenstadt Süd	Eisenstadt Ost	0,74	0,0554	0,0610	0,74	0,0554	0,0610	1,04	0,0831	0,0816	1,04	0,0831	0,0816	1,54	0,1047	0,1192	1,54	0,1047	0,1192
S31-	Eisenstadt Mitte	Eisenstadt Süd	0,28	0,0208	0,0228	0,28	0,0208	0,0228	0,39	0,0311	0,0306	0,39	0,0311	0,0306	0,58	0,0392	0,0446	0,58	0,0392	0,0446
S31-	KN Eisenstadt	Eisenstadt Mitte	0,46	0,0342	0,0377	0,46	0,0342	0,0377	0,64	0,0514	0,0504	0,64	0,0514	0,0504	0,95	0,0647	0,0736	0,95	0,0647	0,0736
S31-	Wulkaprodersdorf	KN Eisenstadt	0,61	0,0456	0,0501	0,61	0,0456	0,0501	0,86	0,0684	0,0671	0,86	0,0684	0,0671	1,26	0,0861	0,0980	1,26	0,0861	0,0980
S31-	KN Mattersburg	Wulkaprodersdorf	1,73	0,1294	0,1423	1,73	0,1294	0,1423	2,43	0,1941	0,1905	2,43	0,1941	0,1905	3,59	0,2444	0,2782	3,59	0,2444	0,2782
S31-	Forchtenstein	KN Mattersburg	1,25	0,0937	0,1030	1,25	0,0937	0,1030	1,76	0,1405	0,1379	1,76	0,1405	0,1379	2,60	0,1769	0,2014	2,60	0,1769	0,2014
S31-	Sieggraben	Forchtenstein	1,75	0,1309	0,1439	1,75	0,1309	0,1439	2,46	0,1963	0,1927	2,46	0,1963	0,1927	3,63	0,2472	0,2813	3,63	0,2472	0,2813
S31-	Weppersdorf/Kobersdorf	Sieggraben	2,11	0,1576	0,1734	2,11	0,1576	0,1734	2,96	0,2365	0,2321	2,96	0,2365	0,2321	4,37	0,2978	0,3389	4,37	0,2978	0,3389
S31-	Weppersdorf/Markt St.Martin	Weppersdorf/Kobersdorf	0,43	0,0324	0,0356	0,43	0,0324	0,0356	0,61	0,0486	0,0477	0,61	0,0486	0,0477	0,90	0,0612	0,0696	0,90	0,0612	0,0696
S31-	Neutal	Weppersdorf/Markt St.Martin	1,00	0,0748	0,0823	1,00	0,0748	0,0823	1,40	0,1122	0,1102	1,40	0,1122	0,1102	2,07	0,1413	0,1609	2,07	0,1413	0,1609
S31-	Stoob Süd	Neutal	0,87	0,0654	0,0719	0,87	0,0654	0,0719	1,23	0,0981	0,0962	1,23	0,0981	0,0962	1,81	0,1235	0,1406	1,81	0,1235	0,1406
S31-	Oberpullendorf	Stoob Süd	0,95	0,0714	0,0785	0,95	0,0714	0,0785	1,34	0,1071	0,1051	1,34	0,1071	0,1051	1,98	0,1348	0,1534	1,98	0,1348	0,1534
S33-	St. Pölten Ost	KN St. Pölten	0,52	0,0387	0,0426	0,52	0,0387	0,0426	0,73	0,0581	0,0570	0,73	0,0581	0,0570	1,07	0,0732	0,0833	1,07	0,0732	0,0833
S33-	St. Pölten Nord	St. Pölten Ost	0,92	0,0685	0,0753	0,92	0,0685	0,0753	1,28	0,1027	0,1008	1,28	0,1027	0,1008	1,90	0,1293	0,1472	1,90	0,1293	0,1472
S33-	Herzogenburg Süd	St. Pölten Nord	0,97	0,0725	0,0797	0,97	0,0725	0,0797	1,36	0,1087	0,1067	1,36	0,1087	0,1067	2,01	0,1369	0,1558	2,01	0,1369	0,1558
S33-	Herzogenburg Stadt	Herzogenburg Süd	0,52	0,0387	0,0426	0,52	0,0387	0,0426	0,73	0,0581	0,0570	0,73	0,0581	0,0570	1,07	0,0731	0,0832	1,07	0,0731	0,0832
S33-	Herzogenburg Nord	Herzogenburg Stadt	0,29	0,0215	0,0236	0,29	0,0215	0,0236	0,40	0,0322	0,0316	0,40	0,0322	0,0316	0,59	0,0405	0,0461	0,59	0,0405	0,0461
S33-	Traismauer Süd	Herzogenburg Nord	1,40	0,1044	0,1149	1,40	0,1044	0,1149	1,96	0,1566	0,1537	1,96	0,1566	0,1537	2,89	0,1972	0,2245	2,89	0,1972	0,2245
S33-	Traismauer Nord	Traismauer Süd	0,71	0,0531	0,0584	0,71	0,0531	0,0584	1,00	0,0797	0,0782	1,00	0,0797	0,0782	1,47	0,1003	0,1142	1,47	0,1003	0,1142
S33-	Jettsdorf	Traismauer Nord	1,20	0,0897	0,0986	1,20	0,0897	0,0986	1,68	0,1345	0,1320	1,68	0,1345	0,1320	2,49	0,1694	0,1928	2,49	0,1694	0,1928
S35-	Zlatten	KN Bruck/Mur	1,15	0,0859	0,0945	1,15	0,0859	0,0945	1,61	0,1288	0,1264	1,61	0,1288	0,1264	2,38	0,1622	0,1846	2,38	0,1622	0,1846
S35-	Mixnitz/Mautstatt	Zlatten	1,38	0,1035	0,1138	1,38	0,1035	0,1138	1,94	0,1552	0,1523	1,94	0,1552	0,1523	2,87	0,1954	0,2224	2,87	0,1954	0,2224
S35-	Röthelstein	Mixnitz/Mautstatt	1,28	0,0956	0,1051	1,28	0,0956	0,1051	1,79	0,1434	0,1407	1,79	0,1434	0,1407	2,65	0,1805	0,2055	2,65	0,1805	0,2055
S35-	Laufnitzdorf	Röthelstein	0,62	0,0461	0,0507	0,62	0,0461	0,0507	0,86	0,0691	0,0678	0,86	0,0691	0,0678	1,28	0,0870	0,0990	1,28	0,0870	0,0990
S35-	Rothleiten	Laufnitzdorf	0,70	0,0524	0,0576	0,70	0,0524	0,0576	0,98	0,0785	0,0771	0,98	0,0785	0,0771	1,45	0,0989	0,1126	1,45	0,0989	0,1126
S35-	Frohnleiten Nord	Rothleiten	0,44	0,0326	0,0359	0,44	0,0326	0,0359	0,61	0,0489	0,0480	0,61	0,0489	0,0480	0,90	0,0616	0,0701	0,90	0,0616	0,0701
S35-	Frohnleiten	Frohnleiten Nord	0,20	0,0150	0,0166	0,20	0,0150	0,0166	0,28	0,0226	0,0222	0,28	0,0226	0,0222	0,42	0,0284	0,0324	0,42	0,0284	0,0324
S35-	Badl Peggau	Frohnleiten	1,35	0,1012	0,1113	1,35	0,1012	0,1113	1,90	0,1517	0,1489	1,90	0,1517	0,1489	2,80	0,1911	0,2175	2,80	0,1911	0,2175
S35-	Peggau Mitte	Badl Peggau	0,45	0,0338	0,0372	0,45	0,0338	0,0372	0,63	0,0508	0,0498	0,63	0,0508	0,0498	0,94	0,0639	0,0728	0,94	0,0639	0,0728
S35-	KN Peggau Deutschfeistritz	Peggau Mitte	0,94	0,0705	0,0775	0,94	0,0705	0,0775	1,32	0,1057	0,1037	1,32	0,1057	0,1037	1,95	0,1331	0,1515	1,95	0,1331	0,1515
S36-	St. Stefan ob Leoben	KN St. Michael	0,78	0,0581	0,0639	0,78	0,0581	0,0639	1,09	0,0871	0,0855	1,09	0,0871	0,0855	1,61	0,1097	0,1248	1,61	0,1097	0,1248
S36-	Kraubath	St. Stefan ob Leoben	0,83	0,0624	0,0686	0,83	0,0624	0,0686	1,17	0,0936	0,0918	1,17	0,0936	0,0918	1,73	0,1178	0,1341	1,73	0,1178	0,1341
S36-	Feistritz St. Lorenzen	Kraubath	1,47	0,1096	0,1205	1,47	0,1096	0,1205	2,06	0,1643	0,1613	2,06	0,1643	0,1613	3,04	0,2070	0,2356	3,04	0,2070	0,2356
S36-	Knittelfeld Ost	Feistritz St. Lorenzen	1,68	0,1258	0,1383	1,68	0,1258	0,1383	2,36	0,1886	0,1852	2,36	0,1886	0,1852	3,49	0,2376	0,2704	3,49	0,2376	0,2704
S36-	Knittelfeld West	Knittelfeld Ost	0,71	0,0533	0,0587	0,71	0,0533	0,0587	1,00	0,0800	0,0785	1,00	0,0800	0,0785	1,48	0,1007	0,1147	1,48	0,1007	0,1147
S36-	Zeltweg Ost Spielberg	Knittelfeld West	0,22	0,0167	0,0183	0,22	0,0167	0,0183	0,31	0,0250	0,0245	0,31	0,0250	0,0245	0,46	0,0315	0,0358	0,46	0,0315	0,0358
S36-	Zeltweg West	Zeltweg Ost Spielberg	1,45	0,1084	0,1192	1,45	0,1084	0,1192	2,03	0,1625	0,1595	2,03	0,1625	0,1595	3,00	0,2047	0,2330	3,00	0,2047	0,2330
S36-	Judenburg Ost Fohnsdorf	Zeltweg West	0,73	0,0545	0,0599	0,73	0,0545	0,0599	1,02	0,0817	0,0802	1,02	0,0817	0,0802	1,51	0,1029	0,1171	1,51	0,1029	0,1171
S36-	Judenburg West	Judenburg Ost Fohnsdorf	1,13	0,0845	0,0930	1,13	0,0845	0,0930	1,59	0,1268	0,1244	1,59	0,1268	0,1244	2,34	0,1597	0,1817	2,34	0,1597	0,1817
S36-	St. Georgen Ost	As B317 Ost	0,12	0,0088	0,0097	0,12	0,0088	0,0097	0,17	0,0133	0,0130	0,17	0,0133	0,0130	0,25	0,0167	0,0190	0,25	0,0167	0,0190
S36-	St. Georgen West	St. Georgen Ost	0,22	0,0164	0,0180	0,22	0,0164	0,0180	0,31	0,0245	0,0241	0,31	0,0245	0,0241	0,45	0,0309	0,0352	0,45	0,0309	0,0352
S36-	Unzmarkt Ost	St. Georgen West	0,89	0,0662	0,0728	0,89	0,0662	0,0728	1,24	0,0993	0,0974	1,24	0,0993	0,0974	1,83	0,1250	0,1423	1,83	0,1250	0,1423
S36-	Unzmarkt West	Unzmarkt Ost	0,33	0,0249	0,0274	0,33	0,0249	0,0274	0,47	0,0373	0,0366	0,47	0,0373	0,0366	0,69	0,0470	0,0535	0,69	0,0470	0,0535
S36-	As B317 (prov.)	Unzmarkt West	0,27	0,0202	0,0222	0,27	0,0202	0,0222	0,38	0,0302	0,0297	0,38	0,0302	0,0297	0,56	0,0381	0,0433	0,56	0,0381	0,0433

STR-KENNZAHL	MAUTABSCHNITT VON	MAUTABSCHNITT BIS	CO2-Emissionsklasse 1 / EURO EEV																	
			Kat. 2						Kat. 3						Kat. 4					
			Tag			Nacht			Tag			Nacht			Tag			Nacht		
			Ges	Luft Lärm	CO2	Ges	Luft Lärm	CO2	Ges	Luft Lärm	CO2	Ges	Luft Lärm	CO2	Ges	Luft Lärm	CO2	Ges	Luft Lärm	CO2
S37-	St. Veit Mitte / Brückl	St. Veit Nord / Kraig	0,69	0,0513	0,0564	0,69	0,0513	0,0564	0,96	0,0769	0,0755	0,96	0,0769	0,0755	1,42	0,0968	0,1102	1,42	0,0968	0,1102
S37-	St. Veit Süd	St. Veit Mitte / Brückl	0,58	0,0436	0,0479	0,58	0,0436	0,0479	0,82	0,0654	0,0642	0,82	0,0654	0,0642	1,21	0,0823	0,0937	1,21	0,0823	0,0937
S37-	St. Veit Industriegebiet	St. Veit Süd	0,44	0,0328	0,0360	0,44	0,0328	0,0360	0,61	0,0491	0,0482	0,61	0,0491	0,0482	0,91	0,0619	0,0704	0,91	0,0619	0,0704
S37-	Maria Saal	St. Veit Industriegebiet	1,54	0,1150	0,1265	1,54	0,1150	0,1265	2,16	0,1725	0,1693	2,16	0,1725	0,1693	3,19	0,2172	0,2472	3,19	0,2172	0,2472
S37-	Karnburg	Maria Saal	0,55	0,0411	0,0452	0,55	0,0411	0,0452	0,77	0,0616	0,0604	0,77	0,0616	0,0604	1,14	0,0776	0,0883	1,14	0,0776	0,0883
S37-	Klagenfurt Nord	Karnburg	0,48	0,0358	0,0394	0,48	0,0358	0,0394	0,67	0,0538	0,0528	0,67	0,0538	0,0528	0,99	0,0677	0,0771	0,99	0,0677	0,0771

STR-KENNZAHL	MAUTABSCHNITT VON	MAUTABSCHNITT BIS	CO2-Emissionsklasse 1 / EURO VI																	
			Kat. 2						Kat. 3						Kat. 4					
			Tag			Nacht			Tag			Nacht			Tag			Nacht		
			Ges	Luft Lärm	CO2	Ges	Luft Lärm	CO2	Ges	Luft Lärm	CO2	Ges	Luft Lärm	CO2	Ges	Luft Lärm	CO2	Ges	Luft Lärm	CO2
A01-	Wien Auhof	Preßbaum	3,17	0,0697	0,2758	3,17	0,0697	0,2758	4,43	0,0975	0,3691	4,43	0,0975	0,3691	6,59	0,1114	0,5391	6,59	0,1114	0,5391
A01-	Preßbaum	KN Steinhäusl	1,79	0,0394	0,1559	1,79	0,0394	0,1559	2,50	0,0551	0,2086	2,50	0,0551	0,2086	3,72	0,0630	0,3046	3,72	0,0630	0,3046
A01-	KN Steinhäusl	Altlengbach	1,05	0,0231	0,0916	1,05	0,0231	0,0916	1,47	0,0324	0,1226	1,47	0,0324	0,1226	2,19	0,0370	0,1791	2,19	0,0370	0,1791
A01-	Altlengbach	St. Christophen	1,26	0,0276	0,1093	1,26	0,0276	0,1093	1,75	0,0386	0,1463	1,75	0,0386	0,1463	2,61	0,0442	0,2136	2,61	0,0442	0,2136
A01-	St. Christophen	Böheimkirchen	1,51	0,0331	0,1311	1,51	0,0331	0,1311	2,10	0,0463	0,1754	2,10	0,0463	0,1754	3,13	0,0530	0,2562	3,13	0,0530	0,2562
A01-	Böheimkirchen	KN St. Pölten	1,48	0,0324	0,1282	1,48	0,0324	0,1282	2,06	0,0453	0,1716	2,06	0,0453	0,1716	3,06	0,0518	0,2506	3,06	0,0518	0,2506
A01-	KN St. Pölten	St. Pölten Süd	1,05	0,0230	0,0909	1,05	0,0230	0,0909	1,46	0,0322	0,1217	1,46	0,0322	0,1217	2,17	0,0367	0,1777	2,17	0,0367	0,1777
A01-	St. Pölten Süd	Loosdorf	3,63	0,0796	0,3154	3,63	0,0796	0,3154	5,06	0,1115	0,4221	5,06	0,1115	0,4221	7,53	0,1274	0,6164	7,53	0,1274	0,6164
A01-	Loosdorf	Melk	1,33	0,0292	0,1156	1,33	0,0292	0,1156	1,85	0,0409	0,1547	1,85	0,0409	0,1547	2,76	0,0467	0,2259	2,76	0,0467	0,2259
A01-	Melk	Pöchlarn	2,36	0,0517	0,2049	2,36	0,0517	0,2049	3,29	0,0724	0,2742	3,29	0,0724	0,2742	4,89	0,0828	0,4004	4,89	0,0828	0,4004
A01-	Pöchlarn	Ybbs Wieselburg	2,17	0,0477	0,1890	2,17	0,0477	0,1890	3,03	0,0668	0,2530	3,03	0,0668	0,2530	4,52	0,0764	0,3695	4,52	0,0764	0,3695
A01-	Ybbs Wieselburg	Amstetten Ost	1,95	0,0429	0,1699	1,95	0,0429	0,1699	2,73	0,0601	0,2273	2,73	0,0601	0,2273	4,06	0,0686	0,3320	4,06	0,0686	0,3320
A01-	Amstetten Ost	Amstetten West	3,07	0,0675	0,2672	3,07	0,0675	0,2672	4,29	0,0945	0,3576	4,29	0,0945	0,3576	6,38	0,1080	0,5222	6,38	0,1080	0,5222
A01-	Amstetten West	Oed	2,16	0,0474	0,1876	2,16	0,0474	0,1876	3,01	0,0663	0,2511	3,01	0,0663	0,2511	4,48	0,0758	0,3666	4,48	0,0758	0,3666
A01-	Oed	Haag	2,33	0,0511	0,2025	2,33	0,0511	0,2025	3,25	0,0716	0,2710	3,25	0,0716	0,2710	4,84	0,0818	0,3957	4,84	0,0818	0,3957
A01-	Haag	St. Valentin	2,07	0,0455	0,1803	2,07	0,0455	0,1803	2,89	0,0637	0,2413	2,89	0,0637	0,2413	4,31	0,0728	0,3524	4,31	0,0728	0,3524
A01-	St. Valentin	Enns Ost	0,88	0,0193	0,0764	0,88	0,0193	0,0764	1,23	0,0270	0,1023	1,23	0,0270	0,1023	1,83	0,0309	0,1494	1,83	0,0309	0,1494
A01-	Enns Ost	Enns West / Steyr	0,68	0,0150	0,0593	0,68	0,0150	0,0593	0,95	0,0210	0,0793	0,95	0,0210	0,0793	1,42	0,0240	0,1159	1,42	0,0240	0,1159
A01-	Enns West / Steyr	Asten St Florian	0,53	0,0116	0,0460	0,53	0,0116	0,0460	0,74	0,0163	0,0616	0,74	0,0163	0,0616	1,10	0,0186	0,0900	1,10	0,0186	0,0900
A01-	Asten St Florian	KN Linz	2,03	0,0445	0,1763	2,03	0,0445	0,1763	2,83	0,0623	0,2360	2,83	0,0623	0,2360	4,21	0,0712	0,3446	4,21	0,0712	0,3446
A01-	KN Linz	Ansfelden	0,34	0,0075	0,0297	0,34	0,0075	0,0297	0,48	0,0105	0,0398	0,48	0,0105	0,0398	0,71	0,0120	0,0581	0,71	0,0120	0,0581
A01-	Ansfelden	Traun	0,76	0,0166	0,0658	0,76	0,0166	0,0658	1,06	0,0233	0,0880	1,06	0,0233	0,0880	1,57	0,0266	0,1286	1,57	0,0266	0,1286
A01-	Traun	KN A1/A25 Passau Wels	0,36	0,0078	0,0309	0,36	0,0078	0,0309	0,50	0,0109	0,0414	0,50	0,0109	0,0414	0,74	0,0125	0,0604	0,74	0,0125	0,0604
A01-	KN A1/A25 Passau Wels	Allhaming	1,64	0,0360	0,1427	1,64	0,0360	0,1427	2,29	0,0504	0,1910	2,29	0,0504	0,1910	3,41	0,0577	0,2789	3,41	0,0577	0,2789
A01-	Allhaming	Sattledt	2,74	0,0601	0,2381	2,74	0,0601	0,2381	3,82	0,0842	0,3186	3,82	0,0842	0,3186	5,69	0,0962	0,4653	5,69	0,0962	0,4653
A01-	Sattledt	KN Voralpenkreuz	0,34	0,0076	0,0300	0,34	0,0076	0,0300	0,48	0,0106	0,0401	0,48	0,0106	0,0401	0,72	0,0121	0,0586	0,72	0,0121	0,0586
A01-	KN Voralpenkreuz	Eberstalzell	0,99	0,0218	0,0862	0,99	0,0218	0,0862	1,38	0,0305	0,1154	1,38	0,0305	0,1154	2,06	0,0348	0,1685	2,06	0,0348	0,1685
A01-	Eberstalzell	Vorchdorf	1,50	0,0328	0,1300	1,50	0,0328	0,1300	2,09	0,0459	0,1739	2,09	0,0459	0,1739	3,10	0,0525	0,2540	3,10	0,0525	0,2540
A01-	Vorchdorf	Laakirchen Ost	1,31	0,0288	0,1139	1,31	0,0288	0,1139	1,83	0,0403	0,1524	1,83	0,0403	0,1524	2,72	0,0460	0,2226	2,72	0,0460	0,2226
A01-	Laakirchen Ost	Laakirchen West	0,82	0,0181	0,0717	0,82	0,0181	0,0717	1,15	0,0253	0,0959	1,15	0,0253	0,0959	1,71	0,0290	0,1401	1,71	0,0290	0,1401
A01-	Laakirchen West	Regau	1,62	0,0355	0,1405	1,62	0,0355	0,1405	2,25	0,0497	0,1880	2,25	0,0497	0,1880	3,36	0,0568	0,2746	3,36	0,0568	0,2746
A01-	Regau	Schörfling	2,12	0,0466	0,1846	2,12	0,0466	0,1846	2,96	0,0653	0,2471	2,96	0,0653	0,2471	4,41	0,0746	0,3608	4,41	0,0746	0,3608
A01-	Schörfling	Seewalchen	0,33	0,0072	0,0286	0,33	0,0072	0,0286	0,46	0,0101	0,0383	0,46	0,0101	0,0383	0,68	0,0116	0,0559	0,68	0,0116	0,0559
A01-	Seewalchen	St. Georgen	1,93	0,0423	0,1673	1,93	0,0423	0,1673	2,69	0,0592	0,2240	2,69	0,0592	0,2240	4,00	0,0676	0,3271	4,00	0,0676	0,3271
A01-	St. Georgen	Oberwang	2,57	0,0564	0,2231	2,57	0,0564	0,2231	3,58	0,0789	0,2987	3,58	0,0789	0,2987	5,33	0,0902	0,4361	5,33	0,0902	0,4361
A01-	Oberwang	Mondsee	2,36	0,0519	0,2054	2,36	0,0519	0,2054	3,30	0,0726	0,2749	3,30	0,0726	0,2749	4,91	0,0830	0,4014	4,91	0,0830	0,4014
A01-	Mondsee	Thalgau	2,18	0,0478	0,1893	2,18	0,0478	0,1893	3,04	0,0669	0,2534	3,04	0,0669	0,2534	4,52	0,0765	0,3701	4,52	0,0765	0,3701
A01-	Thalgau	Wallersee	1,66	0,0364	0,1443	1,66	0,0364	0,1443	2,32	0,0510	0,1931	2,32	0,0510	0,1931	3,45	0,0583	0,2820	3,45	0,0583	0,2820
A01-	Wallersee	Salzburg Nord	1,61	0,0353	0,1397	1,61	0,0353	0,1397	2,24	0,0494	0,1869	2,24	0,0494	0,1869	3,34	0,0564	0,2730	3,34	0,0564	0,2730
A01-	Salzburg Nord	Salzburg Bergheim-West	0,36	0,0080	0,0315	0,36	0,0080	0,0315	0,51	0,0111	0,0421	0,51	0,0111	0,0421	0,75	0,0127	0,0615	0,75	0,0127	0,0615
A01-	Salzburg Bergheim-West	Messe	0,17	0,0038	0,0151	0,17	0,0038	0,0151	0,24	0,0053	0,0202	0,24	0,0053	0,0202	0,36	0,0061	0,0295	0,36	0,0061	0,0295
A01-	Messe	Salzburg Mitte Freilassing	0,23	0,0051	0,0201	0,23	0,0051	0,0201	0,32	0,0071	0,0268	0,32	0,0071	0,0268	0,48	0,0081	0,0392	0,48	0,0081	0,0392
A01-	Salzburg Mitte Freilassing	Kleßheim	0,28	0,0062	0,0246	0,28	0,0062	0,0246	0,39	0,0087	0,0329	0,39	0,0087	0,0329	0,59	0,0099	0,0481	0,59	0,0099	0,0481
A01-	Kleßheim	Siezenheim	0,39	0,0086	0,0341	0,39	0,0086	0,0341	0,55	0,0121	0,0457	0,55	0,0121	0,0457	0,82	0,0138	0,0667	0,82	0,0138	0,0667
A01-	Siezenheim	Flughafen	0,20	0,0043	0,0171	0,20	0,0043	0,0171	0,28	0,0061	0,0229	0,28	0,0061	0,0229	0,41	0,0069	0,0335	0,41	0,0069	0,0335
A01-	Flughafen	Wals Salzburg West	0,24	0,0053	0,0210	0,24	0,0053	0,0210	0,34	0,0074	0,0281	0,34	0,0074	0,0281	0,50	0,0085	0,0410	0,50	0,0085	0,0410
A01-	Wals Salzburg West	KN Salzburg	0,36	0,0079	0,0314	0,36	0,0079	0,0314	0,50	0,0111	0,0420	0,50	0,0111	0,0420	0,75	0,0127	0,0613	0,75	0,0127	0,0613
A01-	KN Salzburg	Staatsgrenze Walserberg	0,61	0,0135	0,0533	0,61	0,0135	0,0533	0,86	0,0189	0,0714	0,86	0,0189	0,0714	1,27	0,0215	0,1042	1,27	0,0215	0,1042
A02-	KN Wien Inzersdorf	KN Vösendorf	0,77	0,0169	0,0667	0,77	0,0169	0,0667	1,07	0,0236	0,0893	1,07	0,0236	0,0893	1,59	0,0270	0,1304	1,59	0,0270	0,1304
A02-	KN Vösendorf	Mödling	0,52	0,0115	0,0454	0,52	0,0115	0,0454	0,73	0,0160	0,0607	0,73	0,0160	0,0607	1,08	0,0183	0,0887	1,08	0,0183	0,0887
A02-	Mödling	Wr. Neudorf	0,50	0,0109	0,0433	0,50	0,0109	0,0433	0,69	0,0153	0,0579	0,69	0,0153	0,0579	1,03	0,0175	0,0846	1,03	0,0175	0,0846
A02-	Wr. Neudorf	Wr. Neudorf IZ/Süd	0,55	0,0120	0,0476	0,55	0,0120	0,0476	0,76	0,0168	0,0637	0,76	0,0168	0,0637	1,14	0,0192	0,0931	1,14	0,0192	0,0931
A02-	Wr. Neudorf IZ/Süd	KN Guntramsdorf	0,80	0,0175	0,0694	0,80	0,0175	0,0694	1,11	0,0245	0,0929	1,11	0,0245	0,0929	1,66	0,0280	0,1357	1,66	0,0280	0,1357
A02-	KN Guntramsdorf	Traiskirchen	0,89	0,0195	0,0773	0,89	0,0195	0,0773	1,24	0,0273	0,1035	1,24	0,0273	0,1035	1,85	0,0312	0,1511	1,85	0,0312	0,1511
A02-	Traiskirchen	Baden	0,50	0,0109	0,0430	0,50	0,0109	0,0430	0,69	0,0152	0,0576	0,69	0,0152	0,0576	1,03	0,0174	0,0841	1,03	0,0174	0,0841
A02-	Baden	Bad Vöslau	0,81	0,0179	0,0707	0,81	0,0179	0,0707	1,13	0,0250	0,0946	1,13	0,0250	0,0946	1,69	0,0286	0,1382	1,69	0,0286	0,1382
A02-	Bad Vöslau	Kottingbrunn	0,59	0,0129	0,0510	0,59	0,0129	0,0510	0,82	0,0180	0,0683	0,82	0,0180	0,0683	1,22	0,0206	0,0998	1,22	0,0206	0,0998
A02-	Kottingbrunn	Leobersdorf	0,52	0,0113	0,0448	0,52	0,0113	0,0448	0,72	0,0158	0,0599	0,72	0,0158	0,0599	1,07	0,0181	0,0875	1,07	0,0181	0,0875
A02-	Leobersdorf	Wöllersdorf	2,06	0,0451	0,1787	2,06	0,0451	0,1787	2,87	0,0632	0,2392	2,87	0,0632	0,2392	4,27	0,0722	0,3493	4,27	0,0722	0,3493
A02-	Wöllersdorf	Wr. Neustadt West	1,34	0,0293	0,1161	1,34	0,0293	0,1161	1,86	0,0410	0,1553	1,86	0,0410	0,1553	2,77	0,0469	0,2269	2,77	0,0469	0,2269
A02-	Wr. Neustadt West	KN Wr. Neustadt	0,53	0,0117	0,0465	0,53	0,0117	0,0465	0,75	0,0164	0,0622	0,75	0,0164	0,0622	1,11	0,0188	0,0908	1,11	0,0188	0,0908
A02-	KN Wr. Neustadt	KN Seebenstein	2,42	0,0531	0,2103	2,42	0,0531	0,2103	3,37	0,0743	0,2814	3,37	0,0743	0,2814	5,02	0,0850	0,4110	5,02	0,0850	0,4110
A02-	KN Seebenstein	Grimmenstein	2,06	0,0453	0,1794	2,06	0,0453	0,1794	2,88	0,0634	0,2401	2,88	0,0634	0,2401	4,29	0,0725	0,3506	4,29	0,0725	0,3506
A02-	Grimmenstein	Edlitz	0,57	0,0125	0,0497	0,57	0,0125	0,0497	0,80	0,0176	0,0665	0,80	0,0176	0,0665	1,19	0,0201	0,0971	1,19	0,0201	0,0971
A02-	Edlitz	Krumbach	1,76	0,0387	0,1534	1,76	0,0387	0,1534	2,46	0,0542	0,2052	2,46	0,0542	0,2052	3,66	0,0620	0,2997	3,66	0,0620	0,2997
A02-	Krumbach	Zöbern	0,93	0,0204	0,0809	0,93	0,0204	0,0809	1,30	0,0286	0,1083	1,30	0,0286	0,1083	1,93	0,0327	0,1582	1,93	0,0327	0,1582
A02-	Zöbern	Aspang	0,12	0,0027	0,0106	0,12	0,0027	0,0106	0,17	0,0037	0,0142	0,17	0,0037	0,0142	0,25	0,0043	0,0207	0,25	0,0043	0,0207
A02-	Aspang	Schäffern	1,47	0,0323	0,1281	1,47	0,0323	0,1281	2,06	0,0453	0,1714	2,06	0,0453	0,1714	3,06	0,0518	0,2504	3,06	0,0518	0,2504
A02-	Schäffern	Pinggau/Friedberg	1,76	0,0386	0,1530	1,76	0,0386	0,1530	2,45	0,0541	0,2048	2,45	0,0541	0,2048	3,65	0,0618	0,2990	3,65	0,0618	0,2990
A02-	Pinggau/Friedberg	Pinkafeld	1,19	0,0262	0,1036	1,19	0,0262	0,1036	1,66	0,0366	0,1387	1,66	0,0366	0,1387	2,48	0,0419	0,2026	2,48	0,0419	0,2026
A02-	Pinkafeld	Lafnitztal/Oberwart	2,49	0,0546	0,2160	2,49	0,0546	0,2160	3,47	0,0764	0,2891	3,47	0,0764	0,2891	5,16	0,0873	0,4223	5,16	0,0873	0,4223
A02-	Lafnitztal/Oberwart	Hartberg	0,98	0,0215	0,0853	0,98	0,0215	0,0853	1,37	0,0301	0,1141	1,37	0,0301	0,1141	2,04	0,0345	0,1667	2,04	0,0345	0,1667
A02-	Hartberg	Sebersdorf/Bad Waltersdorf	2,48	0,0545	0,2158	2,48	0,0545	0,2158	3,46	0,0763	0,2888	3,46	0,0763	0,2888	5,15	0,0872	0,4218	5,15	0,0872	0,4218
A02-	Sebersdorf/Bad Waltersdorf	KN Riegersdorf	2,08	0,0457	0,1810	2,08	0,0457	0,1810	2,90	0,0640	0,2423	2,90	0,0640	0,2423	4,32	0,0731	0,3538	4,32	0,0731	0,3538
A02-	KN Riegersdorf	Ilz Fürstenfeld	0,70	0,0154	0,0609	0,70	0,0154	0,0609	0,98	0,0215	0,0815	0,98	0,0215	0,0815	1,46	0,0246	0,1191	1,46	0,0246	0,1191
A02-	Ilz Fürstenfeld	Sinabelkirchen	2,56	0,0562	0,2224	2,56	0,0562	0,2224	3,57	0,0786	0,2977	3,57	0,0786	0,2977	5,31	0,0899	0,4347	5,31	0,0899	0,4347
A02-	Sinabelkirchen	Gleisdorf Süd	1,69	0,0370	0,1465	1,69	0,0370	0,1465	2,35	0,0518	0,1961	2,35	0,0518	0,1961	3,50	0,0592	0,2864	3,50	0,0592	0,2864
A02-	Gleisdorf Süd	Gleisdorf West	0,73	0,0161	0,0636	0,73	0,0161	0,0636	1,02	0,0225	0,0851	1,02	0,0225	0,0851	1,52	0,0257	0,1243	1,52	0,0257	0,1243
A02-	Gleisdorf West	Laßnitzhöhe	1,92	0,0421	0,1666	1,92	0,0421	0,1666	2,67	0,0589	0,2230	2,67	0,0589	0,2230	3,98	0,0673	0,3257	3,98	0,0673	0,3257
A02-	Laßnitzhöhe	KN Graz Ost	2,40	0,0526	0,2085	2,40	0,0526	0,2085	3,35	0,0737	0,2790	3,35	0,0737	0,2790	4,98	0,0842	0,4075	4,98	0,0842	0,4075

STR-KENNZAHL	MAUTABSCHNITT VON	MAUTABSCHNITT BIS	CO2-Emissionsklasse 1 / EURO VI																	
			Kat. 2						Kat. 3						Kat. 4					
			Tag			Nacht			Tag			Nacht			Tag			Nacht		
			Ges	Luft Lärm	CO2	Ges	Luft Lärm	CO2	Ges	Luft Lärm	CO2	Ges	Luft Lärm	CO2	Ges	Luft Lärm	CO2	Ges	Luft Lärm	CO2
A02-	KN Graz Ost	Graz Feldkirchen Flughafen	0,86	0,0189	0,0750	0,86	0,0189	0,0750	1,20	0,0265	0,1004	1,20	0,0265	0,1004	1,79	0,0303	0,1466	1,79	0,0303	0,1466
A02-	Graz Feldkirchen Flughafen	KN Graz West	0,58	0,0127	0,0502	0,58	0,0127	0,0502	0,81	0,0178	0,0672	0,81	0,0178	0,0672	1,20	0,0203	0,0981	1,20	0,0203	0,0981
A02-	KN Graz West	Unterpremstätten	0,69	0,0152	0,0604	0,69	0,0152	0,0604	0,97	0,0213	0,0808	0,97	0,0213	0,0808	1,44	0,0244	0,1180	1,44	0,0244	0,1180
A02-	Unterpremstätten	Lieboch	1,08	0,0237	0,0938	1,08	0,0237	0,0938	1,50	0,0331	0,1255	1,50	0,0331	0,1255	2,24	0,0379	0,1832	2,24	0,0379	0,1832
A02-	Lieboch	Mooskirchen	1,49	0,0326	0,1293	1,49	0,0326	0,1293	2,07	0,0457	0,1730	2,07	0,0457	0,1730	3,09	0,0522	0,2527	3,09	0,0522	0,2527
A02-	Mooskirchen	Steinberg	1,54	0,0338	0,1338	1,54	0,0338	0,1338	2,15	0,0473	0,1791	2,15	0,0473	0,1791	3,20	0,0541	0,2615	3,20	0,0541	0,2615
A02-	Steinberg	Modriach	3,85	0,0845	0,3344	3,85	0,0845	0,3344	5,37	0,1182	0,4476	5,37	0,1182	0,4476	7,99	0,1351	0,6536	7,99	0,1351	0,6536
A022	KN Graz Ost	Puchwerk	0,16	0,0035	0,0140	0,16	0,0035	0,0140	0,23	0,0050	0,0188	0,23	0,0050	0,0188	0,33	0,0057	0,0274	0,33	0,0057	0,0274
A022	Puchwerk	Graz Raaba	0,23	0,0051	0,0200	0,23	0,0051	0,0200	0,32	0,0071	0,0268	0,32	0,0071	0,0268	0,48	0,0081	0,0392	0,48	0,0081	0,0392
A022	Graz Raaba	Graz Liebenau Sternäckerweg	0,34	0,0074	0,0291	0,34	0,0074	0,0291	0,47	0,0103	0,0390	0,47	0,0103	0,0390	0,70	0,0118	0,0569	0,70	0,0118	0,0569
A02-	Modriach	Packsattel	1,77	0,0389	0,1540	1,77	0,0389	0,1540	2,47	0,0545	0,2061	2,47	0,0545	0,2061	3,68	0,0622	0,3010	3,68	0,0622	0,3010
A02-	Packsattel	Bad St. Leonhard	2,15	0,0473	0,1873	2,15	0,0473	0,1873	3,01	0,0662	0,2507	3,01	0,0662	0,2507	4,47	0,0757	0,3661	4,47	0,0757	0,3661
A02-	Bad St. Leonhard	Wolfsberg Nord	2,53	0,0556	0,2201	2,53	0,0556	0,2201	3,53	0,0778	0,2946	3,53	0,0778	0,2946	5,26	0,0889	0,4302	5,26	0,0889	0,4302
A02-	Wolfsberg Nord	Wolfsberg Süd	0,72	0,0158	0,0626	0,72	0,0158	0,0626	1,00	0,0221	0,0837	1,00	0,0221	0,0837	1,49	0,0253	0,1223	1,49	0,0253	0,1223
A02-	Wolfsberg Süd	St. Andrä	2,12	0,0464	0,1838	2,12	0,0464	0,1838	2,95	0,0650	0,2461	2,95	0,0650	0,2461	4,39	0,0743	0,3593	4,39	0,0743	0,3593
A02-	St. Andrä	Griffen	2,06	0,0451	0,1787	2,06	0,0451	0,1787	2,87	0,0632	0,2392	2,87	0,0632	0,2392	4,27	0,0722	0,3493	4,27	0,0722	0,3493
A02-	Griffen	Völkermarkt Ost	1,04	0,0228	0,0903	1,04	0,0228	0,0903	1,45	0,0319	0,1208	1,45	0,0319	0,1208	2,16	0,0365	0,1764	2,16	0,0365	0,1764
A02-	Völkermarkt Ost	Völkermarkt West	2,40	0,0526	0,2083	2,40	0,0526	0,2083	3,34	0,0736	0,2788	3,34	0,0736	0,2788	4,98	0,0842	0,4072	4,98	0,0842	0,4072
A02-	Völkermarkt West	Grafenstein	2,29	0,0504	0,1994	2,29	0,0504	0,1994	3,20	0,0705	0,2669	3,20	0,0705	0,2669	4,76	0,0806	0,3897	4,76	0,0806	0,3897
A02-	Grafenstein	Klagenfurt Ost	1,47	0,0323	0,1279	1,47	0,0323	0,1279	2,05	0,0452	0,1712	2,05	0,0452	0,1712	3,06	0,0517	0,2500	3,06	0,0517	0,2500
A02-	Klagenfurt Ost	Klagenfurt Flughafen	0,74	0,0163	0,0647	0,74	0,0163	0,0647	1,04	0,0229	0,0866	1,04	0,0229	0,0866	1,55	0,0261	0,1265	1,55	0,0261	0,1265
A02-	Klagenfurt Flughafen	Klagenfurt Nord	0,82	0,0181	0,0717	0,82	0,0181	0,0717	1,15	0,0253	0,0959	1,15	0,0253	0,0959	1,71	0,0290	0,1401	1,71	0,0290	0,1401
A02-	Klagenfurt Nord	Klagenfurt West	1,43	0,0313	0,1239	1,43	0,0313	0,1239	1,99	0,0438	0,1659	1,99	0,0438	0,1659	2,96	0,0501	0,2422	2,96	0,0501	0,2422
A02-	Klagenfurt West	Krumpendorf West	0,57	0,0125	0,0494	0,57	0,0125	0,0494	0,79	0,0175	0,0661	0,79	0,0175	0,0661	1,18	0,0200	0,0966	1,18	0,0200	0,0966
A02-	Krumpendorf West	Pörtschach Ost	0,68	0,0150	0,0595	0,68	0,0150	0,0595	0,95	0,0210	0,0796	0,95	0,0210	0,0796	1,42	0,0240	0,1163	1,42	0,0240	0,1163
A02-	Pörtschach Ost	Pörtschach West	1,07	0,0234	0,0926	1,07	0,0234	0,0926	1,49	0,0328	0,1240	1,49	0,0328	0,1240	2,21	0,0374	0,1811	2,21	0,0374	0,1811
A02-	Pörtschach West	Velden Ost	0,79	0,0173	0,0686	0,79	0,0173	0,0686	1,10	0,0243	0,0919	1,10	0,0243	0,0919	1,64	0,0277	0,1342	1,64	0,0277	0,1342
A02-	Velden Ost	Velden West	0,85	0,0187	0,0739	0,85	0,0187	0,0739	1,19	0,0261	0,0989	1,19	0,0261	0,0989	1,77	0,0299	0,1445	1,77	0,0299	0,1445
A02-	Velden West	Wernberg	1,41	0,0309	0,1222	1,41	0,0309	0,1222	1,96	0,0432	0,1635	1,96	0,0432	0,1635	2,92	0,0494	0,2388	2,92	0,0494	0,2388
A02-	Wernberg	KN Villach	0,75	0,0164	0,0649	0,75	0,0164	0,0649	1,04	0,0230	0,0869	1,04	0,0230	0,0869	1,55	0,0262	0,1269	1,55	0,0262	0,1269
A02-	KN Villach	Villach Faaker See	0,58	0,0128	0,0505	0,58	0,0128	0,0505	0,81	0,0179	0,0676	0,81	0,0179	0,0676	1,21	0,0204	0,0987	1,21	0,0204	0,0987
A02-	Villach Faaker See	Villach Warmbad	1,33	0,0291	0,1153	1,33	0,0291	0,1153	1,85	0,0408	0,1544	1,85	0,0408	0,1544	2,76	0,0466	0,2254	2,76	0,0466	0,2254
A02-	Villach Warmbad	Hermagor	2,41	0,0528	0,2091	2,41	0,0528	0,2091	3,35	0,0739	0,2798	3,35	0,0739	0,2798	4,99	0,0845	0,4087	4,99	0,0845	0,4087
A02-	Hermagor	Arnoldstein	0,57	0,0126	0,0498	0,57	0,0126	0,0498	0,80	0,0176	0,0666	0,80	0,0176	0,0666	1,19	0,0201	0,0973	1,19	0,0201	0,0973
A02-	Arnoldstein	Staatsgrenze Arnoldstein	0,88	0,0193	0,0763	0,88	0,0193	0,0763	1,23	0,0270	0,1022	1,23	0,0270	0,1022	1,82	0,0308	0,1492	1,82	0,0308	0,1492
A03-	KN Guntramsdorf	Münchendorf/Achau	0,23	0,0050	0,0198	0,23	0,0050	0,0198	0,32	0,0070	0,0265	0,32	0,0070	0,0265	0,47	0,0080	0,0387	0,47	0,0080	0,0387
A03-	Münchendorf/Achau	Ebreichsdorf Nord	0,96	0,0211	0,0834	0,96	0,0211	0,0834	1,34	0,0295	0,1117	1,34	0,0295	0,1117	1,99	0,0337	0,1631	1,99	0,0337	0,1631
A03-	Ebreichsdorf Nord	Ebreichsdorf West	0,78	0,0172	0,0681	0,78	0,0172	0,0681	1,09	0,0241	0,0912	1,09	0,0241	0,0912	1,63	0,0275	0,1331	1,63	0,0275	0,1331
A03-	Ebreichsdorf West	Pottendorf	1,03	0,0226	0,0894	1,03	0,0226	0,0894	1,43	0,0316	0,1196	1,43	0,0316	0,1196	2,13	0,0361	0,1747	2,13	0,0361	0,1747
A03-	Pottendorf	Hornstein	1,69	0,0371	0,1467	1,69	0,0371	0,1467	2,35	0,0519	0,1964	2,35	0,0519	0,1964	3,51	0,0593	0,2868	3,51	0,0593	0,2868
A03-	Hornstein	Müllendorf	1,11	0,0243	0,0961	1,11	0,0243	0,0961	1,54	0,0340	0,1287	1,54	0,0340	0,1287	2,30	0,0388	0,1879	2,30	0,0388	0,1879
A03-	Müllendorf	KN Eisenstadt	0,92	0,0203	0,0804	0,92	0,0203	0,0804	1,29	0,0284	0,1076	1,29	0,0284	0,1076	1,92	0,0325	0,1571	1,92	0,0325	0,1571
A031	KN Eisenstadt	Siegendorf	0,73	0,0160	0,0634	0,73	0,0160	0,0634	1,02	0,0224	0,0848	1,02	0,0224	0,0848	1,51	0,0256	0,1238	1,51	0,0256	0,1238
A041	Stadionbrücke	KN Wien Prater	0,13	0,0029	0,0116	0,13	0,0029	0,0116	0,19	0,0041	0,0156	0,19	0,0041	0,0156	0,28	0,0047	0,0228	0,28	0,0047	0,0228
A04-	KN Wien Prater	Alt-Simmering	0,29	0,0064	0,0254	0,29	0,0064	0,0254	0,41	0,0090	0,0339	0,41	0,0090	0,0339	0,61	0,0102	0,0496	0,61	0,0102	0,0496
A04-	Alt-Simmering	Wien 7. Haidequerstraße	0,22	0,0048	0,0191	0,22	0,0048	0,0191	0,31	0,0068	0,0256	0,31	0,0068	0,0256	0,46	0,0077	0,0374	0,46	0,0077	0,0374
A04-	Wien 7. Haidequerstraße	Wien Simmeringer Haide	0,41	0,0090	0,0358	0,41	0,0090	0,0358	0,57	0,0126	0,0479	0,57	0,0126	0,0479	0,85	0,0145	0,0699	0,85	0,0145	0,0699
A04-	Wien Simmeringer Haide	KN Schwechat	0,83	0,0182	0,0721	0,83	0,0182	0,0721	1,16	0,0255	0,0965	1,16	0,0255	0,0965	1,72	0,0291	0,1409	1,72	0,0291	0,1409
A04-	KN Schwechat	Flughafen Wien Schwechat	1,20	0,0263	0,1041	1,20	0,0263	0,1041	1,67	0,0368	0,1393	1,67	0,0368	0,1393	2,49	0,0421	0,2035	2,49	0,0421	0,2035
A04-	Flughafen Wien Schwechat	Fischamend	1,34	0,0294	0,1166	1,34	0,0294	0,1166	1,87	0,0412	0,1560	1,87	0,0412	0,1560	2,78	0,0471	0,2278	2,78	0,0471	0,2278
A04-	Fischamend	Bruck/Leitha West	2,94	0,0646	0,2556	2,94	0,0646	0,2556	4,10	0,0904	0,3421	4,10	0,0904	0,3421	6,11	0,1033	0,4997	6,11	0,1033	0,4997
A04-	Bruck/Leitha West	Bruck/Leitha Ost	0,98	0,0214	0,0849	0,98	0,0214	0,0849	1,36	0,0300	0,1136	1,36	0,0300	0,1136	2,03	0,0343	0,1659	2,03	0,0343	0,1659
A04-	Bruck/Leitha Ost	KN Bruckneudorf	0,61	0,0134	0,0530	0,61	0,0134	0,0530	0,85	0,0187	0,0709	0,85	0,0187	0,0709	1,27	0,0214	0,1035	1,27	0,0214	0,1035
A04-	KN Bruckneudorf	Parndorf	0,39	0,0086	0,0341	0,39	0,0086	0,0341	0,55	0,0121	0,0456	0,55	0,0121	0,0456	0,81	0,0138	0,0666	0,81	0,0138	0,0666
A04-	Parndorf	Neusiedl	0,76	0,0167	0,0659	0,76	0,0167	0,0659	1,06	0,0233	0,0882	1,06	0,0233	0,0882	1,58	0,0266	0,1289	1,58	0,0266	0,1289
A04-	Neusiedl	Neusiedl/Gewerbepark	0,18	0,0039	0,0153	0,18	0,0039	0,0153	0,25	0,0054	0,0205	0,25	0,0054	0,0205	0,37	0,0062	0,0299	0,37	0,0062	0,0299
A04-	Neusiedl/Gewerbepark	Weiden/Gols	1,57	0,0345	0,1367	1,57	0,0345	0,1367	2,19	0,0483	0,1830	2,19	0,0483	0,1830	3,27	0,0552	0,2673	3,27	0,0552	0,2673
A04-	Weiden/Gols	Mönchhof	1,15	0,0252	0,0998	1,15	0,0252	0,0998	1,60	0,0353	0,1335	1,60	0,0353	0,1335	2,38	0,0403	0,1950	2,38	0,0403	0,1950
A04-	Mönchhof	Nickelsdorf	1,80	0,0395	0,1563	1,80	0,0395	0,1563	2,51	0,0553	0,2092	2,51	0,0553	0,2092	3,73	0,0631	0,3055	3,73	0,0631	0,3055
A04-	Nickelsdorf	Staatsgrenze Nickelsdorf	0,32	0,0070	0,0277	0,32	0,0070	0,0277	0,44	0,0098	0,0370	0,44	0,0098	0,0370	0,66	0,0112	0,0541	0,66	0,0112	0,0541
A05-	KN Eibesbrunn	Wolkersdorf Süd	0,62	0,0136	0,0539	0,62	0,0136	0,0539	0,86	0,0190	0,0721	0,86	0,0190	0,0721	1,29	0,0218	0,1053	1,29	0,0218	0,1053
A05-	Wolkersdorf Süd	Ulrichskirchen	0,67	0,0147	0,0583	0,67	0,0147	0,0583	0,94	0,0206	0,0780	0,94	0,0206	0,0780	1,39	0,0235	0,1139	1,39	0,0235	0,1139
A05-	Ulrichskirchen	Wolkersdorf Nord	0,44	0,0096	0,0381	0,44	0,0096	0,0381	0,61	0,0135	0,0510	0,61	0,0135	0,0510	0,91	0,0154	0,0744	0,91	0,0154	0,0744
A05-	Wolkersdorf Nord	Hochleithen	0,79	0,0173	0,0683	0,79	0,0173	0,0683	1,10	0,0242	0,0914	1,10	0,0242	0,0914	1,63	0,0276	0,1335	1,63	0,0276	0,1335
A05-	Hochleithen	Gaweinstal Mitte	1,57	0,0345	0,1367	1,57	0,0345	0,1367	2,19	0,0483	0,1829	2,19	0,0483	0,1829	3,26	0,0552	0,2671	3,26	0,0552	0,2671
A05-	Gaweinstal Mitte	Gaweinstal Nord	0,42	0,0091	0,0362	0,42	0,0091	0,0362	0,58	0,0128	0,0484	0,58	0,0128	0,0484	0,86	0,0146	0,0707	0,86	0,0146	0,0707
A05-	Gaweinstal Nord	Mistelbach Süd	0,72	0,0158	0,0624	0,72	0,0158	0,0624	1,00	0,0221	0,0835	1,00	0,0221	0,0835	1,49	0,0252	0,1220	1,49	0,0252	0,1220
A05-	Mistelbach Süd	Mistelbach Ost / Wilfersdorf	1,21	0,0265	0,1047	1,21	0,0265	0,1047	1,68	0,0370	0,1402	1,68	0,0370	0,1402	2,50	0,0423	0,2047	2,50	0,0423	0,2047
A05-	Mistelbach Ost / Wilfersdorf	Poysdorf Süd	1,22	0,0267	0,1058	1,22	0,0267	0,1058	1,70	0,0374	0,1416	1,70	0,0374	0,1416	2,53	0,0427	0,2067	2,53	0,0427	0,2067
A05-	Poysdorf Süd	Großkrut	1,60	0,0352	0,1395	1,60	0,0352	0,1395	2,24	0,0493	0,1867	2,24	0,0493	0,1867	3,33	0,0564	0,2726	3,33	0,0564	0,2726
A05-	Großkrut	Poysdorf Nord	1,56	0,0343	0,1357	1,56	0,0343	0,1357	2,18	0,0480	0,1816	2,18	0,0480	0,1816	3,24	0,0548	0,2652	3,24	0,0548	0,2652
A05-	Drasenhofen Süd	Drasenhofen West	0,48	0,0106	0,0418	0,48	0,0106	0,0418	0,67	0,0148	0,0559	0,67	0,0148	0,0559	1,00	0,0169	0,0817	1,00	0,0169	0,0817
A05-	Drasenhofen West	Drasenhofen Nord	0,68	0,0149	0,0590	0,68	0,0149	0,0590	0,95	0,0208	0,0789	0,95	0,0208	0,0789	1,41	0,0238	0,1152	1,41	0,0238	0,1152
A06-	KN Bruckneudorf	Potzneusiedl	1,98	0,0434	0,1719	1,98	0,0434	0,1719	2,76	0,0608	0,2300	2,76	0,0608	0,2300	4,11	0,0694	0,3360	4,11	0,0694	0,3360
A06-	Potzneusiedl	Gattendorf	0,86	0,0188	0,0746	0,86	0,0188	0,0746	1,20	0,0264	0,0999	1,20	0,0264	0,0999	1,78	0,0301	0,1458	1,78	0,0301	0,1458
A06-	Gattendorf	Kittsee	1,44	0,0315	0,1248	1,44	0,0315	0,1248	2,00	0,0441	0,1670	2,00	0,0441	0,1670	2,98	0,0504	0,2439	2,98	0,0504	0,2439
A06-	Kittsee	Staatsgrenze Kittsee	0,73	0,0160	0,0634	0,73	0,0160	0,0634	1,02	0,0224	0,0848	1,02	0,0224	0,0848	1,51	0,0256	0,1239	1,51	0,0256	0,1239

STR-KENNZAHL	MAUTABSCHNITT VON	MAUTABSCHNITT BIS	CO2-Emissionsklasse 1 / EURO VI																	
			Kat. 2						Kat. 3						Kat. 4					
			Tag			Nacht			Tag			Nacht			Tag			Nacht		
			Ges	Luft Lärm	CO2	Ges	Luft Lärm	CO2	Ges	Luft Lärm	CO2	Ges	Luft Lärm	CO2	Ges	Luft Lärm	CO2	Ges	Luft Lärm	CO2
A07-	KN Linz	Franzosenhausweg	0,51	0,0113	0,0447	0,51	0,0113	0,0447	0,72	0,0158	0,0598	0,72	0,0158	0,0598	1,07	0,0181	0,0874	1,07	0,0181	0,0874
A07-	Franzosenhausweg	Salzburger Straße Neue Welt	0,45	0,0099	0,0390	0,45	0,0099	0,0390	0,63	0,0138	0,0522	0,63	0,0138	0,0522	0,93	0,0158	0,0763	0,93	0,0158	0,0763
A07-	Salzburger Straße Neue Welt	Muldenstraße Bindermichl	0,31	0,0068	0,0271	0,31	0,0068	0,0271	0,43	0,0096	0,0363	0,43	0,0096	0,0363	0,65	0,0109	0,0529	0,65	0,0109	0,0529
A07-	Muldenstraße Bindermichl	Linz-Hummelhof	0,15	0,0033	0,0131	0,15	0,0033	0,0131	0,21	0,0046	0,0176	0,21	0,0046	0,0176	0,31	0,0053	0,0257	0,31	0,0053	0,0257
A07-	Linz-Hummelhof	Wiener Straße	0,21	0,0047	0,0185	0,21	0,0047	0,0185	0,30	0,0065	0,0248	0,30	0,0065	0,0248	0,44	0,0075	0,0361	0,44	0,0075	0,0361
A07-	Wiener Straße	VOEST	0,20	0,0043	0,0172	0,20	0,0043	0,0172	0,28	0,0061	0,0230	0,28	0,0061	0,0230	0,41	0,0069	0,0336	0,41	0,0069	0,0336
A07-	VOEST	Industriezeile	0,16	0,0034	0,0135	0,16	0,0034	0,0135	0,22	0,0048	0,0180	0,22	0,0048	0,0180	0,32	0,0054	0,0264	0,32	0,0054	0,0264
A07-	Industriezeile	Prinz Eugenstraße	0,25	0,0054	0,0214	0,25	0,0054	0,0214	0,34	0,0076	0,0286	0,34	0,0076	0,0286	0,51	0,0086	0,0418	0,51	0,0086	0,0418
A07-	Prinz Eugenstraße	Hafenstraße	0,46	0,0101	0,0401	0,46	0,0101	0,0401	0,64	0,0142	0,0536	0,64	0,0142	0,0536	0,96	0,0162	0,0783	0,96	0,0162	0,0783
A07-	Hafenstraße	Urfahr	0,18	0,0040	0,0157	0,18	0,0040	0,0157	0,25	0,0056	0,0211	0,25	0,0056	0,0211	0,38	0,0064	0,0308	0,38	0,0064	0,0308
A07-	Urfahr	Dornach	0,44	0,0096	0,0381	0,44	0,0096	0,0381	0,61	0,0135	0,0510	0,61	0,0135	0,0510	0,91	0,0154	0,0745	0,91	0,0154	0,0745
A07-	Dornach	Auhof	0,36	0,0079	0,0314	0,36	0,0079	0,0314	0,50	0,0111	0,0421	0,50	0,0111	0,0421	0,75	0,0127	0,0615	0,75	0,0127	0,0615
A07-	Auhof	Treffling	0,60	0,0132	0,0524	0,60	0,0132	0,0524	0,84	0,0185	0,0701	0,84	0,0185	0,0701	1,25	0,0212	0,1024	1,25	0,0212	0,1024
A07-	Treffling	Gallneukirchen	0,73	0,0160	0,0632	0,73	0,0160	0,0632	1,01	0,0223	0,0845	1,01	0,0223	0,0845	1,51	0,0255	0,1235	1,51	0,0255	0,1235
A07-	Gallneukirchen	Engerwitzdorf	0,65	0,0142	0,0563	0,65	0,0142	0,0563	0,90	0,0199	0,0753	0,90	0,0199	0,0753	1,34	0,0227	0,1100	1,34	0,0227	0,1100
A07-	Engerwitzdorf	Unterweitersdorf	0,83	0,0182	0,0722	0,83	0,0182	0,0722	1,16	0,0255	0,0966	1,16	0,0255	0,0966	1,72	0,0292	0,1410	1,72	0,0292	0,1410
A08-	KN Voralpenkreuz	Wels West	2,55	0,0559	0,2213	2,55	0,0559	0,2213	3,55	0,0782	0,2962	3,55	0,0782	0,2962	5,29	0,0894	0,4326	5,29	0,0894	0,4326
A08-	Wels West	Wels-Wirtschaftspark	0,18	0,0039	0,0156	0,18	0,0039	0,0156	0,25	0,0055	0,0209	0,25	0,0055	0,0209	0,37	0,0063	0,0305	0,37	0,0063	0,0305
A08-	Wels-Wirtschaftspark	KN Wels	0,72	0,0158	0,0625	0,72	0,0158	0,0625	1,00	0,0221	0,0836	1,00	0,0221	0,0836	1,49	0,0252	0,1221	1,49	0,0252	0,1221
A08-	KN Wels	Pichl/Bad Schallerbach	0,99	0,0217	0,0859	0,99	0,0217	0,0859	1,38	0,0304	0,1150	1,38	0,0304	0,1150	2,05	0,0347	0,1679	2,05	0,0347	0,1679
A08-	Pichl/Bad Schallerbach	Meggenhofen Gallspach	2,50	0,0548	0,2170	2,50	0,0548	0,2170	3,48	0,0767	0,2905	3,48	0,0767	0,2905	5,18	0,0877	0,4242	5,18	0,0877	0,4242
A08-	Meggenhofen Gallspach	Haag am Hausruck	2,72	0,0597	0,2365	2,72	0,0597	0,2365	3,80	0,0836	0,3166	3,80	0,0836	0,3166	5,65	0,0956	0,4623	5,65	0,0956	0,4623
A08-	Haag am Hausruck	Ried im Innkreis	2,48	0,0545	0,2159	2,48	0,0545	0,2159	3,46	0,0763	0,2889	3,46	0,0763	0,2889	5,16	0,0872	0,4219	5,16	0,0872	0,4219
A08-	Ried im Innkreis	Ort im Innkreis	2,67	0,0585	0,2317	2,67	0,0585	0,2317	3,72	0,0819	0,3101	3,72	0,0819	0,3101	5,53	0,0936	0,4528	5,53	0,0936	0,4528
A08-	Ort im Innkreis	Schärding Suben	2,01	0,0442	0,1749	2,01	0,0442	0,1749	2,81	0,0618	0,2340	2,81	0,0618	0,2340	4,18	0,0707	0,3418	4,18	0,0707	0,3418
A08-	Schärding Suben	Staatsgrenze Suben	0,51	0,0112	0,0442	0,51	0,0112	0,0442	0,71	0,0156	0,0591	0,71	0,0156	0,0591	1,06	0,0179	0,0864	1,06	0,0179	0,0864
A09-	KN Voralpenkreuz	Ried im Traunkreis	1,25	0,0275	0,1089	1,25	0,0275	0,1089	1,75	0,0385	0,1458	1,75	0,0385	0,1458	2,60	0,0440	0,2129	2,60	0,0440	0,2129
A09-	Ried im Traunkreis	Inzersdorf Kirchdorf	2,35	0,0516	0,2043	2,35	0,0516	0,2043	3,28	0,0722	0,2735	3,28	0,0722	0,2735	4,88	0,0826	0,3993	4,88	0,0826	0,3993
A09-	Inzersdorf Kirchdorf	Klaus	2,86	0,0629	0,2489	2,86	0,0629	0,2489	3,99	0,0880	0,3331	3,99	0,0880	0,3331	5,95	0,1006	0,4865	5,95	0,1006	0,4865
A09-	Klaus	St. Pankraz	1,82	0,0400	0,1582	1,82	0,0400	0,1582	2,54	0,0559	0,2117	2,54	0,0559	0,2117	3,78	0,0639	0,3092	3,78	0,0639	0,3092
A09-	St. Pankraz	Roßleiten Windischgarsten	2,54	0,0557	0,2207	2,54	0,0557	0,2207	3,54	0,0780	0,2954	3,54	0,0780	0,2954	5,27	0,0892	0,4314	5,27	0,0892	0,4314
A09-	Roßleiten Windischgarsten	Gleinkerau	1,19	0,0262	0,1038	1,19	0,0262	0,1038	1,66	0,0367	0,1389	1,66	0,0367	0,1389	2,48	0,0419	0,2028	2,48	0,0419	0,2028
A09-	Gleinkerau	Spital am Pyhrn	0,90	0,0198	0,0782	0,90	0,0198	0,0782	1,26	0,0277	0,1047	1,26	0,0277	0,1047	1,87	0,0316	0,1529	1,87	0,0316	0,1529
A09-	Spital am Pyhrn	Ardning / Admont	4,85	0,0503	0,1991	4,85	0,0503	0,1991	6,78	0,0704	0,2665	6,78	0,0704	0,2665	10,13	0,0804	0,3892	10,13	0,0804	0,3892
A09-	Ardning / Admont	Liezen	0,52	0,0115	0,0454	0,52	0,0115	0,0454	0,73	0,0160	0,0607	0,73	0,0160	0,0607	1,08	0,0183	0,0887	1,08	0,0183	0,0887
A09-	Liezen	Rottenmann	1,09	0,0239	0,0948	1,09	0,0239	0,0948	1,52	0,0335	0,1269	1,52	0,0335	0,1269	2,27	0,0383	0,1853	2,27	0,0383	0,1853
A09-	Rottenmann	Trieben	2,72	0,0597	0,2364	2,72	0,0597	0,2364	3,79	0,0836	0,3164	3,79	0,0836	0,3164	5,65	0,0955	0,4620	5,65	0,0955	0,4620
A09-	Trieben	Treglwang	2,21	0,0485	0,1922	2,21	0,0485	0,1922	3,08	0,0679	0,2572	3,08	0,0679	0,2572	4,59	0,0777	0,3757	4,59	0,0777	0,3757
A09-	Treglwang	Kalwang	2,97	0,0652	0,2583	2,97	0,0652	0,2583	4,14	0,0913	0,3457	4,14	0,0913	0,3457	6,17	0,1044	0,5048	6,17	0,1044	0,5048
A09-	Kalwang	Mautern	1,38	0,0304	0,1203	1,38	0,0304	0,1203	1,93	0,0425	0,1610	1,93	0,0425	0,1610	2,87	0,0486	0,2351	2,87	0,0486	0,2351
A09-	Mautern	Kammern	1,56	0,0342	0,1353	1,56	0,0342	0,1353	2,17	0,0478	0,1811	2,17	0,0478	0,1811	3,23	0,0547	0,2644	3,23	0,0547	0,2644
A09-	Kammern	Traboch	1,63	0,0357	0,1415	1,63	0,0357	0,1415	2,27	0,0500	0,1893	2,27	0,0500	0,1893	3,38	0,0572	0,2765	3,38	0,0572	0,2765
A09-	Traboch	Terminal St. Michael	0,32	0,0070	0,0278	0,32	0,0070	0,0278	0,45	0,0098	0,0372	0,45	0,0098	0,0372	0,66	0,0112	0,0543	0,66	0,0112	0,0543
A09-	Terminal St. Michael	KN St. Michael	0,60	0,0132	0,0521	0,60	0,0132	0,0521	0,84	0,0184	0,0697	0,84	0,0184	0,0697	1,24	0,0210	0,1018	1,24	0,0210	0,1018
A09-	KN St. Michael	Übelbach	11,81	0,1225	0,4850	11,81	0,1225	0,4850	16,50	0,1715	0,6491	16,50	0,1715	0,6491	24,67	0,1959	0,9479	24,67	0,1959	0,9479
A09-	Übelbach	KN Peggau Deutschfeistritz	1,85	0,0405	0,1604	1,85	0,0405	0,1604	2,57	0,0567	0,2147	2,57	0,0567	0,2147	3,83	0,0648	0,3135	3,83	0,0648	0,3135
A09-	KN Peggau Deutschfeistritz	Gratkorn Nord	0,87	0,0192	0,0760	0,87	0,0192	0,0760	1,22	0,0269	0,1017	1,22	0,0269	0,1017	1,82	0,0307	0,1485	1,82	0,0307	0,1485
A09-	Gratkorn Nord	Gratkorn Süd	0,96	0,0211	0,0835	0,96	0,0211	0,0835	1,34	0,0295	0,1117	1,34	0,0295	0,1117	1,99	0,0337	0,1631	1,99	0,0337	0,1631
A09-	Gratkorn Süd	Graz Nord	0,21	0,0047	0,0185	0,21	0,0047	0,0185	0,30	0,0065	0,0248	0,30	0,0065	0,0248	0,44	0,0075	0,0361	0,44	0,0075	0,0361
A09-	Graz Nord	Graz Webling	2,43	0,0534	0,2115	2,43	0,0534	0,2115	3,39	0,0748	0,2831	3,39	0,0748	0,2831	5,05	0,0855	0,4135	5,05	0,0855	0,4135
A09-	Graz Webling	Seiersberg	0,65	0,0142	0,0562	0,65	0,0142	0,0562	0,90	0,0199	0,0753	0,90	0,0199	0,0753	1,34	0,0227	0,1099	1,34	0,0227	0,1099
A09-	Seiersberg	KN Graz West	0,32	0,0070	0,0275	0,32	0,0070	0,0275	0,44	0,0097	0,0368	0,44	0,0097	0,0368	0,66	0,0111	0,0538	0,66	0,0111	0,0538
A09-	KN Graz West	Schwarzlsee	0,31	0,0069	0,0271	0,31	0,0069	0,0271	0,44	0,0096	0,0363	0,44	0,0096	0,0363	0,65	0,0110	0,0530	0,65	0,0110	0,0530
A09-	Schwarzlsee	Schachenwald / IBC Businesscenter	0,35	0,0077	0,0303	0,35	0,0077	0,0303	0,49	0,0107	0,0406	0,49	0,0107	0,0406	0,72	0,0123	0,0593	0,72	0,0123	0,0593
A09-	Schachenwald / IBC Businesscenter	Kalsdorf	0,35	0,0078	0,0308	0,35	0,0078	0,0308	0,50	0,0109	0,0413	0,50	0,0109	0,0413	0,74	0,0125	0,0603	0,74	0,0125	0,0603
A09-	Kalsdorf	Werndorf Terminal	0,89	0,0195	0,0772	0,89	0,0195	0,0772	1,24	0,0273	0,1034	1,24	0,0273	0,1034	1,84	0,0312	0,1509	1,84	0,0312	0,1509
A09-	Werndorf Terminal	Wildon	0,99	0,0218	0,0863	0,99	0,0218	0,0863	1,38	0,0305	0,1155	1,38	0,0305	0,1155	2,06	0,0349	0,1687	2,06	0,0349	0,1687
A09-	Wildon	Hengsberg	0,48	0,0106	0,0421	0,48	0,0106	0,0421	0,68	0,0149	0,0564	0,68	0,0149	0,0564	1,01	0,0170	0,0824	1,01	0,0170	0,0824
A09-	Hengsberg	Lebring	0,86	0,0189	0,0746	0,86	0,0189	0,0746	1,20	0,0264	0,0999	1,20	0,0264	0,0999	1,78	0,0302	0,1459	1,78	0,0302	0,1459
A09-	Lebring	Leibnitz	1,49	0,0326	0,1292	1,49	0,0326	0,1292	2,07	0,0457	0,1729	2,07	0,0457	0,1729	3,09	0,0522	0,2526	3,09	0,0522	0,2526
A09-	Leibnitz	Vogau Straß	1,82	0,0399	0,1580	1,82	0,0399	0,1580	2,54	0,0559	0,2115	2,54	0,0559	0,2115	3,78	0,0638	0,3089	3,78	0,0638	0,3089
A09-	Vogau Straß	Gersdorf	0,88	0,0194	0,0766	0,88	0,0194	0,0766	1,23	0,0271	0,1026	1,23	0,0271	0,1026	1,83	0,0310	0,1498	1,83	0,0310	0,1498
A09-	Gersdorf	Spielfeld	0,46	0,0102	0,0404	0,46	0,0102	0,0404	0,65	0,0143	0,0541	0,65	0,0143	0,0541	0,96	0,0163	0,0789	0,96	0,0163	0,0789
A09-	Spielfeld	Staatsgrenze Spielfeld	0,42	0,0093	0,0368	0,42	0,0093	0,0368	0,59	0,0130	0,0493	0,59	0,0130	0,0493	0,88	0,0149	0,0720	0,88	0,0149	0,0720
A10-	KN Salzburg	Salzburg Süd / Anif	1,71	0,0376	0,1490	1,71	0,0376	0,1490	2,39	0,0527	0,1994	2,39	0,0527	0,1994	3,56	0,0602	0,2912	3,56	0,0602	0,2912
A10-	Salzburg Süd / Anif	Puch Urstein	0,58	0,0128	0,0505	0,58	0,0128	0,0505	0,81	0,0179	0,0677	0,81	0,0179	0,0677	1,21	0,0204	0,0988	1,21	0,0204	0,0988
A10-	Puch Urstein	Hallein	1,20	0,0264	0,1044	1,20	0,0264	0,1044	1,67	0,0369	0,1397	1,67	0,0369	0,1397	2,49	0,0422	0,2040	2,49	0,0422	0,2040
A10-	Hallein	Kuchl	1,33	0,0293	0,1159	1,33	0,0293	0,1159	1,86	0,0410	0,1551	1,86	0,0410	0,1551	2,77	0,0468	0,2265	2,77	0,0468	0,2265
A10-	Kuchl	Golling / Abtenau	1,34	0,0294	0,1165	1,34	0,0294	0,1165	1,87	0,0412	0,1560	1,87	0,0412	0,1560	2,78	0,0471	0,2277	2,78	0,0471	0,2277
A10-	Golling / Abtenau	Paß Lueg	1,40	0,0307	0,1216	1,40	0,0307	0,1216	1,95	0,0430	0,1627	1,95	0,0430	0,1627	2,90	0,0491	0,2377	2,90	0,0491	0,2377
A10-	Paß Lueg	Werfen	1,99	0,0437	0,1732	1,99	0,0437	0,1732	2,78	0,0612	0,2318	2,78	0,0612	0,2318	4,14	0,0700	0,3385	4,14	0,0700	0,3385
A10-	Werfen	Pfarrwerfen / Werfen	0,26	0,0057	0,0226	0,26	0,0057	0,0226	0,36	0,0080	0,0302	0,36	0,0080	0,0302	0,54	0,0091	0,0441	0,54	0,0091	0,0441
A10-	Pfarrwerfen / Werfen	KN Pongau	0,56	0,0124	0,0490	0,56	0,0124	0,0490	0,79	0,0173	0,0656	0,79	0,0173	0,0656	1,17	0,0198	0,0957	1,17	0,0198	0,0957
A101	KN Pongau	Bischofshofen	0,84	0,0184	0,0729	0,84	0,0184	0,0729	1,17	0,0258	0,0975	1,17	0,0258	0,0975	1,74	0,0294	0,1424	1,74	0,0294	0,1424
A10-	KN Pongau	Lammertal Hüttau	2,29	0,0503	0,1992	2,29	0,0503	0,1992	3,20	0,0704	0,2667	3,20	0,0704	0,2667	4,76	0,0805	0,3894	4,76	0,0805	0,3894
A10-	Lammertal Hüttau	F. Verbindung GH Eben	0,59	0,0130	0,0513	0,59	0,0130	0,0513	0,82	0,0181	0,0686	0,82	0,0181	0,0686	1,23	0,0207	0,1002	1,23	0,0207	0,1002

STR-KENNZAHL	MAUTABSCHNITT VON	MAUTABSCHNITT BIS	CO2-Emissionsklasse 1 / EURO VI																	
			Kat. 2						Kat. 3						Kat. 4					
			Tag			Nacht			Tag			Nacht			Tag			Nacht		
			Ges	Luft Lärm	CO2	Ges	Luft Lärm	CO2	Ges	Luft Lärm	CO2	Ges	Luft Lärm	CO2	Ges	Luft Lärm	CO2	Ges	Luft Lärm	CO2
A10-	F. Verbindung GH Eben	Eben	0,27	0,0060	0,0238	0,27	0,0060	0,0238	0,38	0,0084	0,0318	0,38	0,0084	0,0318	0,57	0,0096	0,0464	0,57	0,0096	0,0464
A10-	Eben	Radstadt Altenmarkt Graz	0,61	0,0133	0,0528	0,61	0,0133	0,0528	0,85	0,0187	0,0706	0,85	0,0187	0,0706	1,26	0,0213	0,1031	1,26	0,0213	0,1031
A10-	Radstadt Altenmarkt Graz	Flachau	0,85	0,0186	0,0738	0,85	0,0186	0,0738	1,18	0,0261	0,0988	1,18	0,0261	0,0988	1,76	0,0298	0,1442	1,76	0,0298	0,1442
A10-	Flachau	Flachauwinkel	3,25	0,0364	0,1439	3,25	0,0364	0,1439	4,54	0,0509	0,1927	4,54	0,0509	0,1927	6,79	0,0582	0,2813	6,79	0,0582	0,2813
A10-	Flachauwinkel	Zederhaus	8,19	0,0916	0,3628	8,19	0,0916	0,3628	11,45	0,1282	0,4855	11,45	0,1282	0,4855	17,11	0,1466	0,7090	17,11	0,1466	0,7090
A10-	Zederhaus	St. Michael/Lungau	5,41	0,0604	0,2393	5,41	0,0604	0,2393	7,55	0,0846	0,3203	7,55	0,0846	0,3203	11,29	0,0967	0,4678	11,29	0,0967	0,4678
A10-	St. Michael/Lungau	Rennweg Katschberg	3,96	0,0443	0,1755	3,96	0,0443	0,1755	5,54	0,0620	0,2348	5,54	0,0620	0,2348	8,27	0,0709	0,3430	8,27	0,0709	0,3430
A102	Seeboden	KN Spittal Millstätter See	0,44	0,0097	0,0384	0,44	0,0097	0,0384	0,62	0,0136	0,0514	0,62	0,0136	0,0514	0,92	0,0155	0,0751	0,92	0,0155	0,0751
A102	KN Spittal Millstätter See	Lendorf	0,95	0,0209	0,0829	0,95	0,0209	0,0829	1,33	0,0293	0,1109	1,33	0,0293	0,1109	1,98	0,0335	0,1620	1,98	0,0335	0,1620
A10-	Rennweg Katschberg	Gmünd Maltatal	3,86	0,0847	0,3353	3,86	0,0847	0,3353	5,38	0,1185	0,4488	5,38	0,1185	0,4488	8,01	0,1355	0,6553	8,01	0,1355	0,6553
A10-	Gmünd Maltatal	KN Spittal Millstätter See	2,20	0,0482	0,1908	2,20	0,0482	0,1908	3,06	0,0675	0,2554	3,06	0,0675	0,2554	4,56	0,0771	0,3730	4,56	0,0771	0,3730
A10-	KN Spittal Millstätter See	Spittal Ost	1,66	0,0365	0,1445	1,66	0,0365	0,1445	2,32	0,0511	0,1935	2,32	0,0511	0,1935	3,45	0,0584	0,2825	3,45	0,0584	0,2825
A10-	Spittal Ost	Paternion Feistritz	2,87	0,0630	0,2496	2,87	0,0630	0,2496	4,01	0,0882	0,3341	4,01	0,0882	0,3341	5,96	0,1009	0,4879	5,96	0,1009	0,4879
A10-	Paternion Feistritz	Villach West	3,10	0,0679	0,2690	3,10	0,0679	0,2690	4,32	0,0951	0,3601	4,32	0,0951	0,3601	6,43	0,1087	0,5259	6,43	0,1087	0,5259
A10-	Villach West	Villach Ossiacher See	1,34	0,0294	0,1163	1,34	0,0294	0,1163	1,87	0,0411	0,1557	1,87	0,0411	0,1557	2,78	0,0470	0,2273	2,78	0,0470	0,2273
A10-	Villach Ossiacher See	KN Villach	1,05	0,0230	0,0909	1,05	0,0230	0,0909	1,46	0,0321	0,1216	1,46	0,0321	0,1216	2,17	0,0367	0,1776	2,17	0,0367	0,1776
A11-	KN Villach	St. Niklas Faakersee	0,75	0,0164	0,0650	0,75	0,0164	0,0650	1,04	0,0230	0,0871	1,04	0,0230	0,0871	1,55	0,0263	0,1271	1,55	0,0263	0,1271
A11-	St. Niklas Faakersee	St. Jakob/Rosental	1,88	0,0413	0,1634	1,88	0,0413	0,1634	2,62	0,0578	0,2187	2,62	0,0578	0,2187	3,90	0,0660	0,3193	3,90	0,0660	0,3193
A11-	St. Jakob/Rosental	Staatsgrenze Karawankentunnel	9,00	0,0485	0,1922	9,00	0,0485	0,1922	12,59	0,0679	0,2572	12,59	0,0679	0,2572	18,85	0,0777	0,3757	18,85	0,0777	0,3757
A12-	Staatsgrenze Kufstein	Kufstein Nord	0,45	0,0080	0,0316	0,45	0,0080	0,0316	0,62	0,0112	0,0423	0,62	0,0112	0,0423	0,93	0,0128	0,0618	0,93	0,0128	0,0618
A12-	Kufstein Nord	Kufstein Süd	1,14	0,0205	0,0811	1,14	0,0205	0,0811	1,59	0,0287	0,1086	1,59	0,0287	0,1086	2,38	0,0328	0,1586	2,38	0,0328	0,1586
A12-	Kufstein Süd	Kirchbichl Langkampfen	1,56	0,0280	0,1108	1,56	0,0280	0,1108	2,18	0,0392	0,1483	2,18	0,0392	0,1483	3,24	0,0448	0,2165	3,24	0,0448	0,2165
A12-	Kirchbichl Langkampfen	Wörgl Ost St.Johann i. T. Brixental	1,53	0,0274	0,1084	1,53	0,0274	0,1084	2,13	0,0383	0,1451	2,13	0,0383	0,1451	3,17	0,0438	0,2119	3,17	0,0438	0,2119
A12-	Wörgl Ost St.Johann i. T. Brixental	Wörgl West	0,80	0,0144	0,0571	0,80	0,0144	0,0571	1,12	0,0202	0,0764	1,12	0,0202	0,0764	1,67	0,0231	0,1115	1,67	0,0231	0,1115
A12-	Wörgl West	Kramsach Rattenberg Brixlegg	3,42	0,0614	0,2433	3,42	0,0614	0,2433	4,78	0,0860	0,3257	4,78	0,0860	0,3257	7,12	0,0983	0,4756	7,12	0,0983	0,4756
A12-	Kramsach Rattenberg Brixlegg	Wiesing Achensee Zillertal	2,10	0,0377	0,1493	2,10	0,0377	0,1493	2,93	0,0528	0,1998	2,93	0,0528	0,1998	4,37	0,0603	0,2918	4,37	0,0603	0,2918
A12-	Wiesing Achensee Zillertal	Jenbach	0,83	0,0149	0,0591	0,83	0,0149	0,0591	1,16	0,0209	0,0791	1,16	0,0209	0,0791	1,73	0,0239	0,1155	1,73	0,0239	0,1155
A12-	Jenbach	Schwaz	1,83	0,0329	0,1303	1,83	0,0329	0,1303	2,56	0,0461	0,1744	2,56	0,0461	0,1744	3,81	0,0526	0,2547	3,81	0,0526	0,2547
A12-	Schwaz	Vomp	1,05	0,0188	0,0745	1,05	0,0188	0,0745	1,46	0,0263	0,0997	1,46	0,0263	0,0997	2,18	0,0301	0,1456	2,18	0,0301	0,1456
A12-	Vomp	Wattens	2,16	0,0388	0,1535	2,16	0,0388	0,1535	3,01	0,0543	0,2055	3,01	0,0543	0,2055	4,49	0,0620	0,3001	4,49	0,0620	0,3001
A12-	Wattens	Hall/Tirol Mitte	1,92	0,0344	0,1361	1,92	0,0344	0,1361	2,67	0,0481	0,1822	2,67	0,0481	0,1822	3,98	0,0550	0,2661	3,98	0,0550	0,2661
A12-	Hall/Tirol Mitte	Hall/Tirol West	0,77	0,0138	0,0547	0,77	0,0138	0,0547	1,08	0,0194	0,0733	1,08	0,0194	0,0733	1,60	0,0221	0,1070	1,60	0,0221	0,1070
A12-	Hall/Tirol West	A12 Innsbruck Ost	0,85	0,0153	0,0605	0,85	0,0153	0,0605	1,19	0,0214	0,0810	1,19	0,0214	0,0810	1,77	0,0244	0,1183	1,77	0,0244	0,1183
A12-	A12 Innsbruck Ost	Innsbruck Mitte	0,56	0,0105	0,0418	0,56	0,0105	0,0418	0,78	0,0148	0,0559	0,78	0,0148	0,0559	1,17	0,0169	0,0817	1,17	0,0169	0,0817
A12-	Innsbruck Mitte	A12 Innsbruck West	0,73	0,0160	0,0634	0,73	0,0160	0,0634	1,02	0,0224	0,0848	1,02	0,0224	0,0848	1,51	0,0256	0,1238	1,51	0,0256	0,1238
A12-	A12 Innsbruck West	Innsbruck Kranebitten	0,96	0,0210	0,0830	0,96	0,0210	0,0830	1,33	0,0294	0,1111	1,33	0,0294	0,1111	1,98	0,0336	0,1623	1,98	0,0336	0,1623
A12-	Innsbruck Kranebitten	Zirl Ost Garmisch Seefeld	1,11	0,0243	0,0964	1,11	0,0243	0,0964	1,55	0,0341	0,1290	1,55	0,0341	0,1290	2,30	0,0389	0,1884	2,30	0,0389	0,1884
A12-	Zirl Ost Garmisch Seefeld	Zirl West	0,69	0,0152	0,0603	0,69	0,0152	0,0603	0,97	0,0213	0,0807	0,97	0,0213	0,0807	1,44	0,0244	0,1178	1,44	0,0244	0,1178
A12-	Zirl West	Pettnau	1,24	0,0273	0,1080	1,24	0,0273	0,1080	1,73	0,0382	0,1445	1,73	0,0382	0,1445	2,58	0,0436	0,2110	2,58	0,0436	0,2110
A12-	Pettnau	Telfs Ost	1,26	0,0276	0,1092	1,26	0,0276	0,1092	1,75	0,0386	0,1461	1,75	0,0386	0,1461	2,61	0,0441	0,2134	2,61	0,0441	0,2134
A12-	Telfs Ost	Telfs West	0,61	0,0135	0,0533	0,61	0,0135	0,0533	0,86	0,0188	0,0713	0,86	0,0188	0,0713	1,27	0,0215	0,1042	1,27	0,0215	0,1042
A12-	Telfs West	Mötz Reutte	1,98	0,0435	0,1723	1,98	0,0435	0,1723	2,76	0,0609	0,2306	2,76	0,0609	0,2306	4,12	0,0696	0,3367	4,12	0,0696	0,3367
A12-	Mötz Reutte	Haiming Ötztal	2,31	0,0506	0,2004	2,31	0,0506	0,2004	3,22	0,0708	0,2682	3,22	0,0708	0,2682	4,79	0,0810	0,3916	4,79	0,0810	0,3916
A12-	Haiming Ötztal	Imst	1,84	0,0403	0,1595	1,84	0,0403	0,1595	2,56	0,0564	0,2135	2,56	0,0564	0,2135	3,81	0,0644	0,3118	3,81	0,0644	0,3118
A12-	Imst	Imst Au	0,31	0,0068	0,0270	0,31	0,0068	0,0270	0,43	0,0095	0,0361	0,43	0,0095	0,0361	0,65	0,0109	0,0528	0,65	0,0109	0,0528
A12-	Imst Au	Mils	0,67	0,0147	0,0580	0,67	0,0147	0,0580	0,93	0,0205	0,0776	0,93	0,0205	0,0776	1,39	0,0234	0,1134	1,39	0,0234	0,1134
A12-	Mils	Mils Schönwies	1,08	0,0236	0,0935	1,08	0,0236	0,0935	1,50	0,0330	0,1251	1,50	0,0330	0,1251	2,23	0,0378	0,1827	2,23	0,0378	0,1827
A12-	Mils Schönwies	KN Oberinntal	0,95	0,0209	0,0828	0,95	0,0209	0,0828	1,33	0,0293	0,1108	1,33	0,0293	0,1108	1,98	0,0334	0,1618	1,98	0,0334	0,1618
A12-	KN Oberinntal	Zams	0,25	0,0055	0,0218	0,25	0,0055	0,0218	0,35	0,0077	0,0292	0,35	0,0077	0,0292	0,52	0,0088	0,0426	0,52	0,0088	0,0426
A122	KN Oberinntal	Fließ	1,78	0,0391	0,1548	1,78	0,0391	0,1548	2,48	0,0547	0,2072	2,48	0,0547	0,2072	3,70	0,0626	0,3026	3,70	0,0626	0,3026
A13-	A12 Innsbruck Ost	A13 Innsbruck Süd	2,56	0,0230	0,0910	2,56	0,0230	0,0910	3,58	0,0322	0,1217	3,58	0,0322	0,1217	5,37	0,0368	0,1778	9,69	0,0368	0,1778
A13-	A13 Innsbruck Süd	Zenzenhof	1,01	0,0073	0,0287	1,01	0,0073	0,0287	1,42	0,0102	0,0384	1,42	0,0102	0,0384	2,12	0,0116	0,0561	4,18	0,0116	0,0561
A13-	Zenzenhof	Igls Patsch	1,88	0,0134	0,0531	1,88	0,0134	0,0531	2,62	0,0188	0,0710	2,62	0,0188	0,0710	3,92	0,0214	0,1037	7,72	0,0214	0,1037
A13-	Igls Patsch	Schönberg Stubaital	2,03	0,0145	0,0574	2,03	0,0145	0,0574	2,84	0,0203	0,0769	2,84	0,0203	0,0769	4,25	0,0232	0,1122	8,36	0,0232	0,1122
A13-	Schönberg Stubaital	Matrei Steinach	6,40	0,0458	0,1812	6,40	0,0458	0,1812	8,95	0,0641	0,2425	8,95	0,0641	0,2425	13,40	0,0732	0,3541	26,37	0,0732	0,3541
A13-	Matrei Steinach	Nösslach	5,15	0,0368	0,1457	5,15	0,0368	0,1457	7,20	0,0515	0,1950	7,20	0,0515	0,1950	10,78	0,0589	0,2848	21,21	0,0589	0,2848
A13-	Nösslach	Brenner-Nord	4,62	0,0330	0,1308	4,62	0,0330	0,1308	6,46	0,0462	0,1750	6,46	0,0462	0,1750	9,67	0,0528	0,2556	19,04	0,0528	0,2556
A13-	Brenner-Nord	Staatsgrenze Brennerpass	0,91	0,0065	0,0259	0,91	0,0065	0,0259	1,28	0,0091	0,0346	1,28	0,0091	0,0346	1,91	0,0104	0,0505	3,76	0,0104	0,0505
A131	A12 Innsbruck West	A13 Innsbruck Süd	1,63	0,0151	0,0599	1,63	0,0151	0,0599	2,27	0,0212	0,0802	2,27	0,0212	0,0802	3,40	0,0242	0,1171	6,21	0,0242	0,1171
A14-	Staatsgrenze Hörbranz	Hörbranz Lochau	0,29	0,0063	0,0250	0,29	0,0063	0,0250	0,40	0,0088	0,0334	0,40	0,0088	0,0334	0,60	0,0101	0,0488	0,60	0,0101	0,0488
A14-	Hörbranz Lochau	KN Bregenz	1,77	0,0387	0,1534	1,77	0,0387	0,1534	2,46	0,0542	0,2053	2,46	0,0542	0,2053	3,67	0,0620	0,2999	3,67	0,0620	0,2999
A14-	KN Bregenz	Lauterach Wolfurt	0,09	0,0019	0,0077	0,09	0,0019	0,0077	0,12	0,0027	0,0103	0,12	0,0027	0,0103	0,18	0,0031	0,0151	0,18	0,0031	0,0151
A14-	Lauterach Wolfurt	Wolfurt Lauterach	0,79	0,0172	0,0683	0,79	0,0172	0,0683	1,10	0,0241	0,0914	1,10	0,0241	0,0914	1,63	0,0276	0,1334	1,63	0,0276	0,1334
A14-	Wolfurt Lauterach	Dornbirn Nord Bregenzerwald	0,30	0,0067	0,0264	0,30	0,0067	0,0264	0,42	0,0093	0,0354	0,42	0,0093	0,0354	0,63	0,0107	0,0516	0,63	0,0107	0,0516
A14-	Dornbirn Nord Bregenzerwald	Dornbirn West	0,85	0,0186	0,0738	0,85	0,0186	0,0738	1,18	0,0261	0,0988	1,18	0,0261	0,0988	1,76	0,0298	0,1442	1,76	0,0298	0,1442
A14-	Dornbirn West	Dornbirn Süd	0,42	0,0093	0,0369	0,42	0,0093	0,0369	0,59	0,0130	0,0494	0,59	0,0130	0,0494	0,88	0,0149	0,0721	0,88	0,0149	0,0721
A14-	Dornbirn Süd	Hohenems	0,77	0,0169	0,0669	0,77	0,0169	0,0669	1,07	0,0237	0,0896	1,07	0,0237	0,0896	1,60	0,0270	0,1308	1,60	0,0270	0,1308
A14-	Hohenems	Altach Götzis	0,78	0,0171	0,0677	0,78	0,0171	0,0677	1,09	0,0239	0,0906	1,09	0,0239	0,0906	1,62	0,0274	0,1323	1,62	0,0274	0,1323
A14-	Altach Götzis	Götzis	0,59	0,0130	0,0516	0,59	0,0130	0,0516	0,83	0,0182	0,0691	0,83	0,0182	0,0691	1,23	0,0209	0,1009	1,23	0,0209	0,1009
A14-	Götzis	Klaus Koblach	0,52	0,0113	0,0448	0,52	0,0113	0,0448	0,72	0,0158	0,0600	0,72	0,0158	0,0600	1,07	0,0181	0,0876	1,07	0,0181	0,0876
A14-	Klaus Koblach	Rankweil	0,91	0,0199	0,0788	0,91	0,0199	0,0788	1,26	0,0279	0,1054	1,26	0,0279	0,1054	1,88	0,0318	0,1540	1,88	0,0318	0,1540
A14-	Rankweil	Feldkirch Frastanz	1,29	0,0283	0,1122	1,29	0,0283	0,1122	1,80	0,0397	0,1502	1,80	0,0397	0,1502	2,68	0,0453	0,2194	2,68	0,0453	0,2194
A14-	Feldkirch Frastanz	Nenzing Bludesch	2,04	0,0448	0,1775	2,04	0,0448	0,1775	2,85	0,0627	0,2375	2,85	0,0627	0,2375	4,24	0,0717	0,3469	4,24	0,0717	0,3469
A14-	Nenzing Bludesch	Bludenz Nüziders	1,52	0,0333	0,1317	1,52	0,0333	0,1317	2,11	0,0466	0,1763	2,11	0,0466	0,1763	3,15	0,0532	0,2575	3,15	0,0532	0,2575
A14-	Bludenz Nüziders	Brandnertal	0,21	0,0046	0,0183	0,21	0,0046	0,0183	0,29	0,0065	0,0245	0,29	0,0065	0,0245	0,44	0,0074	0,0358	0,44	0,0074	0,0358

STR-KENNZAHL	MAUTABSCHNITT VON	MAUTABSCHNITT BIS	CO2-Emissionsklasse 1 / EURO VI																	
			Kat. 2						Kat. 3						Kat. 4					
			Tag			Nacht			Tag			Nacht			Tag			Nacht		
			Ges	Luft Lärm	CO2	Ges	Luft Lärm	CO2	Ges	Luft Lärm	CO2	Ges	Luft Lärm	CO2	Ges	Luft Lärm	CO2	Ges	Luft Lärm	CO2
A14-	Brandnertal	Bludenz Bürs	0,35	0,0077	0,0306	0,35	0,0077	0,0306	0,49	0,0108	0,0409	0,49	0,0108	0,0409	0,73	0,0124	0,0598	0,73	0,0124	0,0598
A14-	Bludenz Bürs	Bludenz Montafon	0,50	0,0110	0,0434	0,50	0,0110	0,0434	0,70	0,0153	0,0580	0,70	0,0153	0,0580	1,04	0,0175	0,0848	1,04	0,0175	0,0848
A141	KN Bregenz	Bregenz Citytunnel	0,46	0,0100	0,0397	0,46	0,0100	0,0397	0,64	0,0140	0,0532	0,64	0,0140	0,0532	0,95	0,0160	0,0776	0,95	0,0160	0,0776
A21-	KN Steinhäusl	Hochstraß	0,75	0,0165	0,0655	0,75	0,0165	0,0655	1,05	0,0232	0,0877	1,05	0,0232	0,0877	1,57	0,0265	0,1281	1,57	0,0265	0,1281
A21-	Hochstraß	Alland	2,63	0,0578	0,2289	2,63	0,0578	0,2289	3,67	0,0809	0,3064	3,67	0,0809	0,3064	5,47	0,0925	0,4474	5,47	0,0925	0,4474
A21-	Alland	Mayerling	0,53	0,0117	0,0465	0,53	0,0117	0,0465	0,75	0,0164	0,0622	0,75	0,0164	0,0622	1,11	0,0188	0,0908	1,11	0,0188	0,0908
A21-	Mayerling	Heiligenkreuz	1,24	0,0272	0,1077	1,24	0,0272	0,1077	1,73	0,0381	0,1441	1,73	0,0381	0,1441	2,57	0,0435	0,2104	2,57	0,0435	0,2104
A21-	Heiligenkreuz	Hinterbrühl	0,69	0,0152	0,0600	0,69	0,0152	0,0600	0,96	0,0212	0,0803	0,96	0,0212	0,0803	1,43	0,0242	0,1173	1,43	0,0242	0,1173
A21-	Hinterbrühl	Gießhübl	1,30	0,0284	0,1126	1,30	0,0284	0,1126	1,81	0,0398	0,1507	1,81	0,0398	0,1507	2,69	0,0455	0,2200	2,69	0,0455	0,2200
A21-	Gießhübl	Brunn/Gebirge	1,08	0,0238	0,0942	1,08	0,0238	0,0942	1,51	0,0333	0,1261	1,51	0,0333	0,1261	2,25	0,0381	0,1841	2,25	0,0381	0,1841
A21-	Brunn/Gebirge	KN Vösendorf	0,48	0,0106	0,0419	0,48	0,0106	0,0419	0,67	0,0148	0,0561	0,67	0,0148	0,0561	1,00	0,0169	0,0819	1,00	0,0169	0,0819
A22-	KN Wien Kaisermühlen	Kaisermühlen	0,38	0,0084	0,0331	0,38	0,0084	0,0331	0,53	0,0117	0,0443	0,53	0,0117	0,0443	0,79	0,0134	0,0647	0,79	0,0134	0,0647
A22-	Kaisermühlen	Reichsbrücke	0,32	0,0069	0,0274	0,32	0,0069	0,0274	0,44	0,0097	0,0367	0,44	0,0097	0,0367	0,66	0,0111	0,0536	0,66	0,0111	0,0536
A22-	Reichsbrücke	Kagran Vienna International Center	0,12	0,0027	0,0106	0,12	0,0027	0,0106	0,17	0,0037	0,0142	0,17	0,0037	0,0142	0,25	0,0043	0,0207	0,25	0,0043	0,0207
A22-	Kagran Vienna International Center	Brigittenauerbrücke	0,19	0,0043	0,0169	0,19	0,0043	0,0169	0,27	0,0060	0,0227	0,27	0,0060	0,0227	0,40	0,0068	0,0331	0,40	0,0068	0,0331
A22-	Brigittenauerbrücke	Floridsdorferbrücke	0,31	0,0069	0,0273	0,31	0,0069	0,0273	0,44	0,0097	0,0366	0,44	0,0097	0,0366	0,65	0,0110	0,0534	0,65	0,0110	0,0534
A22-	Floridsdorferbrücke	KN Gürtel Nordbrücke	0,20	0,0044	0,0174	0,20	0,0044	0,0174	0,28	0,0062	0,0233	0,28	0,0062	0,0233	0,42	0,0070	0,0341	0,42	0,0070	0,0341
A22-	KN Gürtel Nordbrücke	Strebersdorf	0,69	0,0150	0,0596	0,69	0,0150	0,0596	0,96	0,0211	0,0797	0,96	0,0211	0,0797	1,42	0,0241	0,1164	1,42	0,0241	0,1164
A221	Wien Nordbrücke	KN Gürtel Nordbrücke	0,20	0,0044	0,0176	0,20	0,0044	0,0176	0,28	0,0062	0,0235	0,28	0,0062	0,0235	0,42	0,0071	0,0343	0,42	0,0071	0,0343
A221	KN Gürtel Nordbrücke	Wien Pragerstraße	0,22	0,0048	0,0189	0,22	0,0048	0,0189	0,30	0,0067	0,0253	0,30	0,0067	0,0253	0,45	0,0076	0,0370	0,45	0,0076	0,0370
A221	Wien Pragerstraße	Wien Neujedlersdorf	0,10	0,0021	0,0083	0,10	0,0021	0,0083	0,13	0,0029	0,0111	0,13	0,0029	0,0111	0,20	0,0033	0,0162	0,20	0,0033	0,0162
A221	Wien Neujedlersdorf	Brünnerstr/Shuttleworthstraße	0,24	0,0053	0,0210	0,24	0,0053	0,0210	0,34	0,0074	0,0281	0,34	0,0074	0,0281	0,50	0,0085	0,0410	0,50	0,0085	0,0410
A22-	Strebersdorf	Korneuburg Ost	1,38	0,0303	0,1200	1,38	0,0303	0,1200	1,93	0,0424	0,1606	1,93	0,0424	0,1606	2,87	0,0485	0,2345	2,87	0,0485	0,2345
A222	Strebersdorf	Wien Vohburggasse	0,17	0,0038	0,0149	0,17	0,0038	0,0149	0,24	0,0053	0,0200	0,24	0,0053	0,0200	0,36	0,0060	0,0291	0,36	0,0060	0,0291
A22-	Korneuburg Ost	KN Korneuburg	0,89	0,0196	0,0774	0,89	0,0196	0,0774	1,24	0,0274	0,1036	1,24	0,0274	0,1036	1,85	0,0313	0,1514	1,85	0,0313	0,1514
A22-	KN Korneuburg	Stockerau Ost	1,30	0,0285	0,1127	1,30	0,0285	0,1127	1,81	0,0398	0,1508	1,81	0,0398	0,1508	2,69	0,0455	0,2202	2,69	0,0455	0,2202
A22-	Stockerau Ost	Stockerau Mitte	0,52	0,0113	0,0449	0,52	0,0113	0,0449	0,72	0,0159	0,0601	0,72	0,0159	0,0601	1,07	0,0182	0,0878	1,07	0,0182	0,0878
A22-	Stockerau Mitte	KN Stockerau/West	0,44	0,0096	0,0382	0,44	0,0096	0,0382	0,61	0,0135	0,0511	0,61	0,0135	0,0511	0,91	0,0154	0,0746	0,91	0,0154	0,0746
A23-	Altmannsdorferstraße	KN Wien Inzersdorf	0,38	0,0084	0,0334	0,38	0,0084	0,0334	0,54	0,0118	0,0447	0,54	0,0118	0,0447	0,80	0,0135	0,0652	0,80	0,0135	0,0652
A23-	KN Wien Inzersdorf	Favoriten	0,97	0,0212	0,0841	0,97	0,0212	0,0841	1,35	0,0297	0,1126	1,35	0,0297	0,1126	2,01	0,0340	0,1644	2,01	0,0340	0,1644
A23-	Favoriten	KN Gürtel Landstraßer Hauptstraße	0,61	0,0133	0,0527	0,61	0,0133	0,0527	0,85	0,0186	0,0706	0,85	0,0186	0,0706	1,26	0,0213	0,1031	1,26	0,0213	0,1031
A23-	KN Gürtel Landstraßer Hauptstraße	St. Marx	0,23	0,0051	0,0200	0,23	0,0051	0,0200	0,32	0,0071	0,0268	0,32	0,0071	0,0268	0,48	0,0081	0,0391	0,48	0,0081	0,0391
A23-	St. Marx	KN Wien Prater	0,20	0,0043	0,0170	0,20	0,0043	0,0170	0,27	0,0060	0,0227	0,27	0,0060	0,0227	0,41	0,0069	0,0332	0,41	0,0069	0,0332
A23-	KN Wien Prater	Handelskai	0,43	0,0095	0,0377	0,43	0,0095	0,0377	0,61	0,0133	0,0505	0,61	0,0133	0,0505	0,90	0,0152	0,0737	0,90	0,0152	0,0737
A23-	Handelskai	KN Wien Kaisermühlen	0,20	0,0044	0,0172	0,20	0,0044	0,0172	0,28	0,0061	0,0231	0,28	0,0061	0,0231	0,41	0,0070	0,0337	0,41	0,0070	0,0337
A23-	KN Wien Kaisermühlen	Groß Enzersdorf Stadlau	0,54	0,0120	0,0473	0,54	0,0120	0,0473	0,76	0,0167	0,0633	0,76	0,0167	0,0633	1,13	0,0191	0,0925	1,13	0,0191	0,0925
A23-	Groß Enzersdorf Stadlau	Hirschstetten	0,31	0,0067	0,0265	0,31	0,0067	0,0265	0,43	0,0094	0,0355	0,43	0,0094	0,0355	0,63	0,0107	0,0519	0,63	0,0107	0,0519
A233	KN Gürtel Landstraßer Hauptstraße	Wien Gürtel	0,18	0,0039	0,0155	0,18	0,0039	0,0155	0,25	0,0055	0,0207	0,25	0,0055	0,0207	0,37	0,0063	0,0303	0,37	0,0063	0,0303
A25-	KN A1/A25 Passau Wels	Weißkirchen	2,01	0,0441	0,1745	2,01	0,0441	0,1745	2,80	0,0617	0,2336	2,80	0,0617	0,2336	4,17	0,0705	0,3411	4,17	0,0705	0,3411
A25-	Weißkirchen	Marchtrenk Wels Ost	0,72	0,0157	0,0622	0,72	0,0157	0,0622	1,00	0,0220	0,0832	1,00	0,0220	0,0832	1,49	0,0251	0,1216	1,49	0,0251	0,1216
A25-	Marchtrenk Wels Ost	ÖBB Terminal Wels	0,19	0,0042	0,0167	0,19	0,0042	0,0167	0,27	0,0059	0,0224	0,27	0,0059	0,0224	0,40	0,0068	0,0327	0,40	0,0068	0,0327
A25-	ÖBB Terminal Wels	Wels Nord	0,92	0,0203	0,0802	0,92	0,0203	0,0802	1,29	0,0284	0,1074	1,29	0,0284	0,1074	1,92	0,0324	0,1568	1,92	0,0324	0,1568
A25-	Wels Nord	KN Wels	0,66	0,0144	0,0571	0,66	0,0144	0,0571	0,92	0,0202	0,0764	0,92	0,0202	0,0764	1,36	0,0231	0,1115	1,36	0,0231	0,1115
S01-	KN Vösendorf	Vorarlberger Allee	0,49	0,0107	0,0423	0,49	0,0107	0,0423	0,68	0,0150	0,0566	0,68	0,0150	0,0566	1,01	0,0171	0,0827	1,01	0,0171	0,0827
S01-	Vorarlberger Allee	Laxenburger Str.	0,26	0,0056	0,0222	0,26	0,0056	0,0222	0,36	0,0079	0,0297	0,36	0,0079	0,0297	0,53	0,0090	0,0434	0,53	0,0090	0,0434
S01-	Laxenburger Str.	Güterzentrum Wien Süd	0,32	0,0070	0,0275	0,32	0,0070	0,0275	0,44	0,0097	0,0369	0,44	0,0097	0,0369	0,66	0,0111	0,0538	0,66	0,0111	0,0538
S01-	Güterzentrum Wien Süd	Rothneusiedl	0,21	0,0045	0,0179	0,21	0,0045	0,0179	0,29	0,0063	0,0240	0,29	0,0063	0,0240	0,43	0,0072	0,0350	0,43	0,0072	0,0350
S01-	Rothneusiedl	KN Rustenfeld	0,48	0,0106	0,0419	0,48	0,0106	0,0419	0,67	0,0148	0,0560	0,67	0,0148	0,0560	1,00	0,0169	0,0819	1,00	0,0169	0,0819
S01-	KN Rustenfeld	Rannersdorf	0,68	0,0148	0,0588	0,68	0,0148	0,0588	0,94	0,0208	0,0787	0,94	0,0208	0,0787	1,40	0,0237	0,1149	1,40	0,0237	0,1149
S011	KN Rustenfeld	Leopoldsdorf (B16)	0,30	0,0066	0,0260	0,30	0,0066	0,0260	0,42	0,0092	0,0348	0,42	0,0092	0,0348	0,62	0,0105	0,0509	0,62	0,0105	0,0509
S01-	Rannersdorf	Schwechat Süd	0,53	0,0116	0,0459	0,53	0,0116	0,0459	0,74	0,0162	0,0615	0,74	0,0162	0,0615	1,10	0,0186	0,0897	1,10	0,0186	0,0897
S01-	Schwechat Süd	Schwechat Ost	0,30	0,0066	0,0263	0,30	0,0066	0,0263	0,42	0,0093	0,0352	0,42	0,0093	0,0352	0,63	0,0106	0,0514	0,63	0,0106	0,0514
S01-	Schwechat Ost	Mannswörth	0,32	0,0070	0,0278	0,32	0,0070	0,0278	0,45	0,0098	0,0373	0,45	0,0098	0,0373	0,67	0,0112	0,0544	0,67	0,0112	0,0544
S01-	Mannswörth	KN Schwechat	0,12	0,0026	0,0104	0,12	0,0026	0,0104	0,17	0,0037	0,0140	0,17	0,0037	0,0140	0,25	0,0042	0,0204	0,25	0,0042	0,0204
S01-	Angerner Straße	Seyring	1,12	0,0246	0,0976	1,12	0,0246	0,0976	1,57	0,0345	0,1306	1,57	0,0345	0,1306	2,33	0,0394	0,1907	2,33	0,0394	0,1907
S01-	Seyring	KN Eibesbrunn	0,94	0,0206	0,0816	0,94	0,0206	0,0816	1,31	0,0289	0,1092	1,31	0,0289	0,1092	1,95	0,0330	0,1595	1,95	0,0330	0,1595
S01-	KN Eibesbrunn	Hagenbrunn	0,74	0,0162	0,0643	0,74	0,0162	0,0643	1,03	0,0227	0,0860	1,03	0,0227	0,0860	1,53	0,0260	0,1256	1,53	0,0260	0,1256
S01-	Hagenbrunn	Korneuburg Nord	1,58	0,0347	0,1375	1,58	0,0347	0,1375	2,21	0,0486	0,1840	2,21	0,0486	0,1840	3,28	0,0555	0,2687	3,28	0,0555	0,2687
S01-	Korneuburg Nord	Korneuburg West	0,64	0,0141	0,0558	0,64	0,0141	0,0558	0,89	0,0197	0,0746	0,89	0,0197	0,0746	1,33	0,0225	0,1090	1,33	0,0225	0,1090
S01-	Korneuburg West	KN Korneuburg	0,20	0,0045	0,0178	0,20	0,0045	0,0178	0,29	0,0063	0,0238	0,29	0,0063	0,0238	0,42	0,0072	0,0348	0,42	0,0072	0,0348
S02-	Hirschstetten	Gewerbepark Stadlau	0,22	0,0048	0,0191	0,22	0,0048	0,0191	0,31	0,0068	0,0256	0,31	0,0068	0,0256	0,46	0,0077	0,0373	0,46	0,0077	0,0373
S02-	Gewerbepark Stadlau	Breitenleer Straße	0,12	0,0027	0,0106	0,12	0,0027	0,0106	0,17	0,0037	0,0142	0,17	0,0037	0,0142	0,25	0,0043	0,0207	0,25	0,0043	0,0207
S02-	Breitenleer Straße	Rautenweg	0,20	0,0044	0,0176	0,20	0,0044	0,0176	0,28	0,0062	0,0235	0,28	0,0062	0,0235	0,42	0,0071	0,0344	0,42	0,0071	0,0344
S02-	Rautenweg	Hermann Gebauer Straße	0,22	0,0049	0,0193	0,22	0,0049	0,0193	0,31	0,0068	0,0259	0,31	0,0068	0,0259	0,46	0,0078	0,0378	0,46	0,0078	0,0378
S02-	Hermann Gebauer Straße	Angerner Straße	0,80	0,0177	0,0699	0,80	0,0177	0,0699	1,12	0,0247	0,0936	1,12	0,0247	0,0936	1,67	0,0283	0,1367	1,67	0,0283	0,1367
S03-	KN Stockerau/West	Stockerau Nord	0,23	0,0050	0,0198	0,23	0,0050	0,0198	0,32	0,0070	0,0264	0,32	0,0070	0,0264	0,47	0,0080	0,0386	0,47	0,0080	0,0386
S03-	Stockerau Nord	Sierndorf	1,22	0,0268	0,1062	1,22	0,0268	0,1062	1,70	0,0375	0,1421	1,70	0,0375	0,1421	2,54	0,0429	0,2076	2,54	0,0429	0,2076
S03-	Sierndorf	Obermallebarn	0,82	0,0180	0,0713	0,82	0,0180	0,0713	1,14	0,0252	0,0955	1,14	0,0252	0,0955	1,70	0,0288	0,1394	1,70	0,0288	0,1394
S03-	Obermallebarn	Göllersdorf	1,08	0,0238	0,0942	1,08	0,0238	0,0942	1,51	0,0333	0,1260	1,51	0,0333	0,1260	2,25	0,0380	0,1841	2,25	0,0380	0,1841
S03-	Göllersdorf	Großstelzendorf	0,43	0,0095	0,0377	0,43	0,0095	0,0377	0,61	0,0133	0,0505	0,61	0,0133	0,0505	0,90	0,0152	0,0737	0,90	0,0152	0,0737

STR-KENNZAHL	MAUTABSCHNITT VON	MAUTABSCHNITT BIS	CO2-Emissionsklasse 1 / EURO VI																	
			Kat. 2						Kat. 3						Kat. 4					
			Tag			Nacht			Tag			Nacht			Tag			Nacht		
			Ges	Luft Lärm	CO2	Ges	Luft Lärm	CO2	Ges	Luft Lärm	CO2	Ges	Luft Lärm	CO2	Ges	Luft Lärm	CO2	Ges	Luft Lärm	CO2
S03-	Großstelzendorf	Hollabrunn Süd	1,04	0,0229	0,0907	1,04	0,0229	0,0907	1,46	0,0321	0,1214	1,46	0,0321	0,1214	2,17	0,0366	0,1773	2,17	0,0366	0,1773
S03-	Hollabrunn Süd	Hollabrunn Mitte	0,30	0,0066	0,0260	0,30	0,0066	0,0260	0,42	0,0092	0,0347	0,42	0,0092	0,0347	0,62	0,0105	0,0507	0,62	0,0105	0,0507
S03-	Hollabrunn Mitte	Hollabrunn Nord	0,68	0,0149	0,0588	0,68	0,0149	0,0588	0,94	0,0208	0,0787	0,94	0,0208	0,0787	1,40	0,0238	0,1149	1,40	0,0238	0,1149
S03-	Hollabrunn Nord	Wullersdorf	1,30	0,0285	0,1128	1,30	0,0285	0,1128	1,81	0,0399	0,1509	1,81	0,0399	0,1509	2,69	0,0456	0,2204	2,69	0,0456	0,2204
S03-	Wullersdorf	Guntersdorf	0,90	0,0197	0,0781	0,90	0,0197	0,0781	1,25	0,0276	0,1045	1,25	0,0276	0,1045	1,87	0,0316	0,1526	1,87	0,0316	0,1526
S04-	KN Mattersburg	Sigleß	0,54	0,0118	0,0469	0,54	0,0118	0,0469	0,75	0,0166	0,0628	0,75	0,0166	0,0628	1,12	0,0189	0,0916	1,12	0,0189	0,0916
S04-	Sigleß	Bad Sauerbrunn	1,26	0,0277	0,1096	1,26	0,0277	0,1096	1,76	0,0387	0,1466	1,76	0,0387	0,1466	2,62	0,0443	0,2141	2,62	0,0443	0,2141
S04-	Bad Sauerbrunn	Neudörfl	0,53	0,0116	0,0460	0,53	0,0116	0,0460	0,74	0,0163	0,0616	0,74	0,0163	0,0616	1,10	0,0186	0,0900	1,10	0,0186	0,0900
S04-	Neudörfl	Wr.Neustadt Ost	0,55	0,0122	0,0482	0,55	0,0122	0,0482	0,77	0,0170	0,0645	0,77	0,0170	0,0645	1,15	0,0195	0,0942	1,15	0,0195	0,0942
S04-	Wr.Neustadt Ost	Katzelsdorf	0,26	0,0057	0,0226	0,26	0,0057	0,0226	0,36	0,0080	0,0302	0,36	0,0080	0,0302	0,54	0,0091	0,0441	0,54	0,0091	0,0441
S04-	Katzelsdorf	Lanzenkirchen	0,22	0,0048	0,0189	0,22	0,0048	0,0189	0,30	0,0067	0,0253	0,30	0,0067	0,0253	0,45	0,0076	0,0369	0,45	0,0076	0,0369
S04-	Lanzenkirchen	Wr.Neustadt Süd	0,19	0,0042	0,0168	0,19	0,0042	0,0168	0,27	0,0059	0,0224	0,27	0,0059	0,0224	0,40	0,0068	0,0327	0,40	0,0068	0,0327
S04-	Wr.Neustadt Süd	KN Wr. Neustadt	0,32	0,0070	0,0277	0,32	0,0070	0,0277	0,44	0,0098	0,0371	0,44	0,0098	0,0371	0,66	0,0112	0,0542	0,66	0,0112	0,0542
S05-	KN Stockerau/West	Tulln	2,20	0,0483	0,1913	2,20	0,0483	0,1913	3,07	0,0676	0,2560	3,07	0,0676	0,2560	4,57	0,0773	0,3738	4,57	0,0773	0,3738
S05-	Tulln	Königsbrunn / Wagram	2,73	0,0600	0,2377	2,73	0,0600	0,2377	3,81	0,0840	0,3181	3,81	0,0840	0,3181	5,68	0,0960	0,4646	5,68	0,0960	0,4646
S05-	Königsbrunn / Wagram	Kirchberg/Wagram	0,73	0,0161	0,0639	0,73	0,0161	0,0639	1,02	0,0226	0,0855	1,02	0,0226	0,0855	1,53	0,0258	0,1248	1,53	0,0258	0,1248
S05-	Kirchberg/Wagram	Fels / Wagram	0,55	0,0121	0,0478	0,55	0,0121	0,0478	0,77	0,0169	0,0640	0,77	0,0169	0,0640	1,14	0,0193	0,0935	1,14	0,0193	0,0935
S05-	Fels / Wagram	Grafenwörth	1,27	0,0278	0,1101	1,27	0,0278	0,1101	1,77	0,0389	0,1474	1,77	0,0389	0,1474	2,63	0,0445	0,2152	2,63	0,0445	0,2152
S05-	Grafenwörth	Jettsdorf	0,57	0,0124	0,0492	0,57	0,0124	0,0492	0,79	0,0174	0,0659	0,79	0,0174	0,0659	1,18	0,0199	0,0962	1,18	0,0199	0,0962
S06-	KN Seebenstein	Neunkirchen	0,86	0,0190	0,0751	0,86	0,0190	0,0751	1,21	0,0266	0,1006	1,21	0,0266	0,1006	1,80	0,0304	0,1469	1,80	0,0304	0,1469
S06-	Neunkirchen	Gloggnitz	2,77	0,0609	0,2410	2,77	0,0609	0,2410	3,87	0,0852	0,3225	3,87	0,0852	0,3225	5,76	0,0974	0,4710	5,76	0,0974	0,4710
S06-	Gloggnitz	Maria Schutz	1,77	0,0388	0,1536	1,77	0,0388	0,1536	2,46	0,0543	0,2056	2,46	0,0543	0,2056	3,67	0,0621	0,3002	3,67	0,0621	0,3002
S06-	Maria Schutz	Spital / Semmering	1,50	0,0329	0,1304	1,50	0,0329	0,1304	2,09	0,0461	0,1745	2,09	0,0461	0,1745	3,11	0,0527	0,2548	3,11	0,0527	0,2548
S06-	Spital / Semmering	Mürzzuschlag Ost	1,25	0,0275	0,1089	1,25	0,0275	0,1089	1,75	0,0385	0,1458	1,75	0,0385	0,1458	2,60	0,0440	0,2129	2,60	0,0440	0,2129
S06-	Mürzzuschlag Ost	Mariazell, Mürzsteg, Mürzzuschlag	1,11	0,0244	0,0965	1,11	0,0244	0,0965	1,55	0,0341	0,1292	1,55	0,0341	0,1292	2,31	0,0390	0,1887	2,31	0,0390	0,1887
S06-	Mariazell, Mürzsteg, Mürzzuschlag	Hönigsberg	0,79	0,0174	0,0688	0,79	0,0174	0,0688	1,10	0,0243	0,0921	1,10	0,0243	0,0921	1,64	0,0278	0,1346	1,64	0,0278	0,1346
S06-	Hönigsberg	Langenwang	0,44	0,0096	0,0381	0,44	0,0096	0,0381	0,61	0,0135	0,0510	0,61	0,0135	0,0510	0,91	0,0154	0,0744	0,91	0,0154	0,0744
S06-	Langenwang	Krieglach	0,52	0,0114	0,0452	0,52	0,0114	0,0452	0,73	0,0160	0,0605	0,73	0,0160	0,0605	1,08	0,0183	0,0884	1,08	0,0183	0,0884
S06-	Krieglach	Mitterdorf	1,32	0,0289	0,1143	1,32	0,0289	0,1143	1,83	0,0404	0,1530	1,83	0,0404	0,1530	2,73	0,0462	0,2234	2,73	0,0462	0,2234
S06-	Mitterdorf	Kindberg Ost	1,34	0,0294	0,1162	1,34	0,0294	0,1162	1,87	0,0411	0,1556	1,87	0,0411	0,1556	2,78	0,0470	0,2272	2,78	0,0470	0,2272
S06-	Kindberg Ost	Kindberg West	0,29	0,0063	0,0249	0,29	0,0063	0,0249	0,40	0,0088	0,0334	0,40	0,0088	0,0334	0,60	0,0101	0,0488	0,60	0,0101	0,0488
S06-	Kindberg West	Kindbergdörfl	0,29	0,0063	0,0249	0,29	0,0063	0,0249	0,40	0,0088	0,0334	0,40	0,0088	0,0334	0,60	0,0101	0,0487	0,60	0,0101	0,0487
S06-	Kindbergdörfl	Allerheiligen Mürzhofen	0,65	0,0142	0,0562	0,65	0,0142	0,0562	0,90	0,0199	0,0752	0,90	0,0199	0,0752	1,34	0,0227	0,1098	1,34	0,0227	0,1098
S06-	Allerheiligen Mürzhofen	St. Marein	0,97	0,0213	0,0843	0,97	0,0213	0,0843	1,35	0,0298	0,1129	1,35	0,0298	0,1129	2,02	0,0341	0,1649	2,02	0,0341	0,1649
S06-	St. Marein	Kapfenberg	0,69	0,0151	0,0598	0,69	0,0151	0,0598	0,96	0,0211	0,0800	0,96	0,0211	0,0800	1,43	0,0242	0,1169	1,43	0,0242	0,1169
S06-	Kapfenberg	KN Bruck/Mur	1,28	0,0282	0,1116	1,28	0,0282	0,1116	1,79	0,0395	0,1494	1,79	0,0395	0,1494	2,67	0,0451	0,2182	2,67	0,0451	0,2182
S06-	KN Bruck/Mur	ASt Bruck/Mur West	1,10	0,0242	0,0958	1,10	0,0242	0,0958	1,54	0,0339	0,1282	1,54	0,0339	0,1282	2,29	0,0387	0,1872	2,29	0,0387	0,1872
S06-	ASt Bruck/Mur West	Niklasdorf	1,02	0,0223	0,0885	1,02	0,0223	0,0885	1,42	0,0313	0,1184	1,42	0,0313	0,1184	2,11	0,0357	0,1729	2,11	0,0357	0,1729
S06-	Niklasdorf	Leoben Ost	1,09	0,0238	0,0944	1,09	0,0238	0,0944	1,51	0,0334	0,1263	1,51	0,0334	0,1263	2,25	0,0381	0,1844	2,25	0,0381	0,1844
S06-	Leoben Ost	Leoben West	1,22	0,0267	0,1057	1,22	0,0267	0,1057	1,70	0,0374	0,1415	1,70	0,0374	0,1415	2,53	0,0427	0,2066	2,53	0,0427	0,2066
S06-	Leoben West	St. Michael	1,15	0,0253	0,1003	1,15	0,0253	0,1003	1,61	0,0355	0,1343	1,61	0,0355	0,1343	2,40	0,0405	0,1961	2,40	0,0405	0,1961
S06-	St. Michael	KN St. Michael	0,35	0,0077	0,0305	0,35	0,0077	0,0305	0,49	0,0108	0,0408	0,49	0,0108	0,0408	0,73	0,0123	0,0596	0,73	0,0123	0,0596
S07-	KN Riegersdorf	Fürstenfeld	1,96	0,0431	0,1707	1,96	0,0431	0,1707	2,74	0,0603	0,2284	2,74	0,0603	0,2284	4,08	0,0690	0,3336	4,08	0,0690	0,3336
S07-	Fürstenfeld	Rudersdorf	0,51	0,0111	0,0440	0,51	0,0111	0,0440	0,71	0,0156	0,0589	0,71	0,0156	0,0589	1,05	0,0178	0,0861	1,05	0,0178	0,0861
S07-	Rudersdorf	Dobersdorf	1,20	0,0264	0,1046	1,20	0,0264	0,1046	1,68	0,0370	0,1399	1,68	0,0370	0,1399	2,50	0,0422	0,2044	2,50	0,0422	0,2044
S10-	Unterweitersdorf	Neumarkt	1,53	0,0335	0,1326	1,53	0,0335	0,1326	2,13	0,0469	0,1775	2,13	0,0469	0,1775	3,17	0,0536	0,2592	3,17	0,0536	0,2592
S10-	Neumarkt	Kefermarkt	0,88	0,0192	0,0762	0,88	0,0192	0,0762	1,22	0,0269	0,1019	1,22	0,0269	0,1019	1,82	0,0308	0,1488	1,82	0,0308	0,1488
S10-	Kefermarkt	Freistadt / Süd	0,94	0,0207	0,0819	0,94	0,0207	0,0819	1,31	0,0290	0,1096	1,31	0,0290	0,1096	1,96	0,0331	0,1601	1,96	0,0331	0,1601
S10-	Freistadt / Süd	Grünbach Sandl	1,00	0,0219	0,0866	1,00	0,0219	0,0866	1,39	0,0306	0,1160	1,39	0,0306	0,1160	2,07	0,0350	0,1694	2,07	0,0350	0,1694
S10-	Grünbach Sandl	Freistadt / Nord	0,27	0,0060	0,0238	0,27	0,0060	0,0238	0,38	0,0084	0,0319	0,38	0,0084	0,0319	0,57	0,0096	0,0465	0,57	0,0096	0,0465
S16-	Zams	Landeck West	1,17	0,0256	0,1013	1,17	0,0256	0,1013	1,63	0,0358	0,1355	1,63	0,0358	0,1355	2,42	0,0409	0,1980	2,42	0,0409	0,1980
S16-	Landeck West	Pians	0,75	0,0164	0,0649	0,75	0,0164	0,0649	1,04	0,0229	0,0868	1,04	0,0229	0,0868	1,55	0,0262	0,1268	1,55	0,0262	0,1268
S16-	Pians	Flirsch	1,48	0,0325	0,1286	1,48	0,0325	0,1286	2,06	0,0455	0,1721	2,06	0,0455	0,1721	3,07	0,0519	0,2513	3,07	0,0519	0,2513
S16-	Flirsch	Schnann am Arlberg	0,93	0,0204	0,0807	0,93	0,0204	0,0807	1,29	0,0285	0,1080	1,29	0,0285	0,1080	1,93	0,0326	0,1577	1,93	0,0326	0,1577
S16-	Schnann am Arlberg	Pettneu	0,68	0,0148	0,0587	0,68	0,0148	0,0587	0,94	0,0207	0,0785	0,94	0,0207	0,0785	1,40	0,0237	0,1147	1,40	0,0237	0,1147
S16-	Pettneu	St. Anton/Arlberg	0,38	0,0083	0,0327	0,38	0,0083	0,0327	0,52	0,0116	0,0437	0,52	0,0116	0,0437	0,78	0,0132	0,0639	0,78	0,0132	0,0639
S16-	St. Anton/Arlberg	Langen/Arlberg	9,07	0,0803	0,3178	9,07	0,0803	0,3178	12,68	0,1124	0,4254	12,68	0,1124	0,4254	18,96	0,1284	0,6213	18,96	0,1284	0,6213
S16-	Langen/Arlberg	Wald/Arlberg	1,20	0,0263	0,1041	1,20	0,0263	0,1041	1,67	0,0368	0,1393	1,67	0,0368	0,1393	2,49	0,0421	0,2035	2,49	0,0421	0,2035
S16-	Wald/Arlberg	Dalaas	1,36	0,0299	0,1186	1,36	0,0299	0,1186	1,90	0,0419	0,1587	1,90	0,0419	0,1587	2,83	0,0479	0,2318	2,83	0,0479	0,2318
S16-	Dalaas	Braz Ost	0,77	0,0170	0,0672	0,77	0,0170	0,0672	1,08	0,0238	0,0900	1,08	0,0238	0,0900	1,61	0,0272	0,1314	1,61	0,0272	0,1314
S16-	Braz Ost	Braz West	0,60	0,0132	0,0525	0,60	0,0132	0,0525	0,84	0,0185	0,0702	0,84	0,0185	0,0702	1,25	0,0212	0,1025	1,25	0,0212	0,1025
S16-	Braz West	Bings	0,82	0,0179	0,0711	0,82	0,0179	0,0711	1,14	0,0251	0,0951	1,14	0,0251	0,0951	1,70	0,0287	0,1389	1,70	0,0287	0,1389
S16-	Bings	Bludenz Montafon	0,39	0,0085	0,0336	0,39	0,0085	0,0336	0,54	0,0119	0,0450	0,54	0,0119	0,0450	0,80	0,0136	0,0658	0,80	0,0136	0,0658
S31-	Eisenstadt Ost	Eisenstadt Süd	0,70	0,0154	0,0610	0,70	0,0154	0,0610	0,98	0,0216	0,0816	0,98	0,0216	0,0816	1,46	0,0246	0,1192	1,46	0,0246	0,1192
S31-	Eisenstadt Süd	Eisenstadt Mitte	0,26	0,0058	0,0228	0,26	0,0058	0,0228	0,37	0,0081	0,0306	0,37	0,0081	0,0306	0,55	0,0092	0,0446	0,55	0,0092	0,0446
S31-	Eisenstadt Mitte	KN Eisenstadt	0,43	0,0095	0,0377	0,43	0,0095	0,0377	0,60	0,0133	0,0504	0,60	0,0133	0,0504	0,90	0,0152	0,0736	0,90	0,0152	0,0736
S31-	KN Eisenstadt	Wulkaprodersdorf	0,58	0,0127	0,0501	0,58	0,0127	0,0501	0,80	0,0177	0,0671	0,80	0,0177	0,0671	1,20	0,0203	0,0980	1,20	0,0203	0,0980
S31-	Wulkaprodersdorf	KN Mattersburg	1,64	0,0359	0,1423	1,64	0,0359	0,1423	2,28	0,0503	0,1905	2,28	0,0503	0,1905	3,40	0,0575	0,2782	3,40	0,0575	0,2782
S31-	KN Mattersburg	Forchtenstein	1,19	0,0260	0,1030	1,19	0,0260	0,1030	1,65	0,0364	0,1379	1,65	0,0364	0,1379	2,46	0,0416	0,2014	2,46	0,0416	0,2014
S31-	Forchtenstein	Sieggraben	1,66	0,0364	0,1439	1,66	0,0364	0,1439	2,31	0,0509	0,1927	2,31	0,0509	0,1927	3,44	0,0582	0,2813	3,44	0,0582	0,2813
S31-	Sieggraben	Weppersdorf/Kobersdorf	2,00	0,0438	0,1734	2,00	0,0438	0,1734	2,78	0,0613	0,2321	2,78	0,0613	0,2321	4,14	0,0701	0,3389	4,14	0,0701	0,3389
S31-	Weppersdorf/Kobersdorf	Weppersdorf/Markt St.Martin	0,41	0,0090	0,0356	0,41	0,0090	0,0356	0,57	0,0126	0,0477	0,57	0,0126	0,0477	0,85	0,0144	0,0696	0,85	0,0144	0,0696
S31-	Weppersdorf/Markt St.Martin	Neutal	0,95	0,0208	0,0823	0,95	0,0208	0,0823	1,32	0,0291	0,1102	1,32	0,0291	0,1102	1,97	0,0333	0,1609	1,97	0,0333	0,1609

STR-KENNZAHL	MAUTABSCHNITT VON	MAUTABSCHNITT BIS	CO2-Emissionsklasse 1 / EURO VI																	
			Kat. 2						Kat. 3						Kat. 4					
			Tag			Nacht			Tag			Nacht			Tag			Nacht		
			Ges	Luft Lärm	CO2	Ges	Luft Lärm	CO2	Ges	Luft Lärm	CO2	Ges	Luft Lärm	CO2	Ges	Luft Lärm	CO2	Ges	Luft Lärm	CO2
S31-	Neutal	Stoob Süd	0,83	0,0182	0,0719	0,83	0,0182	0,0719	1,15	0,0254	0,0962	1,15	0,0254	0,0962	1,72	0,0291	0,1406	1,72	0,0291	0,1406
S31-	Stoob Süd	Oberpullendorf	0,90	0,0198	0,0785	0,90	0,0198	0,0785	1,26	0,0278	0,1051	1,26	0,0278	0,1051	1,88	0,0317	0,1534	1,88	0,0317	0,1534
S33-	KN St. Pölten	St. Pölten Ost	0,49	0,0108	0,0426	0,49	0,0108	0,0426	0,68	0,0151	0,0570	0,68	0,0151	0,0570	1,02	0,0172	0,0833	1,02	0,0172	0,0833
S33-	St. Pölten Ost	St. Pölten Nord	0,87	0,0190	0,0753	0,87	0,0190	0,0753	1,21	0,0266	0,1008	1,21	0,0266	0,1008	1,80	0,0304	0,1472	1,80	0,0304	0,1472
S33-	St. Pölten Nord	Herzogenburg Süd	0,92	0,0201	0,0797	0,92	0,0201	0,0797	1,28	0,0282	0,1067	1,28	0,0282	0,1067	1,90	0,0322	0,1558	1,90	0,0322	0,1558
S33-	Herzogenburg Süd	Herzogenburg Stadt	0,49	0,0108	0,0426	0,49	0,0108	0,0426	0,68	0,0151	0,0570	0,68	0,0151	0,0570	1,02	0,0172	0,0832	1,02	0,0172	0,0832
S33-	Herzogenburg Stadt	Herzogenburg Nord	0,27	0,0060	0,0236	0,27	0,0060	0,0236	0,38	0,0083	0,0316	0,38	0,0083	0,0316	0,56	0,0095	0,0461	0,56	0,0095	0,0461
S33-	Herzogenburg Nord	Traismauer Süd	1,32	0,0290	0,1149	1,32	0,0290	0,1149	1,84	0,0406	0,1537	1,84	0,0406	0,1537	2,74	0,0464	0,2245	2,74	0,0464	0,2245
S33-	Traismauer Süd	Traismauer Nord	0,67	0,0148	0,0584	0,67	0,0148	0,0584	0,94	0,0207	0,0782	0,94	0,0207	0,0782	1,40	0,0236	0,1142	1,40	0,0236	0,1142
S33-	Traismauer Nord	Jettsdorf	1,13	0,0249	0,0986	1,13	0,0249	0,0986	1,58	0,0349	0,1320	1,58	0,0349	0,1320	2,36	0,0399	0,1928	2,36	0,0399	0,1928
S35-	KN Bruck/Mur	Pernegg	1,39	0,0305	0,1206	1,39	0,0305	0,1206	1,93	0,0426	0,1614	1,93	0,0426	0,1614	2,88	0,0487	0,2357	2,88	0,0487	0,2357
S35-	Pernegg	Mixnitz/Mautstatt	1,01	0,0221	0,0877	1,01	0,0221	0,0877	1,41	0,0310	0,1174	1,41	0,0310	0,1174	2,09	0,0354	0,1714	2,09	0,0354	0,1714
S35-	Mixnitz/Mautstatt	Röthelstein	1,21	0,0266	0,1051	1,21	0,0266	0,1051	1,69	0,0372	0,1407	1,69	0,0372	0,1407	2,51	0,0425	0,2055	2,51	0,0425	0,2055
S35-	Röthelstein	Laufnitzdorf	0,58	0,0128	0,0507	0,58	0,0128	0,0507	0,81	0,0179	0,0678	0,81	0,0179	0,0678	1,21	0,0205	0,0990	1,21	0,0205	0,0990
S35-	Laufnitzdorf	Rothleiten	0,66	0,0145	0,0576	0,66	0,0145	0,0576	0,92	0,0204	0,0771	0,92	0,0204	0,0771	1,38	0,0233	0,1126	1,38	0,0233	0,1126
S35-	Rothleiten	Frohnleiten Nord	0,41	0,0091	0,0359	0,41	0,0091	0,0359	0,58	0,0127	0,0480	0,58	0,0127	0,0480	0,86	0,0145	0,0701	0,86	0,0145	0,0701
S35-	Frohnleiten Nord	Frohnleiten	0,19	0,0042	0,0166	0,19	0,0042	0,0166	0,27	0,0059	0,0222	0,27	0,0059	0,0222	0,40	0,0067	0,0324	0,40	0,0067	0,0324
S35-	Frohnleiten	Badl Peggau	1,28	0,0281	0,1113	1,28	0,0281	0,1113	1,79	0,0393	0,1489	1,79	0,0393	0,1489	2,66	0,0450	0,2175	2,66	0,0450	0,2175
S35-	Badl Peggau	Peggau Mitte	0,43	0,0094	0,0372	0,43	0,0094	0,0372	0,60	0,0132	0,0498	0,60	0,0132	0,0498	0,89	0,0150	0,0728	0,89	0,0150	0,0728
S35-	Peggau Mitte	KN Peggau Deutschfeistritz	0,89	0,0196	0,0775	0,89	0,0196	0,0775	1,24	0,0274	0,1037	1,24	0,0274	0,1037	1,85	0,0313	0,1515	1,85	0,0313	0,1515
S36-	KN St. Michael	St. Stefan ob Leoben	0,73	0,0161	0,0639	0,73	0,0161	0,0639	1,02	0,0226	0,0855	1,02	0,0226	0,0855	1,53	0,0258	0,1248	1,53	0,0258	0,1248
S36-	St. Stefan ob Leoben	Kraubath	0,79	0,0173	0,0686	0,79	0,0173	0,0686	1,10	0,0243	0,0918	1,10	0,0243	0,0918	1,64	0,0277	0,1341	1,64	0,0277	0,1341
S36-	Kraubath	Feistritz St. Lorenzen	1,39	0,0304	0,1205	1,39	0,0304	0,1205	1,93	0,0426	0,1613	1,93	0,0426	0,1613	2,88	0,0487	0,2356	2,88	0,0487	0,2356
S36-	Feistritz St. Lorenzen	Knittelfeld Ost	1,59	0,0349	0,1383	1,59	0,0349	0,1383	2,22	0,0489	0,1852	2,22	0,0489	0,1852	3,30	0,0559	0,2704	3,30	0,0559	0,2704
S36-	Knittelfeld Ost	Knittelfeld West	0,68	0,0148	0,0587	0,68	0,0148	0,0587	0,94	0,0207	0,0785	0,94	0,0207	0,0785	1,40	0,0237	0,1147	1,40	0,0237	0,1147
S36-	Knittelfeld West	Zeltweg Ost Spielberg	0,21	0,0046	0,0183	0,21	0,0046	0,0183	0,29	0,0065	0,0245	0,29	0,0065	0,0245	0,44	0,0074	0,0358	0,44	0,0074	0,0358
S36-	Zeltweg Ost Spielberg	Zeltweg West	1,37	0,0301	0,1192	1,37	0,0301	0,1192	1,91	0,0421	0,1595	1,91	0,0421	0,1595	2,85	0,0482	0,2330	2,85	0,0482	0,2330
S36-	Zeltweg West	Judenburg Ost Fohnsdorf	0,69	0,0151	0,0599	0,69	0,0151	0,0599	0,96	0,0212	0,0802	0,96	0,0212	0,0802	1,43	0,0242	0,1171	1,43	0,0242	0,1171
S36-	Judenburg Ost Fohnsdorf	Judenburg West	1,07	0,0235	0,0930	1,07	0,0235	0,0930	1,49	0,0329	0,1244	1,49	0,0329	0,1244	2,22	0,0376	0,1817	2,22	0,0376	0,1817
S36-	As B317 Ost	St. Georgen Ost	0,11	0,0025	0,0097	0,11	0,0025	0,0097	0,16	0,0034	0,0130	0,16	0,0034	0,0130	0,23	0,0039	0,0190	0,23	0,0039	0,0190
S36-	St. Georgen Ost	St. Georgen West	0,21	0,0045	0,0180	0,21	0,0045	0,0180	0,29	0,0064	0,0241	0,29	0,0064	0,0241	0,43	0,0073	0,0352	0,43	0,0073	0,0352
S36-	St. Georgen West	Unzmarkt Ost	0,84	0,0184	0,0728	0,84	0,0184	0,0728	1,17	0,0257	0,0974	1,17	0,0257	0,0974	1,74	0,0294	0,1423	1,74	0,0294	0,1423
S36-	Unzmarkt Ost	Unzmarkt West	0,32	0,0069	0,0274	0,32	0,0069	0,0274	0,44	0,0097	0,0366	0,44	0,0097	0,0366	0,65	0,0111	0,0535	0,65	0,0111	0,0535
S36-	Unzmarkt West	As B317 (prov.)	0,26	0,0056	0,0222	0,26	0,0056	0,0222	0,36	0,0078	0,0297	0,36	0,0078	0,0297	0,53	0,0090	0,0433	0,53	0,0090	0,0433
S37-	St. Veit Nord / Kraig	St. Veit Mitte / Brückl	0,65	0,0142	0,0564	0,65	0,0142	0,0564	0,90	0,0199	0,0755	0,90	0,0199	0,0755	1,35	0,0228	0,1102	1,35	0,0228	0,1102
S37-	St. Veit Mitte / Brückl	St. Veit Süd	0,55	0,0121	0,0479	0,55	0,0121	0,0479	0,77	0,0169	0,0642	0,77	0,0169	0,0642	1,15	0,0194	0,0937	1,15	0,0194	0,0937
S37-	St. Veit Süd	St. Veit Industriegebiet	0,41	0,0091	0,0360	0,41	0,0091	0,0360	0,58	0,0127	0,0482	0,58	0,0127	0,0482	0,86	0,0146	0,0704	0,86	0,0146	0,0704
S37-	St. Veit Industriegebiet	Maria Saal	1,46	0,0319	0,1265	1,46	0,0319	0,1265	2,03	0,0447	0,1693	2,03	0,0447	0,1693	3,02	0,0511	0,2472	3,02	0,0511	0,2472
S37-	Maria Saal	Karnburg	0,52	0,0114	0,0452	0,52	0,0114	0,0452	0,72	0,0160	0,0604	0,72	0,0160	0,0604	1,08	0,0182	0,0883	1,08	0,0182	0,0883
S37-	Karnburg	Klagenfurt Nord	0,45	0,0100	0,0394	0,45	0,0100	0,0394	0,63	0,0139	0,0528	0,63	0,0139	0,0528	0,94	0,0159	0,0771	0,94	0,0159	0,0771
A01-	Preßbaum	Wien Auhof	3,17	0,0697	0,2758	3,17	0,0697	0,2758	4,43	0,0975	0,3691	4,43	0,0975	0,3691	6,59	0,1114	0,5391	6,59	0,1114	0,5391
A01-	KN Steinhäusl	Preßbaum	1,79	0,0394	0,1559	1,79	0,0394	0,1559	2,50	0,0551	0,2086	2,50	0,0551	0,2086	3,72	0,0630	0,3046	3,72	0,0630	0,3046
A01-	Altlengbach	KN Steinhäusl	1,05	0,0231	0,0916	1,05	0,0231	0,0916	1,47	0,0324	0,1226	1,47	0,0324	0,1226	2,19	0,0370	0,1791	2,19	0,0370	0,1791
A01-	St. Christophen	Altlengbach	1,26	0,0276	0,1093	1,26	0,0276	0,1093	1,75	0,0386	0,1463	1,75	0,0386	0,1463	2,61	0,0442	0,2136	2,61	0,0442	0,2136
A01-	Böheimkirchen	St. Christophen	1,51	0,0331	0,1311	1,51	0,0331	0,1311	2,10	0,0463	0,1754	2,10	0,0463	0,1754	3,13	0,0530	0,2562	3,13	0,0530	0,2562
A01-	KN St. Pölten	Böheimkirchen	1,48	0,0324	0,1282	1,48	0,0324	0,1282	2,06	0,0453	0,1716	2,06	0,0453	0,1716	3,06	0,0518	0,2506	3,06	0,0518	0,2506
A01-	St. Pölten Süd	KN St. Pölten	1,05	0,0230	0,0909	1,05	0,0230	0,0909	1,46	0,0322	0,1217	1,46	0,0322	0,1217	2,17	0,0367	0,1777	2,17	0,0367	0,1777
A01-	Loosdorf	St. Pölten Süd	3,63	0,0796	0,3154	3,63	0,0796	0,3154	5,06	0,1115	0,4221	5,06	0,1115	0,4221	7,53	0,1274	0,6164	7,53	0,1274	0,6164
A01-	Melk	Loosdorf	1,33	0,0292	0,1156	1,33	0,0292	0,1156	1,85	0,0409	0,1547	1,85	0,0409	0,1547	2,76	0,0467	0,2259	2,76	0,0467	0,2259
A01-	Pöchlarn	Melk	2,36	0,0517	0,2049	2,36	0,0517	0,2049	3,29	0,0724	0,2742	3,29	0,0724	0,2742	4,89	0,0828	0,4004	4,89	0,0828	0,4004
A01-	Ybbs Wieselburg	Pöchlarn	2,17	0,0477	0,1890	2,17	0,0477	0,1890	3,03	0,0668	0,2530	3,03	0,0668	0,2530	4,52	0,0764	0,3695	4,52	0,0764	0,3695
A01-	Amstetten Ost	Ybbs Wieselburg	1,95	0,0429	0,1699	1,95	0,0429	0,1699	2,73	0,0601	0,2273	2,73	0,0601	0,2273	4,06	0,0686	0,3320	4,06	0,0686	0,3320
A01-	Amstetten West	Amstetten Ost	3,07	0,0675	0,2672	3,07	0,0675	0,2672	4,29	0,0945	0,3576	4,29	0,0945	0,3576	6,38	0,1080	0,5222	6,38	0,1080	0,5222
A01-	Oed	Amstetten West	2,16	0,0474	0,1876	2,16	0,0474	0,1876	3,01	0,0663	0,2511	3,01	0,0663	0,2511	4,48	0,0758	0,3666	4,48	0,0758	0,3666
A01-	Haag	Oed	2,33	0,0511	0,2025	2,33	0,0511	0,2025	3,25	0,0716	0,2710	3,25	0,0716	0,2710	4,84	0,0818	0,3957	4,84	0,0818	0,3957
A01-	St. Valentin	Haag	2,07	0,0455	0,1803	2,07	0,0455	0,1803	2,89	0,0637	0,2413	2,89	0,0637	0,2413	4,31	0,0728	0,3524	4,31	0,0728	0,3524
A01-	Enns Ost	St. Valentin	0,88	0,0193	0,0764	0,88	0,0193	0,0764	1,23	0,0270	0,1023	1,23	0,0270	0,1023	1,83	0,0309	0,1494	1,83	0,0309	0,1494
A01-	Enns West / Steyr	Enns Ost	0,68	0,0150	0,0593	0,68	0,0150	0,0593	0,95	0,0210	0,0793	0,95	0,0210	0,0793	1,42	0,0240	0,1159	1,42	0,0240	0,1159
A01-	Asten St Florian	Enns West / Steyr	0,53	0,0116	0,0460	0,53	0,0116	0,0460	0,74	0,0163	0,0616	0,74	0,0163	0,0616	1,10	0,0186	0,0900	1,10	0,0186	0,0900
A01-	KN Linz	Asten St Florian	2,03	0,0445	0,1763	2,03	0,0445	0,1763	2,83	0,0623	0,2360	2,83	0,0623	0,2360	4,21	0,0712	0,3446	4,21	0,0712	0,3446
A01-	Ansfelden	KN Linz	0,34	0,0075	0,0297	0,34	0,0075	0,0297	0,48	0,0105	0,0398	0,48	0,0105	0,0398	0,71	0,0120	0,0581	0,71	0,0120	0,0581
A01-	Traun	Ansfelden	0,76	0,0166	0,0658	0,76	0,0166	0,0658	1,06	0,0233	0,0880	1,06	0,0233	0,0880	1,57	0,0266	0,1286	1,57	0,0266	0,1286
A01-	KN A1/A25 Passau Wels	Traun	0,36	0,0078	0,0309	0,36	0,0078	0,0309	0,50	0,0109	0,0414	0,50	0,0109	0,0414	0,74	0,0125	0,0604	0,74	0,0125	0,0604
A01-	Allhaming	KN A1/A25 Passau Wels	1,64	0,0360	0,1427	1,64	0,0360	0,1427	2,29	0,0504	0,1910	2,29	0,0504	0,1910	3,41	0,0577	0,2789	3,41	0,0577	0,2789
A01-	Sattledt	Allhaming	2,74	0,0601	0,2381	2,74	0,0601	0,2381	3,82	0,0842	0,3186	3,82	0,0842	0,3186	5,69	0,0962	0,4653	5,69	0,0962	0,4653
A01-	KN Voralpenkreuz	Sattledt	0,34	0,0076	0,0300	0,34	0,0076	0,0300	0,48	0,0106	0,0401	0,48	0,0106	0,0401	0,72	0,0121	0,0586	0,72	0,0121	0,0586
A01-	Eberstalzell	KN Voralpenkreuz	0,99	0,0218	0,0862	0,99	0,0218	0,0862	1,38	0,0305	0,1154	1,38	0,0305	0,1154	2,06	0,0348	0,1685	2,06	0,0348	0,1685
A01-	Vorchdorf	Eberstalzell	1,50	0,0328	0,1300	1,50	0,0328	0,1300	2,09	0,0459	0,1739	2,09	0,0459	0,1739	3,10	0,0525	0,2540	3,10	0,0525	0,2540
A01-	Laakirchen Ost	Vorchdorf	1,31	0,0288	0,1139	1,31	0,0288	0,1139	1,83	0,0403	0,1524	1,83	0,0403	0,1524	2,72	0,0460	0,2226	2,72	0,0460	0,2226
A01-	Laakirchen West	Laakirchen Ost	0,82	0,0181	0,0717	0,82	0,0181	0,0717	1,15	0,0253	0,0959	1,15	0,0253	0,0959	1,71	0,0290	0,1401	1,71	0,0290	0,1401
A01-	Regau	Laakirchen West	1,62	0,0355	0,1405	1,62	0,0355	0,1405	2,25	0,0497	0,1880	2,25	0,0497	0,1880	3,36	0,0568	0,2746	3,36	0,0568	0,2746
A01-	Schörfling	Regau	2,12	0,0466	0,1846	2,12	0,0466	0,1846	2,96	0,0653	0,2471	2,96	0,0653	0,2471	4,41	0,0746	0,3608	4,41	0,0746	0,3608
A01-	Seewalchen	Schörfling	0,33	0,0072	0,0286	0,33	0,0072	0,0286	0,46	0,0101	0,0383	0,46	0,0101	0,0383	0,68	0,0116	0,0559	0,68	0,0116	0,0559
A01-	St. Georgen	Seewalchen	1,93	0,0423	0,1673	1,93	0,0423	0,1673	2,69	0,0592	0,2240	2,69	0,0592	0,2240	4,00	0,0676	0,3271	4,00	0,0676	0,3271
A01-	Oberwang	St. Georgen	2,57	0,0564	0,2231	2,57	0,0564	0,2231	3,58	0,0789	0,2987	3,58	0,0789	0,2987	5,33	0,0902	0,4361	5,33	0,0902	0,4361
A01-	Mondsee	Oberwang	2,36	0,0519	0,2054	2,36	0,0519	0,2054	3,30	0,0726	0,2749	3,30	0,0726	0,2749	4,91	0,0830	0,4014	4,91	0,0830	0,4014

STR-KENNZAHL	MAUTABSCHNITT VON	MAUTABSCHNITT BIS	CO2-Emissionsklasse 1 / EURO VI																	
			Kat. 2						Kat. 3						Kat. 4					
			Tag			Nacht			Tag			Nacht			Tag			Nacht		
			Ges	Luft Lärm	CO2	Ges	Luft Lärm	CO2	Ges	Luft Lärm	CO2	Ges	Luft Lärm	CO2	Ges	Luft Lärm	CO2	Ges	Luft Lärm	CO2
A01-	Thalgau	Mondsee	2,18	0,0478	0,1893	2,18	0,0478	0,1893	3,04	0,0669	0,2534	3,04	0,0669	0,2534	4,52	0,0765	0,3701	4,52	0,0765	0,3701
A01-	Wallersee	Thalgau	1,66	0,0364	0,1443	1,66	0,0364	0,1443	2,32	0,0510	0,1931	2,32	0,0510	0,1931	3,45	0,0583	0,2820	3,45	0,0583	0,2820
A01-	Salzburg Nord	Wallersee	1,61	0,0353	0,1397	1,61	0,0353	0,1397	2,24	0,0494	0,1869	2,24	0,0494	0,1869	3,34	0,0564	0,2730	3,34	0,0564	0,2730
A01-	Salzburg Bergheim-West	Salzburg Nord	0,36	0,0080	0,0315	0,36	0,0080	0,0315	0,51	0,0111	0,0421	0,51	0,0111	0,0421	0,75	0,0127	0,0615	0,75	0,0127	0,0615
A01-	Messe	Salzburg Bergheim-West	0,17	0,0038	0,0151	0,17	0,0038	0,0151	0,24	0,0053	0,0202	0,24	0,0053	0,0202	0,36	0,0061	0,0295	0,36	0,0061	0,0295
A01-	Salzburg Mitte Freilassing	Messe	0,23	0,0051	0,0201	0,23	0,0051	0,0201	0,32	0,0071	0,0268	0,32	0,0071	0,0268	0,48	0,0081	0,0392	0,48	0,0081	0,0392
A01-	Kleßheim	Salzburg Mitte Freilassing	0,28	0,0062	0,0246	0,28	0,0062	0,0246	0,39	0,0087	0,0329	0,39	0,0087	0,0329	0,59	0,0099	0,0481	0,59	0,0099	0,0481
A01-	Siezenheim	Kleßheim	0,39	0,0086	0,0341	0,39	0,0086	0,0341	0,55	0,0121	0,0457	0,55	0,0121	0,0457	0,82	0,0138	0,0667	0,82	0,0138	0,0667
A01-	Flughafen	Siezenheim	0,20	0,0043	0,0171	0,20	0,0043	0,0171	0,28	0,0061	0,0229	0,28	0,0061	0,0229	0,41	0,0069	0,0335	0,41	0,0069	0,0335
A01-	Wals Salzburg West	Flughafen	0,24	0,0053	0,0210	0,24	0,0053	0,0210	0,34	0,0074	0,0281	0,34	0,0074	0,0281	0,50	0,0085	0,0410	0,50	0,0085	0,0410
A01-	KN Salzburg	Wals Salzburg West	0,36	0,0079	0,0314	0,36	0,0079	0,0314	0,50	0,0111	0,0420	0,50	0,0111	0,0420	0,75	0,0127	0,0613	0,75	0,0127	0,0613
A01-	Staatsgrenze Walserberg	KN Salzburg	0,61	0,0135	0,0533	0,61	0,0135	0,0533	0,86	0,0189	0,0714	0,86	0,0189	0,0714	1,27	0,0215	0,1042	1,27	0,0215	0,1042
A02-	KN Vösendorf	KN Wien Inzersdorf	0,77	0,0169	0,0667	0,77	0,0169	0,0667	1,07	0,0236	0,0893	1,07	0,0236	0,0893	1,59	0,0270	0,1304	1,59	0,0270	0,1304
A02-	Mödling	KN Vösendorf	0,52	0,0115	0,0454	0,52	0,0115	0,0454	0,73	0,0160	0,0607	0,73	0,0160	0,0607	1,08	0,0183	0,0887	1,08	0,0183	0,0887
A02-	Wr. Neudorf	Mödling	0,50	0,0109	0,0433	0,50	0,0109	0,0433	0,69	0,0153	0,0579	0,69	0,0153	0,0579	1,03	0,0175	0,0846	1,03	0,0175	0,0846
A02-	Wr. Neudorf IZ/Süd	Wr. Neudorf	0,55	0,0120	0,0476	0,55	0,0120	0,0476	0,76	0,0168	0,0637	0,76	0,0168	0,0637	1,14	0,0192	0,0931	1,14	0,0192	0,0931
A02-	KN Guntramsdorf	Wr. Neudorf IZ/Süd	0,80	0,0175	0,0694	0,80	0,0175	0,0694	1,11	0,0245	0,0929	1,11	0,0245	0,0929	1,66	0,0280	0,1357	1,66	0,0280	0,1357
A02-	Traiskirchen	KN Guntramsdorf	0,89	0,0195	0,0773	0,89	0,0195	0,0773	1,24	0,0273	0,1035	1,24	0,0273	0,1035	1,85	0,0312	0,1511	1,85	0,0312	0,1511
A02-	Baden	Traiskirchen	0,50	0,0109	0,0430	0,50	0,0109	0,0430	0,69	0,0152	0,0576	0,69	0,0152	0,0576	1,03	0,0174	0,0841	1,03	0,0174	0,0841
A02-	Bad Vöslau	Baden	0,81	0,0179	0,0707	0,81	0,0179	0,0707	1,13	0,0250	0,0946	1,13	0,0250	0,0946	1,69	0,0286	0,1382	1,69	0,0286	0,1382
A02-	Kottingbrunn	Bad Vöslau	0,59	0,0129	0,0510	0,59	0,0129	0,0510	0,82	0,0180	0,0683	0,82	0,0180	0,0683	1,22	0,0206	0,0998	1,22	0,0206	0,0998
A02-	Leobersdorf	Kottingbrunn	0,52	0,0113	0,0448	0,52	0,0113	0,0448	0,72	0,0158	0,0599	0,72	0,0158	0,0599	1,07	0,0181	0,0875	1,07	0,0181	0,0875
A02-	Wöllersdorf	Leobersdorf	2,06	0,0451	0,1787	2,06	0,0451	0,1787	2,87	0,0632	0,2392	2,87	0,0632	0,2392	4,27	0,0722	0,3493	4,27	0,0722	0,3493
A02-	Wr. Neustadt West	Wöllersdorf	1,34	0,0293	0,1161	1,34	0,0293	0,1161	1,86	0,0410	0,1553	1,86	0,0410	0,1553	2,77	0,0469	0,2269	2,77	0,0469	0,2269
A02-	KN Wr. Neustadt	Wr. Neustadt West	0,53	0,0117	0,0465	0,53	0,0117	0,0465	0,75	0,0164	0,0622	0,75	0,0164	0,0622	1,11	0,0188	0,0908	1,11	0,0188	0,0908
A02-	KN Seebenstein	KN Wr. Neustadt	2,42	0,0531	0,2103	2,42	0,0531	0,2103	3,37	0,0743	0,2814	3,37	0,0743	0,2814	5,02	0,0850	0,4110	5,02	0,0850	0,4110
A02-	Grimmenstein	KN Seebenstein	2,06	0,0453	0,1794	2,06	0,0453	0,1794	2,88	0,0634	0,2401	2,88	0,0634	0,2401	4,29	0,0725	0,3506	4,29	0,0725	0,3506
A02-	Edlitz	Grimmenstein	0,57	0,0125	0,0497	0,57	0,0125	0,0497	0,80	0,0176	0,0665	0,80	0,0176	0,0665	1,19	0,0201	0,0971	1,19	0,0201	0,0971
A02-	Krumbach	Edlitz	1,76	0,0387	0,1534	1,76	0,0387	0,1534	2,46	0,0542	0,2052	2,46	0,0542	0,2052	3,66	0,0620	0,2997	3,66	0,0620	0,2997
A02-	Zöbern	Krumbach	0,93	0,0204	0,0809	0,93	0,0204	0,0809	1,30	0,0286	0,1083	1,30	0,0286	0,1083	1,93	0,0327	0,1582	1,93	0,0327	0,1582
A02-	Aspang	Zöbern	0,12	0,0027	0,0106	0,12	0,0027	0,0106	0,17	0,0037	0,0142	0,17	0,0037	0,0142	0,25	0,0043	0,0207	0,25	0,0043	0,0207
A02-	Schäffern	Aspang	1,47	0,0323	0,1281	1,47	0,0323	0,1281	2,06	0,0453	0,1714	2,06	0,0453	0,1714	3,06	0,0518	0,2504	3,06	0,0518	0,2504
A02-	Pinggau/Friedberg	Schäffern	1,76	0,0386	0,1530	1,76	0,0386	0,1530	2,45	0,0541	0,2048	2,45	0,0541	0,2048	3,65	0,0618	0,2990	3,65	0,0618	0,2990
A02-	Pinkafeld	Pinggau/Friedberg	1,19	0,0262	0,1036	1,19	0,0262	0,1036	1,66	0,0366	0,1387	1,66	0,0366	0,1387	2,48	0,0419	0,2026	2,48	0,0419	0,2026
A02-	Lafnitztal/Oberwart	Pinkafeld	2,49	0,0546	0,2160	2,49	0,0546	0,2160	3,47	0,0764	0,2891	3,47	0,0764	0,2891	5,16	0,0873	0,4223	5,16	0,0873	0,4223
A02-	Hartberg	Lafnitztal/Oberwart	0,98	0,0215	0,0853	0,98	0,0215	0,0853	1,37	0,0301	0,1141	1,37	0,0301	0,1141	2,04	0,0345	0,1667	2,04	0,0345	0,1667
A02-	Sebersdorf/Bad Waltersdorf	Hartberg	2,48	0,0545	0,2158	2,48	0,0545	0,2158	3,46	0,0763	0,2888	3,46	0,0763	0,2888	5,15	0,0872	0,4218	5,15	0,0872	0,4218
A02-	KN Riegersdorf	Sebersdorf/Bad Waltersdorf	2,08	0,0457	0,1810	2,08	0,0457	0,1810	2,90	0,0640	0,2423	2,90	0,0640	0,2423	4,32	0,0731	0,3538	4,32	0,0731	0,3538
A02-	Ilz Fürstenfeld	KN Riegersdorf	0,70	0,0154	0,0609	0,70	0,0154	0,0609	0,98	0,0215	0,0815	0,98	0,0215	0,0815	1,46	0,0246	0,1191	1,46	0,0246	0,1191
A02-	Sinabelkirchen	Ilz Fürstenfeld	2,56	0,0562	0,2224	2,56	0,0562	0,2224	3,57	0,0786	0,2977	3,57	0,0786	0,2977	5,31	0,0899	0,4347	5,31	0,0899	0,4347
A02-	Gleisdorf Süd	Sinabelkirchen	1,69	0,0370	0,1465	1,69	0,0370	0,1465	2,35	0,0518	0,1961	2,35	0,0518	0,1961	3,50	0,0592	0,2864	3,50	0,0592	0,2864
A02-	Gleisdorf West	Gleisdorf Süd	0,73	0,0161	0,0636	0,73	0,0161	0,0636	1,02	0,0225	0,0851	1,02	0,0225	0,0851	1,52	0,0257	0,1243	1,52	0,0257	0,1243
A02-	Laßnitzhöhe	Gleisdorf West	1,92	0,0421	0,1666	1,92	0,0421	0,1666	2,67	0,0589	0,2230	2,67	0,0589	0,2230	3,98	0,0673	0,3257	3,98	0,0673	0,3257
A02-	KN Graz Ost	Laßnitzhöhe	2,40	0,0526	0,2085	2,40	0,0526	0,2085	3,35	0,0737	0,2790	3,35	0,0737	0,2790	4,98	0,0842	0,4075	4,98	0,0842	0,4075
A02-	Graz Feldkirchen Flughafen	KN Graz Ost	0,86	0,0189	0,0750	0,86	0,0189	0,0750	1,20	0,0265	0,1004	1,20	0,0265	0,1004	1,79	0,0303	0,1466	1,79	0,0303	0,1466
A02-	KN Graz West	Graz Feldkirchen Flughafen	0,58	0,0127	0,0502	0,58	0,0127	0,0502	0,81	0,0178	0,0672	0,81	0,0178	0,0672	1,20	0,0203	0,0981	1,20	0,0203	0,0981
A02-	Unterpremstätten	KN Graz West	0,69	0,0152	0,0604	0,69	0,0152	0,0604	0,97	0,0213	0,0808	0,97	0,0213	0,0808	1,44	0,0244	0,1180	1,44	0,0244	0,1180
A02-	Lieboch	Unterpremstätten	1,08	0,0237	0,0938	1,08	0,0237	0,0938	1,50	0,0331	0,1255	1,50	0,0331	0,1255	2,24	0,0379	0,1832	2,24	0,0379	0,1832
A02-	Mooskirchen	Lieboch	1,49	0,0326	0,1293	1,49	0,0326	0,1293	2,07	0,0457	0,1730	2,07	0,0457	0,1730	3,09	0,0522	0,2527	3,09	0,0522	0,2527
A02-	Steinberg	Mooskirchen	1,54	0,0338	0,1338	1,54	0,0338	0,1338	2,15	0,0473	0,1791	2,15	0,0473	0,1791	3,20	0,0541	0,2615	3,20	0,0541	0,2615
A02-	Modriach	Steinberg	3,85	0,0845	0,3344	3,85	0,0845	0,3344	5,37	0,1182	0,4476	5,37	0,1182	0,4476	7,99	0,1351	0,6536	7,99	0,1351	0,6536
A022	Puchwerk	KN Graz Ost	0,16	0,0035	0,0140	0,16	0,0035	0,0140	0,23	0,0050	0,0188	0,23	0,0050	0,0188	0,33	0,0057	0,0274	0,33	0,0057	0,0274
A022	Graz Raaba	Puchwerk	0,23	0,0051	0,0200	0,23	0,0051	0,0200	0,32	0,0071	0,0268	0,32	0,0071	0,0268	0,48	0,0081	0,0392	0,48	0,0081	0,0392
A022	Graz Liebenau Sternäckerweg	Graz Raaba	0,34	0,0074	0,0291	0,34	0,0074	0,0291	0,47	0,0103	0,0390	0,47	0,0103	0,0390	0,70	0,0118	0,0569	0,70	0,0118	0,0569
A02-	Packsattel	Modriach	1,77	0,0389	0,1540	1,77	0,0389	0,1540	2,47	0,0545	0,2061	2,47	0,0545	0,2061	3,68	0,0622	0,3010	3,68	0,0622	0,3010
A02-	Bad St. Leonhard	Packsattel	2,15	0,0473	0,1873	2,15	0,0473	0,1873	3,01	0,0662	0,2507	3,01	0,0662	0,2507	4,47	0,0757	0,3661	4,47	0,0757	0,3661
A02-	Wolfsberg Nord	Bad St. Leonhard	2,53	0,0556	0,2201	2,53	0,0556	0,2201	3,53	0,0778	0,2946	3,53	0,0778	0,2946	5,26	0,0889	0,4302	5,26	0,0889	0,4302
A02-	Wolfsberg Süd	Wolfsberg Nord	0,72	0,0158	0,0626	0,72	0,0158	0,0626	1,00	0,0221	0,0837	1,00	0,0221	0,0837	1,49	0,0253	0,1223	1,49	0,0253	0,1223
A02-	St. Andrä	Wolfsberg Süd	2,12	0,0464	0,1838	2,12	0,0464	0,1838	2,95	0,0650	0,2461	2,95	0,0650	0,2461	4,39	0,0743	0,3593	4,39	0,0743	0,3593
A02-	Griffen	St. Andrä	2,06	0,0451	0,1787	2,06	0,0451	0,1787	2,87	0,0632	0,2392	2,87	0,0632	0,2392	4,27	0,0722	0,3493	4,27	0,0722	0,3493
A02-	Völkermarkt Ost	Griffen	1,04	0,0228	0,0903	1,04	0,0228	0,0903	1,45	0,0319	0,1208	1,45	0,0319	0,1208	2,16	0,0365	0,1764	2,16	0,0365	0,1764
A02-	Völkermarkt West	Völkermarkt Ost	2,40	0,0526	0,2083	2,40	0,0526	0,2083	3,34	0,0736	0,2788	3,34	0,0736	0,2788	4,98	0,0842	0,4072	4,98	0,0842	0,4072
A02-	Grafenstein	Völkermarkt West	2,29	0,0504	0,1994	2,29	0,0504	0,1994	3,20	0,0705	0,2669	3,20	0,0705	0,2669	4,76	0,0806	0,3897	4,76	0,0806	0,3897
A02-	Klagenfurt Ost	Grafenstein	1,47	0,0323	0,1279	1,47	0,0323	0,1279	2,05	0,0452	0,1712	2,05	0,0452	0,1712	3,06	0,0517	0,2500	3,06	0,0517	0,2500
A02-	Klagenfurt Flughafen	Klagenfurt Ost	0,74	0,0163	0,0647	0,74	0,0163	0,0647	1,04	0,0229	0,0866	1,04	0,0229	0,0866	1,55	0,0261	0,1265	1,55	0,0261	0,1265
A02-	Klagenfurt Nord	Klagenfurt Flughafen	0,82	0,0181	0,0717	0,82	0,0181	0,0717	1,15	0,0253	0,0959	1,15	0,0253	0,0959	1,71	0,0290	0,1401	1,71	0,0290	0,1401
A02-	Klagenfurt West	Klagenfurt Nord	1,43	0,0313	0,1239	1,43	0,0313	0,1239	1,99	0,0438	0,1659	1,99	0,0438	0,1659	2,96	0,0501	0,2422	2,96	0,0501	0,2422
A02-	Krumpendorf West	Klagenfurt West	0,57	0,0125	0,0494	0,57	0,0125	0,0494	0,79	0,0175	0,0661	0,79	0,0175	0,0661	1,18	0,0200	0,0966	1,18	0,0200	0,0966
A02-	Pörtschach Ost	Krumpendorf West	0,68	0,0150	0,0595	0,68	0,0150	0,0595	0,95	0,0210	0,0796	0,95	0,0210	0,0796	1,42	0,0240	0,1163	1,42	0,0240	0,1163
A02-	Pörtschach West	Pörtschach Ost	1,07	0,0234	0,0926	1,07	0,0234	0,0926	1,49	0,0328	0,1240	1,49	0,0328	0,1240	2,21	0,0374	0,1811	2,21	0,0374	0,1811
A02-	Velden Ost	Pörtschach West	0,79	0,0173	0,0686	0,79	0,0173	0,0686	1,10	0,0243	0,0919	1,10	0,0243	0,0919	1,64	0,0277	0,1342	1,64	0,0277	0,1342
A02-	Velden West	Velden Ost	0,85	0,0187	0,0739	0,85	0,0187	0,0739	1,19	0,0261	0,0989	1,19	0,0261	0,0989	1,77	0,0299	0,1445	1,77	0,0299	0,1445
A02-	Wernberg	Velden West	1,41	0,0309	0,1222	1,41	0,0309	0,1222	1,96	0,0432	0,1635	1,96	0,0432	0,1635	2,92	0,0494	0,2388	2,92	0,0494	0,2388
A02-	KN Villach	Wernberg	0,75	0,0164	0,0649	0,75	0,0164	0,0649	1,04	0,0230	0,0869	1,04	0,0230	0,0869	1,55	0,0262	0,1269	1,55	0,0262	0,1269
A02-	Villach Faaker See	KN Villach	0,58	0,0128	0,0505	0,58	0,0128	0,0505	0,81	0,0179	0,0676	0,81	0,0179	0,0676	1,21	0,0204	0,0987	1,21	0,0204	0,0987
A02-	Villach Warmbad	Villach Faaker See	1,33	0,0291	0,1153	1,33	0,0291	0,1153	1,85	0,0408	0,1544	1,85	0,0408	0,1544	2,76	0,0466	0,2254	2,76	0,0466	0,2254
A02-	Hermagor	Villach Warmbad	2,41	0,0528	0,2091	2,41	0,0528	0,2091	3,35	0,0739	0,2798	3,35	0,0739	0,2798	4,99	0,0845	0,4087	4,99	0,0845	0,4087
A02-	Arnoldstein	Hermagor	0,57	0,0126	0,0498	0,57	0,0126	0,0498	0,80	0,0176	0,0666	0,80	0,0176	0,0666	1,19	0,0201	0,0973	1,19	0,0201	0,0973
A02-	Staatsgrenze Arnoldstein	Arnoldstein	0,88	0,0193	0,0763	0,88	0,0193	0,0763	1,23	0,0270	0,1022	1,23	0,0270	0,1022	1,82	0,0308	0,1492	1,82	0,0308	0,1492

STR-KENNZAHL	MAUTABSCHNITT VON	MAUTABSCHNITT BIS	CO2-Emissionsklasse 1 / EURO VI																	
			Kat. 2						Kat. 3						Kat. 4					
			Tag			Nacht			Tag			Nacht			Tag			Nacht		
			Ges	Luft Lärm	CO2	Ges	Luft Lärm	CO2	Ges	Luft Lärm	CO2	Ges	Luft Lärm	CO2	Ges	Luft Lärm	CO2	Ges	Luft Lärm	CO2
A03-	Münchendorf/Achau	KN Guntramsdorf	0,23	0,0050	0,0198	0,23	0,0050	0,0198	0,32	0,0070	0,0265	0,32	0,0070	0,0265	0,47	0,0080	0,0387	0,47	0,0080	0,0387
A03-	Ebreichsdorf Nord	Münchendorf/Achau	0,96	0,0211	0,0834	0,96	0,0211	0,0834	1,34	0,0295	0,1117	1,34	0,0295	0,1117	1,99	0,0337	0,1631	1,99	0,0337	0,1631
A03-	Ebreichsdorf West	Ebreichsdorf Nord	0,78	0,0172	0,0681	0,78	0,0172	0,0681	1,09	0,0241	0,0912	1,09	0,0241	0,0912	1,63	0,0275	0,1331	1,63	0,0275	0,1331
A03-	Pottendorf	Ebreichsdorf West	1,03	0,0226	0,0894	1,03	0,0226	0,0894	1,43	0,0316	0,1196	1,43	0,0316	0,1196	2,13	0,0361	0,1747	2,13	0,0361	0,1747
A03-	Hornstein	Pottendorf	1,69	0,0371	0,1467	1,69	0,0371	0,1467	2,35	0,0519	0,1964	2,35	0,0519	0,1964	3,51	0,0593	0,2868	3,51	0,0593	0,2868
A03-	Müllendorf	Hornstein	1,11	0,0243	0,0961	1,11	0,0243	0,0961	1,54	0,0340	0,1287	1,54	0,0340	0,1287	2,30	0,0388	0,1879	2,30	0,0388	0,1879
A03-	KN Eisenstadt	Müllendorf	0,92	0,0203	0,0804	0,92	0,0203	0,0804	1,29	0,0284	0,1076	1,29	0,0284	0,1076	1,92	0,0325	0,1571	1,92	0,0325	0,1571
A031	Siegendorf	KN Eisenstadt	0,73	0,0160	0,0634	0,73	0,0160	0,0634	1,02	0,0224	0,0848	1,02	0,0224	0,0848	1,51	0,0256	0,1238	1,51	0,0256	0,1238
A041	KN Wien Prater	Stadionbrücke	0,13	0,0029	0,0116	0,13	0,0029	0,0116	0,19	0,0041	0,0156	0,19	0,0041	0,0156	0,28	0,0047	0,0228	0,28	0,0047	0,0228
A04-	Wien Simmeringer Haide	KN Wien Prater	0,92	0,0203	0,0803	0,92	0,0203	0,0803	1,29	0,0284	0,1075	1,29	0,0284	0,1075	1,92	0,0324	0,1569	1,92	0,0324	0,1569
A04-	KN Schwechat	Wien Simmeringer Haide	0,83	0,0182	0,0721	0,83	0,0182	0,0721	1,16	0,0255	0,0965	1,16	0,0255	0,0965	1,72	0,0291	0,1409	1,72	0,0291	0,1409
A04-	Flughafen Wien Schwechat	KN Schwechat	1,20	0,0263	0,1041	1,20	0,0263	0,1041	1,67	0,0368	0,1393	1,67	0,0368	0,1393	2,49	0,0421	0,2035	2,49	0,0421	0,2035
A04-	Fischamend	Flughafen Wien Schwechat	1,34	0,0294	0,1166	1,34	0,0294	0,1166	1,87	0,0412	0,1560	1,87	0,0412	0,1560	2,78	0,0471	0,2278	2,78	0,0471	0,2278
A04-	Bruck/Leitha West	Fischamend	2,94	0,0646	0,2556	2,94	0,0646	0,2556	4,10	0,0904	0,3421	4,10	0,0904	0,3421	6,11	0,1033	0,4997	6,11	0,1033	0,4997
A04-	Bruck/Leitha Ost	Bruck/Leitha West	0,98	0,0214	0,0849	0,98	0,0214	0,0849	1,36	0,0300	0,1136	1,36	0,0300	0,1136	2,03	0,0343	0,1659	2,03	0,0343	0,1659
A04-	KN Bruckneudorf	Bruck/Leitha Ost	0,61	0,0134	0,0530	0,61	0,0134	0,0530	0,85	0,0187	0,0709	0,85	0,0187	0,0709	1,27	0,0214	0,1035	1,27	0,0214	0,1035
A04-	Parndorf	KN Bruckneudorf	0,39	0,0086	0,0341	0,39	0,0086	0,0341	0,55	0,0121	0,0456	0,55	0,0121	0,0456	0,81	0,0138	0,0666	0,81	0,0138	0,0666
A04-	Neusiedl	Parndorf	0,76	0,0167	0,0659	0,76	0,0167	0,0659	1,06	0,0233	0,0882	1,06	0,0233	0,0882	1,58	0,0266	0,1289	1,58	0,0266	0,1289
A04-	Neusiedl/Gewerbepark	Neusiedl	0,18	0,0039	0,0153	0,18	0,0039	0,0153	0,25	0,0054	0,0205	0,25	0,0054	0,0205	0,37	0,0062	0,0299	0,37	0,0062	0,0299
A04-	Weiden/Gols	Neusiedl/Gewerbepark	1,57	0,0345	0,1367	1,57	0,0345	0,1367	2,19	0,0483	0,1830	2,19	0,0483	0,1830	3,27	0,0552	0,2673	3,27	0,0552	0,2673
A04-	Mönchhof	Weiden/Gols	1,15	0,0252	0,0998	1,15	0,0252	0,0998	1,60	0,0353	0,1335	1,60	0,0353	0,1335	2,38	0,0403	0,1950	2,38	0,0403	0,1950
A04-	Nickelsdorf	Mönchhof	1,80	0,0395	0,1563	1,80	0,0395	0,1563	2,51	0,0553	0,2092	2,51	0,0553	0,2092	3,73	0,0631	0,3055	3,73	0,0631	0,3055
A04-	Staatsgrenze Nickelsdorf	Nickelsdorf	0,32	0,0070	0,0277	0,32	0,0070	0,0277	0,44	0,0098	0,0370	0,44	0,0098	0,0370	0,66	0,0112	0,0541	0,66	0,0112	0,0541
A05-	Wolkersdorf Süd	KN Eibesbrunn	0,62	0,0136	0,0539	0,62	0,0136	0,0539	0,86	0,0190	0,0721	0,86	0,0190	0,0721	1,29	0,0218	0,1053	1,29	0,0218	0,1053
A05-	Ulrichskirchen	Wolkersdorf Süd	0,67	0,0147	0,0583	0,67	0,0147	0,0583	0,94	0,0206	0,0780	0,94	0,0206	0,0780	1,39	0,0235	0,1139	1,39	0,0235	0,1139
A05-	Wolkersdorf Nord	Ulrichskirchen	0,44	0,0096	0,0381	0,44	0,0096	0,0381	0,61	0,0135	0,0510	0,61	0,0135	0,0510	0,91	0,0154	0,0744	0,91	0,0154	0,0744
A05-	Hochleithen	Wolkersdorf Nord	0,79	0,0173	0,0683	0,79	0,0173	0,0683	1,10	0,0242	0,0914	1,10	0,0242	0,0914	1,63	0,0276	0,1335	1,63	0,0276	0,1335
A05-	Gaweinstal Mitte	Hochleithen	1,57	0,0345	0,1367	1,57	0,0345	0,1367	2,19	0,0483	0,1829	2,19	0,0483	0,1829	3,26	0,0552	0,2671	3,26	0,0552	0,2671
A05-	Gaweinstal Nord	Gaweinstal Mitte	0,42	0,0091	0,0362	0,42	0,0091	0,0362	0,58	0,0128	0,0484	0,58	0,0128	0,0484	0,86	0,0146	0,0707	0,86	0,0146	0,0707
A05-	Mistelbach Süd	Gaweinstal Nord	0,72	0,0158	0,0624	0,72	0,0158	0,0624	1,00	0,0221	0,0835	1,00	0,0221	0,0835	1,49	0,0252	0,1220	1,49	0,0252	0,1220
A05-	Mistelbach Ost / Wilfersdorf	Mistelbach Süd	1,21	0,0265	0,1047	1,21	0,0265	0,1047	1,68	0,0370	0,1402	1,68	0,0370	0,1402	2,50	0,0423	0,2047	2,50	0,0423	0,2047
A05-	Poysdorf Süd	Mistelbach Ost / Wilfersdorf	1,22	0,0267	0,1058	1,22	0,0267	0,1058	1,70	0,0374	0,1416	1,70	0,0374	0,1416	2,53	0,0427	0,2067	2,53	0,0427	0,2067
A05-	Großkrut	Poysdorf Süd	1,60	0,0352	0,1395	1,60	0,0352	0,1395	2,24	0,0493	0,1867	2,24	0,0493	0,1867	3,33	0,0564	0,2726	3,33	0,0564	0,2726
A05-	Poysdorf Nord	Großkrut	1,56	0,0343	0,1357	1,56	0,0343	0,1357	2,18	0,0480	0,1816	2,18	0,0480	0,1816	3,24	0,0548	0,2652	3,24	0,0548	0,2652
A05-	Drasenhofen West	Drasenhofen Süd	0,48	0,0106	0,0418	0,48	0,0106	0,0418	0,67	0,0148	0,0559	0,67	0,0148	0,0559	1,00	0,0169	0,0817	1,00	0,0169	0,0817
A05-	Drasenhofen Nord	Drasenhofen West	0,68	0,0149	0,0590	0,68	0,0149	0,0590	0,95	0,0208	0,0789	0,95	0,0208	0,0789	1,41	0,0238	0,1152	1,41	0,0238	0,1152
A06-	Potzneusiedl	KN Bruckneudorf	1,98	0,0434	0,1719	1,98	0,0434	0,1719	2,76	0,0608	0,2300	2,76	0,0608	0,2300	4,11	0,0694	0,3360	4,11	0,0694	0,3360
A06-	Gattendorf	Potzneusiedl	0,86	0,0188	0,0746	0,86	0,0188	0,0746	1,20	0,0264	0,0999	1,20	0,0264	0,0999	1,78	0,0301	0,1458	1,78	0,0301	0,1458
A06-	Kittsee	Gattendorf	1,44	0,0315	0,1248	1,44	0,0315	0,1248	2,00	0,0441	0,1670	2,00	0,0441	0,1670	2,98	0,0504	0,2439	2,98	0,0504	0,2439
A06-	Staatsgrenze Kittsee	Kittsee	0,73	0,0160	0,0634	0,73	0,0160	0,0634	1,02	0,0224	0,0848	1,02	0,0224	0,0848	1,51	0,0256	0,1239	1,51	0,0256	0,1239
A07-	Franzosenhausweg	KN Linz	0,51	0,0113	0,0447	0,51	0,0113	0,0447	0,72	0,0158	0,0598	0,72	0,0158	0,0598	1,07	0,0181	0,0874	1,07	0,0181	0,0874
A07-	Salzburger Straße Neue Welt	Franzosenhausweg	0,45	0,0099	0,0390	0,45	0,0099	0,0390	0,63	0,0138	0,0522	0,63	0,0138	0,0522	0,93	0,0158	0,0763	0,93	0,0158	0,0763
A07-	Muldenstraße Bindermichl	Salzburger Straße Neue Welt	0,31	0,0068	0,0271	0,31	0,0068	0,0271	0,43	0,0096	0,0363	0,43	0,0096	0,0363	0,65	0,0109	0,0529	0,65	0,0109	0,0529
A07-	Linz-Hummelhof	Muldenstraße Bindermichl	0,15	0,0033	0,0131	0,15	0,0033	0,0131	0,21	0,0046	0,0176	0,21	0,0046	0,0176	0,31	0,0053	0,0257	0,31	0,0053	0,0257
A07-	Wiener Straße	Linz-Hummelhof	0,21	0,0047	0,0185	0,21	0,0047	0,0185	0,30	0,0065	0,0248	0,30	0,0065	0,0248	0,44	0,0075	0,0361	0,44	0,0075	0,0361
A07-	VOEST	Wiener Straße	0,20	0,0043	0,0172	0,20	0,0043	0,0172	0,28	0,0061	0,0230	0,28	0,0061	0,0230	0,41	0,0069	0,0336	0,41	0,0069	0,0336
A07-	Industriezeile	VOEST	0,16	0,0034	0,0135	0,16	0,0034	0,0135	0,22	0,0048	0,0180	0,22	0,0048	0,0180	0,32	0,0054	0,0264	0,32	0,0054	0,0264
A07-	Prinz Eugenstraße	Industriezeile	0,25	0,0054	0,0214	0,25	0,0054	0,0214	0,34	0,0076	0,0286	0,34	0,0076	0,0286	0,51	0,0086	0,0418	0,51	0,0086	0,0418
A07-	Hafenstraße	Prinz Eugenstraße	0,46	0,0101	0,0401	0,46	0,0101	0,0401	0,64	0,0142	0,0536	0,64	0,0142	0,0536	0,96	0,0162	0,0783	0,96	0,0162	0,0783
A07-	Urfahr	Hafenstraße	0,18	0,0040	0,0157	0,18	0,0040	0,0157	0,25	0,0056	0,0211	0,25	0,0056	0,0211	0,38	0,0064	0,0308	0,38	0,0064	0,0308
A07-	Dornach	Urfahr	0,44	0,0096	0,0381	0,44	0,0096	0,0381	0,61	0,0135	0,0510	0,61	0,0135	0,0510	0,91	0,0154	0,0745	0,91	0,0154	0,0745
A07-	Auhof	Dornach	0,36	0,0079	0,0314	0,36	0,0079	0,0314	0,50	0,0111	0,0421	0,50	0,0111	0,0421	0,75	0,0127	0,0615	0,75	0,0127	0,0615
A07-	Treffling	Auhof	0,60	0,0132	0,0524	0,60	0,0132	0,0524	0,84	0,0185	0,0701	0,84	0,0185	0,0701	1,25	0,0212	0,1024	1,25	0,0212	0,1024
A07-	Gallneukirchen	Treffling	0,73	0,0160	0,0632	0,73	0,0160	0,0632	1,01	0,0223	0,0845	1,01	0,0223	0,0845	1,51	0,0255	0,1235	1,51	0,0255	0,1235
A07-	Engerwitzdorf	Gallneukirchen	0,65	0,0142	0,0563	0,65	0,0142	0,0563	0,90	0,0199	0,0753	0,90	0,0199	0,0753	1,34	0,0227	0,1100	1,34	0,0227	0,1100
A07-	Unterweitersdorf	Engerwitzdorf	0,83	0,0182	0,0722	0,83	0,0182	0,0722	1,16	0,0255	0,0966	1,16	0,0255	0,0966	1,72	0,0292	0,1410	1,72	0,0292	0,1410
A08-	Wels West	KN Voralpenkreuz	2,55	0,0559	0,2213	2,55	0,0559	0,2213	3,55	0,0782	0,2962	3,55	0,0782	0,2962	5,29	0,0894	0,4326	5,29	0,0894	0,4326
A08-	Wels-Wirtschaftspark	Wels West	0,18	0,0039	0,0156	0,18	0,0039	0,0156	0,25	0,0055	0,0209	0,25	0,0055	0,0209	0,37	0,0063	0,0305	0,37	0,0063	0,0305
A08-	KN Wels	Wels-Wirtschaftspark	0,72	0,0158	0,0625	0,72	0,0158	0,0625	1,00	0,0221	0,0836	1,00	0,0221	0,0836	1,49	0,0252	0,1221	1,49	0,0252	0,1221
A08-	Pichl/Bad Schallerbach	KN Wels	0,99	0,0217	0,0859	0,99	0,0217	0,0859	1,38	0,0304	0,1150	1,38	0,0304	0,1150	2,05	0,0347	0,1679	2,05	0,0347	0,1679
A08-	Meggenhofen Gallspach	Pichl/Bad Schallerbach	2,50	0,0548	0,2170	2,50	0,0548	0,2170	3,48	0,0767	0,2905	3,48	0,0767	0,2905	5,18	0,0877	0,4242	5,18	0,0877	0,4242
A08-	Haag am Hausruck	Meggenhofen Gallspach	2,72	0,0597	0,2365	2,72	0,0597	0,2365	3,80	0,0836	0,3166	3,80	0,0836	0,3166	5,65	0,0956	0,4623	5,65	0,0956	0,4623
A08-	Ried im Innkreis	Haag am Hausruck	2,48	0,0545	0,2159	2,48	0,0545	0,2159	3,46	0,0763	0,2889	3,46	0,0763	0,2889	5,16	0,0872	0,4219	5,16	0,0872	0,4219
A08-	Ort im Innkreis	Ried im Innkreis	2,67	0,0585	0,2317	2,67	0,0585	0,2317	3,72	0,0819	0,3101	3,72	0,0819	0,3101	5,53	0,0936	0,4528	5,53	0,0936	0,4528
A08-	Schärding Suben	Ort im Innkreis	2,01	0,0442	0,1749	2,01	0,0442	0,1749	2,81	0,0618	0,2340	2,81	0,0618	0,2340	4,18	0,0707	0,3418	4,18	0,0707	0,3418
A08-	Staatsgrenze Suben	Schärding Suben	0,51	0,0112	0,0442	0,51	0,0112	0,0442	0,71	0,0156	0,0591	0,71	0,0156	0,0591	1,06	0,0179	0,0864	1,06	0,0179	0,0864
A09-	Ried im Traunkreis	KN Voralpenkreuz	1,25	0,0275	0,1089	1,25	0,0275	0,1089	1,75	0,0385	0,1458	1,75	0,0385	0,1458	2,60	0,0440	0,2129	2,60	0,0440	0,2129
A09-	Inzersdorf Kirchdorf	Ried im Traunkreis	2,35	0,0516	0,2043	2,35	0,0516	0,2043	3,28	0,0722	0,2735	3,28	0,0722	0,2735	4,88	0,0826	0,3993	4,88	0,0826	0,3993
A09-	Klaus	Inzersdorf Kirchdorf	2,86	0,0629	0,2489	2,86	0,0629	0,2489	3,99	0,0880	0,3331	3,99	0,0880	0,3331	5,95	0,1006	0,4865	5,95	0,1006	0,4865
A09-	St. Pankraz	Klaus	1,82	0,0400	0,1582	1,82	0,0400	0,1582	2,54	0,0559	0,2117	2,54	0,0559	0,2117	3,78	0,0639	0,3092	3,78	0,0639	0,3092
A09-	Roßleiten Windischgarsten	St. Pankraz	2,54	0,0557	0,2207	2,54	0,0557	0,2207	3,54	0,0780	0,2954	3,54	0,0780	0,2954	5,27	0,0892	0,4314	5,27	0,0892	0,4314
A09-	Gleinkerau	Roßleiten Windischgarsten	1,19	0,0262	0,1038	1,19	0,0262	0,1038	1,66	0,0367	0,1389	1,66	0,0367	0,1389	2,48	0,0419	0,2028	2,48	0,0419	0,2028
A09-	Spital am Pyhrn	Gleinkerau	0,90	0,0198	0,0782	0,90	0,0198	0,0782	1,26	0,0277	0,1047	1,26	0,0277	0,1047	1,87	0,0316	0,1529	1,87	0,0316	0,1529
A09-	Ardning / Admont	Spital am Pyhrn	4,85	0,0503	0,1991	4,85	0,0503	0,1991	6,78	0,0704	0,2665	6,78	0,0704	0,2665	10,13	0,0804	0,3892	10,13	0,0804	0,3892
A09-	Liezen	Ardning / Admont	0,52	0,0115	0,0454	0,52	0,0115	0,0454	0,73	0,0160	0,0607	0,73	0,0160	0,0607	1,08	0,0183	0,0887	1,08	0,0183	0,0887

STR-KENNZAHL	MAUTABSCHNITT VON	MAUTABSCHNITT BIS	CO2-Emissionsklasse 1 / EURO VI																	
			Kat. 2						Kat. 3						Kat. 4					
			Tag			Nacht			Tag			Nacht			Tag			Nacht		
			Ges	Luft Lärm	CO2	Ges	Luft Lärm	CO2	Ges	Luft Lärm	CO2	Ges	Luft Lärm	CO2	Ges	Luft Lärm	CO2	Ges	Luft Lärm	CO2
A09-	Rottenmann	Liezen	1,09	0,0239	0,0948	1,09	0,0239	0,0948	1,52	0,0335	0,1269	1,52	0,0335	0,1269	2,27	0,0383	0,1853	2,27	0,0383	0,1853
A09-	Trieben	Rottenmann	2,72	0,0597	0,2364	2,72	0,0597	0,2364	3,79	0,0836	0,3164	3,79	0,0836	0,3164	5,65	0,0955	0,4620	5,65	0,0955	0,4620
A09-	Treglwang	Trieben	2,21	0,0485	0,1922	2,21	0,0485	0,1922	3,08	0,0679	0,2572	3,08	0,0679	0,2572	4,59	0,0777	0,3757	4,59	0,0777	0,3757
A09-	Kalwang	Treglwang	2,97	0,0652	0,2583	2,97	0,0652	0,2583	4,14	0,0913	0,3457	4,14	0,0913	0,3457	6,17	0,1044	0,5048	6,17	0,1044	0,5048
A09-	Mautern	Kalwang	1,38	0,0304	0,1203	1,38	0,0304	0,1203	1,93	0,0425	0,1610	1,93	0,0425	0,1610	2,87	0,0486	0,2351	2,87	0,0486	0,2351
A09-	Kammern	Mautern	1,56	0,0342	0,1353	1,56	0,0342	0,1353	2,17	0,0478	0,1811	2,17	0,0478	0,1811	3,23	0,0547	0,2644	3,23	0,0547	0,2644
A09-	Traboch	Kammern	1,63	0,0357	0,1415	1,63	0,0357	0,1415	2,27	0,0500	0,1893	2,27	0,0500	0,1893	3,38	0,0572	0,2765	3,38	0,0572	0,2765
A09-	Terminal St. Michael	Traboch	0,32	0,0070	0,0278	0,32	0,0070	0,0278	0,45	0,0098	0,0372	0,45	0,0098	0,0372	0,66	0,0112	0,0543	0,66	0,0112	0,0543
A09-	KN St. Michael	Terminal St. Michael	0,60	0,0132	0,0521	0,60	0,0132	0,0521	0,84	0,0184	0,0697	0,84	0,0184	0,0697	1,24	0,0210	0,1018	1,24	0,0210	0,1018
A09-	Übelbach	KN St. Michael	11,81	0,1225	0,4850	11,81	0,1225	0,4850	16,50	0,1715	0,6491	16,50	0,1715	0,6491	24,67	0,1959	0,9479	24,67	0,1959	0,9479
A09-	KN Peggau Deutschfeistritz	Übelbach	1,85	0,0405	0,1604	1,85	0,0405	0,1604	2,57	0,0567	0,2147	2,57	0,0567	0,2147	3,83	0,0648	0,3135	3,83	0,0648	0,3135
A09-	Gratkorn Nord	KN Peggau Deutschfeistritz	0,87	0,0192	0,0760	0,87	0,0192	0,0760	1,22	0,0269	0,1017	1,22	0,0269	0,1017	1,82	0,0307	0,1485	1,82	0,0307	0,1485
A09-	Gratkorn Süd	Gratkorn Nord	0,96	0,0211	0,0835	0,96	0,0211	0,0835	1,34	0,0295	0,1117	1,34	0,0295	0,1117	1,99	0,0337	0,1631	1,99	0,0337	0,1631
A09-	Graz Nord	Gratkorn Süd	0,21	0,0047	0,0185	0,21	0,0047	0,0185	0,30	0,0065	0,0248	0,30	0,0065	0,0248	0,44	0,0075	0,0361	0,44	0,0075	0,0361
A09-	Graz Webling	Graz Nord	2,43	0,0534	0,2115	2,43	0,0534	0,2115	3,39	0,0748	0,2831	3,39	0,0748	0,2831	5,05	0,0855	0,4135	5,05	0,0855	0,4135
A09-	Seiersberg	Graz Webling	0,65	0,0142	0,0562	0,65	0,0142	0,0562	0,90	0,0199	0,0753	0,90	0,0199	0,0753	1,34	0,0227	0,1099	1,34	0,0227	0,1099
A09-	KN Graz West	Seiersberg	0,32	0,0070	0,0275	0,32	0,0070	0,0275	0,44	0,0097	0,0368	0,44	0,0097	0,0368	0,66	0,0111	0,0538	0,66	0,0111	0,0538
A09-	Schwarzlsee	KN Graz West	0,31	0,0069	0,0271	0,31	0,0069	0,0271	0,44	0,0096	0,0363	0,44	0,0096	0,0363	0,65	0,0110	0,0530	0,65	0,0110	0,0530
A09-	Schachenwald / IBC Businesscenter	Schwarzlsee	0,35	0,0077	0,0303	0,35	0,0077	0,0303	0,49	0,0107	0,0406	0,49	0,0107	0,0406	0,72	0,0123	0,0593	0,72	0,0123	0,0593
A09-	Kalsdorf	Schachenwald / IBC Businesscenter	0,35	0,0078	0,0308	0,35	0,0078	0,0308	0,50	0,0109	0,0413	0,50	0,0109	0,0413	0,74	0,0125	0,0603	0,74	0,0125	0,0603
A09-	Werndorf Terminal	Kalsdorf	0,89	0,0195	0,0772	0,89	0,0195	0,0772	1,24	0,0273	0,1034	1,24	0,0273	0,1034	1,84	0,0312	0,1509	1,84	0,0312	0,1509
A09-	Wildon	Werndorf Terminal	0,99	0,0218	0,0863	0,99	0,0218	0,0863	1,38	0,0305	0,1155	1,38	0,0305	0,1155	2,06	0,0349	0,1687	2,06	0,0349	0,1687
A09-	Hengsberg	Wildon	0,48	0,0106	0,0421	0,48	0,0106	0,0421	0,68	0,0149	0,0564	0,68	0,0149	0,0564	1,01	0,0170	0,0824	1,01	0,0170	0,0824
A09-	Lebring	Hengsberg	0,86	0,0189	0,0746	0,86	0,0189	0,0746	1,20	0,0264	0,0999	1,20	0,0264	0,0999	1,78	0,0302	0,1459	1,78	0,0302	0,1459
A09-	Leibnitz	Lebring	1,49	0,0326	0,1292	1,49	0,0326	0,1292	2,07	0,0457	0,1729	2,07	0,0457	0,1729	3,09	0,0522	0,2526	3,09	0,0522	0,2526
A09-	Vogau Straß	Leibnitz	1,82	0,0399	0,1580	1,82	0,0399	0,1580	2,54	0,0559	0,2115	2,54	0,0559	0,2115	3,78	0,0638	0,3089	3,78	0,0638	0,3089
A09-	Gersdorf	Vogau Straß	0,88	0,0194	0,0766	0,88	0,0194	0,0766	1,23	0,0271	0,1026	1,23	0,0271	0,1026	1,83	0,0310	0,1498	1,83	0,0310	0,1498
A09-	Spielfeld	Gersdorf	0,46	0,0102	0,0404	0,46	0,0102	0,0404	0,65	0,0143	0,0541	0,65	0,0143	0,0541	0,96	0,0163	0,0789	0,96	0,0163	0,0789
A09-	Staatsgrenze Spielfeld	Spielfeld	0,42	0,0093	0,0368	0,42	0,0093	0,0368	0,59	0,0130	0,0493	0,59	0,0130	0,0493	0,88	0,0149	0,0720	0,88	0,0149	0,0720
A10-	Salzburg Süd / Anif	KN Salzburg	1,71	0,0376	0,1490	1,71	0,0376	0,1490	2,39	0,0527	0,1994	2,39	0,0527	0,1994	3,56	0,0602	0,2912	3,56	0,0602	0,2912
A10-	Puch Urstein	Salzburg Süd / Anif	0,58	0,0128	0,0505	0,58	0,0128	0,0505	0,81	0,0179	0,0677	0,81	0,0179	0,0677	1,21	0,0204	0,0988	1,21	0,0204	0,0988
A10-	Hallein	Puch Urstein	1,20	0,0264	0,1044	1,20	0,0264	0,1044	1,67	0,0369	0,1397	1,67	0,0369	0,1397	2,49	0,0422	0,2040	2,49	0,0422	0,2040
A10-	Kuchl	Hallein	1,33	0,0293	0,1159	1,33	0,0293	0,1159	1,86	0,0410	0,1551	1,86	0,0410	0,1551	2,77	0,0468	0,2265	2,77	0,0468	0,2265
A10-	Golling / Abtenau	Kuchl	1,34	0,0294	0,1165	1,34	0,0294	0,1165	1,87	0,0412	0,1560	1,87	0,0412	0,1560	2,78	0,0471	0,2277	2,78	0,0471	0,2277
A10-	Paß Lueg	Golling / Abtenau	1,40	0,0307	0,1216	1,40	0,0307	0,1216	1,95	0,0430	0,1627	1,95	0,0430	0,1627	2,90	0,0491	0,2377	2,90	0,0491	0,2377
A10-	Werfen	Paß Lueg	1,99	0,0437	0,1732	1,99	0,0437	0,1732	2,78	0,0612	0,2318	2,78	0,0612	0,2318	4,14	0,0700	0,3385	4,14	0,0700	0,3385
A10-	Pfarrwerfen / Werfen	Werfen	0,26	0,0057	0,0226	0,26	0,0057	0,0226	0,36	0,0080	0,0302	0,36	0,0080	0,0302	0,54	0,0091	0,0441	0,54	0,0091	0,0441
A10-	KN Pongau	Pfarrwerfen / Werfen	0,56	0,0124	0,0490	0,56	0,0124	0,0490	0,79	0,0173	0,0656	0,79	0,0173	0,0656	1,17	0,0198	0,0957	1,17	0,0198	0,0957
A101	Bischofshofen	KN Pongau	0,84	0,0184	0,0729	0,84	0,0184	0,0729	1,17	0,0258	0,0975	1,17	0,0258	0,0975	1,74	0,0294	0,1424	1,74	0,0294	0,1424
A10-	Lammertal Hüttau	KN Pongau	2,29	0,0503	0,1992	2,29	0,0503	0,1992	3,20	0,0704	0,2667	3,20	0,0704	0,2667	4,76	0,0805	0,3894	4,76	0,0805	0,3894
A10-	F. Verbindung GH Eben	Lammertal Hüttau	0,59	0,0130	0,0513	0,59	0,0130	0,0513	0,82	0,0181	0,0686	0,82	0,0181	0,0686	1,23	0,0207	0,1002	1,23	0,0207	0,1002
A10-	Eben	F. Verbindung GH Eben	0,27	0,0060	0,0238	0,27	0,0060	0,0238	0,38	0,0084	0,0318	0,38	0,0084	0,0318	0,57	0,0096	0,0464	0,57	0,0096	0,0464
A10-	Radstadt Altenmarkt Graz	Eben	0,61	0,0133	0,0528	0,61	0,0133	0,0528	0,85	0,0187	0,0706	0,85	0,0187	0,0706	1,26	0,0213	0,1031	1,26	0,0213	0,1031
A10-	Flachau	Radstadt Altenmarkt Graz	0,85	0,0186	0,0738	0,85	0,0186	0,0738	1,18	0,0261	0,0988	1,18	0,0261	0,0988	1,76	0,0298	0,1442	1,76	0,0298	0,1442
A10-	Flachauwinkel	Flachau	3,25	0,0364	0,1439	3,25	0,0364	0,1439	4,54	0,0509	0,1927	4,54	0,0509	0,1927	6,79	0,0582	0,2813	6,79	0,0582	0,2813
A10-	Zederhaus	Flachauwinkel	8,19	0,0916	0,3628	8,19	0,0916	0,3628	11,45	0,1282	0,4855	11,45	0,1282	0,4855	17,11	0,1466	0,7090	17,11	0,1466	0,7090
A10-	St. Michael/Lungau	Zederhaus	5,41	0,0604	0,2393	5,41	0,0604	0,2393	7,55	0,0846	0,3203	7,55	0,0846	0,3203	11,29	0,0967	0,4678	11,29	0,0967	0,4678
A10-	Rennweg Katschberg	St. Michael/Lungau	3,96	0,0443	0,1755	3,96	0,0443	0,1755	5,54	0,0620	0,2348	5,54	0,0620	0,2348	8,27	0,0709	0,3430	8,27	0,0709	0,3430
A102	KN Spittal Millstätter See	Seeboden	0,44	0,0097	0,0384	0,44	0,0097	0,0384	0,62	0,0136	0,0514	0,62	0,0136	0,0514	0,92	0,0155	0,0751	0,92	0,0155	0,0751
A102	Lendorf	KN Spittal Millstätter See	0,95	0,0209	0,0829	0,95	0,0209	0,0829	1,33	0,0293	0,1109	1,33	0,0293	0,1109	1,98	0,0335	0,1620	1,98	0,0335	0,1620
A10-	Gmünd Maltatal	Rennweg Katschberg	3,86	0,0847	0,3353	3,86	0,0847	0,3353	5,38	0,1185	0,4488	5,38	0,1185	0,4488	8,01	0,1355	0,6553	8,01	0,1355	0,6553
A10-	KN Spittal Millstätter See	Gmünd Maltatal	2,20	0,0482	0,1908	2,20	0,0482	0,1908	3,06	0,0675	0,2554	3,06	0,0675	0,2554	4,56	0,0771	0,3730	4,56	0,0771	0,3730
A10-	Spittal Ost	KN Spittal Millstätter See	1,66	0,0365	0,1445	1,66	0,0365	0,1445	2,32	0,0511	0,1935	2,32	0,0511	0,1935	3,45	0,0584	0,2825	3,45	0,0584	0,2825
A10-	Paternion Feistritz	Spittal Ost	2,87	0,0630	0,2496	2,87	0,0630	0,2496	4,01	0,0882	0,3341	4,01	0,0882	0,3341	5,96	0,1009	0,4879	5,96	0,1009	0,4879
A10-	Villach West	Paternion Feistritz	3,10	0,0679	0,2690	3,10	0,0679	0,2690	4,32	0,0951	0,3601	4,32	0,0951	0,3601	6,43	0,1087	0,5259	6,43	0,1087	0,5259
A10-	Villach Ossiacher See	Villach West	1,34	0,0294	0,1163	1,34	0,0294	0,1163	1,87	0,0411	0,1557	1,87	0,0411	0,1557	2,78	0,0470	0,2273	2,78	0,0470	0,2273
A10-	KN Villach	Villach Ossiacher See	1,05	0,0230	0,0909	1,05	0,0230	0,0909	1,46	0,0321	0,1216	1,46	0,0321	0,1216	2,17	0,0367	0,1776	2,17	0,0367	0,1776
A11-	St. Niklas Faakersee	KN Villach	0,75	0,0164	0,0650	0,75	0,0164	0,0650	1,04	0,0230	0,0871	1,04	0,0230	0,0871	1,55	0,0263	0,1271	1,55	0,0263	0,1271
A11-	St. Jakob/Rosental	St. Niklas Faakersee	1,88	0,0413	0,1634	1,88	0,0413	0,1634	2,62	0,0578	0,2187	2,62	0,0578	0,2187	3,90	0,0660	0,3193	3,90	0,0660	0,3193
A11-	Staatsgrenze Karawankentunnel	St. Jakob/Rosental	9,00	0,0485	0,1922	9,00	0,0485	0,1922	12,59	0,0679	0,2572	12,59	0,0679	0,2572	18,85	0,0777	0,3757	18,85	0,0777	0,3757
A12-	Kufstein Nord	Staatsgrenze Kufstein	0,45	0,0080	0,0316	0,45	0,0080	0,0316	0,62	0,0112	0,0423	0,62	0,0112	0,0423	0,93	0,0128	0,0618	0,93	0,0128	0,0618
A12-	Kufstein Süd	Kufstein Nord	1,14	0,0205	0,0811	1,14	0,0205	0,0811	1,59	0,0287	0,1086	1,59	0,0287	0,1086	2,38	0,0328	0,1586	2,38	0,0328	0,1586
A12-	Kirchbichl Langkampfen	Kufstein Süd	1,56	0,0280	0,1108	1,56	0,0280	0,1108	2,18	0,0392	0,1483	2,18	0,0392	0,1483	3,24	0,0448	0,2165	3,24	0,0448	0,2165
A12-	Wörgl Ost St.Johann i. T. Brixental	Kirchbichl Langkampfen	1,53	0,0274	0,1084	1,53	0,0274	0,1084	2,13	0,0383	0,1451	2,13	0,0383	0,1451	3,17	0,0438	0,2119	3,17	0,0438	0,2119
A12-	Wörgl West	Wörgl Ost St.Johann i. T. Brixental	0,80	0,0144	0,0571	0,80	0,0144	0,0571	1,12	0,0202	0,0764	1,12	0,0202	0,0764	1,67	0,0231	0,1115	1,67	0,0231	0,1115
A12-	Kramsach Rattenberg Brixlegg	Wörgl West	3,42	0,0614	0,2433	3,42	0,0614	0,2433	4,78	0,0860	0,3257	4,78	0,0860	0,3257	7,12	0,0983	0,4756	7,12	0,0983	0,4756
A12-	Wiesing Achensee Zillertal	Kramsach Rattenberg Brixlegg	2,10	0,0377	0,1493	2,10	0,0377	0,1493	2,93	0,0528	0,1998	2,93	0,0528	0,1998	4,37	0,0603	0,2918	4,37	0,0603	0,2918
A12-	Jenbach	Wiesing Achensee Zillertal	0,83	0,0149	0,0591	0,83	0,0149	0,0591	1,16	0,0209	0,0791	1,16	0,0209	0,0791	1,73	0,0239	0,1155	1,73	0,0239	0,1155
A12-	Schwaz	Jenbach	1,83	0,0329	0,1303	1,83	0,0329	0,1303	2,56	0,0461	0,1744	2,56	0,0461	0,1744	3,81	0,0526	0,2547	3,81	0,0526	0,2547
A12-	Vomp	Schwaz	1,05	0,0188	0,0745	1,05	0,0188	0,0745	1,46	0,0263	0,0997	1,46	0,0263	0,0997	2,18	0,0301	0,1456	2,18	0,0301	0,1456
A12-	Wattens	Vomp	2,16	0,0388	0,1535	2,16	0,0388	0,1535	3,01	0,0543	0,2055	3,01	0,0543	0,2055	4,49	0,0620	0,3001	4,49	0,0620	0,3001
A12-	Hall/Tirol Mitte	Wattens	1,92	0,0344	0,1361	1,92	0,0344	0,1361	2,67	0,0481	0,1822	2,67	0,0481	0,1822	3,98	0,0550	0,2661	3,98	0,0550	0,2661
A12-	Hall/Tirol West	Hall/Tirol Mitte	0,77	0,0138	0,0547	0,77	0,0138	0,0547	1,08	0,0194	0,0733	1,08	0,0194	0,0733	1,60	0,0221	0,1070	1,60	0,0221	0,1070
A12-	A12 Innsbruck Ost	Hall/Tirol West	0,85	0,0153	0,0605	0,85	0,0153	0,0605	1,19	0,0214	0,0810	1,19	0,0214	0,0810	1,77	0,0244	0,1183	1,77	0,0244	0,1183

STR-KENNZAHL	MAUTABSCHNITT VON	MAUTABSCHNITT BIS	CO2-Emissionsklasse 1 / EURO VI																	
			Kat. 2						Kat. 3						Kat. 4					
			Tag			Nacht			Tag			Nacht			Tag			Nacht		
			Ges	Luft Lärm	CO2	Ges	Luft Lärm	CO2	Ges	Luft Lärm	CO2	Ges	Luft Lärm	CO2	Ges	Luft Lärm	CO2	Ges	Luft Lärm	CO2
A12-	Innsbruck Mitte	A12 Innsbruck Ost	0,56	0,0105	0,0418	0,56	0,0105	0,0418	0,78	0,0148	0,0559	0,78	0,0148	0,0559	1,17	0,0169	0,0817	1,17	0,0169	0,0817
A12-	A12 Innsbruck West	Innsbruck Mitte	0,73	0,0160	0,0634	0,73	0,0160	0,0634	1,02	0,0224	0,0848	1,02	0,0224	0,0848	1,51	0,0256	0,1238	1,51	0,0256	0,1238
A12-	Innsbruck Kranebitten	A12 Innsbruck West	0,96	0,0210	0,0830	0,96	0,0210	0,0830	1,33	0,0294	0,1111	1,33	0,0294	0,1111	1,98	0,0336	0,1623	1,98	0,0336	0,1623
A12-	Zirl Ost Garmisch Seefeld	Innsbruck Kranebitten	1,11	0,0243	0,0964	1,11	0,0243	0,0964	1,55	0,0341	0,1290	1,55	0,0341	0,1290	2,30	0,0389	0,1884	2,30	0,0389	0,1884
A12-	Zirl West	Zirl Ost Garmisch Seefeld	0,69	0,0152	0,0603	0,69	0,0152	0,0603	0,97	0,0213	0,0807	0,97	0,0213	0,0807	1,44	0,0244	0,1178	1,44	0,0244	0,1178
A12-	Pettnau	Zirl West	1,24	0,0273	0,1080	1,24	0,0273	0,1080	1,73	0,0382	0,1445	1,73	0,0382	0,1445	2,58	0,0436	0,2110	2,58	0,0436	0,2110
A12-	Telfs Ost	Pettnau	1,26	0,0276	0,1092	1,26	0,0276	0,1092	1,75	0,0386	0,1461	1,75	0,0386	0,1461	2,61	0,0441	0,2134	2,61	0,0441	0,2134
A12-	Telfs West	Telfs Ost	0,61	0,0135	0,0533	0,61	0,0135	0,0533	0,86	0,0188	0,0713	0,86	0,0188	0,0713	1,27	0,0215	0,1042	1,27	0,0215	0,1042
A12-	Mötz Reutte	Telfs West	1,98	0,0435	0,1723	1,98	0,0435	0,1723	2,76	0,0609	0,2306	2,76	0,0609	0,2306	4,12	0,0696	0,3367	4,12	0,0696	0,3367
A12-	Haiming Ötztal	Mötz Reutte	2,31	0,0506	0,2004	2,31	0,0506	0,2004	3,22	0,0708	0,2682	3,22	0,0708	0,2682	4,79	0,0810	0,3916	4,79	0,0810	0,3916
A12-	Imst	Haiming Ötztal	1,84	0,0403	0,1595	1,84	0,0403	0,1595	2,56	0,0564	0,2135	2,56	0,0564	0,2135	3,81	0,0644	0,3118	3,81	0,0644	0,3118
A12-	Imst Au	Imst	0,54	0,0119	0,0470	0,54	0,0119	0,0470	0,75	0,0166	0,0630	0,75	0,0166	0,0630	1,12	0,0190	0,0920	1,12	0,0190	0,0920
A12-	Mils	Imst Au	0,44	0,0096	0,0380	0,44	0,0096	0,0380	0,61	0,0134	0,0508	0,61	0,0134	0,0508	0,91	0,0153	0,0742	0,91	0,0153	0,0742
A12-	Mils Schönwies	Mils	1,08	0,0236	0,0935	1,08	0,0236	0,0935	1,50	0,0330	0,1251	1,50	0,0330	0,1251	2,23	0,0378	0,1827	2,23	0,0378	0,1827
A12-	KN Oberinntal	Mils Schönwies	0,95	0,0209	0,0828	0,95	0,0209	0,0828	1,33	0,0293	0,1108	1,33	0,0293	0,1108	1,98	0,0334	0,1618	1,98	0,0334	0,1618
A12-	Zams	KN Oberinntal	0,25	0,0055	0,0218	0,25	0,0055	0,0218	0,35	0,0077	0,0292	0,35	0,0077	0,0292	0,52	0,0088	0,0426	0,52	0,0088	0,0426
A122	Fließ	KN Oberinntal	1,78	0,0391	0,1548	1,78	0,0391	0,1548	2,48	0,0547	0,2072	2,48	0,0547	0,2072	3,70	0,0626	0,3026	3,70	0,0626	0,3026
A13-	A13 Innsbruck Süd	A12 Innsbruck Ost	2,56	0,0230	0,0910	2,56	0,0230	0,0910	3,58	0,0322	0,1217	3,58	0,0322	0,1217	5,37	0,0368	0,1778	9,69	0,0368	0,1778
A13-	Zenzenhof	A13 Innsbruck Süd	1,01	0,0073	0,0287	1,01	0,0073	0,0287	1,42	0,0102	0,0384	1,42	0,0102	0,0384	2,12	0,0116	0,0561	4,18	0,0116	0,0561
A13-	Igls Patsch	Zenzenhof	1,88	0,0134	0,0531	1,88	0,0134	0,0531	2,62	0,0188	0,0710	2,62	0,0188	0,0710	3,92	0,0214	0,1037	7,72	0,0214	0,1037
A13-	Schönberg Stubaital	Igls Patsch	2,03	0,0145	0,0574	2,03	0,0145	0,0574	2,84	0,0203	0,0769	2,84	0,0203	0,0769	4,25	0,0232	0,1122	8,36	0,0232	0,1122
A13-	Matrei Steinach	Schönberg Stubaital	6,40	0,0458	0,1812	6,40	0,0458	0,1812	8,95	0,0641	0,2425	8,95	0,0641	0,2425	13,40	0,0732	0,3541	26,37	0,0732	0,3541
A13-	Nösslach	Matrei Steinach	5,15	0,0368	0,1457	5,15	0,0368	0,1457	7,20	0,0515	0,1950	7,20	0,0515	0,1950	10,78	0,0589	0,2848	21,21	0,0589	0,2848
A13-	Brenner-Nord	Nösslach	4,62	0,0330	0,1308	4,62	0,0330	0,1308	6,46	0,0462	0,1750	6,46	0,0462	0,1750	9,67	0,0528	0,2556	19,04	0,0528	0,2556
A13-	Staatsgrenze Brennerpass	Brenner-Nord	0,91	0,0065	0,0259	0,91	0,0065	0,0259	1,28	0,0091	0,0346	1,28	0,0091	0,0346	1,91	0,0104	0,0505	3,76	0,0104	0,0505
A131	A13 Innsbruck Süd	A12 Innsbruck West	1,63	0,0151	0,0599	1,63	0,0151	0,0599	2,27	0,0212	0,0802	2,27	0,0212	0,0802	3,40	0,0242	0,1171	6,21	0,0242	0,1171
A14-	Hörbranz Lochau	Staatsgrenze Hörbranz	0,29	0,0063	0,0250	0,29	0,0063	0,0250	0,40	0,0088	0,0334	0,40	0,0088	0,0334	0,60	0,0101	0,0488	0,60	0,0101	0,0488
A14-	KN Bregenz	Hörbranz Lochau	1,77	0,0387	0,1534	1,77	0,0387	0,1534	2,46	0,0542	0,2053	2,46	0,0542	0,2053	3,67	0,0620	0,2999	3,67	0,0620	0,2999
A14-	Lauterach Wolfurt	KN Bregenz	0,09	0,0019	0,0077	0,09	0,0019	0,0077	0,12	0,0027	0,0103	0,12	0,0027	0,0103	0,18	0,0031	0,0151	0,18	0,0031	0,0151
A14-	Wolfurt Lauterach	Lauterach Wolfurt	0,79	0,0172	0,0683	0,79	0,0172	0,0683	1,10	0,0241	0,0914	1,10	0,0241	0,0914	1,63	0,0276	0,1334	1,63	0,0276	0,1334
A14-	Dornbirn Nord Bregenzerwald	Wolfurt Lauterach	0,30	0,0067	0,0264	0,30	0,0067	0,0264	0,42	0,0093	0,0354	0,42	0,0093	0,0354	0,63	0,0107	0,0516	0,63	0,0107	0,0516
A14-	Dornbirn West	Dornbirn Nord Bregenzerwald	0,85	0,0186	0,0738	0,85	0,0186	0,0738	1,18	0,0261	0,0988	1,18	0,0261	0,0988	1,76	0,0298	0,1442	1,76	0,0298	0,1442
A14-	Dornbirn Süd	Dornbirn West	0,42	0,0093	0,0369	0,42	0,0093	0,0369	0,59	0,0130	0,0494	0,59	0,0130	0,0494	0,88	0,0149	0,0721	0,88	0,0149	0,0721
A14-	Hohenems	Dornbirn Süd	0,77	0,0169	0,0669	0,77	0,0169	0,0669	1,07	0,0237	0,0896	1,07	0,0237	0,0896	1,60	0,0270	0,1308	1,60	0,0270	0,1308
A14-	Altach Götzis	Hohenems	0,78	0,0171	0,0677	0,78	0,0171	0,0677	1,09	0,0239	0,0906	1,09	0,0239	0,0906	1,62	0,0274	0,1323	1,62	0,0274	0,1323
A14-	Götzis	Altach Götzis	0,59	0,0130	0,0516	0,59	0,0130	0,0516	0,83	0,0182	0,0691	0,83	0,0182	0,0691	1,23	0,0209	0,1009	1,23	0,0209	0,1009
A14-	Klaus Koblach	Götzis	0,52	0,0113	0,0448	0,52	0,0113	0,0448	0,72	0,0158	0,0600	0,72	0,0158	0,0600	1,07	0,0181	0,0876	1,07	0,0181	0,0876
A14-	Rankweil	Klaus Koblach	0,91	0,0199	0,0788	0,91	0,0199	0,0788	1,26	0,0279	0,1054	1,26	0,0279	0,1054	1,88	0,0318	0,1540	1,88	0,0318	0,1540
A14-	Feldkirch Frastanz	Rankweil	1,29	0,0283	0,1122	1,29	0,0283	0,1122	1,80	0,0397	0,1502	1,80	0,0397	0,1502	2,68	0,0453	0,2194	2,68	0,0453	0,2194
A14-	Nenzing Bludesch	Feldkirch Frastanz	2,04	0,0448	0,1775	2,04	0,0448	0,1775	2,85	0,0627	0,2375	2,85	0,0627	0,2375	4,24	0,0717	0,3469	4,24	0,0717	0,3469
A14-	Bludenz Nüziders	Nenzing Bludesch	1,52	0,0333	0,1317	1,52	0,0333	0,1317	2,11	0,0466	0,1763	2,11	0,0466	0,1763	3,15	0,0532	0,2575	3,15	0,0532	0,2575
A14-	Brandnertal	Bludenz Nüziders	0,21	0,0046	0,0183	0,21	0,0046	0,0183	0,29	0,0065	0,0245	0,29	0,0065	0,0245	0,44	0,0074	0,0358	0,44	0,0074	0,0358
A14-	Bludenz Bürs	Brandnertal	0,35	0,0077	0,0306	0,35	0,0077	0,0306	0,49	0,0108	0,0409	0,49	0,0108	0,0409	0,73	0,0124	0,0598	0,73	0,0124	0,0598
A14-	Bludenz Montafon	Bludenz Bürs	0,50	0,0110	0,0434	0,50	0,0110	0,0434	0,70	0,0153	0,0580	0,70	0,0153	0,0580	1,04	0,0175	0,0848	1,04	0,0175	0,0848
A141	Bregenz Citytunnel	KN Bregenz	0,46	0,0100	0,0397	0,46	0,0100	0,0397	0,64	0,0140	0,0532	0,64	0,0140	0,0532	0,95	0,0160	0,0776	0,95	0,0160	0,0776
A21-	Hochstraß	KN Steinhäusl	0,75	0,0165	0,0655	0,75	0,0165	0,0655	1,05	0,0232	0,0877	1,05	0,0232	0,0877	1,57	0,0265	0,1281	1,57	0,0265	0,1281
A21-	Alland	Hochstraß	2,63	0,0578	0,2289	2,63	0,0578	0,2289	3,67	0,0809	0,3064	3,67	0,0809	0,3064	5,47	0,0925	0,4474	5,47	0,0925	0,4474
A21-	Mayerling	Alland	0,53	0,0117	0,0465	0,53	0,0117	0,0465	0,75	0,0164	0,0622	0,75	0,0164	0,0622	1,11	0,0188	0,0908	1,11	0,0188	0,0908
A21-	Heiligenkreuz	Mayerling	1,24	0,0272	0,1077	1,24	0,0272	0,1077	1,73	0,0381	0,1441	1,73	0,0381	0,1441	2,57	0,0435	0,2104	2,57	0,0435	0,2104
A21-	Hinterbrühl	Heiligenkreuz	0,69	0,0152	0,0600	0,69	0,0152	0,0600	0,96	0,0212	0,0803	0,96	0,0212	0,0803	1,43	0,0242	0,1173	1,43	0,0242	0,1173
A21-	Gießhübl	Hinterbrühl	1,30	0,0284	0,1126	1,30	0,0284	0,1126	1,81	0,0398	0,1507	1,81	0,0398	0,1507	2,69	0,0455	0,2200	2,69	0,0455	0,2200
A21-	Brunn/Gebirge	Gießhübl	1,08	0,0238	0,0942	1,08	0,0238	0,0942	1,51	0,0333	0,1261	1,51	0,0333	0,1261	2,25	0,0381	0,1841	2,25	0,0381	0,1841
A21-	KN Vösendorf	Brunn/Gebirge	0,48	0,0106	0,0419	0,48	0,0106	0,0419	0,67	0,0148	0,0561	0,67	0,0148	0,0561	1,00	0,0169	0,0819	1,00	0,0169	0,0819
A22-	Kaisermühlen	KN Wien Kaisermühlen	0,38	0,0084	0,0331	0,38	0,0084	0,0331	0,53	0,0117	0,0443	0,53	0,0117	0,0443	0,79	0,0134	0,0647	0,79	0,0134	0,0647
A22-	Reichsbrücke	Kaisermühlen	0,32	0,0069	0,0274	0,32	0,0069	0,0274	0,44	0,0097	0,0367	0,44	0,0097	0,0367	0,66	0,0111	0,0536	0,66	0,0111	0,0536
A22-	Kagran Vienna International Center	Reichsbrücke	0,12	0,0027	0,0106	0,12	0,0027	0,0106	0,17	0,0037	0,0142	0,17	0,0037	0,0142	0,25	0,0043	0,0207	0,25	0,0043	0,0207
A22-	Brigittenauerbrücke	Kagran Vienna International Center	0,19	0,0043	0,0169	0,19	0,0043	0,0169	0,27	0,0060	0,0227	0,27	0,0060	0,0227	0,40	0,0068	0,0331	0,40	0,0068	0,0331
A22-	Floridsdorferbrücke	Brigittenauerbrücke	0,31	0,0069	0,0273	0,31	0,0069	0,0273	0,44	0,0097	0,0366	0,44	0,0097	0,0366	0,65	0,0110	0,0534	0,65	0,0110	0,0534
A22-	KN Gürtel Nordbrücke	Floridsdorferbrücke	0,20	0,0044	0,0174	0,20	0,0044	0,0174	0,28	0,0062	0,0233	0,28	0,0062	0,0233	0,42	0,0070	0,0341	0,42	0,0070	0,0341
A22-	Strebersdorf	KN Gürtel Nordbrücke	0,69	0,0150	0,0596	0,69	0,0150	0,0596	0,96	0,0211	0,0797	0,96	0,0211	0,0797	1,42	0,0241	0,1164	1,42	0,0241	0,1164
A221	KN Gürtel Nordbrücke	Wien Nordbrücke	0,20	0,0044	0,0176	0,20	0,0044	0,0176	0,28	0,0062	0,0235	0,28	0,0062	0,0235	0,42	0,0071	0,0343	0,42	0,0071	0,0343
A221	Wien Pragerstraße	KN Gürtel Nordbrücke	0,22	0,0048	0,0189	0,22	0,0048	0,0189	0,30	0,0067	0,0253	0,30	0,0067	0,0253	0,45	0,0076	0,0370	0,45	0,0076	0,0370
A221	Wien Neujedlersdorf	Wien Pragerstraße	0,10	0,0021	0,0083	0,10	0,0021	0,0083	0,13	0,0029	0,0111	0,13	0,0029	0,0111	0,20	0,0033	0,0162	0,20	0,0033	0,0162
A221	Brünnerstr/Shuttleworthstraße	Wien Neujedlersdorf	0,24	0,0053	0,0210	0,24	0,0053	0,0210	0,34	0,0074	0,0281	0,34	0,0074	0,0281	0,50	0,0085	0,0410	0,50	0,0085	0,0410
A22-	Korneuburg Ost	Strebersdorf	1,38	0,0303	0,1200	1,38	0,0303	0,1200	1,93	0,0424	0,1606	1,93	0,0424	0,1606	2,87	0,0485	0,2345	2,87	0,0485	0,2345
A222	Wien Vohburggasse	Strebersdorf	0,17	0,0038	0,0149	0,17	0,0038	0,0149	0,24	0,0053	0,0200	0,24	0,0053	0,0200	0,36	0,0060	0,0291	0,36	0,0060	0,0291
A22-	KN Korneuburg	Korneuburg Ost	0,89	0,0196	0,0774	0,89	0,0196	0,0774	1,24	0,0274	0,1036	1,24	0,0274	0,1036	1,85	0,0313	0,1514	1,85	0,0313	0,1514
A22-	Stockerau Ost	KN Korneuburg	1,30	0,0285	0,1127	1,30	0,0285	0,1127	1,81	0,0398	0,1508	1,81	0,0398	0,1508	2,69	0,0455	0,2202	2,69	0,0455	0,2202
A22-	Stockerau Mitte	Stockerau Ost	0,52	0,0113	0,0449	0,52	0,0113	0,0449	0,72	0,0159	0,0601	0,72	0,0159	0,0601	1,07	0,0182	0,0878	1,07	0,0182	0,0878
A22-	KN Stockerau/West	Stockerau Mitte	0,44	0,0096	0,0382	0,44	0,0096	0,0382	0,61	0,0135	0,0511	0,61	0,0135	0,0511	0,91	0,0154	0,0746	0,91	0,0154	0,0746
A23-	KN Wien Inzersdorf	Altmannsdorferstraße	0,38	0,0084	0,0334	0,38	0,0084	0,0334	0,54	0,0118	0,0447	0,54	0,0118	0,0447	0,80	0,0135	0,0652	0,80	0,0135	0,0652
A23-	Favoriten	KN Wien Inzersdorf	0,97	0,0212	0,0841	0,97	0,0212	0,0841	1,35	0,0297	0,1126	1,35	0,0297	0,1126	2,01	0,0340	0,1644	2,01	0,0340	0,1644
A23-	KN Gürtel Landstraßer Hauptstraße	Favoriten	0,61	0,0133	0,0527	0,61	0,0133	0,0527	0,85	0,0186	0,0706	0,85	0,0186	0,0706	1,26	0,0213	0,1031	1,26	0,0213	0,1031

STR-KENNZAHL	MAUTABSCHNITT VON	MAUTABSCHNITT BIS	CO2-Emissionsklasse 1 / EURO VI																	
			Kat. 2						Kat. 3						Kat. 4					
			Tag			Nacht			Tag			Nacht			Tag			Nacht		
			Ges	Luft Lärm	CO2	Ges	Luft Lärm	CO2	Ges	Luft Lärm	CO2	Ges	Luft Lärm	CO2	Ges	Luft Lärm	CO2	Ges	Luft Lärm	CO2
A23-	St. Marx	KN Gürtel Landstraßer Hauptstraße	0,23	0,0051	0,0200	0,23	0,0051	0,0200	0,32	0,0071	0,0268	0,32	0,0071	0,0268	0,48	0,0081	0,0391	0,48	0,0081	0,0391
A23-	KN Wien Prater	St. Marx	0,20	0,0043	0,0170	0,20	0,0043	0,0170	0,27	0,0060	0,0227	0,27	0,0060	0,0227	0,41	0,0069	0,0332	0,41	0,0069	0,0332
A23-	Handelskai	KN Wien Prater	0,43	0,0095	0,0377	0,43	0,0095	0,0377	0,61	0,0133	0,0505	0,61	0,0133	0,0505	0,90	0,0152	0,0737	0,90	0,0152	0,0737
A23-	KN Wien Kaisermühlen	Handelskai	0,20	0,0044	0,0172	0,20	0,0044	0,0172	0,28	0,0061	0,0231	0,28	0,0061	0,0231	0,41	0,0070	0,0337	0,41	0,0070	0,0337
A23-	Groß Enzersdorf Stadlau	KN Wien Kaisermühlen	0,54	0,0120	0,0473	0,54	0,0120	0,0473	0,76	0,0167	0,0633	0,76	0,0167	0,0633	1,13	0,0191	0,0925	1,13	0,0191	0,0925
A23-	Hirschstetten	Groß Enzersdorf Stadlau	0,31	0,0067	0,0265	0,31	0,0067	0,0265	0,43	0,0094	0,0355	0,43	0,0094	0,0355	0,63	0,0107	0,0519	0,63	0,0107	0,0519
A233	Wien Gürtel	KN Gürtel Landstraßer Hauptstraße	0,18	0,0039	0,0155	0,18	0,0039	0,0155	0,25	0,0055	0,0207	0,25	0,0055	0,0207	0,37	0,0063	0,0303	0,37	0,0063	0,0303
A25-	Weißkirchen	KN A1/A25 Passau Wels	2,01	0,0441	0,1745	2,01	0,0441	0,1745	2,80	0,0617	0,2336	2,80	0,0617	0,2336	4,17	0,0705	0,3411	4,17	0,0705	0,3411
A25-	Marchtrenk Wels Ost	Weißkirchen	0,72	0,0157	0,0622	0,72	0,0157	0,0622	1,00	0,0220	0,0832	1,00	0,0220	0,0832	1,49	0,0251	0,1216	1,49	0,0251	0,1216
A25-	ÖBB Terminal Wels	Marchtrenk Wels Ost	0,19	0,0042	0,0167	0,19	0,0042	0,0167	0,27	0,0059	0,0224	0,27	0,0059	0,0224	0,40	0,0068	0,0327	0,40	0,0068	0,0327
A25-	Wels Nord	ÖBB Terminal Wels	0,92	0,0203	0,0802	0,92	0,0203	0,0802	1,29	0,0284	0,1074	1,29	0,0284	0,1074	1,92	0,0324	0,1568	1,92	0,0324	0,1568
A25-	KN Wels	Wels Nord	0,66	0,0144	0,0571	0,66	0,0144	0,0571	0,92	0,0202	0,0764	0,92	0,0202	0,0764	1,36	0,0231	0,1115	1,36	0,0231	0,1115
S01-	Vorarlberger Allee	KN Vösendorf	0,49	0,0107	0,0423	0,49	0,0107	0,0423	0,68	0,0150	0,0566	0,68	0,0150	0,0566	1,01	0,0171	0,0827	1,01	0,0171	0,0827
S01-	Laxenburger Str.	Vorarlberger Allee	0,26	0,0056	0,0222	0,26	0,0056	0,0222	0,36	0,0079	0,0297	0,36	0,0079	0,0297	0,53	0,0090	0,0434	0,53	0,0090	0,0434
S01-	Güterzentrum Wien Süd	Laxenburger Str.	0,32	0,0070	0,0275	0,32	0,0070	0,0275	0,44	0,0097	0,0369	0,44	0,0097	0,0369	0,66	0,0111	0,0538	0,66	0,0111	0,0538
S01-	Rothneusiedl	Güterzentrum Wien Süd	0,21	0,0045	0,0179	0,21	0,0045	0,0179	0,29	0,0063	0,0240	0,29	0,0063	0,0240	0,43	0,0072	0,0350	0,43	0,0072	0,0350
S01-	KN Rustenfeld	Rothneusiedl	0,48	0,0106	0,0419	0,48	0,0106	0,0419	0,67	0,0148	0,0560	0,67	0,0148	0,0560	1,00	0,0169	0,0819	1,00	0,0169	0,0819
S01-	Rannersdorf	KN Rustenfeld	0,68	0,0148	0,0588	0,68	0,0148	0,0588	0,94	0,0208	0,0787	0,94	0,0208	0,0787	1,40	0,0237	0,1149	1,40	0,0237	0,1149
S011	Leopoldsdorf (B16)	KN Rustenfeld	0,30	0,0066	0,0260	0,30	0,0066	0,0260	0,42	0,0092	0,0348	0,42	0,0092	0,0348	0,62	0,0105	0,0509	0,62	0,0105	0,0509
S01-	Schwechat Süd	Rannersdorf	0,53	0,0116	0,0459	0,53	0,0116	0,0459	0,74	0,0162	0,0615	0,74	0,0162	0,0615	1,10	0,0186	0,0897	1,10	0,0186	0,0897
S01-	Schwechat Ost	Schwechat Süd	0,30	0,0066	0,0263	0,30	0,0066	0,0263	0,42	0,0093	0,0352	0,42	0,0093	0,0352	0,63	0,0106	0,0514	0,63	0,0106	0,0514
S01-	Mannswörth	Schwechat Ost	0,32	0,0070	0,0278	0,32	0,0070	0,0278	0,45	0,0098	0,0373	0,45	0,0098	0,0373	0,67	0,0112	0,0544	0,67	0,0112	0,0544
S01-	KN Schwechat	Mannswörth	0,12	0,0026	0,0104	0,12	0,0026	0,0104	0,17	0,0037	0,0140	0,17	0,0037	0,0140	0,25	0,0042	0,0204	0,25	0,0042	0,0204
S01-	Seyring	Angerner Straße	1,12	0,0246	0,0976	1,12	0,0246	0,0976	1,57	0,0345	0,1306	1,57	0,0345	0,1306	2,33	0,0394	0,1907	2,33	0,0394	0,1907
S01-	KN Eibesbrunn	Seyring	0,94	0,0206	0,0816	0,94	0,0206	0,0816	1,31	0,0289	0,1092	1,31	0,0289	0,1092	1,95	0,0330	0,1595	1,95	0,0330	0,1595
S01-	Hagenbrunn	KN Eibesbrunn	0,74	0,0162	0,0643	0,74	0,0162	0,0643	1,03	0,0227	0,0860	1,03	0,0227	0,0860	1,53	0,0260	0,1256	1,53	0,0260	0,1256
S01-	Korneuburg Nord	Hagenbrunn	1,58	0,0347	0,1375	1,58	0,0347	0,1375	2,21	0,0486	0,1840	2,21	0,0486	0,1840	3,28	0,0555	0,2687	3,28	0,0555	0,2687
S01-	Korneuburg West	Korneuburg Nord	0,64	0,0141	0,0558	0,64	0,0141	0,0558	0,89	0,0197	0,0746	0,89	0,0197	0,0746	1,33	0,0225	0,1090	1,33	0,0225	0,1090
S01-	KN Korneuburg	Korneuburg West	0,20	0,0045	0,0178	0,20	0,0045	0,0178	0,29	0,0063	0,0238	0,29	0,0063	0,0238	0,42	0,0072	0,0348	0,42	0,0072	0,0348
S02-	Gewerbepark Stadlau	Hirschstetten	0,22	0,0048	0,0191	0,22	0,0048	0,0191	0,31	0,0068	0,0256	0,31	0,0068	0,0256	0,46	0,0077	0,0373	0,46	0,0077	0,0373
S02-	Breitenleer Straße	Gewerbepark Stadlau	0,12	0,0027	0,0106	0,12	0,0027	0,0106	0,17	0,0037	0,0142	0,17	0,0037	0,0142	0,25	0,0043	0,0207	0,25	0,0043	0,0207
S02-	Rautenweg	Breitenleer Straße	0,20	0,0044	0,0176	0,20	0,0044	0,0176	0,28	0,0062	0,0235	0,28	0,0062	0,0235	0,42	0,0071	0,0344	0,42	0,0071	0,0344
S02-	Hermann Gebauer Straße	Rautenweg	0,22	0,0049	0,0193	0,22	0,0049	0,0193	0,31	0,0068	0,0259	0,31	0,0068	0,0259	0,46	0,0078	0,0378	0,46	0,0078	0,0378
S02-	Angerner Straße	Hermann Gebauer Straße	0,80	0,0177	0,0699	0,80	0,0177	0,0699	1,12	0,0247	0,0936	1,12	0,0247	0,0936	1,67	0,0283	0,1367	1,67	0,0283	0,1367
S03-	Stockerau Nord	KN Stockerau/West	0,23	0,0050	0,0198	0,23	0,0050	0,0198	0,32	0,0070	0,0264	0,32	0,0070	0,0264	0,47	0,0080	0,0386	0,47	0,0080	0,0386
S03-	Sierndorf	Stockerau Nord	1,22	0,0268	0,1062	1,22	0,0268	0,1062	1,70	0,0375	0,1421	1,70	0,0375	0,1421	2,54	0,0429	0,2076	2,54	0,0429	0,2076
S03-	Obermallebarn	Sierndorf	0,82	0,0180	0,0713	0,82	0,0180	0,0713	1,14	0,0252	0,0955	1,14	0,0252	0,0955	1,70	0,0288	0,1394	1,70	0,0288	0,1394
S03-	Göllersdorf	Obermallebarn	1,08	0,0238	0,0942	1,08	0,0238	0,0942	1,51	0,0333	0,1260	1,51	0,0333	0,1260	2,25	0,0380	0,1841	2,25	0,0380	0,1841
S03-	Großstelzendorf	Göllersdorf	0,43	0,0095	0,0377	0,43	0,0095	0,0377	0,61	0,0133	0,0505	0,61	0,0133	0,0505	0,90	0,0152	0,0737	0,90	0,0152	0,0737
S03-	Hollabrunn Süd	Großstelzendorf	1,04	0,0229	0,0907	1,04	0,0229	0,0907	1,46	0,0321	0,1214	1,46	0,0321	0,1214	2,17	0,0366	0,1773	2,17	0,0366	0,1773
S03-	Hollabrunn Mitte	Hollabrunn Süd	0,30	0,0066	0,0260	0,30	0,0066	0,0260	0,42	0,0092	0,0347	0,42	0,0092	0,0347	0,62	0,0105	0,0507	0,62	0,0105	0,0507
S03-	Hollabrunn Nord	Hollabrunn Mitte	0,68	0,0149	0,0588	0,68	0,0149	0,0588	0,94	0,0208	0,0787	0,94	0,0208	0,0787	1,40	0,0238	0,1149	1,40	0,0238	0,1149
S03-	Wullersdorf	Hollabrunn Nord	1,30	0,0285	0,1128	1,30	0,0285	0,1128	1,81	0,0399	0,1509	1,81	0,0399	0,1509	2,69	0,0456	0,2204	2,69	0,0456	0,2204
S03-	Guntersdorf	Wullersdorf	0,90	0,0197	0,0781	0,90	0,0197	0,0781	1,25	0,0276	0,1045	1,25	0,0276	0,1045	1,87	0,0316	0,1526	1,87	0,0316	0,1526
S04-	Sigleß	KN Mattersburg	0,54	0,0118	0,0469	0,54	0,0118	0,0469	0,75	0,0166	0,0628	0,75	0,0166	0,0628	1,12	0,0189	0,0916	1,12	0,0189	0,0916
S04-	Bad Sauerbrunn	Sigleß	1,26	0,0277	0,1096	1,26	0,0277	0,1096	1,76	0,0387	0,1466	1,76	0,0387	0,1466	2,62	0,0443	0,2141	2,62	0,0443	0,2141
S04-	Neudörfl	Bad Sauerbrunn	0,53	0,0116	0,0460	0,53	0,0116	0,0460	0,74	0,0163	0,0616	0,74	0,0163	0,0616	1,10	0,0186	0,0900	1,10	0,0186	0,0900
S04-	Wr.Neustadt Ost	Neudörfl	0,55	0,0122	0,0482	0,55	0,0122	0,0482	0,77	0,0170	0,0645	0,77	0,0170	0,0645	1,15	0,0195	0,0942	1,15	0,0195	0,0942
S04-	Katzelsdorf	Wr.Neustadt Ost	0,26	0,0057	0,0226	0,26	0,0057	0,0226	0,36	0,0080	0,0302	0,36	0,0080	0,0302	0,54	0,0091	0,0441	0,54	0,0091	0,0441
S04-	Lanzenkirchen	Katzelsdorf	0,22	0,0048	0,0189	0,22	0,0048	0,0189	0,30	0,0067	0,0253	0,30	0,0067	0,0253	0,45	0,0076	0,0369	0,45	0,0076	0,0369
S04-	Wr.Neustadt Süd	Lanzenkirchen	0,19	0,0042	0,0168	0,19	0,0042	0,0168	0,27	0,0059	0,0224	0,27	0,0059	0,0224	0,40	0,0068	0,0327	0,40	0,0068	0,0327
S04-	KN Wr. Neustadt	Wr.Neustadt Süd	0,32	0,0070	0,0277	0,32	0,0070	0,0277	0,44	0,0098	0,0371	0,44	0,0098	0,0371	0,66	0,0112	0,0542	0,66	0,0112	0,0542
S05-	Tulln	KN Stockerau/West	2,20	0,0483	0,1913	2,20	0,0483	0,1913	3,07	0,0676	0,2560	3,07	0,0676	0,2560	4,57	0,0773	0,3738	4,57	0,0773	0,3738
S05-	Königsbrunn / Wagram	Tulln	2,73	0,0600	0,2377	2,73	0,0600	0,2377	3,81	0,0840	0,3181	3,81	0,0840	0,3181	5,68	0,0960	0,4646	5,68	0,0960	0,4646
S05-	Kirchberg/Wagram	Königsbrunn / Wagram	0,73	0,0161	0,0639	0,73	0,0161	0,0639	1,02	0,0226	0,0855	1,02	0,0226	0,0855	1,53	0,0258	0,1248	1,53	0,0258	0,1248
S05-	Fels / Wagram	Kirchberg/Wagram	0,55	0,0121	0,0478	0,55	0,0121	0,0478	0,77	0,0169	0,0640	0,77	0,0169	0,0640	1,14	0,0193	0,0935	1,14	0,0193	0,0935
S05-	Grafenwörth	Fels / Wagram	1,27	0,0278	0,1101	1,27	0,0278	0,1101	1,77	0,0389	0,1474	1,77	0,0389	0,1474	2,63	0,0445	0,2152	2,63	0,0445	0,2152
S05-	Jettsdorf	Grafenwörth	0,57	0,0124	0,0492	0,57	0,0124	0,0492	0,79	0,0174	0,0659	0,79	0,0174	0,0659	1,18	0,0199	0,0962	1,18	0,0199	0,0962
S06-	Neunkirchen	KN Seebenstein	0,86	0,0190	0,0751	0,86	0,0190	0,0751	1,21	0,0266	0,1006	1,21	0,0266	0,1006	1,80	0,0304	0,1469	1,80	0,0304	0,1469
S06-	Gloggnitz	Neunkirchen	2,77	0,0609	0,2410	2,77	0,0609	0,2410	3,87	0,0852	0,3225	3,87	0,0852	0,3225	5,76	0,0974	0,4710	5,76	0,0974	0,4710
S06-	Maria Schutz	Gloggnitz	1,77	0,0388	0,1536	1,77	0,0388	0,1536	2,46	0,0543	0,2056	2,46	0,0543	0,2056	3,67	0,0621	0,3002	3,67	0,0621	0,3002
S06-	Spital / Semmering	Maria Schutz	1,50	0,0329	0,1304	1,50	0,0329	0,1304	2,09	0,0461	0,1745	2,09	0,0461	0,1745	3,11	0,0527	0,2548	3,11	0,0527	0,2548
S06-	Mürzzuschlag Ost	Spital / Semmering	1,25	0,0275	0,1089	1,25	0,0275	0,1089	1,75	0,0385	0,1458	1,75	0,0385	0,1458	2,60	0,0440	0,2129	2,60	0,0440	0,2129
S06-	Mariazell, Mürzsteg, Mürzzuschlag	Mürzzuschlag Ost	1,11	0,0244	0,0965	1,11	0,0244	0,0965	1,55	0,0341	0,1292	1,55	0,0341	0,1292	2,31	0,0390	0,1887	2,31	0,0390	0,1887
S06-	Hönigsberg	Mariazell, Mürzsteg, Mürzzuschlag	0,79	0,0174	0,0688	0,79	0,0174	0,0688	1,10	0,0243	0,0921	1,10	0,0243	0,0921	1,64	0,0278	0,1346	1,64	0,0278	0,1346
S06-	Langenwang	Hönigsberg	0,44	0,0096	0,0381	0,44	0,0096	0,0381	0,61	0,0135	0,0510	0,61	0,0135	0,0510	0,91	0,0154	0,0744	0,91	0,0154	0,0744
S06-	Krieglach	Langenwang	0,52	0,0114	0,0452	0,52	0,0114	0,0452	0,73	0,0160	0,0605	0,73	0,0160	0,0605	1,08	0,0183	0,0884	1,08	0,0183	0,0884
S06-	Mitterdorf	Krieglach	1,32	0,0289	0,1143	1,32	0,0289	0,1143	1,83	0,0404	0,1530	1,83	0,0404	0,1530	2,73	0,0462	0,2234	2,73	0,0462	0,2234
S06-	Kindberg Ost	Mitterdorf	1,34	0,0294	0,1162	1,34	0,0294	0,1162	1,87	0,0411	0,1556	1,87	0,0411	0,1556	2,78	0,0470	0,2272	2,78	0,0470	0,2272
S06-	Kindberg West	Kindberg Ost	0,29	0,0063	0,0249	0,29	0,0063	0,0249	0,40	0,0088	0,0334	0,40	0,0088	0,0334	0,60	0,0101	0,0488	0,60	0,0101	0,0488
S06-	Kindbergdörfl	Kindberg West	0,29	0,0063	0,0249	0,29	0,0063	0,0249	0,40	0,0088	0,0334	0,40	0,0088	0,0334	0,60	0,0101	0,0487	0,60	0,0101	0,0487

STR-KENNZAHL	MAUTABSCHNITT VON	MAUTABSCHNITT BIS	CO2-Emissionsklasse 1 / EURO VI																	
			Kat. 2						Kat. 3						Kat. 4					
			Tag			Nacht			Tag			Nacht			Tag			Nacht		
			Ges	Luft Lärm	CO2	Ges	Luft Lärm	CO2	Ges	Luft Lärm	CO2	Ges	Luft Lärm	CO2	Ges	Luft Lärm	CO2	Ges	Luft Lärm	CO2
S06-	Allerheiligen Mürzhofen	Kindbergdörfl	0,65	0,0142	0,0562	0,65	0,0142	0,0562	0,90	0,0199	0,0752	0,90	0,0199	0,0752	1,34	0,0227	0,1098	1,34	0,0227	0,1098
S06-	St. Marein	Allerheiligen Mürzhofen	0,97	0,0213	0,0843	0,97	0,0213	0,0843	1,35	0,0298	0,1129	1,35	0,0298	0,1129	2,02	0,0341	0,1649	2,02	0,0341	0,1649
S06-	Kapfenberg	St. Marein	0,69	0,0151	0,0598	0,69	0,0151	0,0598	0,96	0,0211	0,0800	0,96	0,0211	0,0800	1,43	0,0242	0,1169	1,43	0,0242	0,1169
S06-	KN Bruck/Mur	Kapfenberg	1,28	0,0282	0,1116	1,28	0,0282	0,1116	1,79	0,0395	0,1494	1,79	0,0395	0,1494	2,67	0,0451	0,2182	2,67	0,0451	0,2182
S06-	ASt Bruck/Mur West	KN Bruck/Mur	1,10	0,0242	0,0958	1,10	0,0242	0,0958	1,54	0,0339	0,1282	1,54	0,0339	0,1282	2,29	0,0387	0,1872	2,29	0,0387	0,1872
S06-	Niklasdorf	ASt Bruck/Mur West	1,02	0,0223	0,0885	1,02	0,0223	0,0885	1,42	0,0313	0,1184	1,42	0,0313	0,1184	2,11	0,0357	0,1729	2,11	0,0357	0,1729
S06-	Leoben Ost	Niklasdorf	1,09	0,0238	0,0944	1,09	0,0238	0,0944	1,51	0,0334	0,1263	1,51	0,0334	0,1263	2,25	0,0381	0,1844	2,25	0,0381	0,1844
S06-	Leoben West	Leoben Ost	1,22	0,0267	0,1057	1,22	0,0267	0,1057	1,70	0,0374	0,1415	1,70	0,0374	0,1415	2,53	0,0427	0,2066	2,53	0,0427	0,2066
S06-	KN St. Michael	Leoben West	1,51	0,0330	0,1309	1,51	0,0330	0,1309	2,10	0,0463	0,1751	2,10	0,0463	0,1751	3,13	0,0529	0,2558	3,13	0,0529	0,2558
S07-	Fürstenfeld	KN Riegersdorf	1,96	0,0431	0,1707	1,96	0,0431	0,1707	2,74	0,0603	0,2284	2,74	0,0603	0,2284	4,08	0,0690	0,3336	4,08	0,0690	0,3336
S07-	Rudersdorf	Fürstenfeld	0,51	0,0111	0,0440	0,51	0,0111	0,0440	0,71	0,0156	0,0589	0,71	0,0156	0,0589	1,05	0,0178	0,0861	1,05	0,0178	0,0861
S07-	Dobersdorf	Rudersdorf	1,20	0,0264	0,1046	1,20	0,0264	0,1046	1,68	0,0370	0,1399	1,68	0,0370	0,1399	2,50	0,0422	0,2044	2,50	0,0422	0,2044
S10-	Neumarkt	Unterweitersdorf	1,53	0,0335	0,1326	1,53	0,0335	0,1326	2,13	0,0469	0,1775	2,13	0,0469	0,1775	3,17	0,0536	0,2592	3,17	0,0536	0,2592
S10-	Kefermarkt	Neumarkt	0,88	0,0192	0,0762	0,88	0,0192	0,0762	1,22	0,0269	0,1019	1,22	0,0269	0,1019	1,82	0,0308	0,1488	1,82	0,0308	0,1488
S10-	Freistadt / Süd	Kefermarkt	0,94	0,0207	0,0819	0,94	0,0207	0,0819	1,31	0,0290	0,1096	1,31	0,0290	0,1096	1,96	0,0331	0,1601	1,96	0,0331	0,1601
S10-	Grünbach Sandl	Freistadt / Süd	1,00	0,0219	0,0866	1,00	0,0219	0,0866	1,39	0,0306	0,1160	1,39	0,0306	0,1160	2,07	0,0350	0,1694	2,07	0,0350	0,1694
S10-	Freistadt / Nord	Grünbach Sandl	0,27	0,0060	0,0238	0,27	0,0060	0,0238	0,38	0,0084	0,0319	0,38	0,0084	0,0319	0,57	0,0096	0,0465	0,57	0,0096	0,0465
S16-	Landeck West	Zams	1,17	0,0256	0,1013	1,17	0,0256	0,1013	1,63	0,0358	0,1355	1,63	0,0358	0,1355	2,42	0,0409	0,1980	2,42	0,0409	0,1980
S16-	Pians	Landeck West	0,75	0,0164	0,0649	0,75	0,0164	0,0649	1,04	0,0229	0,0868	1,04	0,0229	0,0868	1,55	0,0262	0,1268	1,55	0,0262	0,1268
S16-	Flirsch	Pians	1,48	0,0325	0,1286	1,48	0,0325	0,1286	2,06	0,0455	0,1721	2,06	0,0455	0,1721	3,07	0,0519	0,2513	3,07	0,0519	0,2513
S16-	Schnann am Arlberg	Flirsch	0,93	0,0204	0,0807	0,93	0,0204	0,0807	1,29	0,0285	0,1080	1,29	0,0285	0,1080	1,93	0,0326	0,1577	1,93	0,0326	0,1577
S16-	Pettneu	Schnann am Arlberg	0,68	0,0148	0,0587	0,68	0,0148	0,0587	0,94	0,0207	0,0785	0,94	0,0207	0,0785	1,40	0,0237	0,1147	1,40	0,0237	0,1147
S16-	St. Anton/Arlberg	Pettneu	0,38	0,0083	0,0327	0,38	0,0083	0,0327	0,52	0,0116	0,0437	0,52	0,0116	0,0437	0,78	0,0132	0,0639	0,78	0,0132	0,0639
S16-	Langen/Arlberg	St. Anton/Arlberg	9,07	0,0803	0,3178	9,07	0,0803	0,3178	12,68	0,1124	0,4254	12,68	0,1124	0,4254	18,96	0,1284	0,6213	18,96	0,1284	0,6213
S16-	Wald/Arlberg	Langen/Arlberg	1,20	0,0263	0,1041	1,20	0,0263	0,1041	1,67	0,0368	0,1393	1,67	0,0368	0,1393	2,49	0,0421	0,2035	2,49	0,0421	0,2035
S16-	Dalaas	Wald/Arlberg	1,36	0,0299	0,1186	1,36	0,0299	0,1186	1,90	0,0419	0,1587	1,90	0,0419	0,1587	2,83	0,0479	0,2318	2,83	0,0479	0,2318
S16-	Braz Ost	Dalaas	0,77	0,0170	0,0672	0,77	0,0170	0,0672	1,08	0,0238	0,0900	1,08	0,0238	0,0900	1,61	0,0272	0,1314	1,61	0,0272	0,1314
S16-	Braz West	Braz Ost	0,60	0,0132	0,0525	0,60	0,0132	0,0525	0,84	0,0185	0,0702	0,84	0,0185	0,0702	1,25	0,0212	0,1025	1,25	0,0212	0,1025
S16-	Bings	Braz West	0,82	0,0179	0,0711	0,82	0,0179	0,0711	1,14	0,0251	0,0951	1,14	0,0251	0,0951	1,70	0,0287	0,1389	1,70	0,0287	0,1389
S16-	Bludenz Montafon	Bings	0,39	0,0085	0,0336	0,39	0,0085	0,0336	0,54	0,0119	0,0450	0,54	0,0119	0,0450	0,80	0,0136	0,0658	0,80	0,0136	0,0658
S31-	Eisenstadt Süd	Eisenstadt Ost	0,70	0,0154	0,0610	0,70	0,0154	0,0610	0,98	0,0216	0,0816	0,98	0,0216	0,0816	1,46	0,0246	0,1192	1,46	0,0246	0,1192
S31-	Eisenstadt Mitte	Eisenstadt Süd	0,26	0,0058	0,0228	0,26	0,0058	0,0228	0,37	0,0081	0,0306	0,37	0,0081	0,0306	0,55	0,0092	0,0446	0,55	0,0092	0,0446
S31-	KN Eisenstadt	Eisenstadt Mitte	0,43	0,0095	0,0377	0,43	0,0095	0,0377	0,60	0,0133	0,0504	0,60	0,0133	0,0504	0,90	0,0152	0,0736	0,90	0,0152	0,0736
S31-	Wulkaprodersdorf	KN Eisenstadt	0,58	0,0127	0,0501	0,58	0,0127	0,0501	0,80	0,0177	0,0671	0,80	0,0177	0,0671	1,20	0,0203	0,0980	1,20	0,0203	0,0980
S31-	KN Mattersburg	Wulkaprodersdorf	1,64	0,0359	0,1423	1,64	0,0359	0,1423	2,28	0,0503	0,1905	2,28	0,0503	0,1905	3,40	0,0575	0,2782	3,40	0,0575	0,2782
S31-	Forchtenstein	KN Mattersburg	1,19	0,0260	0,1030	1,19	0,0260	0,1030	1,65	0,0364	0,1379	1,65	0,0364	0,1379	2,46	0,0416	0,2014	2,46	0,0416	0,2014
S31-	Sieggraben	Forchtenstein	1,66	0,0364	0,1439	1,66	0,0364	0,1439	2,31	0,0509	0,1927	2,31	0,0509	0,1927	3,44	0,0582	0,2813	3,44	0,0582	0,2813
S31-	Weppersdorf/Kobersdorf	Sieggraben	2,00	0,0438	0,1734	2,00	0,0438	0,1734	2,78	0,0613	0,2321	2,78	0,0613	0,2321	4,14	0,0701	0,3389	4,14	0,0701	0,3389
S31-	Weppersdorf/Markt St.Martin	Weppersdorf/Kobersdorf	0,41	0,0090	0,0356	0,41	0,0090	0,0356	0,57	0,0126	0,0477	0,57	0,0126	0,0477	0,85	0,0144	0,0696	0,85	0,0144	0,0696
S31-	Neutal	Weppersdorf/Markt St.Martin	0,95	0,0208	0,0823	0,95	0,0208	0,0823	1,32	0,0291	0,1102	1,32	0,0291	0,1102	1,97	0,0333	0,1609	1,97	0,0333	0,1609
S31-	Stoob Süd	Neutal	0,83	0,0182	0,0719	0,83	0,0182	0,0719	1,15	0,0254	0,0962	1,15	0,0254	0,0962	1,72	0,0291	0,1406	1,72	0,0291	0,1406
S31-	Oberpullendorf	Stoob Süd	0,90	0,0198	0,0785	0,90	0,0198	0,0785	1,26	0,0278	0,1051	1,26	0,0278	0,1051	1,88	0,0317	0,1534	1,88	0,0317	0,1534
S33-	St. Pölten Ost	KN St. Pölten	0,49	0,0108	0,0426	0,49	0,0108	0,0426	0,68	0,0151	0,0570	0,68	0,0151	0,0570	1,02	0,0172	0,0833	1,02	0,0172	0,0833
S33-	St. Pölten Nord	St. Pölten Ost	0,87	0,0190	0,0753	0,87	0,0190	0,0753	1,21	0,0266	0,1008	1,21	0,0266	0,1008	1,80	0,0304	0,1472	1,80	0,0304	0,1472
S33-	Herzogenburg Süd	St. Pölten Nord	0,92	0,0201	0,0797	0,92	0,0201	0,0797	1,28	0,0282	0,1067	1,28	0,0282	0,1067	1,90	0,0322	0,1558	1,90	0,0322	0,1558
S33-	Herzogenburg Stadt	Herzogenburg Süd	0,49	0,0108	0,0426	0,49	0,0108	0,0426	0,68	0,0151	0,0570	0,68	0,0151	0,0570	1,02	0,0172	0,0832	1,02	0,0172	0,0832
S33-	Herzogenburg Nord	Herzogenburg Stadt	0,27	0,0060	0,0236	0,27	0,0060	0,0236	0,38	0,0083	0,0316	0,38	0,0083	0,0316	0,56	0,0095	0,0461	0,56	0,0095	0,0461
S33-	Traismauer Süd	Herzogenburg Nord	1,32	0,0290	0,1149	1,32	0,0290	0,1149	1,84	0,0406	0,1537	1,84	0,0406	0,1537	2,74	0,0464	0,2245	2,74	0,0464	0,2245
S33-	Traismauer Nord	Traismauer Süd	0,67	0,0148	0,0584	0,67	0,0148	0,0584	0,94	0,0207	0,0782	0,94	0,0207	0,0782	1,40	0,0236	0,1142	1,40	0,0236	0,1142
S33-	Jettsdorf	Traismauer Nord	1,13	0,0249	0,0986	1,13	0,0249	0,0986	1,58	0,0349	0,1320	1,58	0,0349	0,1320	2,36	0,0399	0,1928	2,36	0,0399	0,1928
S35-	Zlatten	KN Bruck/Mur	1,09	0,0239	0,0945	1,09	0,0239	0,0945	1,52	0,0334	0,1264	1,52	0,0334	0,1264	2,26	0,0382	0,1846	2,26	0,0382	0,1846
S35-	Mixnitz/Mautstatt	Zlatten	1,31	0,0287	0,1138	1,31	0,0287	0,1138	1,83	0,0402	0,1523	1,83	0,0402	0,1523	2,72	0,0460	0,2224	2,72	0,0460	0,2224
S35-	Röthelstein	Mixnitz/Mautstatt	1,21	0,0266	0,1051	1,21	0,0266	0,1051	1,69	0,0372	0,1407	1,69	0,0372	0,1407	2,51	0,0425	0,2055	2,51	0,0425	0,2055
S35-	Laufnitzdorf	Röthelstein	0,58	0,0128	0,0507	0,58	0,0128	0,0507	0,81	0,0179	0,0678	0,81	0,0179	0,0678	1,21	0,0205	0,0990	1,21	0,0205	0,0990
S35-	Rothleiten	Laufnitzdorf	0,66	0,0145	0,0576	0,66	0,0145	0,0576	0,92	0,0204	0,0771	0,92	0,0204	0,0771	1,38	0,0233	0,1126	1,38	0,0233	0,1126
S35-	Frohnleiten Nord	Rothleiten	0,41	0,0091	0,0359	0,41	0,0091	0,0359	0,58	0,0127	0,0480	0,58	0,0127	0,0480	0,86	0,0145	0,0701	0,86	0,0145	0,0701
S35-	Frohnleiten	Frohnleiten Nord	0,19	0,0042	0,0166	0,19	0,0042	0,0166	0,27	0,0059	0,0222	0,27	0,0059	0,0222	0,40	0,0067	0,0324	0,40	0,0067	0,0324
S35-	Badl Peggau	Frohnleiten	1,28	0,0281	0,1113	1,28	0,0281	0,1113	1,79	0,0393	0,1489	1,79	0,0393	0,1489	2,66	0,0450	0,2175	2,66	0,0450	0,2175
S35-	Peggau Mitte	Badl Peggau	0,43	0,0094	0,0372	0,43	0,0094	0,0372	0,60	0,0132	0,0498	0,60	0,0132	0,0498	0,89	0,0150	0,0728	0,89	0,0150	0,0728
S35-	KN Peggau Deutschfeistritz	Peggau Mitte	0,89	0,0196	0,0775	0,89	0,0196	0,0775	1,24	0,0274	0,1037	1,24	0,0274	0,1037	1,85	0,0313	0,1515	1,85	0,0313	0,1515
S36-	St. Stefan ob Leoben	KN St. Michael	0,73	0,0161	0,0639	0,73	0,0161	0,0639	1,02	0,0226	0,0855	1,02	0,0226	0,0855	1,53	0,0258	0,1248	1,53	0,0258	0,1248
S36-	Kraubath	St. Stefan ob Leoben	0,79	0,0173	0,0686	0,79	0,0173	0,0686	1,10	0,0243	0,0918	1,10	0,0243	0,0918	1,64	0,0277	0,1341	1,64	0,0277	0,1341
S36-	Feistritz St. Lorenzen	Kraubath	1,39	0,0304	0,1205	1,39	0,0304	0,1205	1,93	0,0426	0,1613	1,93	0,0426	0,1613	2,88	0,0487	0,2356	2,88	0,0487	0,2356
S36-	Knittelfeld Ost	Feistritz St. Lorenzen	1,59	0,0349	0,1383	1,59	0,0349	0,1383	2,22	0,0489	0,1852	2,22	0,0489	0,1852	3,30	0,0559	0,2704	3,30	0,0559	0,2704
S36-	Knittelfeld West	Knittelfeld Ost	0,68	0,0148	0,0587	0,68	0,0148	0,0587	0,94	0,0207	0,0785	0,94	0,0207	0,0785	1,40	0,0237	0,1147	1,40	0,0237	0,1147
S36-	Zeltweg Ost Spielberg	Knittelfeld West	0,21	0,0046	0,0183	0,21	0,0046	0,0183	0,29	0,0065	0,0245	0,29	0,0065	0,0245	0,44	0,0074	0,0358	0,44	0,0074	0,0358
S36-	Zeltweg West	Zeltweg Ost Spielberg	1,37	0,0301	0,1192	1,37	0,0301	0,1192	1,91	0,0421	0,1595	1,91	0,0421	0,1595	2,85	0,0482	0,2330	2,85	0,0482	0,2330
S36-	Judenburg Ost Fohnsdorf	Zeltweg West	0,69	0,0151	0,0599	0,69	0,0151	0,0599	0,96	0,0212	0,0802	0,96	0,0212	0,0802	1,43	0,0242	0,1171	1,43	0,0242	0,1171
S36-	Judenburg West	Judenburg Ost Fohnsdorf	1,07	0,0235	0,0930	1,07	0,0235	0,0930	1,49	0,0329	0,1244	1,49	0,0329	0,1244	2,22	0,0376	0,1817	2,22	0,0376	0,1817
S36-	St. Georgen Ost	As B317 Ost	0,11	0,0025	0,0097	0,11	0,0025	0,0097	0,16	0,0034	0,0130	0,16	0,0034	0,0130	0,23	0,0039	0,0190	0,23	0,0039	0,0190
S36-	St. Georgen West	St. Georgen Ost	0,21	0,0045	0,0180	0,21	0,0045	0,0180	0,29	0,0064	0,0241	0,29	0,0064	0,0241	0,43	0,0073	0,0352	0,43	0,0073	0,0352
S36-	Unzmarkt Ost	St. Georgen West	0,84	0,0184	0,0728	0,84	0,0184	0,0728	1,17	0,0257	0,0974	1,17	0,0257	0,0974	1,74	0,0294	0,1423	1,74	0,0294	0,1423
S36-	Unzmarkt West	Unzmarkt Ost	0,32	0,0069	0,0274	0,32	0,0069	0,0274	0,44	0,0097	0,0366	0,44	0,0097	0,0366	0,65	0,0111	0,0535	0,65	0,0111	0,0535
S36-	As B317 (prov.)	Unzmarkt West	0,26	0,0056	0,0222	0,26	0,0056	0,0222	0,36	0,0078	0,0297	0,36	0,0078	0,0297	0,53	0,0090	0,0433	0,53	0,0090	0,0433

STR-KENNZAHL	MAUTABSCHNITT VON	MAUTABSCHNITT BIS	CO2-Emissionsklasse 1 / EURO VI																	
			Kat. 2						Kat. 3						Kat. 4					
			Tag			Nacht			Tag			Nacht			Tag			Nacht		
			Ges	Luft Lärm	CO2	Ges	Luft Lärm	CO2	Ges	Luft Lärm	CO2	Ges	Luft Lärm	CO2	Ges	Luft Lärm	CO2	Ges	Luft Lärm	CO2
S37-	St. Veit Mitte / Brückl	St. Veit Nord / Kraig	0,65	0,0142	0,0564	0,65	0,0142	0,0564	0,90	0,0199	0,0755	0,90	0,0199	0,0755	1,35	0,0228	0,1102	1,35	0,0228	0,1102
S37-	St. Veit Süd	St. Veit Mitte / Brückl	0,55	0,0121	0,0479	0,55	0,0121	0,0479	0,77	0,0169	0,0642	0,77	0,0169	0,0642	1,15	0,0194	0,0937	1,15	0,0194	0,0937
S37-	St. Veit Industriegebiet	St. Veit Süd	0,41	0,0091	0,0360	0,41	0,0091	0,0360	0,58	0,0127	0,0482	0,58	0,0127	0,0482	0,86	0,0146	0,0704	0,86	0,0146	0,0704
S37-	Maria Saal	St. Veit Industriegebiet	1,46	0,0319	0,1265	1,46	0,0319	0,1265	2,03	0,0447	0,1693	2,03	0,0447	0,1693	3,02	0,0511	0,2472	3,02	0,0511	0,2472
S37-	Karnburg	Maria Saal	0,52	0,0114	0,0452	0,52	0,0114	0,0452	0,72	0,0160	0,0604	0,72	0,0160	0,0604	1,08	0,0182	0,0883	1,08	0,0182	0,0883
S37-	Klagenfurt Nord	Karnburg	0,45	0,0100	0,0394	0,45	0,0100	0,0394	0,63	0,0139	0,0528	0,63	0,0139	0,0528	0,94	0,0159	0,0771	0,94	0,0159	0,0771

STR-KENNZAHL	MAUTABSCHNITT VON	MAUTABSCHNITT BIS	CO2-Emissionsklasse 2 / EURO VI																	
			Kat. 2						Kat. 3						Kat. 4					
			Tag			Nacht			Tag			Nacht			Tag			Nacht		
			Ges	Luft Lärm	CO2	Ges	Luft Lärm	CO2	Ges	Luft Lärm	CO2	Ges	Luft Lärm	CO2	Ges	Luft Lärm	CO2	Ges	Luft Lärm	CO2
A01-	Wien Auhof	Preßbaum	3,16	0,0697	0,2577	3,16	0,0697	0,2577	4,40	0,0975	0,3455	4,40	0,0975	0,3455	6,55	0,1114	0,5043	6,55	0,1114	0,5043
A01-	Preßbaum	KN Steinhäusl	1,78	0,0394	0,1456	1,78	0,0394	0,1456	2,49	0,0551	0,1952	2,49	0,0551	0,1952	3,70	0,0630	0,2850	3,70	0,0630	0,2850
A01-	KN Steinhäusl	Altlengbach	1,05	0,0231	0,0856	1,05	0,0231	0,0856	1,46	0,0324	0,1148	1,46	0,0324	0,1148	2,18	0,0370	0,1675	2,18	0,0370	0,1675
A01-	Altlengbach	St. Christophen	1,25	0,0276	0,1021	1,25	0,0276	0,1021	1,74	0,0386	0,1369	1,74	0,0386	0,1369	2,60	0,0442	0,1998	2,60	0,0442	0,1998
A01-	St. Christophen	Böheimkirchen	1,50	0,0331	0,1225	1,50	0,0331	0,1225	2,09	0,0463	0,1642	2,09	0,0463	0,1642	3,11	0,0530	0,2396	3,11	0,0530	0,2396
A01-	Böheimkirchen	KN St. Pölten	1,47	0,0324	0,1198	1,47	0,0324	0,1198	2,05	0,0453	0,1606	2,05	0,0453	0,1606	3,05	0,0518	0,2344	3,05	0,0518	0,2344
A01-	KN St. Pölten	St. Pölten Süd	1,04	0,0230	0,0850	1,04	0,0230	0,0850	1,45	0,0322	0,1139	1,45	0,0322	0,1139	2,16	0,0367	0,1663	2,16	0,0367	0,1663
A01-	St. Pölten Süd	Loosdorf	3,61	0,0796	0,2947	3,61	0,0796	0,2947	5,03	0,1115	0,3950	5,03	0,1115	0,3950	7,49	0,1274	0,5766	7,49	0,1274	0,5766
A01-	Loosdorf	Melk	1,32	0,0292	0,1080	1,32	0,0292	0,1080	1,84	0,0409	0,1447	1,84	0,0409	0,1447	2,75	0,0467	0,2113	2,75	0,0467	0,2113
A01-	Melk	Pöchlarn	2,34	0,0517	0,1914	2,34	0,0517	0,1914	3,27	0,0724	0,2566	3,27	0,0724	0,2566	4,87	0,0828	0,3745	4,87	0,0828	0,3745
A01-	Pöchlarn	Ybbs Wieselburg	2,16	0,0477	0,1766	2,16	0,0477	0,1766	3,02	0,0668	0,2368	3,02	0,0668	0,2368	4,49	0,0764	0,3456	4,49	0,0764	0,3456
A01-	Ybbs Wieselburg	Amstetten Ost	1,94	0,0429	0,1587	1,94	0,0429	0,1587	2,71	0,0601	0,2128	2,71	0,0601	0,2128	4,04	0,0686	0,3106	4,04	0,0686	0,3106
A01-	Amstetten Ost	Amstetten West	3,06	0,0675	0,2496	3,06	0,0675	0,2496	4,26	0,0945	0,3347	4,26	0,0945	0,3347	6,35	0,1080	0,4885	6,35	0,1080	0,4885
A01-	Amstetten West	Oed	2,15	0,0474	0,1753	2,15	0,0474	0,1753	2,99	0,0663	0,2350	2,99	0,0663	0,2350	4,46	0,0758	0,3430	4,46	0,0758	0,3430
A01-	Oed	Haag	2,32	0,0511	0,1892	2,32	0,0511	0,1892	3,23	0,0716	0,2536	3,23	0,0716	0,2536	4,81	0,0818	0,3701	4,81	0,0818	0,3701
A01-	Haag	St. Valentin	2,06	0,0455	0,1684	2,06	0,0455	0,1684	2,88	0,0637	0,2258	2,88	0,0637	0,2258	4,28	0,0728	0,3296	4,28	0,0728	0,3296
A01-	St. Valentin	Enns Ost	0,87	0,0193	0,0714	0,87	0,0193	0,0714	1,22	0,0270	0,0957	1,22	0,0270	0,0957	1,82	0,0309	0,1397	1,82	0,0309	0,1397
A01-	Enns Ost	Enns West / Steyr	0,68	0,0150	0,0554	0,68	0,0150	0,0554	0,95	0,0210	0,0743	0,95	0,0210	0,0743	1,41	0,0240	0,1084	1,41	0,0240	0,1084
A01-	Enns West / Steyr	Asten St Florian	0,53	0,0116	0,0430	0,53	0,0116	0,0430	0,73	0,0163	0,0577	0,73	0,0163	0,0577	1,09	0,0186	0,0842	1,09	0,0186	0,0842
A01-	Asten St Florian	KN Linz	2,02	0,0445	0,1647	2,02	0,0445	0,1647	2,81	0,0623	0,2208	2,81	0,0623	0,2208	4,19	0,0712	0,3223	4,19	0,0712	0,3223
A01-	KN Linz	Ansfelden	0,34	0,0075	0,0278	0,34	0,0075	0,0278	0,47	0,0105	0,0372	0,47	0,0105	0,0372	0,71	0,0120	0,0543	0,71	0,0120	0,0543
A01-	Ansfelden	Traun	0,75	0,0166	0,0615	0,75	0,0166	0,0615	1,05	0,0233	0,0824	1,05	0,0233	0,0824	1,56	0,0266	0,1203	1,56	0,0266	0,1203
A01-	Traun	KN A1/A25 Passau Wels	0,35	0,0078	0,0289	0,35	0,0078	0,0289	0,49	0,0109	0,0387	0,49	0,0109	0,0387	0,73	0,0125	0,0565	0,73	0,0125	0,0565
A01-	KN A1/A25 Passau Wels	Allhaming	1,63	0,0360	0,1333	1,63	0,0360	0,1333	2,28	0,0504	0,1787	2,28	0,0504	0,1787	3,39	0,0577	0,2609	3,39	0,0577	0,2609
A01-	Allhaming	Sattledt	2,72	0,0601	0,2224	2,72	0,0601	0,2224	3,80	0,0842	0,2982	3,80	0,0842	0,2982	5,66	0,0962	0,4353	5,66	0,0962	0,4353
A01-	Sattledt	KN Voralpenkreuz	0,34	0,0076	0,0280	0,34	0,0076	0,0280	0,48	0,0106	0,0375	0,48	0,0106	0,0375	0,71	0,0121	0,0548	0,71	0,0121	0,0548
A01-	KN Voralpenkreuz	Eberstalzell	0,99	0,0218	0,0805	0,99	0,0218	0,0805	1,38	0,0305	0,1080	1,38	0,0305	0,1080	2,05	0,0348	0,1576	2,05	0,0348	0,1576
A01-	Eberstalzell	Vorchdorf	1,49	0,0328	0,1214	1,49	0,0328	0,1214	2,07	0,0459	0,1628	2,07	0,0459	0,1628	3,09	0,0525	0,2376	3,09	0,0525	0,2376
A01-	Vorchdorf	Laakirchen Ost	1,30	0,0288	0,1064	1,30	0,0288	0,1064	1,82	0,0403	0,1426	1,82	0,0403	0,1426	2,71	0,0460	0,2082	2,71	0,0460	0,2082
A01-	Laakirchen Ost	Laakirchen West	0,82	0,0181	0,0670	0,82	0,0181	0,0670	1,14	0,0253	0,0898	1,14	0,0253	0,0898	1,70	0,0290	0,1310	1,70	0,0290	0,1310
A01-	Laakirchen West	Regau	1,61	0,0355	0,1313	1,61	0,0355	0,1313	2,24	0,0497	0,1760	2,24	0,0497	0,1760	3,34	0,0568	0,2569	3,34	0,0568	0,2569
A01-	Regau	Schörfling	2,11	0,0466	0,1725	2,11	0,0466	0,1725	2,95	0,0653	0,2312	2,95	0,0653	0,2312	4,39	0,0746	0,3375	4,39	0,0746	0,3375
A01-	Schörfling	Seewalchen	0,33	0,0072	0,0267	0,33	0,0072	0,0267	0,46	0,0101	0,0358	0,46	0,0101	0,0358	0,68	0,0116	0,0523	0,68	0,0116	0,0523
A01-	Seewalchen	St. Georgen	1,91	0,0423	0,1564	1,91	0,0423	0,1564	2,67	0,0592	0,2096	2,67	0,0592	0,2096	3,98	0,0676	0,3060	3,98	0,0676	0,3060
A01-	St. Georgen	Oberwang	2,55	0,0564	0,2085	2,55	0,0564	0,2085	3,56	0,0789	0,2795	3,56	0,0789	0,2795	5,30	0,0902	0,4080	5,30	0,0902	0,4080
A01-	Oberwang	Mondsee	2,35	0,0519	0,1919	2,35	0,0519	0,1919	3,28	0,0726	0,2573	3,28	0,0726	0,2573	4,88	0,0830	0,3755	4,88	0,0830	0,3755
A01-	Mondsee	Thalgau	2,17	0,0478	0,1769	2,17	0,0478	0,1769	3,02	0,0669	0,2372	3,02	0,0669	0,2372	4,50	0,0765	0,3462	4,50	0,0765	0,3462
A01-	Thalgau	Wallersee	1,65	0,0364	0,1348	1,65	0,0364	0,1348	2,30	0,0510	0,1807	2,30	0,0510	0,1807	3,43	0,0583	0,2638	3,43	0,0583	0,2638
A01-	Wallersee	Salzburg Nord	1,60	0,0353	0,1305	1,60	0,0353	0,1305	2,23	0,0494	0,1749	2,23	0,0494	0,1749	3,32	0,0564	0,2554	3,32	0,0564	0,2554
A01-	Salzburg Nord	Salzburg Bergheim-West	0,36	0,0080	0,0294	0,36	0,0080	0,0294	0,50	0,0111	0,0394	0,50	0,0111	0,0394	0,75	0,0127	0,0576	0,75	0,0127	0,0576
A01-	Salzburg Bergheim-West	Messe	0,17	0,0038	0,0141	0,17	0,0038	0,0141	0,24	0,0053	0,0189	0,24	0,0053	0,0189	0,36	0,0061	0,0275	0,36	0,0061	0,0275
A01-	Messe	Salzburg Mitte Freilassing	0,23	0,0051	0,0187	0,23	0,0051	0,0187	0,32	0,0071	0,0251	0,32	0,0071	0,0251	0,48	0,0081	0,0367	0,48	0,0081	0,0367
A01-	Salzburg Mitte Freilassing	Kleßheim	0,28	0,0062	0,0230	0,28	0,0062	0,0230	0,39	0,0087	0,0308	0,39	0,0087	0,0308	0,58	0,0099	0,0450	0,58	0,0099	0,0450
A01-	Kleßheim	Siezenheim	0,39	0,0086	0,0319	0,39	0,0086	0,0319	0,54	0,0121	0,0427	0,54	0,0121	0,0427	0,81	0,0138	0,0624	0,81	0,0138	0,0624
A01-	Siezenheim	Flughafen	0,20	0,0043	0,0160	0,20	0,0043	0,0160	0,27	0,0061	0,0215	0,27	0,0061	0,0215	0,41	0,0069	0,0313	0,41	0,0069	0,0313
A01-	Flughafen	Wals Salzburg West	0,24	0,0053	0,0196	0,24	0,0053	0,0196	0,33	0,0074	0,0263	0,33	0,0074	0,0263	0,50	0,0085	0,0383	0,50	0,0085	0,0383
A01-	Wals Salzburg West	KN Salzburg	0,36	0,0079	0,0293	0,36	0,0079	0,0293	0,50	0,0111	0,0393	0,50	0,0111	0,0393	0,75	0,0127	0,0574	0,75	0,0127	0,0574
A01-	KN Salzburg	Staatsgrenze Walserberg	0,61	0,0135	0,0498	0,61	0,0135	0,0498	0,85	0,0189	0,0668	0,85	0,0189	0,0668	1,27	0,0215	0,0975	1,27	0,0215	0,0975
A02-	KN Wien Inzersdorf	KN Vösendorf	0,76	0,0169	0,0623	0,76	0,0169	0,0623	1,07	0,0236	0,0836	1,07	0,0236	0,0836	1,59	0,0270	0,1220	1,59	0,0270	0,1220
A02-	KN Vösendorf	Mödling	0,52	0,0115	0,0424	0,52	0,0115	0,0424	0,72	0,0160	0,0568	0,72	0,0160	0,0568	1,08	0,0183	0,0829	1,08	0,0183	0,0829
A02-	Mödling	Wr. Neudorf	0,50	0,0109	0,0404	0,50	0,0109	0,0404	0,69	0,0153	0,0542	0,69	0,0153	0,0542	1,03	0,0175	0,0791	1,03	0,0175	0,0791
A02-	Wr. Neudorf	Wr. Neudorf IZ/Süd	0,54	0,0120	0,0445	0,54	0,0120	0,0445	0,76	0,0168	0,0596	0,76	0,0168	0,0596	1,13	0,0192	0,0871	1,13	0,0192	0,0871
A02-	Wr. Neudorf IZ/Süd	KN Guntramsdorf	0,79	0,0175	0,0649	0,79	0,0175	0,0649	1,11	0,0245	0,0869	1,11	0,0245	0,0869	1,65	0,0280	0,1269	1,65	0,0280	0,1269
A02-	KN Guntramsdorf	Traiskirchen	0,88	0,0195	0,0722	0,88	0,0195	0,0722	1,23	0,0273	0,0968	1,23	0,0273	0,0968	1,84	0,0312	0,1413	1,84	0,0312	0,1413
A02-	Traiskirchen	Baden	0,49	0,0109	0,0402	0,49	0,0109	0,0402	0,69	0,0152	0,0539	0,69	0,0152	0,0539	1,02	0,0174	0,0787	1,02	0,0174	0,0787
A02-	Baden	Bad Vöslau	0,81	0,0179	0,0660	0,81	0,0179	0,0660	1,13	0,0250	0,0885	1,13	0,0250	0,0885	1,68	0,0286	0,1292	1,68	0,0286	0,1292
A02-	Bad Vöslau	Kottingbrunn	0,58	0,0129	0,0477	0,58	0,0129	0,0477	0,81	0,0180	0,0639	0,81	0,0180	0,0639	1,21	0,0206	0,0933	1,21	0,0206	0,0933
A02-	Kottingbrunn	Leobersdorf	0,51	0,0113	0,0418	0,51	0,0113	0,0418	0,71	0,0158	0,0561	0,71	0,0158	0,0561	1,06	0,0181	0,0819	1,06	0,0181	0,0819
A02-	Leobersdorf	Wöllersdorf	2,04	0,0451	0,1670	2,04	0,0451	0,1670	2,85	0,0632	0,2238	2,85	0,0632	0,2238	4,25	0,0722	0,3267	4,25	0,0722	0,3267
A02-	Wöllersdorf	Wr. Neustadt West	1,33	0,0293	0,1084	1,33	0,0293	0,1084	1,85	0,0410	0,1454	1,85	0,0410	0,1454	2,76	0,0469	0,2122	2,76	0,0469	0,2122
A02-	Wr. Neustadt West	KN Wr. Neustadt	0,53	0,0117	0,0434	0,53	0,0117	0,0434	0,74	0,0164	0,0582	0,74	0,0164	0,0582	1,10	0,0188	0,0850	1,10	0,0188	0,0850
A02-	KN Wr. Neustadt	KN Seebenstein	2,41	0,0531	0,1965	2,41	0,0531	0,1965	3,36	0,0743	0,2634	3,36	0,0743	0,2634	5,00	0,0850	0,3844	5,00	0,0850	0,3844
A02-	KN Seebenstein	Grimmenstein	2,05	0,0453	0,1676	2,05	0,0453	0,1676	2,86	0,0634	0,2247	2,86	0,0634	0,2247	4,26	0,0725	0,3279	4,26	0,0725	0,3279
A02-	Grimmenstein	Edlitz	0,57	0,0125	0,0464	0,57	0,0125	0,0464	0,79	0,0176	0,0622	0,79	0,0176	0,0622	1,18	0,0201	0,0908	1,18	0,0201	0,0908
A02-	Edlitz	Krumbach	1,75	0,0387	0,1433	1,75	0,0387	0,1433	2,45	0,0542	0,1921	2,45	0,0542	0,1921	3,64	0,0620	0,2804	3,64	0,0620	0,2804
A02-	Krumbach	Zöbern	0,93	0,0204	0,0756	0,93	0,0204	0,0756	1,29	0,0286	0,1014	1,29	0,0286	0,1014	1,92	0,0327	0,1480	1,92	0,0327	0,1480
A02-	Zöbern	Aspang	0,12	0,0027	0,0099	0,12	0,0027	0,0099	0,17	0,0037	0,0132	0,17	0,0037	0,0132	0,25	0,0043	0,0193	0,25	0,0043	0,0193
A02-	Aspang	Schäffern	1,47	0,0323	0,1197	1,47	0,0323	0,1197	2,04	0,0453	0,1604	2,04	0,0453	0,1604	3,04	0,0518	0,2342	3,04	0,0518	0,2342
A02-	Schäffern	Pinggau/Friedberg	1,75	0,0386	0,1429	1,75	0,0386	0,1429	2,44	0,0541	0,1916	2,44	0,0541	0,1916	3,64	0,0618	0,2797	3,64	0,0618	0,2797
A02-	Pinggau/Friedberg	Pinkafeld	1,19	0,0262	0,0968	1,19	0,0262	0,0968	1,65	0,0366	0,1298	1,65	0,0366	0,1298	2,46	0,0419	0,1895	2,46	0,0419	0,1895
A02-	Pinkafeld	Lafnitztal/Oberwart	2,47	0,0546	0,2019	2,47	0,0546	0,2019	3,45	0,0764	0,2706	3,45	0,0764	0,2706	5,13	0,0873	0,3950	5,13	0,0873	0,3950
A02-	Lafnitztal/Oberwart	Hartberg	0,98	0,0215	0,0797	0,98	0,0215	0,0797	1,36	0,0301	0,1068	1,36	0,0301	0,1068	2,03	0,0345	0,1559	2,03	0,0345	0,1559
A02-	Hartberg	Sebersdorf/Bad Waltersdorf	2,47	0,0545	0,2016	2,47	0,0545	0,2016	3,44	0,0763	0,2703	3,44	0,0763	0,2703	5,13	0,0872	0,3945	5,13	0,0872	0,3945
A02-	Sebersdorf/Bad Waltersdorf	KN Riegersdorf	2,07	0,0457	0,1691	2,07	0,0457	0,1691	2,89	0,0640	0,2267	2,89	0,0640	0,2267	4,30	0,0731	0,3309	4,30	0,0731	0,3309
A02-	KN Riegersdorf	Ilz Fürstenfeld	0,70	0,0154	0,0569	0,70	0,0154	0,0569	0,97	0,0215	0,0763	0,97	0,0215	0,0763	1,45	0,0246	0,1114	1,45	0,0246	0,1114
A02-	Ilz Fürstenfeld	Sinabelkirchen	2,54	0,0562	0,2078	2,54	0,0562	0,2078	3,55	0,0786	0,2786	3,55	0,0786	0,2786	5,29	0,0899	0,4066	5,29	0,0899	0,4066
A02-	Sinabelkirchen	Gleisdorf Süd	1,68	0,0370	0,1369	1,68	0,0370	0,1369	2,34	0,0518	0,1835	2,34	0,0518	0,1835	3,48	0,0592	0,2679	3,48	0,0592	0,2679
A02-	Gleisdorf Süd	Gleisdorf West	0,73	0,0161	0,0594	0,73	0,0161	0,0594	1,02	0,0225	0,0797	1,02	0,0225	0,0797	1,51	0,0257	0,1163	1,51	0,0257	0,1163
A02-	Gleisdorf West	Laßnitzhöhe	1,91	0,0421	0,1557	1,91	0,0421	0,1557	2,66	0,0589	0,2087	2,66	0,0589	0,2087	3,96	0,0673	0,3047	3,96	0,0673	0,3047
A02-	Laßnitzhöhe	KN Graz Ost	2,38	0,0526	0,1948	2,38	0,0526	0,1948	3,33	0,0737	0,2611	3,33	0,0737	0,2611	4,95	0,0842	0,3811	4,95	0,0842	0,3811

STR-KENNZAHL	MAUTABSCHNITT VON	MAUTABSCHNITT BIS	CO2-Emissionsklasse 2 / EURO VI																	
			Kat. 2						Kat. 3						Kat. 4					
			Tag			Nacht			Tag			Nacht			Tag			Nacht		
			Ges	Luft Lärm	CO2	Ges	Luft Lärm	CO2	Ges	Luft Lärm	CO2	Ges	Luft Lärm	CO2	Ges	Luft Lärm	CO2	Ges	Luft Lärm	CO2
A02-	KN Graz Ost	Graz Feldkirchen Flughafen	0,86	0,0189	0,0701	0,86	0,0189	0,0701	1,20	0,0265	0,0939	1,20	0,0265	0,0939	1,78	0,0303	0,1371	1,78	0,0303	0,1371
A02-	Graz Feldkirchen Flughafen	KN Graz West	0,57	0,0127	0,0469	0,57	0,0127	0,0469	0,80	0,0178	0,0629	0,80	0,0178	0,0629	1,19	0,0203	0,0918	1,19	0,0203	0,0918
A02-	KN Graz West	Unterpremstätten	0,69	0,0152	0,0564	0,69	0,0152	0,0564	0,96	0,0213	0,0756	0,96	0,0213	0,0756	1,43	0,0244	0,1104	1,43	0,0244	0,1104
A02-	Unterpremstätten	Lieboch	1,07	0,0237	0,0876	1,07	0,0237	0,0876	1,50	0,0331	0,1174	1,50	0,0331	0,1174	2,23	0,0379	0,1714	2,23	0,0379	0,1714
A02-	Lieboch	Mooskirchen	1,48	0,0326	0,1208	1,48	0,0326	0,1208	2,06	0,0457	0,1619	2,06	0,0457	0,1619	3,07	0,0522	0,2363	3,07	0,0522	0,2363
A02-	Mooskirchen	Steinberg	1,53	0,0338	0,1250	1,53	0,0338	0,1250	2,14	0,0473	0,1676	2,14	0,0473	0,1676	3,18	0,0541	0,2446	3,18	0,0541	0,2446
A02-	Steinberg	Modriach	3,83	0,0845	0,3125	3,83	0,0845	0,3125	5,34	0,1182	0,4189	5,34	0,1182	0,4189	7,95	0,1351	0,6114	7,95	0,1351	0,6114
A022	KN Graz Ost	Puchwerk	0,16	0,0035	0,0131	0,16	0,0035	0,0131	0,22	0,0050	0,0176	0,22	0,0050	0,0176	0,33	0,0057	0,0256	0,33	0,0057	0,0256
A022	Puchwerk	Graz Raaba	0,23	0,0051	0,0187	0,23	0,0051	0,0187	0,32	0,0071	0,0251	0,32	0,0071	0,0251	0,48	0,0081	0,0366	0,48	0,0081	0,0366
A022	Graz Raaba	Graz Liebenau Sternäckerweg	0,33	0,0074	0,0272	0,33	0,0074	0,0272	0,46	0,0103	0,0365	0,46	0,0103	0,0365	0,69	0,0118	0,0533	0,69	0,0118	0,0533
A02-	Modriach	Packsattel	1,76	0,0389	0,1439	1,76	0,0389	0,1439	2,46	0,0545	0,1929	2,46	0,0545	0,1929	3,66	0,0622	0,2816	3,66	0,0622	0,2816
A02-	Packsattel	Bad St. Leonhard	2,14	0,0473	0,1750	2,14	0,0473	0,1750	2,99	0,0662	0,2346	2,99	0,0662	0,2346	4,45	0,0757	0,3424	4,45	0,0757	0,3424
A02-	Bad St. Leonhard	Wolfsberg Nord	2,52	0,0556	0,2056	2,52	0,0556	0,2056	3,51	0,0778	0,2757	3,51	0,0778	0,2757	5,23	0,0889	0,4024	5,23	0,0889	0,4024
A02-	Wolfsberg Nord	Wolfsberg Süd	0,72	0,0158	0,0585	0,72	0,0158	0,0585	1,00	0,0221	0,0784	1,00	0,0221	0,0784	1,49	0,0253	0,1144	1,49	0,0253	0,1144
A02-	Wolfsberg Süd	St. Andrä	2,10	0,0464	0,1718	2,10	0,0464	0,1718	2,93	0,0650	0,2303	2,93	0,0650	0,2303	4,37	0,0743	0,3361	4,37	0,0743	0,3361
A02-	St. Andrä	Griffen	2,04	0,0451	0,1670	2,04	0,0451	0,1670	2,85	0,0632	0,2238	2,85	0,0632	0,2238	4,25	0,0722	0,3267	4,25	0,0722	0,3267
A02-	Griffen	Völkermarkt Ost	1,03	0,0228	0,0843	1,03	0,0228	0,0843	1,44	0,0319	0,1131	1,44	0,0319	0,1131	2,15	0,0365	0,1650	2,15	0,0365	0,1650
A02-	Völkermarkt Ost	Völkermarkt West	2,38	0,0526	0,1946	2,38	0,0526	0,1946	3,32	0,0736	0,2609	3,32	0,0736	0,2609	4,95	0,0842	0,3809	4,95	0,0842	0,3809
A02-	Völkermarkt West	Grafenstein	2,28	0,0504	0,1863	2,28	0,0504	0,1863	3,18	0,0705	0,2498	3,18	0,0705	0,2498	4,74	0,0806	0,3646	4,74	0,0806	0,3646
A02-	Grafenstein	Klagenfurt Ost	1,46	0,0323	0,1195	1,46	0,0323	0,1195	2,04	0,0452	0,1602	2,04	0,0452	0,1602	3,04	0,0517	0,2339	3,04	0,0517	0,2339
A02-	Klagenfurt Ost	Klagenfurt Flughafen	0,74	0,0163	0,0605	0,74	0,0163	0,0605	1,03	0,0229	0,0810	1,03	0,0229	0,0810	1,54	0,0261	0,1183	1,54	0,0261	0,1183
A02-	Klagenfurt Flughafen	Klagenfurt Nord	0,82	0,0181	0,0670	0,82	0,0181	0,0670	1,14	0,0253	0,0898	1,14	0,0253	0,0898	1,70	0,0290	0,1310	1,70	0,0290	0,1310
A02-	Klagenfurt Nord	Klagenfurt West	1,42	0,0313	0,1158	1,42	0,0313	0,1158	1,98	0,0438	0,1552	1,98	0,0438	0,1552	2,94	0,0501	0,2266	2,94	0,0501	0,2266
A02-	Klagenfurt West	Krumpendorf West	0,57	0,0125	0,0462	0,57	0,0125	0,0462	0,79	0,0175	0,0619	0,79	0,0175	0,0619	1,17	0,0200	0,0903	1,17	0,0200	0,0903
A02-	Krumpendorf West	Pörtschach Ost	0,68	0,0150	0,0556	0,68	0,0150	0,0556	0,95	0,0210	0,0745	0,95	0,0210	0,0745	1,41	0,0240	0,1088	1,41	0,0240	0,1088
A02-	Pörtschach Ost	Pörtschach West	1,06	0,0234	0,0866	1,06	0,0234	0,0866	1,48	0,0328	0,1160	1,48	0,0328	0,1160	2,20	0,0374	0,1694	2,20	0,0374	0,1694
A02-	Pörtschach West	Velden Ost	0,79	0,0173	0,0641	0,79	0,0173	0,0641	1,10	0,0243	0,0860	1,10	0,0243	0,0860	1,63	0,0277	0,1255	1,63	0,0277	0,1255
A02-	Velden Ost	Velden West	0,85	0,0187	0,0691	0,85	0,0187	0,0691	1,18	0,0261	0,0926	1,18	0,0261	0,0926	1,76	0,0299	0,1351	1,76	0,0299	0,1351
A02-	Velden West	Wernberg	1,40	0,0309	0,1141	1,40	0,0309	0,1141	1,95	0,0432	0,1530	1,95	0,0432	0,1530	2,90	0,0494	0,2234	2,90	0,0494	0,2234
A02-	Wernberg	KN Villach	0,74	0,0164	0,0607	0,74	0,0164	0,0607	1,04	0,0230	0,0813	1,04	0,0230	0,0813	1,54	0,0262	0,1187	1,54	0,0262	0,1187
A02-	KN Villach	Villach Faaker See	0,58	0,0128	0,0472	0,58	0,0128	0,0472	0,81	0,0179	0,0632	0,81	0,0179	0,0632	1,20	0,0204	0,0923	1,20	0,0204	0,0923
A02-	Villach Faaker See	Villach Warmbad	1,32	0,0291	0,1078	1,32	0,0291	0,1078	1,84	0,0408	0,1445	1,84	0,0408	0,1445	2,74	0,0466	0,2109	2,74	0,0466	0,2109
A02-	Villach Warmbad	Hermagor	2,39	0,0528	0,1954	2,39	0,0528	0,1954	3,34	0,0739	0,2619	3,34	0,0739	0,2619	4,97	0,0845	0,3823	4,97	0,0845	0,3823
A02-	Hermagor	Arnoldstein	0,57	0,0126	0,0465	0,57	0,0126	0,0465	0,79	0,0176	0,0624	0,79	0,0176	0,0624	1,18	0,0201	0,0910	1,18	0,0201	0,0910
A02-	Arnoldstein	Staatsgrenze Arnoldstein	0,87	0,0193	0,0713	0,87	0,0193	0,0713	1,22	0,0270	0,0956	1,22	0,0270	0,0956	1,81	0,0308	0,1396	1,81	0,0308	0,1396
A03-	KN Guntramsdorf	Münchendorf/Achau	0,23	0,0050	0,0185	0,23	0,0050	0,0185	0,32	0,0070	0,0248	0,32	0,0070	0,0248	0,47	0,0080	0,0362	0,47	0,0080	0,0362
A03-	Münchendorf/Achau	Ebreichsdorf Nord	0,95	0,0211	0,0780	0,95	0,0211	0,0780	1,33	0,0295	0,1045	1,33	0,0295	0,1045	1,98	0,0337	0,1525	1,98	0,0337	0,1525
A03-	Ebreichsdorf Nord	Ebreichsdorf West	0,78	0,0172	0,0636	0,78	0,0172	0,0636	1,09	0,0241	0,0853	1,09	0,0241	0,0853	1,62	0,0275	0,1245	1,62	0,0275	0,1245
A03-	Ebreichsdorf West	Pottendorf	1,02	0,0226	0,0835	1,02	0,0226	0,0835	1,43	0,0316	0,1119	1,43	0,0316	0,1119	2,12	0,0361	0,1634	2,12	0,0361	0,1634
A03-	Pottendorf	Hornstein	1,68	0,0371	0,1371	1,68	0,0371	0,1371	2,34	0,0519	0,1838	2,34	0,0519	0,1838	3,49	0,0593	0,2682	3,49	0,0593	0,2682
A03-	Hornstein	Müllendorf	1,10	0,0243	0,0898	1,10	0,0243	0,0898	1,53	0,0340	0,1204	1,53	0,0340	0,1204	2,28	0,0388	0,1758	2,28	0,0388	0,1758
A03-	Müllendorf	KN Eisenstadt	0,92	0,0203	0,0751	0,92	0,0203	0,0751	1,28	0,0284	0,1007	1,28	0,0284	0,1007	1,91	0,0325	0,1469	1,91	0,0325	0,1469
A031	KN Eisenstadt	Siegendorf	0,72	0,0160	0,0592	0,72	0,0160	0,0592	1,01	0,0224	0,0794	1,01	0,0224	0,0794	1,51	0,0256	0,1158	1,51	0,0256	0,1158
A041	Stadionbrücke	KN Wien Prater	0,13	0,0029	0,0109	0,13	0,0029	0,0109	0,19	0,0041	0,0146	0,19	0,0041	0,0146	0,28	0,0047	0,0213	0,28	0,0047	0,0213
A04-	KN Wien Prater	Alt-Simmering	0,29	0,0064	0,0237	0,29	0,0064	0,0237	0,40	0,0090	0,0318	0,40	0,0090	0,0318	0,60	0,0102	0,0464	0,60	0,0102	0,0464
A04-	Alt-Simmering	Wien 7. Haidequerstraße	0,22	0,0048	0,0179	0,22	0,0048	0,0179	0,31	0,0068	0,0240	0,31	0,0068	0,0240	0,45	0,0077	0,0350	0,45	0,0077	0,0350
A04-	Wien 7. Haidequerstraße	Wien Simmeringer Haide	0,41	0,0090	0,0334	0,41	0,0090	0,0334	0,57	0,0126	0,0448	0,57	0,0126	0,0448	0,85	0,0145	0,0654	0,85	0,0145	0,0654
A04-	Wien Simmeringer Haide	KN Schwechat	0,82	0,0182	0,0673	0,82	0,0182	0,0673	1,15	0,0255	0,0903	1,15	0,0255	0,0903	1,71	0,0291	0,1318	1,71	0,0291	0,1318
A04-	KN Schwechat	Flughafen Wien Schwechat	1,19	0,0263	0,0973	1,19	0,0263	0,0973	1,66	0,0368	0,1304	1,66	0,0368	0,1304	2,47	0,0421	0,1903	2,47	0,0421	0,1903
A04-	Flughafen Wien Schwechat	Fischamend	1,33	0,0294	0,1089	1,33	0,0294	0,1089	1,86	0,0412	0,1460	1,86	0,0412	0,1460	2,77	0,0471	0,2131	2,77	0,0471	0,2131
A04-	Fischamend	Bruck/Leitha West	2,92	0,0646	0,2389	2,92	0,0646	0,2389	4,08	0,0904	0,3202	4,08	0,0904	0,3202	6,07	0,1033	0,4674	6,07	0,1033	0,4674
A04-	Bruck/Leitha West	Bruck/Leitha Ost	0,97	0,0214	0,0793	0,97	0,0214	0,0793	1,35	0,0300	0,1063	1,35	0,0300	0,1063	2,02	0,0343	0,1552	2,02	0,0343	0,1552
A04-	Bruck/Leitha Ost	KN Bruckneudorf	0,61	0,0134	0,0495	0,61	0,0134	0,0495	0,85	0,0187	0,0663	0,85	0,0187	0,0663	1,26	0,0214	0,0968	1,26	0,0214	0,0968
A04-	KN Bruckneudorf	Parndorf	0,39	0,0086	0,0319	0,39	0,0086	0,0319	0,54	0,0121	0,0427	0,54	0,0121	0,0427	0,81	0,0138	0,0623	0,81	0,0138	0,0623
A04-	Parndorf	Neusiedl	0,75	0,0167	0,0616	0,75	0,0167	0,0616	1,05	0,0233	0,0826	1,05	0,0233	0,0826	1,57	0,0266	0,1205	1,57	0,0266	0,1205
A04-	Neusiedl	Neusiedl/Gewerbepark	0,17	0,0039	0,0143	0,17	0,0039	0,0143	0,24	0,0054	0,0191	0,24	0,0054	0,0191	0,36	0,0062	0,0279	0,36	0,0062	0,0279
A04-	Neusiedl/Gewerbepark	Weiden/Gols	1,56	0,0345	0,1278	1,56	0,0345	0,1278	2,18	0,0483	0,1713	2,18	0,0483	0,1713	3,25	0,0552	0,2500	3,25	0,0552	0,2500
A04-	Weiden/Gols	Mönchhof	1,14	0,0252	0,0932	1,14	0,0252	0,0932	1,59	0,0353	0,1249	1,59	0,0353	0,1249	2,37	0,0403	0,1824	2,37	0,0403	0,1824
A04-	Mönchhof	Nickelsdorf	1,79	0,0395	0,1460	1,79	0,0395	0,1460	2,49	0,0553	0,1957	2,49	0,0553	0,1957	3,71	0,0631	0,2857	3,71	0,0631	0,2857
A04-	Nickelsdorf	Staatsgrenze Nickelsdorf	0,32	0,0070	0,0259	0,32	0,0070	0,0259	0,44	0,0098	0,0347	0,44	0,0098	0,0347	0,66	0,0112	0,0506	0,66	0,0112	0,0506
A05-	KN Eibesbrunn	Wolkersdorf Süd	0,62	0,0136	0,0503	0,62	0,0136	0,0503	0,86	0,0190	0,0675	0,86	0,0190	0,0675	1,28	0,0218	0,0985	1,28	0,0218	0,0985
A05-	Wolkersdorf Süd	Ulrichskirchen	0,67	0,0147	0,0544	0,67	0,0147	0,0544	0,93	0,0206	0,0730	0,93	0,0206	0,0730	1,38	0,0235	0,1065	1,38	0,0235	0,1065
A05-	Ulrichskirchen	Wolkersdorf Nord	0,44	0,0096	0,0356	0,44	0,0096	0,0356	0,61	0,0135	0,0477	0,61	0,0135	0,0477	0,90	0,0154	0,0696	0,90	0,0154	0,0696
A05-	Wolkersdorf Nord	Hochleithen	0,78	0,0173	0,0638	0,78	0,0173	0,0638	1,09	0,0242	0,0856	1,09	0,0242	0,0856	1,62	0,0276	0,1249	1,62	0,0276	0,1249
A05-	Hochleithen	Gaweinstal Mitte	1,56	0,0345	0,1277	1,56	0,0345	0,1277	2,18	0,0483	0,1712	2,18	0,0483	0,1712	3,25	0,0552	0,2499	3,25	0,0552	0,2499
A05-	Gaweinstal Mitte	Gaweinstal Nord	0,41	0,0091	0,0338	0,41	0,0091	0,0338	0,58	0,0128	0,0453	0,58	0,0128	0,0453	0,86	0,0146	0,0661	0,86	0,0146	0,0661
A05-	Gaweinstal Nord	Mistelbach Süd	0,71	0,0158	0,0583	0,71	0,0158	0,0583	1,00	0,0221	0,0782	1,00	0,0221	0,0782	1,48	0,0252	0,1141	1,48	0,0252	0,1141
A05-	Mistelbach Süd	Mistelbach Ost / Wilfersdorf	1,20	0,0265	0,0979	1,20	0,0265	0,0979	1,67	0,0370	0,1312	1,67	0,0370	0,1312	2,49	0,0423	0,1915	2,49	0,0423	0,1915
A05-	Mistelbach Ost / Wilfersdorf	Poysdorf Süd	1,21	0,0267	0,0988	1,21	0,0267	0,0988	1,69	0,0374	0,1325	1,69	0,0374	0,1325	2,51	0,0427	0,1934	2,51	0,0427	0,1934
A05-	Poysdorf Süd	Großkrut	1,60	0,0352	0,1303	1,60	0,0352	0,1303	2,23	0,0493	0,1747	2,23	0,0493	0,1747	3,31	0,0564	0,2550	3,31	0,0564	0,2550
A05-	Großkrut	Poysdorf Nord	1,55	0,0343	0,1268	1,55	0,0343	0,1268	2,17	0,0480	0,1700	2,17	0,0480	0,1700	3,22	0,0548	0,2481	3,22	0,0548	0,2481
A05-	Drasenhofen Süd	Drasenhofen West	0,48	0,0106	0,0390	0,48	0,0106	0,0390	0,67	0,0148	0,0523	0,67	0,0148	0,0523	0,99	0,0169	0,0764	0,99	0,0169	0,0764
A05-	Drasenhofen West	Drasenhofen Nord	0,67	0,0149	0,0551	0,67	0,0149	0,0551	0,94	0,0208	0,0739	0,94	0,0208	0,0739	1,40	0,0238	0,1078	1,40	0,0238	0,1078
A06-	KN Bruckneudorf	Potzneusiedl	1,97	0,0434	0,1606	1,97	0,0434	0,1606	2,74	0,0608	0,2153	2,74	0,0608	0,2153	4,08	0,0694	0,3143	4,08	0,0694	0,3143
A06-	Potzneusiedl	Gattendorf	0,85	0,0188	0,0697	0,85	0,0188	0,0697	1,19	0,0264	0,0934	1,19	0,0264	0,0934	1,77	0,0301	0,1364	1,77	0,0301	0,1364
A06-	Gattendorf	Kittsee	1,43	0,0315	0,1166	1,43	0,0315	0,1166	1,99	0,0441	0,1563	1,99	0,0441	0,1563	2,97	0,0504	0,2281	2,97	0,0504	0,2281
A06-	Kittsee	Staatsgrenze Kittsee	0,73	0,0160	0,0592	0,73	0,0160	0,0592	1,01	0,0224	0,0794	1,01	0,0224	0,0794	1,51	0,0256	0,1159	1,51	0,0256	0,1159

STR-KENNZAHL	MAUTABSCHNITT VON	MAUTABSCHNITT BIS	CO2-Emissionsklasse 2 / EURO VI																	
			Kat. 2						Kat. 3						Kat. 4					
			Tag			Nacht			Tag			Nacht			Tag			Nacht		
			Ges	Luft Lärm	CO2	Ges	Luft Lärm	CO2	Ges	Luft Lärm	CO2	Ges	Luft Lärm	CO2	Ges	Luft Lärm	CO2	Ges	Luft Lärm	CO2
A07-	KN Linz	Franzosenhausweg	0,51	0,0113	0,0418	0,51	0,0113	0,0418	0,71	0,0158	0,0560	0,71	0,0158	0,0560	1,06	0,0181	0,0817	1,06	0,0181	0,0817
A07-	Franzosenhausweg	Salzburger Straße Neue Welt	0,45	0,0099	0,0365	0,45	0,0099	0,0365	0,62	0,0138	0,0489	0,62	0,0138	0,0489	0,93	0,0158	0,0714	0,93	0,0158	0,0714
A07-	Salzburger Straße Neue Welt	Muldenstraße Bindermichl	0,31	0,0068	0,0253	0,31	0,0068	0,0253	0,43	0,0096	0,0339	0,43	0,0096	0,0339	0,64	0,0109	0,0495	0,64	0,0109	0,0495
A07-	Muldenstraße Bindermichl	Linz-Hummelhof	0,15	0,0033	0,0123	0,15	0,0033	0,0123	0,21	0,0046	0,0165	0,21	0,0046	0,0165	0,31	0,0053	0,0240	0,31	0,0053	0,0240
A07-	Linz-Hummelhof	Wiener Straße	0,21	0,0047	0,0173	0,21	0,0047	0,0173	0,30	0,0065	0,0232	0,30	0,0065	0,0232	0,44	0,0075	0,0338	0,44	0,0075	0,0338
A07-	Wiener Straße	VOEST	0,20	0,0043	0,0161	0,20	0,0043	0,0161	0,27	0,0061	0,0215	0,27	0,0061	0,0215	0,41	0,0069	0,0314	0,41	0,0069	0,0314
A07-	VOEST	Industriezeile	0,15	0,0034	0,0126	0,15	0,0034	0,0126	0,22	0,0048	0,0169	0,22	0,0048	0,0169	0,32	0,0054	0,0247	0,32	0,0054	0,0247
A07-	Industriezeile	Prinz Eugenstraße	0,24	0,0054	0,0200	0,24	0,0054	0,0200	0,34	0,0076	0,0268	0,34	0,0076	0,0268	0,51	0,0086	0,0391	0,51	0,0086	0,0391
A07-	Prinz Eugenstraße	Hafenstraße	0,46	0,0101	0,0374	0,46	0,0101	0,0374	0,64	0,0142	0,0502	0,64	0,0142	0,0502	0,95	0,0162	0,0732	0,95	0,0162	0,0732
A07-	Hafenstraße	Urfahr	0,18	0,0040	0,0147	0,18	0,0040	0,0147	0,25	0,0056	0,0197	0,25	0,0056	0,0197	0,37	0,0064	0,0288	0,37	0,0064	0,0288
A07-	Urfahr	Dornach	0,44	0,0096	0,0356	0,44	0,0096	0,0356	0,61	0,0135	0,0477	0,61	0,0135	0,0477	0,91	0,0154	0,0697	0,91	0,0154	0,0697
A07-	Dornach	Auhof	0,36	0,0079	0,0294	0,36	0,0079	0,0294	0,50	0,0111	0,0394	0,50	0,0111	0,0394	0,75	0,0127	0,0575	0,75	0,0127	0,0575
A07-	Auhof	Treffling	0,60	0,0132	0,0490	0,60	0,0132	0,0490	0,84	0,0185	0,0656	0,84	0,0185	0,0656	1,25	0,0212	0,0958	1,25	0,0212	0,0958
A07-	Treffling	Gallneukirchen	0,72	0,0160	0,0590	0,72	0,0160	0,0590	1,01	0,0223	0,0791	1,01	0,0223	0,0791	1,50	0,0255	0,1155	1,50	0,0255	0,1155
A07-	Gallneukirchen	Engerwitzdorf	0,64	0,0142	0,0526	0,64	0,0142	0,0526	0,90	0,0199	0,0705	0,90	0,0199	0,0705	1,34	0,0227	0,1029	1,34	0,0227	0,1029
A07-	Engerwitzdorf	Unterweitersdorf	0,83	0,0182	0,0674	0,83	0,0182	0,0674	1,15	0,0255	0,0904	1,15	0,0255	0,0904	1,71	0,0292	0,1319	1,71	0,0292	0,1319
A08-	KN Voralpenkreuz	Wels West	2,53	0,0559	0,2068	2,53	0,0559	0,2068	3,53	0,0782	0,2772	3,53	0,0782	0,2772	5,26	0,0894	0,4046	5,26	0,0894	0,4046
A08-	Wels West	Wels-Wirtschaftspark	0,18	0,0039	0,0146	0,18	0,0039	0,0146	0,25	0,0055	0,0195	0,25	0,0055	0,0195	0,37	0,0063	0,0285	0,37	0,0063	0,0285
A08-	Wels-Wirtschaftspark	KN Wels	0,71	0,0158	0,0584	0,71	0,0158	0,0584	1,00	0,0221	0,0782	1,00	0,0221	0,0782	1,48	0,0252	0,1142	1,48	0,0252	0,1142
A08-	KN Wels	Pichl/Bad Schallerbach	0,98	0,0217	0,0803	0,98	0,0217	0,0803	1,37	0,0304	0,1076	1,37	0,0304	0,1076	2,04	0,0347	0,1570	2,04	0,0347	0,1570
A08-	Pichl/Bad Schallerbach	Meggenhofen Gallspach	2,48	0,0548	0,2028	2,48	0,0548	0,2028	3,46	0,0767	0,2718	3,46	0,0767	0,2718	5,16	0,0877	0,3968	5,16	0,0877	0,3968
A08-	Meggenhofen Gallspach	Haag am Hausruck	2,71	0,0597	0,2210	2,71	0,0597	0,2210	3,78	0,0836	0,2963	3,78	0,0836	0,2963	5,62	0,0956	0,4324	5,62	0,0956	0,4324
A08-	Haag am Hausruck	Ried im Innkreis	2,47	0,0545	0,2017	2,47	0,0545	0,2017	3,45	0,0763	0,2704	3,45	0,0763	0,2704	5,13	0,0872	0,3947	5,13	0,0872	0,3947
A08-	Ried im Innkreis	Ort im Innkreis	2,65	0,0585	0,2165	2,65	0,0585	0,2165	3,70	0,0819	0,2902	3,70	0,0819	0,2902	5,51	0,0936	0,4236	5,51	0,0936	0,4236
A08-	Ort im Innkreis	Schärding Suben	2,00	0,0442	0,1634	2,00	0,0442	0,1634	2,79	0,0618	0,2190	2,79	0,0618	0,2190	4,16	0,0707	0,3197	4,16	0,0707	0,3197
A08-	Schärding Suben	Staatsgrenze Suben	0,51	0,0112	0,0413	0,51	0,0112	0,0413	0,71	0,0156	0,0554	0,71	0,0156	0,0554	1,05	0,0179	0,0808	1,05	0,0179	0,0808
A09-	KN Voralpenkreuz	Ried im Traunkreis	1,25	0,0275	0,1018	1,25	0,0275	0,1018	1,74	0,0385	0,1364	1,74	0,0385	0,1364	2,59	0,0440	0,1991	2,59	0,0440	0,1991
A09-	Ried im Traunkreis	Inzersdorf Kirchdorf	2,34	0,0516	0,1909	2,34	0,0516	0,1909	3,26	0,0722	0,2559	3,26	0,0722	0,2559	4,86	0,0826	0,3735	4,86	0,0826	0,3735
A09-	Inzersdorf Kirchdorf	Klaus	2,85	0,0629	0,2325	2,85	0,0629	0,2325	3,97	0,0880	0,3117	3,97	0,0880	0,3117	5,91	0,1006	0,4550	5,91	0,1006	0,4550
A09-	Klaus	St. Pankraz	1,81	0,0400	0,1478	1,81	0,0400	0,1478	2,52	0,0559	0,1982	2,52	0,0559	0,1982	3,76	0,0639	0,2892	3,76	0,0639	0,2892
A09-	St. Pankraz	Roßleiten Windischgarsten	2,52	0,0557	0,2062	2,52	0,0557	0,2062	3,52	0,0780	0,2765	3,52	0,0780	0,2765	5,25	0,0892	0,4036	5,25	0,0892	0,4036
A09-	Roßleiten Windischgarsten	Gleinkerau	1,19	0,0262	0,0969	1,19	0,0262	0,0969	1,66	0,0367	0,1300	1,66	0,0367	0,1300	2,47	0,0419	0,1897	2,47	0,0419	0,1897
A09-	Gleinkerau	Spital am Pyhrn	0,89	0,0198	0,0731	0,89	0,0198	0,0731	1,25	0,0277	0,0980	1,25	0,0277	0,0980	1,86	0,0316	0,1430	1,86	0,0316	0,1430
A09-	Spital am Pyhrn	Ardning / Admont	4,84	0,0503	0,1860	4,84	0,0503	0,1860	6,76	0,0704	0,2494	6,76	0,0704	0,2494	10,10	0,0804	0,3640	10,10	0,0804	0,3640
A09-	Ardning / Admont	Liezen	0,52	0,0115	0,0424	0,52	0,0115	0,0424	0,72	0,0160	0,0568	0,72	0,0160	0,0568	1,08	0,0183	0,0830	1,08	0,0183	0,0830
A09-	Liezen	Rottenmann	1,08	0,0239	0,0886	1,08	0,0239	0,0886	1,51	0,0335	0,1188	1,51	0,0335	0,1188	2,25	0,0383	0,1734	2,25	0,0383	0,1734
A09-	Rottenmann	Trieben	2,70	0,0597	0,2209	2,70	0,0597	0,2209	3,77	0,0836	0,2961	3,77	0,0836	0,2961	5,62	0,0955	0,4322	5,62	0,0955	0,4322
A09-	Trieben	Treglwang	2,20	0,0485	0,1796	2,20	0,0485	0,1796	3,07	0,0679	0,2407	3,07	0,0679	0,2407	4,57	0,0777	0,3514	4,57	0,0777	0,3514
A09-	Treglwang	Kalwang	2,95	0,0652	0,2413	2,95	0,0652	0,2413	4,12	0,0913	0,3235	4,12	0,0913	0,3235	6,14	0,1044	0,4722	6,14	0,1044	0,4722
A09-	Kalwang	Mautern	1,38	0,0304	0,1124	1,38	0,0304	0,1124	1,92	0,0425	0,1506	1,92	0,0425	0,1506	2,86	0,0486	0,2199	2,86	0,0486	0,2199
A09-	Mautern	Kammern	1,55	0,0342	0,1264	1,55	0,0342	0,1264	2,16	0,0478	0,1695	2,16	0,0478	0,1695	3,22	0,0547	0,2474	3,22	0,0547	0,2474
A09-	Kammern	Traboch	1,62	0,0357	0,1322	1,62	0,0357	0,1322	2,26	0,0500	0,1772	2,26	0,0500	0,1772	3,36	0,0572	0,2586	3,36	0,0572	0,2586
A09-	Traboch	Terminal St. Michael	0,32	0,0070	0,0260	0,32	0,0070	0,0260	0,44	0,0098	0,0348	0,44	0,0098	0,0348	0,66	0,0112	0,0508	0,66	0,0112	0,0508
A09-	Terminal St. Michael	KN St. Michael	0,60	0,0132	0,0487	0,60	0,0132	0,0487	0,83	0,0184	0,0652	0,83	0,0184	0,0652	1,24	0,0210	0,0952	1,24	0,0210	0,0952
A09-	KN St. Michael	Übelbach	11,78	0,1225	0,4531	11,78	0,1225	0,4531	16,46	0,1715	0,6074	16,46	0,1715	0,6074	24,61	0,1959	0,8866	24,61	0,1959	0,8866
A09-	Übelbach	KN Peggau Deutschfeistritz	1,83	0,0405	0,1499	1,83	0,0405	0,1499	2,56	0,0567	0,2009	2,56	0,0567	0,2009	3,81	0,0648	0,2933	3,81	0,0648	0,2933
A09-	KN Peggau Deutschfeistritz	Gratkorn Nord	0,87	0,0192	0,0710	0,87	0,0192	0,0710	1,21	0,0269	0,0952	1,21	0,0269	0,0952	1,81	0,0307	0,1389	1,81	0,0307	0,1389
A09-	Gratkorn Nord	Gratkorn Süd	0,95	0,0211	0,0780	0,95	0,0211	0,0780	1,33	0,0295	0,1045	1,33	0,0295	0,1045	1,98	0,0337	0,1526	1,98	0,0337	0,1526
A09-	Gratkorn Süd	Graz Nord	0,21	0,0047	0,0173	0,21	0,0047	0,0173	0,30	0,0065	0,0232	0,30	0,0065	0,0232	0,44	0,0075	0,0338	0,44	0,0075	0,0338
A09-	Graz Nord	Graz Webling	2,42	0,0534	0,1977	2,42	0,0534	0,1977	3,38	0,0748	0,2650	3,38	0,0748	0,2650	5,03	0,0855	0,3868	5,03	0,0855	0,3868
A09-	Graz Webling	Seiersberg	0,64	0,0142	0,0525	0,64	0,0142	0,0525	0,90	0,0199	0,0704	0,90	0,0199	0,0704	1,34	0,0227	0,1028	1,34	0,0227	0,1028
A09-	Seiersberg	KN Graz West	0,31	0,0070	0,0257	0,31	0,0070	0,0257	0,44	0,0097	0,0345	0,44	0,0097	0,0345	0,65	0,0111	0,0503	0,65	0,0111	0,0503
A09-	KN Graz West	Schwarzlsee	0,31	0,0069	0,0253	0,31	0,0069	0,0253	0,43	0,0096	0,0340	0,43	0,0096	0,0340	0,64	0,0110	0,0496	0,64	0,0110	0,0496
A09-	Schwarzlsee	Schachenwald / IBC Businesscenter	0,35	0,0077	0,0283	0,35	0,0077	0,0283	0,48	0,0107	0,0380	0,48	0,0107	0,0380	0,72	0,0123	0,0555	0,72	0,0123	0,0555
A09-	Schachenwald / IBC Businesscenter	Kalsdorf	0,35	0,0078	0,0288	0,35	0,0078	0,0288	0,49	0,0109	0,0386	0,49	0,0109	0,0386	0,73	0,0125	0,0564	0,73	0,0125	0,0564
A09-	Kalsdorf	Werndorf Terminal	0,88	0,0195	0,0722	0,88	0,0195	0,0722	1,23	0,0273	0,0967	1,23	0,0273	0,0967	1,84	0,0312	0,1412	1,84	0,0312	0,1412
A09-	Werndorf Terminal	Wildon	0,99	0,0218	0,0806	0,99	0,0218	0,0806	1,38	0,0305	0,1081	1,38	0,0305	0,1081	2,05	0,0349	0,1578	2,05	0,0349	0,1578
A09-	Wildon	Hengsberg	0,48	0,0106	0,0394	0,48	0,0106	0,0394	0,67	0,0149	0,0528	0,67	0,0149	0,0528	1,00	0,0170	0,0770	1,00	0,0170	0,0770
A09-	Hengsberg	Lebring	0,85	0,0189	0,0697	0,85	0,0189	0,0697	1,19	0,0264	0,0935	1,19	0,0264	0,0935	1,77	0,0302	0,1365	1,77	0,0302	0,1365
A09-	Lebring	Leibnitz	1,48	0,0326	0,1207	1,48	0,0326	0,1207	2,06	0,0457	0,1618	2,06	0,0457	0,1618	3,07	0,0522	0,2362	3,07	0,0522	0,2362
A09-	Leibnitz	Vogau Straß	1,81	0,0399	0,1476	1,81	0,0399	0,1476	2,52	0,0559	0,1979	2,52	0,0559	0,1979	3,76	0,0638	0,2889	3,76	0,0638	0,2889
A09-	Vogau Straß	Gersdorf	0,88	0,0194	0,0716	0,88	0,0194	0,0716	1,22	0,0271	0,0960	1,22	0,0271	0,0960	1,82	0,0310	0,1401	1,82	0,0310	0,1401
A09-	Gersdorf	Spielfeld	0,46	0,0102	0,0377	0,46	0,0102	0,0377	0,64	0,0143	0,0506	0,64	0,0143	0,0506	0,96	0,0163	0,0738	0,96	0,0163	0,0738
A09-	Spielfeld	Staatsgrenze Spielfeld	0,42	0,0093	0,0344	0,42	0,0093	0,0344	0,59	0,0130	0,0461	0,59	0,0130	0,0461	0,88	0,0149	0,0673	0,88	0,0149	0,0673
A10-	KN Salzburg	Salzburg Süd / Anif	1,70	0,0376	0,1392	1,70	0,0376	0,1392	2,38	0,0527	0,1866	2,38	0,0527	0,1866	3,54	0,0602	0,2724	3,54	0,0602	0,2724
A10-	Salzburg Süd / Anif	Puch Urstein	0,58	0,0128	0,0472	0,58	0,0128	0,0472	0,81	0,0179	0,0633	0,81	0,0179	0,0633	1,20	0,0204	0,0924	1,20	0,0204	0,0924
A10-	Puch Urstein	Hallein	1,19	0,0264	0,0975	1,19	0,0264	0,0975	1,67	0,0369	0,1307	1,67	0,0369	0,1307	2,48	0,0422	0,1908	2,48	0,0422	0,1908
A10-	Hallein	Kuchl	1,33	0,0293	0,1083	1,33	0,0293	0,1083	1,85	0,0410	0,1452	1,85	0,0410	0,1452	2,75	0,0468	0,2119	2,75	0,0468	0,2119
A10-	Kuchl	Golling / Abtenau	1,33	0,0294	0,1089	1,33	0,0294	0,1089	1,86	0,0412	0,1459	1,86	0,0412	0,1459	2,77	0,0471	0,2130	2,77	0,0471	0,2130
A10-	Golling / Abtenau	Paß Lueg	1,39	0,0307	0,1136	1,39	0,0307	0,1136	1,94	0,0430	0,1523	1,94	0,0430	0,1523	2,89	0,0491	0,2223	2,89	0,0491	0,2223
A10-	Paß Lueg	Werfen	1,98	0,0437	0,1618	1,98	0,0437	0,1618	2,76	0,0612	0,2169	2,76	0,0612	0,2169	4,12	0,0700	0,3166	4,12	0,0700	0,3166
A10-	Werfen	Pfarrwerfen / Werfen	0,26	0,0057	0,0211	0,26	0,0057	0,0211	0,36	0,0080	0,0283	0,36	0,0080	0,0283	0,54	0,0091	0,0413	0,54	0,0091	0,0413
A10-	Pfarrwerfen / Werfen	KN Pongau	0,56	0,0124	0,0458	0,56	0,0124	0,0458	0,78	0,0173	0,0614	0,78	0,0173	0,0614	1,16	0,0198	0,0896	1,16	0,0198	0,0896
A101	KN Pongau	Bischofshofen	0,83	0,0184	0,0681	0,83	0,0184	0,0681	1,16	0,0258	0,0913	1,16	0,0258	0,0913	1,73	0,0294	0,1332	1,73	0,0294	0,1332
A10-	KN Pongau	Lammertal Hüttau	2,28	0,0503	0,1862	2,28	0,0503	0,1862	3,18	0,0704	0,2496	3,18	0,0704	0,2496	4,73	0,0805	0,3643	4,73	0,0805	0,3643
A10-	Lammertal Hüttau	F. Verbindung GH Eben	0,59	0,0130	0,0479	0,59	0,0130	0,0479	0,82	0,0181	0,0642	0,82	0,0181	0,0642	1,22	0,0207	0,0938	1,22	0,0207	0,0938

STR-KENNZAHL	MAUTABSCHNITT VON	MAUTABSCHNITT BIS	CO2-Emissionsklasse 2 / EURO VI																	
			Kat. 2						Kat. 3						Kat. 4					
			Tag			Nacht			Tag			Nacht			Tag			Nacht		
			Ges	Luft Lärm	CO2	Ges	Luft Lärm	CO2	Ges	Luft Lärm	CO2	Ges	Luft Lärm	CO2	Ges	Luft Lärm	CO2	Ges	Luft Lärm	CO2
A10-	F. Verbindung GH Eben	Eben	0,27	0,0060	0,0222	0,27	0,0060	0,0222	0,38	0,0084	0,0298	0,38	0,0084	0,0298	0,56	0,0096	0,0434	0,56	0,0096	0,0434
A10-	Eben	Radstadt Altenmarkt Graz	0,60	0,0133	0,0493	0,60	0,0133	0,0493	0,84	0,0187	0,0661	0,84	0,0187	0,0661	1,25	0,0213	0,0965	1,25	0,0213	0,0965
A10-	Radstadt Altenmarkt Graz	Flachau	0,84	0,0186	0,0689	0,84	0,0186	0,0689	1,18	0,0261	0,0924	1,18	0,0261	0,0924	1,75	0,0298	0,1349	1,75	0,0298	0,1349
A10-	Flachau	Flachauwinkel	3,24	0,0364	0,1345	3,24	0,0364	0,1345	4,53	0,0509	0,1803	4,53	0,0509	0,1803	6,77	0,0582	0,2632	6,77	0,0582	0,2632
A10-	Flachauwinkel	Zederhaus	8,17	0,0916	0,3389	8,17	0,0916	0,3389	11,42	0,1282	0,4544	11,42	0,1282	0,4544	17,06	0,1466	0,6632	17,06	0,1466	0,6632
A10-	Zederhaus	St. Michael/Lungau	5,39	0,0604	0,2236	5,39	0,0604	0,2236	7,53	0,0846	0,2998	7,53	0,0846	0,2998	11,26	0,0967	0,4376	11,26	0,0967	0,4376
A10-	St. Michael/Lungau	Rennweg Katschberg	3,95	0,0443	0,1639	3,95	0,0443	0,1639	5,52	0,0620	0,2198	5,52	0,0620	0,2198	8,25	0,0709	0,3208	8,25	0,0709	0,3208
A102	Seeboden	KN Spittal Millstätter See	0,44	0,0097	0,0359	0,44	0,0097	0,0359	0,61	0,0136	0,0481	0,61	0,0136	0,0481	0,91	0,0155	0,0702	0,91	0,0155	0,0702
A102	KN Spittal Millstätter See	Lendorf	0,95	0,0209	0,0774	0,95	0,0209	0,0774	1,32	0,0293	0,1038	1,32	0,0293	0,1038	1,97	0,0335	0,1515	1,97	0,0335	0,1515
A10-	Rennweg Katschberg	Gmünd Maltatal	3,84	0,0847	0,3133	3,84	0,0847	0,3133	5,35	0,1185	0,4200	5,35	0,1185	0,4200	7,97	0,1355	0,6130	7,97	0,1355	0,6130
A10-	Gmünd Maltatal	KN Spittal Millstätter See	2,18	0,0482	0,1783	2,18	0,0482	0,1783	3,05	0,0675	0,2390	3,05	0,0675	0,2390	4,53	0,0771	0,3489	4,53	0,0771	0,3489
A10-	KN Spittal Millstätter See	Spittal Ost	1,65	0,0365	0,1351	1,65	0,0365	0,1351	2,31	0,0511	0,1810	2,31	0,0511	0,1810	3,43	0,0584	0,2643	3,43	0,0584	0,2643
A10-	Spittal Ost	Paternion Feistritz	2,86	0,0630	0,2332	2,86	0,0630	0,2332	3,98	0,0882	0,3127	3,98	0,0882	0,3127	5,93	0,1009	0,4564	5,93	0,1009	0,4564
A10-	Paternion Feistritz	Villach West	3,08	0,0679	0,2514	3,08	0,0679	0,2514	4,29	0,0951	0,3370	4,29	0,0951	0,3370	6,39	0,1087	0,4919	6,39	0,1087	0,4919
A10-	Villach West	Villach Ossiacher See	1,33	0,0294	0,1087	1,33	0,0294	0,1087	1,86	0,0411	0,1457	1,86	0,0411	0,1457	2,76	0,0470	0,2126	2,76	0,0470	0,2126
A10-	Villach Ossiacher See	KN Villach	1,04	0,0230	0,0849	1,04	0,0230	0,0849	1,45	0,0321	0,1138	1,45	0,0321	0,1138	2,16	0,0367	0,1662	2,16	0,0367	0,1662
A11-	KN Villach	St. Niklas Faakersee	0,74	0,0164	0,0608	0,74	0,0164	0,0608	1,04	0,0230	0,0815	1,04	0,0230	0,0815	1,55	0,0263	0,1189	1,55	0,0263	0,1189
A11-	St. Niklas Faakersee	St. Jakob/Rosental	1,87	0,0413	0,1526	1,87	0,0413	0,1526	2,61	0,0578	0,2046	2,61	0,0578	0,2046	3,88	0,0660	0,2987	3,88	0,0660	0,2987
A11-	St. Jakob/Rosental	Staatsgrenze Karawankentunnel	8,99	0,0485	0,1796	8,99	0,0485	0,1796	12,57	0,0679	0,2407	12,57	0,0679	0,2407	18,82	0,0777	0,3514	18,82	0,0777	0,3514
A12-	Staatsgrenze Kufstein	Kufstein Nord	0,44	0,0080	0,0296	0,44	0,0080	0,0296	0,62	0,0112	0,0396	0,62	0,0112	0,0396	0,92	0,0128	0,0578	0,92	0,0128	0,0578
A12-	Kufstein Nord	Kufstein Süd	1,14	0,0205	0,0758	1,14	0,0205	0,0758	1,59	0,0287	0,1016	1,59	0,0287	0,1016	2,36	0,0328	0,1483	2,36	0,0328	0,1483
A12-	Kufstein Süd	Kirchbichl Langkampfen	1,55	0,0280	0,1035	1,55	0,0280	0,1035	2,17	0,0392	0,1388	2,17	0,0392	0,1388	3,23	0,0448	0,2025	3,23	0,0448	0,2025
A12-	Kirchbichl Langkampfen	Wörgl Ost St.Johann i. T. Brixental	1,52	0,0274	0,1013	1,52	0,0274	0,1013	2,12	0,0383	0,1358	2,12	0,0383	0,1358	3,16	0,0438	0,1982	3,16	0,0438	0,1982
A12-	Wörgl Ost St.Johann i. T. Brixental	Wörgl West	0,80	0,0144	0,0533	0,80	0,0144	0,0533	1,12	0,0202	0,0715	1,12	0,0202	0,0715	1,66	0,0231	0,1043	1,66	0,0231	0,1043
A12-	Wörgl West	Kramsach Rattenberg Brixlegg	3,41	0,0614	0,2273	3,41	0,0614	0,2273	4,76	0,0860	0,3048	4,76	0,0860	0,3048	7,09	0,0983	0,4449	7,09	0,0983	0,4449
A12-	Kramsach Rattenberg Brixlegg	Wiesing Achensee Zillertal	2,09	0,0377	0,1395	2,09	0,0377	0,1395	2,92	0,0528	0,1870	2,92	0,0528	0,1870	4,35	0,0603	0,2730	4,35	0,0603	0,2730
A12-	Wiesing Achensee Zillertal	Jenbach	0,83	0,0149	0,0552	0,83	0,0149	0,0552	1,16	0,0209	0,0740	1,16	0,0209	0,0740	1,72	0,0239	0,1080	1,72	0,0239	0,1080
A12-	Jenbach	Schwaz	1,82	0,0329	0,1217	1,82	0,0329	0,1217	2,55	0,0461	0,1632	2,55	0,0461	0,1632	3,80	0,0526	0,2382	3,80	0,0526	0,2382
A12-	Schwaz	Vomp	1,04	0,0188	0,0696	1,04	0,0188	0,0696	1,46	0,0263	0,0933	1,46	0,0263	0,0933	2,17	0,0301	0,1362	2,17	0,0301	0,1362
A12-	Vomp	Wattens	2,15	0,0388	0,1435	2,15	0,0388	0,1435	3,00	0,0543	0,1923	3,00	0,0543	0,1923	4,48	0,0620	0,2807	4,48	0,0620	0,2807
A12-	Wattens	Hall/Tirol Mitte	1,91	0,0344	0,1272	1,91	0,0344	0,1272	2,66	0,0481	0,1705	2,66	0,0481	0,1705	3,97	0,0550	0,2489	3,97	0,0550	0,2489
A12-	Hall/Tirol Mitte	Hall/Tirol West	0,77	0,0138	0,0512	0,77	0,0138	0,0512	1,07	0,0194	0,0686	1,07	0,0194	0,0686	1,60	0,0221	0,1001	1,60	0,0221	0,1001
A12-	Hall/Tirol West	A12 Innsbruck Ost	0,85	0,0153	0,0565	0,85	0,0153	0,0565	1,18	0,0214	0,0758	1,18	0,0214	0,0758	1,76	0,0244	0,1106	1,76	0,0244	0,1106
A12-	A12 Innsbruck Ost	Innsbruck Mitte	0,56	0,0105	0,0391	0,56	0,0105	0,0391	0,78	0,0148	0,0523	0,78	0,0148	0,0523	1,16	0,0169	0,0764	1,16	0,0169	0,0764
A12-	Innsbruck Mitte	A12 Innsbruck West	0,72	0,0160	0,0592	0,72	0,0160	0,0592	1,01	0,0224	0,0794	1,01	0,0224	0,0794	1,51	0,0256	0,1158	1,51	0,0256	0,1158
A12-	A12 Innsbruck West	Innsbruck Kranebitten	0,95	0,0210	0,0776	0,95	0,0210	0,0776	1,33	0,0294	0,1040	1,33	0,0294	0,1040	1,97	0,0336	0,1518	1,97	0,0336	0,1518
A12-	Innsbruck Kranebitten	Zirl Ost Garmisch Seefeld	1,10	0,0243	0,0900	1,10	0,0243	0,0900	1,54	0,0341	0,1207	1,54	0,0341	0,1207	2,29	0,0389	0,1762	2,29	0,0389	0,1762
A12-	Zirl Ost Garmisch Seefeld	Zirl West	0,69	0,0152	0,0563	0,69	0,0152	0,0563	0,96	0,0213	0,0755	0,96	0,0213	0,0755	1,43	0,0244	0,1102	1,43	0,0244	0,1102
A12-	Zirl West	Pettnau	1,24	0,0273	0,1009	1,24	0,0273	0,1009	1,72	0,0382	0,1352	1,72	0,0382	0,1352	2,57	0,0436	0,1974	2,57	0,0436	0,1974
A12-	Pettnau	Telfs Ost	1,25	0,0276	0,1020	1,25	0,0276	0,1020	1,74	0,0386	0,1367	1,74	0,0386	0,1367	2,59	0,0441	0,1996	2,59	0,0441	0,1996
A12-	Telfs Ost	Telfs West	0,61	0,0135	0,0498	0,61	0,0135	0,0498	0,85	0,0188	0,0668	0,85	0,0188	0,0668	1,27	0,0215	0,0975	1,27	0,0215	0,0975
A12-	Telfs West	Mötz Reutte	1,97	0,0435	0,1610	1,97	0,0435	0,1610	2,75	0,0609	0,2158	2,75	0,0609	0,2158	4,09	0,0696	0,3149	4,09	0,0696	0,3149
A12-	Mötz Reutte	Haiming Ötztal	2,29	0,0506	0,1872	2,29	0,0506	0,1872	3,20	0,0708	0,2510	3,20	0,0708	0,2510	4,76	0,0810	0,3663	4,76	0,0810	0,3663
A12-	Haiming Ötztal	Imst	1,82	0,0403	0,1490	1,82	0,0403	0,1490	2,55	0,0564	0,1998	2,55	0,0564	0,1998	3,79	0,0644	0,2916	3,79	0,0644	0,2916
A12-	Imst	Imst Au	0,31	0,0068	0,0252	0,31	0,0068	0,0252	0,43	0,0095	0,0338	0,43	0,0095	0,0338	0,64	0,0109	0,0494	0,64	0,0109	0,0494
A12-	Imst Au	Mils	0,66	0,0147	0,0542	0,66	0,0147	0,0542	0,93	0,0205	0,0727	0,93	0,0205	0,0727	1,38	0,0234	0,1061	1,38	0,0234	0,1061
A12-	Mils	Mils Schönwies	1,07	0,0236	0,0873	1,07	0,0236	0,0873	1,49	0,0330	0,1171	1,49	0,0330	0,1171	2,22	0,0378	0,1709	2,22	0,0378	0,1709
A12-	Mils Schönwies	KN Oberinntal	0,95	0,0209	0,0773	0,95	0,0209	0,0773	1,32	0,0293	0,1037	1,32	0,0293	0,1037	1,97	0,0334	0,1513	1,97	0,0334	0,1513
A12-	KN Oberinntal	Zams	0,25	0,0055	0,0204	0,25	0,0055	0,0204	0,35	0,0077	0,0273	0,35	0,0077	0,0273	0,52	0,0088	0,0398	0,52	0,0088	0,0398
A122	KN Oberinntal	Fließ	1,77	0,0391	0,1447	1,77	0,0391	0,1447	2,47	0,0547	0,1939	2,47	0,0547	0,1939	3,68	0,0626	0,2831	3,68	0,0626	0,2831
A13-	A12 Innsbruck Ost	A13 Innsbruck Süd	2,56	0,0230	0,0850	2,56	0,0230	0,0850	3,58	0,0322	0,1139	3,58	0,0322	0,1139	5,35	0,0368	0,1663	9,67	0,0368	0,1663
A13-	A13 Innsbruck Süd	Zenzenhof	1,01	0,0073	0,0268	1,01	0,0073	0,0268	1,42	0,0102	0,0360	1,42	0,0102	0,0360	2,12	0,0116	0,0525	4,18	0,0116	0,0525
A13-	Zenzenhof	Igls Patsch	1,87	0,0134	0,0496	1,87	0,0134	0,0496	2,62	0,0188	0,0665	2,62	0,0188	0,0665	3,92	0,0214	0,0970	7,72	0,0214	0,0970
A13-	Igls Patsch	Schönberg Stubaital	2,03	0,0145	0,0537	2,03	0,0145	0,0537	2,83	0,0203	0,0719	2,83	0,0203	0,0719	4,24	0,0232	0,1050	8,35	0,0232	0,1050
A13-	Schönberg Stubaital	Matrei Steinach	6,39	0,0458	0,1693	6,39	0,0458	0,1693	8,94	0,0641	0,2269	8,94	0,0641	0,2269	13,38	0,0732	0,3312	26,35	0,0732	0,3312
A13-	Matrei Steinach	Nösslach	5,14	0,0368	0,1362	5,14	0,0368	0,1362	7,19	0,0515	0,1825	7,19	0,0515	0,1825	10,76	0,0589	0,2664	21,19	0,0589	0,2664
A13-	Nösslach	Brenner-Nord	4,61	0,0330	0,1222	4,61	0,0330	0,1222	6,45	0,0462	0,1638	6,45	0,0462	0,1638	9,66	0,0528	0,2391	19,02	0,0528	0,2391
A13-	Brenner-Nord	Staatsgrenze Brennerpass	0,91	0,0065	0,0242	0,91	0,0065	0,0242	1,28	0,0091	0,0324	1,28	0,0091	0,0324	1,91	0,0104	0,0473	3,76	0,0104	0,0473
A131	A12 Innsbruck West	A13 Innsbruck Süd	1,63	0,0151	0,0560	1,63	0,0151	0,0560	2,27	0,0212	0,0750	2,27	0,0212	0,0750	3,39	0,0242	0,1096	6,21	0,0242	0,1096
A14-	Staatsgrenze Hörbranz	Hörbranz Lochau	0,29	0,0063	0,0233	0,29	0,0063	0,0233	0,40	0,0088	0,0313	0,40	0,0088	0,0313	0,59	0,0101	0,0456	0,59	0,0101	0,0456
A14-	Hörbranz Lochau	KN Bregenz	1,76	0,0387	0,1434	1,76	0,0387	0,1434	2,45	0,0542	0,1922	2,45	0,0542	0,1922	3,65	0,0620	0,2805	3,65	0,0620	0,2805
A14-	KN Bregenz	Lauterach Wolfurt	0,09	0,0019	0,0072	0,09	0,0019	0,0072	0,12	0,0027	0,0096	0,12	0,0027	0,0096	0,18	0,0031	0,0141	0,18	0,0031	0,0141
A14-	Lauterach Wolfurt	Wolfurt Lauterach	0,78	0,0172	0,0638	0,78	0,0172	0,0638	1,09	0,0241	0,0855	1,09	0,0241	0,0855	1,62	0,0276	0,1248	1,62	0,0276	0,1248
A14-	Wolfurt Lauterach	Dornbirn Nord Bregenzerwald	0,30	0,0067	0,0247	0,30	0,0067	0,0247	0,42	0,0093	0,0331	0,42	0,0093	0,0331	0,63	0,0107	0,0483	0,63	0,0107	0,0483
A14-	Dornbirn Nord Bregenzerwald	Dornbirn West	0,84	0,0186	0,0689	0,84	0,0186	0,0689	1,18	0,0261	0,0924	1,18	0,0261	0,0924	1,75	0,0298	0,1349	1,75	0,0298	0,1349
A14-	Dornbirn West	Dornbirn Süd	0,42	0,0093	0,0345	0,42	0,0093	0,0345	0,59	0,0130	0,0462	0,59	0,0130	0,0462	0,88	0,0149	0,0674	0,88	0,0149	0,0674
A14-	Dornbirn Süd	Hohenems	0,77	0,0169	0,0625	0,77	0,0169	0,0625	1,07	0,0237	0,0838	1,07	0,0237	0,0838	1,59	0,0270	0,1224	1,59	0,0270	0,1224
A14-	Hohenems	Altach Götzis	0,77	0,0171	0,0633	0,77	0,0171	0,0633	1,08	0,0239	0,0848	1,08	0,0239	0,0848	1,61	0,0274	0,1238	1,61	0,0274	0,1238
A14-	Altach Götzis	Götzis	0,59	0,0130	0,0482	0,59	0,0130	0,0482	0,82	0,0182	0,0647	0,82	0,0182	0,0647	1,23	0,0209	0,0944	1,23	0,0209	0,0944
A14-	Götzis	Klaus Koblach	0,51	0,0113	0,0419	0,51	0,0113	0,0419	0,72	0,0158	0,0561	0,72	0,0158	0,0561	1,07	0,0181	0,0820	1,07	0,0181	0,0820
A14-	Klaus Koblach	Rankweil	0,90	0,0199	0,0736	0,90	0,0199	0,0736	1,26	0,0279	0,0987	1,26	0,0279	0,0987	1,87	0,0318	0,1440	1,87	0,0318	0,1440
A14-	Rankweil	Feldkirch Frastanz	1,28	0,0283	0,1049	1,28	0,0283	0,1049	1,79	0,0397	0,1406	1,79	0,0397	0,1406	2,67	0,0453	0,2052	2,67	0,0453	0,2052
A14-	Feldkirch Frastanz	Nenzing Bludesch	2,03	0,0448	0,1658	2,03	0,0448	0,1658	2,83	0,0627	0,2223	2,83	0,0627	0,2223	4,22	0,0717	0,3245	4,22	0,0717	0,3245
A14-	Nenzing Bludesch	Bludenz Nüziders	1,51	0,0333	0,1231	1,51	0,0333	0,1231	2,10	0,0466	0,1650	2,10	0,0466	0,1650	3,13	0,0532	0,2409	3,13	0,0532	0,2409
A14-	Bludenz Nüziders	Brandnertal	0,21	0,0046	0,0171	0,21	0,0046	0,0171	0,29	0,0065	0,0230	0,29	0,0065	0,0230	0,44	0,0074	0,0335	0,44	0,0074	0,0335

STR-KENNZAHL	MAUTABSCHNITT VON	MAUTABSCHNITT BIS	CO2-Emissionsklasse 2 / EURO VI																	
			Kat. 2						Kat. 3						Kat. 4					
			Tag			Nacht			Tag			Nacht			Tag			Nacht		
			Ges	Luft Lärm	CO2	Ges	Luft Lärm	CO2	Ges	Luft Lärm	CO2	Ges	Luft Lärm	CO2	Ges	Luft Lärm	CO2	Ges	Luft Lärm	CO2
A14-	Brandnertal	Bludenz Bürs	0,35	0,0077	0,0286	0,35	0,0077	0,0286	0,49	0,0108	0,0383	0,49	0,0108	0,0383	0,73	0,0124	0,0559	0,73	0,0124	0,0559
A14-	Bludenz Bürs	Bludenz Montafon	0,50	0,0110	0,0405	0,50	0,0110	0,0405	0,69	0,0153	0,0543	0,69	0,0153	0,0543	1,03	0,0175	0,0793	1,03	0,0175	0,0793
A141	KN Bregenz	Bregenz Citytunnel	0,45	0,0100	0,0371	0,45	0,0100	0,0371	0,63	0,0140	0,0497	0,63	0,0140	0,0497	0,94	0,0160	0,0726	0,94	0,0160	0,0726
A21-	KN Steinhäusl	Hochstraß	0,75	0,0165	0,0612	0,75	0,0165	0,0612	1,05	0,0232	0,0821	1,05	0,0232	0,0821	1,56	0,0265	0,1198	1,56	0,0265	0,1198
A21-	Hochstraß	Alland	2,62	0,0578	0,2139	2,62	0,0578	0,2139	3,65	0,0809	0,2867	3,65	0,0809	0,2867	5,44	0,0925	0,4185	5,44	0,0925	0,4185
A21-	Alland	Mayerling	0,53	0,0117	0,0434	0,53	0,0117	0,0434	0,74	0,0164	0,0582	0,74	0,0164	0,0582	1,10	0,0188	0,0850	1,10	0,0188	0,0850
A21-	Mayerling	Heiligenkreuz	1,23	0,0272	0,1006	1,23	0,0272	0,1006	1,72	0,0381	0,1348	1,72	0,0381	0,1348	2,56	0,0435	0,1968	2,56	0,0435	0,1968
A21-	Heiligenkreuz	Hinterbrühl	0,69	0,0152	0,0561	0,69	0,0152	0,0561	0,96	0,0212	0,0752	0,96	0,0212	0,0752	1,43	0,0242	0,1097	1,43	0,0242	0,1097
A21-	Hinterbrühl	Gießhübl	1,29	0,0284	0,1052	1,29	0,0284	0,1052	1,80	0,0398	0,1410	1,80	0,0398	0,1410	2,67	0,0455	0,2058	2,67	0,0455	0,2058
A21-	Gießhübl	Brunn/Gebirge	1,08	0,0238	0,0880	1,08	0,0238	0,0880	1,50	0,0333	0,1180	1,50	0,0333	0,1180	2,24	0,0381	0,1722	2,24	0,0381	0,1722
A21-	Brunn/Gebirge	KN Vösendorf	0,48	0,0106	0,0391	0,48	0,0106	0,0391	0,67	0,0148	0,0525	0,67	0,0148	0,0525	1,00	0,0169	0,0766	1,00	0,0169	0,0766
A22-	KN Wien Kaisermühlen	Kaisermühlen	0,38	0,0084	0,0309	0,38	0,0084	0,0309	0,53	0,0117	0,0415	0,53	0,0117	0,0415	0,79	0,0134	0,0605	0,79	0,0134	0,0605
A22-	Kaisermühlen	Reichsbrücke	0,31	0,0069	0,0256	0,31	0,0069	0,0256	0,44	0,0097	0,0344	0,44	0,0097	0,0344	0,65	0,0111	0,0502	0,65	0,0111	0,0502
A22-	Reichsbrücke	Kagran Vienna International Center	0,12	0,0027	0,0099	0,12	0,0027	0,0099	0,17	0,0037	0,0132	0,17	0,0037	0,0132	0,25	0,0043	0,0193	0,25	0,0043	0,0193
A22-	Kagran Vienna International Center	Brigittenauerbrücke	0,19	0,0043	0,0158	0,19	0,0043	0,0158	0,27	0,0060	0,0212	0,27	0,0060	0,0212	0,40	0,0068	0,0310	0,40	0,0068	0,0310
A22-	Brigittenauerbrücke	Floridsdorferbrücke	0,31	0,0069	0,0255	0,31	0,0069	0,0255	0,44	0,0097	0,0342	0,44	0,0097	0,0342	0,65	0,0110	0,0500	0,65	0,0110	0,0500
A22-	Floridsdorferbrücke	KN Gürtel Nordbrücke	0,20	0,0044	0,0163	0,20	0,0044	0,0163	0,28	0,0062	0,0218	0,28	0,0062	0,0218	0,41	0,0070	0,0319	0,41	0,0070	0,0319
A22-	KN Gürtel Nordbrücke	Strebersdorf	0,68	0,0150	0,0556	0,68	0,0150	0,0556	0,95	0,0211	0,0746	0,95	0,0211	0,0746	1,42	0,0241	0,1089	1,42	0,0241	0,1089
A221	Wien Nordbrücke	KN Gürtel Nordbrücke	0,20	0,0044	0,0164	0,20	0,0044	0,0164	0,28	0,0062	0,0220	0,28	0,0062	0,0220	0,42	0,0071	0,0321	0,42	0,0071	0,0321
A221	KN Gürtel Nordbrücke	Wien Pragerstraße	0,22	0,0048	0,0177	0,22	0,0048	0,0177	0,30	0,0067	0,0237	0,30	0,0067	0,0237	0,45	0,0076	0,0346	0,45	0,0076	0,0346
A221	Wien Pragerstraße	Wien Neujedlersdorf	0,09	0,0021	0,0077	0,09	0,0021	0,0077	0,13	0,0029	0,0104	0,13	0,0029	0,0104	0,20	0,0033	0,0151	0,20	0,0033	0,0151
A221	Wien Neujedlersdorf	Brünnerstr/Shuttleworthstraße	0,24	0,0053	0,0196	0,24	0,0053	0,0196	0,34	0,0074	0,0263	0,34	0,0074	0,0263	0,50	0,0085	0,0384	0,50	0,0085	0,0384
A22-	Strebersdorf	Korneuburg Ost	1,37	0,0303	0,1121	1,37	0,0303	0,1121	1,92	0,0424	0,1503	1,92	0,0424	0,1503	2,85	0,0485	0,2194	2,85	0,0485	0,2194
A222	Strebersdorf	Wien Vohburggasse	0,17	0,0038	0,0139	0,17	0,0038	0,0139	0,24	0,0053	0,0187	0,24	0,0053	0,0187	0,35	0,0060	0,0273	0,35	0,0060	0,0273
A22-	Korneuburg Ost	KN Korneuburg	0,89	0,0196	0,0724	0,89	0,0196	0,0724	1,24	0,0274	0,0970	1,24	0,0274	0,0970	1,84	0,0313	0,1416	1,84	0,0313	0,1416
A22-	KN Korneuburg	Stockerau Ost	1,29	0,0285	0,1053	1,29	0,0285	0,1053	1,80	0,0398	0,1411	1,80	0,0398	0,1411	2,68	0,0455	0,2060	2,68	0,0455	0,2060
A22-	Stockerau Ost	Stockerau Mitte	0,51	0,0113	0,0420	0,51	0,0113	0,0420	0,72	0,0159	0,0563	0,72	0,0159	0,0563	1,07	0,0182	0,0821	1,07	0,0182	0,0821
A22-	Stockerau Mitte	KN Stockerau/West	0,44	0,0096	0,0356	0,44	0,0096	0,0356	0,61	0,0135	0,0478	0,61	0,0135	0,0478	0,91	0,0154	0,0698	0,91	0,0154	0,0698
A23-	Altmannsdorferstraße	KN Wien Inzersdorf	0,38	0,0084	0,0312	0,38	0,0084	0,0312	0,53	0,0118	0,0418	0,53	0,0118	0,0418	0,79	0,0135	0,0610	0,79	0,0135	0,0610
A23-	KN Wien Inzersdorf	Favoriten	0,96	0,0212	0,0786	0,96	0,0212	0,0786	1,34	0,0297	0,1054	1,34	0,0297	0,1054	2,00	0,0340	0,1538	2,00	0,0340	0,1538
A23-	Favoriten	KN Gürtel Landstraßer Hauptstraße	0,60	0,0133	0,0493	0,60	0,0133	0,0493	0,84	0,0186	0,0660	0,84	0,0186	0,0660	1,25	0,0213	0,0964	1,25	0,0213	0,0964
A23-	KN Gürtel Landstraßer Hauptstraße	St. Marx	0,23	0,0051	0,0187	0,23	0,0051	0,0187	0,32	0,0071	0,0251	0,32	0,0071	0,0251	0,48	0,0081	0,0366	0,48	0,0081	0,0366
A23-	St. Marx	KN Wien Prater	0,19	0,0043	0,0159	0,19	0,0043	0,0159	0,27	0,0060	0,0213	0,27	0,0060	0,0213	0,40	0,0069	0,0311	0,40	0,0069	0,0311
A23-	KN Wien Prater	Handelskai	0,43	0,0095	0,0352	0,43	0,0095	0,0352	0,60	0,0133	0,0472	0,60	0,0133	0,0472	0,90	0,0152	0,0690	0,90	0,0152	0,0690
A23-	Handelskai	KN Wien Kaisermühlen	0,20	0,0044	0,0161	0,20	0,0044	0,0161	0,28	0,0061	0,0216	0,28	0,0061	0,0216	0,41	0,0070	0,0315	0,41	0,0070	0,0315
A23-	KN Wien Kaisermühlen	Groß Enzersdorf Stadlau	0,54	0,0120	0,0442	0,54	0,0120	0,0442	0,76	0,0167	0,0593	0,76	0,0167	0,0593	1,12	0,0191	0,0865	1,12	0,0191	0,0865
A23-	Groß Enzersdorf Stadlau	Hirschstetten	0,30	0,0067	0,0248	0,30	0,0067	0,0248	0,42	0,0094	0,0332	0,42	0,0094	0,0332	0,63	0,0107	0,0485	0,63	0,0107	0,0485
A233	KN Gürtel Landstraßer Hauptstraße	Wien Gürtel	0,18	0,0039	0,0145	0,18	0,0039	0,0145	0,25	0,0055	0,0194	0,25	0,0055	0,0194	0,37	0,0063	0,0283	0,37	0,0063	0,0283
A25-	KN A1/A25 Passau Wels	Weißkirchen	2,00	0,0441	0,1631	2,00	0,0441	0,1631	2,79	0,0617	0,2186	2,79	0,0617	0,2186	4,15	0,0705	0,3191	4,15	0,0705	0,3191
A25-	Weißkirchen	Marchtrenk Wels Ost	0,71	0,0157	0,0581	0,71	0,0157	0,0581	0,99	0,0220	0,0779	0,99	0,0220	0,0779	1,48	0,0251	0,1137	1,48	0,0251	0,1137
A25-	Marchtrenk Wels Ost	ÖBB Terminal Wels	0,19	0,0042	0,0156	0,19	0,0042	0,0156	0,27	0,0059	0,0210	0,27	0,0059	0,0210	0,40	0,0068	0,0306	0,40	0,0068	0,0306
A25-	ÖBB Terminal Wels	Wels Nord	0,92	0,0203	0,0749	0,92	0,0203	0,0749	1,28	0,0284	0,1005	1,28	0,0284	0,1005	1,91	0,0324	0,1466	1,91	0,0324	0,1466
A25-	Wels Nord	KN Wels	0,65	0,0144	0,0533	0,65	0,0144	0,0533	0,91	0,0202	0,0715	0,91	0,0202	0,0715	1,36	0,0231	0,1043	1,36	0,0231	0,1043
S01-	KN Vösendorf	Vorarlberger Allee	0,48	0,0107	0,0395	0,48	0,0107	0,0395	0,68	0,0150	0,0530	0,68	0,0150	0,0530	1,01	0,0171	0,0774	1,01	0,0171	0,0774
S01-	Vorarlberger Allee	Laxenburger Str.	0,25	0,0056	0,0208	0,25	0,0056	0,0208	0,35	0,0079	0,0278	0,35	0,0079	0,0278	0,53	0,0090	0,0406	0,53	0,0090	0,0406
S01-	Laxenburger Str.	Güterzentrum Wien Süd	0,32	0,0070	0,0257	0,32	0,0070	0,0257	0,44	0,0097	0,0345	0,44	0,0097	0,0345	0,65	0,0111	0,0504	0,65	0,0111	0,0504
S01-	Güterzentrum Wien Süd	Rothneusiedl	0,20	0,0045	0,0167	0,20	0,0045	0,0167	0,29	0,0063	0,0224	0,29	0,0063	0,0224	0,43	0,0072	0,0327	0,43	0,0072	0,0327
S01-	Rothneusiedl	KN Rustenfeld	0,48	0,0106	0,0391	0,48	0,0106	0,0391	0,67	0,0148	0,0525	0,67	0,0148	0,0525	1,00	0,0169	0,0766	1,00	0,0169	0,0766
S01-	KN Rustenfeld	Rannersdorf	0,67	0,0148	0,0549	0,67	0,0148	0,0549	0,94	0,0208	0,0736	0,94	0,0208	0,0736	1,40	0,0237	0,1074	1,40	0,0237	0,1074
S011	KN Rustenfeld	Leopoldsdorf (B16)	0,30	0,0066	0,0243	0,30	0,0066	0,0243	0,42	0,0092	0,0326	0,42	0,0092	0,0326	0,62	0,0105	0,0476	0,62	0,0105	0,0476
S01-	Rannersdorf	Schwechat Süd	0,53	0,0116	0,0429	0,53	0,0116	0,0429	0,73	0,0162	0,0575	0,73	0,0162	0,0575	1,09	0,0186	0,0839	1,09	0,0186	0,0839
S01-	Schwechat Süd	Schwechat Ost	0,30	0,0066	0,0246	0,30	0,0066	0,0246	0,42	0,0093	0,0329	0,42	0,0093	0,0329	0,62	0,0106	0,0481	0,62	0,0106	0,0481
S01-	Schwechat Ost	Mannswörth	0,32	0,0070	0,0260	0,32	0,0070	0,0260	0,44	0,0098	0,0349	0,44	0,0098	0,0349	0,66	0,0112	0,0509	0,66	0,0112	0,0509
S01-	Mannswörth	KN Schwechat	0,12	0,0026	0,0097	0,12	0,0026	0,0097	0,17	0,0037	0,0131	0,17	0,0037	0,0131	0,25	0,0042	0,0191	0,25	0,0042	0,0191
S01-	Angerner Straße	Seyring	1,12	0,0246	0,0911	1,12	0,0246	0,0911	1,56	0,0345	0,1222	1,56	0,0345	0,1222	2,32	0,0394	0,1784	2,32	0,0394	0,1784
S01-	Seyring	KN Eibesbrunn	0,93	0,0206	0,0763	0,93	0,0206	0,0763	1,30	0,0289	0,1022	1,30	0,0289	0,1022	1,94	0,0330	0,1492	1,94	0,0330	0,1492
S01-	KN Eibesbrunn	Hagenbrunn	0,73	0,0162	0,0600	0,73	0,0162	0,0600	1,03	0,0227	0,0805	1,03	0,0227	0,0805	1,53	0,0260	0,1175	1,53	0,0260	0,1175
S01-	Hagenbrunn	Korneuburg Nord	1,57	0,0347	0,1284	1,57	0,0347	0,1284	2,19	0,0486	0,1722	2,19	0,0486	0,1722	3,27	0,0555	0,2513	3,27	0,0555	0,2513
S01-	Korneuburg Nord	Korneuburg West	0,64	0,0141	0,0521	0,64	0,0141	0,0521	0,89	0,0197	0,0698	0,89	0,0197	0,0698	1,32	0,0225	0,1019	1,32	0,0225	0,1019
S01-	Korneuburg West	KN Korneuburg	0,20	0,0045	0,0166	0,20	0,0045	0,0166	0,28	0,0063	0,0223	0,28	0,0063	0,0223	0,42	0,0072	0,0325	0,42	0,0072	0,0325
S02-	Hirschstetten	Gewerbepark Stadlau	0,22	0,0048	0,0179	0,22	0,0048	0,0179	0,31	0,0068	0,0239	0,31	0,0068	0,0239	0,45	0,0077	0,0349	0,45	0,0077	0,0349
S02-	Gewerbepark Stadlau	Breitenleer Straße	0,12	0,0027	0,0099	0,12	0,0027	0,0099	0,17	0,0037	0,0133	0,17	0,0037	0,0133	0,25	0,0043	0,0194	0,25	0,0043	0,0194
S02-	Breitenleer Straße	Rautenweg	0,20	0,0044	0,0164	0,20	0,0044	0,0164	0,28	0,0062	0,0220	0,28	0,0062	0,0220	0,42	0,0071	0,0321	0,42	0,0071	0,0321
S02-	Rautenweg	Hermann Gebauer Straße	0,22	0,0049	0,0181	0,22	0,0049	0,0181	0,31	0,0068	0,0242	0,31	0,0068	0,0242	0,46	0,0078	0,0353	0,46	0,0078	0,0353
S02-	Hermann Gebauer Straße	Angerner Straße	0,80	0,0177	0,0653	0,80	0,0177	0,0653	1,12	0,0247	0,0876	1,12	0,0247	0,0876	1,66	0,0283	0,1279	1,66	0,0283	0,1279
S03-	KN Stockerau/West	Stockerau Nord	0,23	0,0050	0,0185	0,23	0,0050	0,0185	0,32	0,0070	0,0248	0,32	0,0070	0,0248	0,47	0,0080	0,0361	0,47	0,0080	0,0361
S03-	Stockerau Nord	Sierndorf	1,21	0,0268	0,0992	1,21	0,0268	0,0992	1,69	0,0375	0,1330	1,69	0,0375	0,1330	2,52	0,0429	0,1942	2,52	0,0429	0,1942
S03-	Sierndorf	Obermallebarn	0,82	0,0180	0,0666	0,82	0,0180	0,0666	1,14	0,0252	0,0893	1,14	0,0252	0,0893	1,69	0,0288	0,1304	1,69	0,0288	0,1304
S03-	Obermallebarn	Göllersdorf	1,08	0,0238	0,0880	1,08	0,0238	0,0880	1,50	0,0333	0,1179	1,50	0,0333	0,1179	2,24	0,0380	0,1722	2,24	0,0380	0,1722
S03-	Göllersdorf	Großstelzendorf	0,43	0,0095	0,0352	0,43	0,0095	0,0352	0,60	0,0133	0,0472	0,60	0,0133	0,0472	0,90	0,0152	0,0690	0,90	0,0152	0,0690

STR-KENNZAHL	MAUTABSCHNITT VON	MAUTABSCHNITT BIS	CO2-Emissionsklasse 2 / EURO VI																	
			Kat. 2						Kat. 3						Kat. 4					
			Tag			Nacht			Tag			Nacht			Tag			Nacht		
			Ges	Luft Lärm	CO2	Ges	Luft Lärm	CO2	Ges	Luft Lärm	CO2	Ges	Luft Lärm	CO2	Ges	Luft Lärm	CO2	Ges	Luft Lärm	CO2
S03-	Großstelzendorf	Hollabrunn Süd	1,04	0,0229	0,0847	1,04	0,0229	0,0847	1,45	0,0321	0,1136	1,45	0,0321	0,1136	2,16	0,0366	0,1658	2,16	0,0366	0,1658
S03-	Hollabrunn Süd	Hollabrunn Mitte	0,30	0,0066	0,0243	0,30	0,0066	0,0243	0,41	0,0092	0,0325	0,41	0,0092	0,0325	0,62	0,0105	0,0475	0,62	0,0105	0,0475
S03-	Hollabrunn Mitte	Hollabrunn Nord	0,67	0,0149	0,0549	0,67	0,0149	0,0549	0,94	0,0208	0,0737	0,94	0,0208	0,0737	1,40	0,0238	0,1075	1,40	0,0238	0,1075
S03-	Hollabrunn Nord	Wullersdorf	1,29	0,0285	0,1054	1,29	0,0285	0,1054	1,80	0,0399	0,1413	1,80	0,0399	0,1413	2,68	0,0456	0,2062	2,68	0,0456	0,2062
S03-	Wullersdorf	Guntersdorf	0,89	0,0197	0,0730	0,89	0,0197	0,0730	1,25	0,0276	0,0978	1,25	0,0276	0,0978	1,86	0,0316	0,1428	1,86	0,0316	0,1428
S04-	KN Mattersburg	Sigleß	0,54	0,0118	0,0438	0,54	0,0118	0,0438	0,75	0,0166	0,0587	0,75	0,0166	0,0587	1,11	0,0189	0,0857	1,11	0,0189	0,0857
S04-	Sigleß	Bad Sauerbrunn	1,25	0,0277	0,1024	1,25	0,0277	0,1024	1,75	0,0387	0,1372	1,75	0,0387	0,1372	2,60	0,0443	0,2003	2,60	0,0443	0,2003
S04-	Bad Sauerbrunn	Neudörfl	0,53	0,0116	0,0430	0,53	0,0116	0,0430	0,73	0,0163	0,0577	0,73	0,0163	0,0577	1,09	0,0186	0,0842	1,09	0,0186	0,0842
S04-	Neudörfl	Wr.Neustadt Ost	0,55	0,0122	0,0450	0,55	0,0122	0,0450	0,77	0,0170	0,0604	0,77	0,0170	0,0604	1,15	0,0195	0,0881	1,15	0,0195	0,0881
S04-	Wr.Neustadt Ost	Katzelsdorf	0,26	0,0057	0,0211	0,26	0,0057	0,0211	0,36	0,0080	0,0283	0,36	0,0080	0,0283	0,54	0,0091	0,0413	0,54	0,0091	0,0413
S04-	Katzelsdorf	Lanzenkirchen	0,22	0,0048	0,0176	0,22	0,0048	0,0176	0,30	0,0067	0,0237	0,30	0,0067	0,0237	0,45	0,0076	0,0345	0,45	0,0076	0,0345
S04-	Lanzenkirchen	Wr.Neustadt Süd	0,19	0,0042	0,0157	0,19	0,0042	0,0157	0,27	0,0059	0,0210	0,27	0,0059	0,0210	0,40	0,0068	0,0306	0,40	0,0068	0,0306
S04-	Wr.Neustadt Süd	KN Wr. Neustadt	0,32	0,0070	0,0259	0,32	0,0070	0,0259	0,44	0,0098	0,0347	0,44	0,0098	0,0347	0,66	0,0112	0,0507	0,66	0,0112	0,0507
S05-	KN Stockerau/West	Tulln	2,19	0,0483	0,1787	2,19	0,0483	0,1787	3,05	0,0676	0,2396	3,05	0,0676	0,2396	4,55	0,0773	0,3497	4,55	0,0773	0,3497
S05-	Tulln	Königsbrunn / Wagram	2,72	0,0600	0,2221	2,72	0,0600	0,2221	3,79	0,0840	0,2977	3,79	0,0840	0,2977	5,65	0,0960	0,4345	5,65	0,0960	0,4345
S05-	Königsbrunn / Wagram	Kirchberg/Wagram	0,73	0,0161	0,0597	0,73	0,0161	0,0597	1,02	0,0226	0,0800	1,02	0,0226	0,0800	1,52	0,0258	0,1167	1,52	0,0258	0,1167
S05-	Kirchberg/Wagram	Fels / Wagram	0,55	0,0121	0,0447	0,55	0,0121	0,0447	0,76	0,0169	0,0599	0,76	0,0169	0,0599	1,14	0,0193	0,0875	1,14	0,0193	0,0875
S05-	Fels / Wagram	Grafenwörth	1,26	0,0278	0,1029	1,26	0,0278	0,1029	1,76	0,0389	0,1379	1,76	0,0389	0,1379	2,62	0,0445	0,2013	2,62	0,0445	0,2013
S05-	Grafenwörth	Jettsdorf	0,56	0,0124	0,0460	0,56	0,0124	0,0460	0,79	0,0174	0,0617	0,79	0,0174	0,0617	1,17	0,0199	0,0900	1,17	0,0199	0,0900
S06-	KN Seebenstein	Neunkirchen	0,86	0,0190	0,0702	0,86	0,0190	0,0702	1,20	0,0266	0,0941	1,20	0,0266	0,0941	1,79	0,0304	0,1374	1,79	0,0304	0,1374
S06-	Neunkirchen	Gloggnitz	2,76	0,0609	0,2251	2,76	0,0609	0,2251	3,85	0,0852	0,3018	3,85	0,0852	0,3018	5,73	0,0974	0,4406	5,73	0,0974	0,4406
S06-	Gloggnitz	Maria Schutz	1,76	0,0388	0,1435	1,76	0,0388	0,1435	2,45	0,0543	0,1924	2,45	0,0543	0,1924	3,65	0,0621	0,2808	3,65	0,0621	0,2808
S06-	Maria Schutz	Spital / Semmering	1,49	0,0329	0,1218	1,49	0,0329	0,1218	2,08	0,0461	0,1633	2,08	0,0461	0,1633	3,10	0,0527	0,2383	3,10	0,0527	0,2383
S06-	Spital / Semmering	Mürzzuschlag Ost	1,25	0,0275	0,1018	1,25	0,0275	0,1018	1,74	0,0385	0,1364	1,74	0,0385	0,1364	2,59	0,0440	0,1991	2,59	0,0440	0,1991
S06-	Mürzzuschlag Ost	Mariazell, Mürzsteg, Mürzzuschlag	1,10	0,0244	0,0902	1,10	0,0244	0,0902	1,54	0,0341	0,1209	1,54	0,0341	0,1209	2,29	0,0390	0,1765	2,29	0,0390	0,1765
S06-	Mariazell, Mürzsteg, Mürzzuschlag	Hönigsberg	0,79	0,0174	0,0643	0,79	0,0174	0,0643	1,10	0,0243	0,0862	1,10	0,0243	0,0862	1,64	0,0278	0,1259	1,64	0,0278	0,1259
S06-	Hönigsberg	Langenwang	0,44	0,0096	0,0356	0,44	0,0096	0,0356	0,61	0,0135	0,0477	0,61	0,0135	0,0477	0,90	0,0154	0,0696	0,90	0,0154	0,0696
S06-	Langenwang	Krieglach	0,52	0,0114	0,0423	0,52	0,0114	0,0423	0,72	0,0160	0,0566	0,72	0,0160	0,0566	1,07	0,0183	0,0827	1,07	0,0183	0,0827
S06-	Krieglach	Mitterdorf	1,31	0,0289	0,1068	1,31	0,0289	0,1068	1,82	0,0404	0,1432	1,82	0,0404	0,1432	2,72	0,0462	0,2090	2,72	0,0462	0,2090
S06-	Mitterdorf	Kindberg Ost	1,33	0,0294	0,1086	1,33	0,0294	0,1086	1,86	0,0411	0,1456	1,86	0,0411	0,1456	2,76	0,0470	0,2125	2,76	0,0470	0,2125
S06-	Kindberg Ost	Kindberg West	0,29	0,0063	0,0233	0,29	0,0063	0,0233	0,40	0,0088	0,0312	0,40	0,0088	0,0312	0,59	0,0101	0,0456	0,59	0,0101	0,0456
S06-	Kindberg West	Kindbergdörfl	0,29	0,0063	0,0233	0,29	0,0063	0,0233	0,40	0,0088	0,0312	0,40	0,0088	0,0312	0,59	0,0101	0,0456	0,59	0,0101	0,0456
S06-	Kindbergdörfl	Allerheiligen Mürzhofen	0,64	0,0142	0,0525	0,64	0,0142	0,0525	0,90	0,0199	0,0703	0,90	0,0199	0,0703	1,33	0,0227	0,1027	1,33	0,0227	0,1027
S06-	Allerheiligen Mürzhofen	St. Marein	0,96	0,0213	0,0788	0,96	0,0213	0,0788	1,35	0,0298	0,1056	1,35	0,0298	0,1056	2,00	0,0341	0,1542	2,00	0,0341	0,1542
S06-	St. Marein	Kapfenberg	0,68	0,0151	0,0559	0,68	0,0151	0,0559	0,95	0,0211	0,0749	0,95	0,0211	0,0749	1,42	0,0242	0,1093	1,42	0,0242	0,1093
S06-	Kapfenberg	KN Bruck/Mur	1,28	0,0282	0,1043	1,28	0,0282	0,1043	1,78	0,0395	0,1398	1,78	0,0395	0,1398	2,65	0,0451	0,2041	2,65	0,0451	0,2041
S06-	KN Bruck/Mur	ASt Bruck/Mur West	1,10	0,0242	0,0895	1,10	0,0242	0,0895	1,53	0,0339	0,1199	1,53	0,0339	0,1199	2,28	0,0387	0,1751	2,28	0,0387	0,1751
S06-	ASt Bruck/Mur West	Niklasdorf	1,01	0,0223	0,0827	1,01	0,0223	0,0827	1,41	0,0313	0,1108	1,41	0,0313	0,1108	2,10	0,0357	0,1617	2,10	0,0357	0,1617
S06-	Niklasdorf	Leoben Ost	1,08	0,0238	0,0882	1,08	0,0238	0,0882	1,51	0,0334	0,1182	1,51	0,0334	0,1182	2,24	0,0381	0,1725	2,24	0,0381	0,1725
S06-	Leoben Ost	Leoben West	1,21	0,0267	0,0988	1,21	0,0267	0,0988	1,69	0,0374	0,1324	1,69	0,0374	0,1324	2,51	0,0427	0,1933	2,51	0,0427	0,1933
S06-	Leoben West	St. Michael	1,15	0,0253	0,0938	1,15	0,0253	0,0938	1,60	0,0355	0,1257	1,60	0,0355	0,1257	2,38	0,0405	0,1835	2,38	0,0405	0,1835
S06-	St. Michael	KN St. Michael	0,35	0,0077	0,0285	0,35	0,0077	0,0285	0,49	0,0108	0,0382	0,49	0,0108	0,0382	0,73	0,0123	0,0558	0,73	0,0123	0,0558
S07-	KN Riegersdorf	Fürstenfeld	1,95	0,0431	0,1595	1,95	0,0431	0,1595	2,72	0,0603	0,2138	2,72	0,0603	0,2138	4,06	0,0690	0,3120	4,06	0,0690	0,3120
S07-	Fürstenfeld	Rudersdorf	0,50	0,0111	0,0411	0,50	0,0111	0,0411	0,70	0,0156	0,0552	0,70	0,0156	0,0552	1,05	0,0178	0,0805	1,05	0,0178	0,0805
S07-	Rudersdorf	Dobersdorf	1,20	0,0264	0,0977	1,20	0,0264	0,0977	1,67	0,0370	0,1310	1,67	0,0370	0,1310	2,48	0,0422	0,1912	2,48	0,0422	0,1912
S10-	Unterweitersdorf	Neumarkt	1,52	0,0335	0,1239	1,52	0,0335	0,1239	2,12	0,0469	0,1661	2,12	0,0469	0,1661	3,15	0,0536	0,2424	3,15	0,0536	0,2424
S10-	Neumarkt	Kefermarkt	0,87	0,0192	0,0712	0,87	0,0192	0,0712	1,22	0,0269	0,0954	1,22	0,0269	0,0954	1,81	0,0308	0,1392	1,81	0,0308	0,1392
S10-	Kefermarkt	Freistadt / Süd	0,94	0,0207	0,0765	0,94	0,0207	0,0765	1,31	0,0290	0,1026	1,31	0,0290	0,1026	1,95	0,0331	0,1498	1,95	0,0331	0,1498
S10-	Freistadt / Süd	Grünbach Sandl	0,99	0,0219	0,0810	0,99	0,0219	0,0810	1,38	0,0306	0,1085	1,38	0,0306	0,1085	2,06	0,0350	0,1584	2,06	0,0350	0,1584
S10-	Grünbach Sandl	Freistadt / Nord	0,27	0,0060	0,0222	0,27	0,0060	0,0222	0,38	0,0084	0,0298	0,38	0,0084	0,0298	0,57	0,0096	0,0435	0,57	0,0096	0,0435
S16-	Zams	Landeck West	1,16	0,0256	0,0946	1,16	0,0256	0,0946	1,62	0,0358	0,1269	1,62	0,0358	0,1269	2,41	0,0409	0,1852	2,41	0,0409	0,1852
S16-	Landeck West	Pians	0,74	0,0164	0,0606	0,74	0,0164	0,0606	1,04	0,0229	0,0812	1,04	0,0229	0,0812	1,54	0,0262	0,1186	1,54	0,0262	0,1186
S16-	Pians	Flirsch	1,47	0,0325	0,1201	1,47	0,0325	0,1201	2,05	0,0455	0,1610	2,05	0,0455	0,1610	3,05	0,0519	0,2350	3,05	0,0519	0,2350
S16-	Flirsch	Schnann am Arlberg	0,92	0,0204	0,0754	0,92	0,0204	0,0754	1,29	0,0285	0,1011	1,29	0,0285	0,1011	1,92	0,0326	0,1476	1,92	0,0326	0,1476
S16-	Schnann am Arlberg	Pettneu	0,67	0,0148	0,0548	0,67	0,0148	0,0548	0,94	0,0207	0,0735	0,94	0,0207	0,0735	1,39	0,0237	0,1073	1,39	0,0237	0,1073
S16-	Pettneu	St. Anton/Arlberg	0,37	0,0083	0,0305	0,37	0,0083	0,0305	0,52	0,0116	0,0409	0,52	0,0116	0,0409	0,78	0,0132	0,0597	0,78	0,0132	0,0597
S16-	St. Anton/Arlberg	Langen/Arlberg	9,05	0,0803	0,2970	9,05	0,0803	0,2970	12,65	0,1124	0,3981	12,65	0,1124	0,3981	18,92	0,1284	0,5811	18,92	0,1284	0,5811
S16-	Langen/Arlberg	Wald/Arlberg	1,19	0,0263	0,0973	1,19	0,0263	0,0973	1,66	0,0368	0,1304	1,66	0,0368	0,1304	2,47	0,0421	0,1903	2,47	0,0421	0,1903
S16-	Wald/Arlberg	Dalaas	1,36	0,0299	0,1108	1,36	0,0299	0,1108	1,89	0,0419	0,1485	1,89	0,0419	0,1485	2,82	0,0479	0,2168	2,82	0,0479	0,2168
S16-	Dalaas	Braz Ost	0,77	0,0170	0,0628	0,77	0,0170	0,0628	1,07	0,0238	0,0842	1,07	0,0238	0,0842	1,60	0,0272	0,1229	1,60	0,0272	0,1229
S16-	Braz Ost	Braz West	0,60	0,0132	0,0490	0,60	0,0132	0,0490	0,84	0,0185	0,0657	0,84	0,0185	0,0657	1,25	0,0212	0,0959	1,25	0,0212	0,0959
S16-	Braz West	Bings	0,81	0,0179	0,0664	0,81	0,0179	0,0664	1,13	0,0251	0,0890	1,13	0,0251	0,0890	1,69	0,0287	0,1299	1,69	0,0287	0,1299
S16-	Bings	Bludenz Montafon	0,38	0,0085	0,0314	0,38	0,0085	0,0314	0,54	0,0119	0,0421	0,54	0,0119	0,0421	0,80	0,0136	0,0615	0,80	0,0136	0,0615
S31-	Eisenstadt Ost	Eisenstadt Süd	0,70	0,0154	0,0570	0,70	0,0154	0,0570	0,97	0,0216	0,0764	0,97	0,0216	0,0764	1,45	0,0246	0,1115	1,45	0,0246	0,1115
S31-	Eisenstadt Süd	Eisenstadt Mitte	0,26	0,0058	0,0213	0,26	0,0058	0,0213	0,36	0,0081	0,0286	0,36	0,0081	0,0286	0,54	0,0092	0,0417	0,54	0,0092	0,0417
S31-	Eisenstadt Mitte	KN Eisenstadt	0,43	0,0095	0,0352	0,43	0,0095	0,0352	0,60	0,0133	0,0472	0,60	0,0133	0,0472	0,89	0,0152	0,0689	0,89	0,0152	0,0689
S31-	KN Eisenstadt	Wulkaprodersdorf	0,57	0,0127	0,0468	0,57	0,0127	0,0468	0,80	0,0177	0,0628	0,80	0,0177	0,0628	1,19	0,0203	0,0917	1,19	0,0203	0,0917
S31-	Wulkaprodersdorf	KN Mattersburg	1,63	0,0359	0,1330	1,63	0,0359	0,1330	2,27	0,0503	0,1783	2,27	0,0503	0,1783	3,38	0,0575	0,2602	3,38	0,0575	0,2602
S31-	KN Mattersburg	Forchtenstein	1,18	0,0260	0,0963	1,18	0,0260	0,0963	1,64	0,0364	0,1290	1,64	0,0364	0,1290	2,45	0,0416	0,1883	2,45	0,0416	0,1883
S31-	Forchtenstein	Sieggraben	1,65	0,0364	0,1345	1,65	0,0364	0,1345	2,30	0,0509	0,1803	2,30	0,0509	0,1803	3,42	0,0582	0,2632	3,42	0,0582	0,2632
S31-	Sieggraben	Weppersdorf/Kobersdorf	1,98	0,0438	0,1620	1,98	0,0438	0,1620	2,77	0,0613	0,2172	2,77	0,0613	0,2172	4,12	0,0701	0,3170	4,12	0,0701	0,3170
S31-	Weppersdorf/Kobersdorf	Weppersdorf/Markt St.Martin	0,41	0,0090	0,0333	0,41	0,0090	0,0333	0,57	0,0126	0,0446	0,57	0,0126	0,0446	0,85	0,0144	0,0651	0,85	0,0144	0,0651
S31-	Weppersdorf/Markt St.Martin	Neutal	0,94	0,0208	0,0769	0,94	0,0208	0,0769	1,31	0,0291	0,1031	1,31	0,0291	0,1031	1,96	0,0333	0,1505	1,96	0,0333	0,1505

STR-KENNZAHL	MAUTABSCHNITT VON	MAUTABSCHNITT BIS	CO2-Emissionsklasse 2 / EURO VI																	
			Kat. 2						Kat. 3						Kat. 4					
			Tag			Nacht			Tag			Nacht			Tag			Nacht		
			Ges	Luft Lärm	CO2	Ges	Luft Lärm	CO2	Ges	Luft Lärm	CO2	Ges	Luft Lärm	CO2	Ges	Luft Lärm	CO2	Ges	Luft Lärm	CO2
S31-	Neutal	Stoob Süd	0,82	0,0182	0,0672	0,82	0,0182	0,0672	1,15	0,0254	0,0901	1,15	0,0254	0,0901	1,71	0,0291	0,1315	1,71	0,0291	0,1315
S31-	Stoob Süd	Oberpullendorf	0,90	0,0198	0,0734	0,90	0,0198	0,0734	1,25	0,0278	0,0983	1,25	0,0278	0,0983	1,87	0,0317	0,1435	1,87	0,0317	0,1435
S33-	KN St. Pölten	St. Pölten Ost	0,49	0,0108	0,0398	0,49	0,0108	0,0398	0,68	0,0151	0,0534	0,68	0,0151	0,0534	1,01	0,0172	0,0779	1,01	0,0172	0,0779
S33-	St. Pölten Ost	St. Pölten Nord	0,86	0,0190	0,0704	0,86	0,0190	0,0704	1,20	0,0266	0,0943	1,20	0,0266	0,0943	1,79	0,0304	0,1377	1,79	0,0304	0,1377
S33-	St. Pölten Nord	Herzogenburg Süd	0,91	0,0201	0,0745	0,91	0,0201	0,0745	1,27	0,0282	0,0999	1,27	0,0282	0,0999	1,89	0,0322	0,1458	1,89	0,0322	0,1458
S33-	Herzogenburg Süd	Herzogenburg Stadt	0,49	0,0108	0,0398	0,49	0,0108	0,0398	0,68	0,0151	0,0533	0,68	0,0151	0,0533	1,01	0,0172	0,0778	1,01	0,0172	0,0778
S33-	Herzogenburg Stadt	Herzogenburg Nord	0,27	0,0060	0,0221	0,27	0,0060	0,0221	0,38	0,0083	0,0296	0,38	0,0083	0,0296	0,56	0,0095	0,0432	0,56	0,0095	0,0432
S33-	Herzogenburg Nord	Traismauer Süd	1,31	0,0290	0,1073	1,31	0,0290	0,1073	1,83	0,0406	0,1439	1,83	0,0406	0,1439	2,73	0,0464	0,2100	2,73	0,0464	0,2100
S33-	Traismauer Süd	Traismauer Nord	0,67	0,0148	0,0546	0,67	0,0148	0,0546	0,93	0,0207	0,0732	0,93	0,0207	0,0732	1,39	0,0236	0,1068	1,39	0,0236	0,1068
S33-	Traismauer Nord	Jettsdorf	1,13	0,0249	0,0922	1,13	0,0249	0,0922	1,57	0,0349	0,1236	1,57	0,0349	0,1236	2,34	0,0399	0,1803	2,34	0,0399	0,1803
S35-	KN Bruck/Mur	Pernegg	1,38	0,0305	0,1127	1,38	0,0305	0,1127	1,92	0,0426	0,1510	1,92	0,0426	0,1510	2,87	0,0487	0,2205	2,87	0,0487	0,2205
S35-	Pernegg	Mixnitz/Mautstatt	1,00	0,0221	0,0819	1,00	0,0221	0,0819	1,40	0,0310	0,1098	1,40	0,0310	0,1098	2,08	0,0354	0,1603	2,08	0,0354	0,1603
S35-	Mixnitz/Mautstatt	Röthelstein	1,20	0,0266	0,0982	1,20	0,0266	0,0982	1,68	0,0372	0,1317	1,68	0,0372	0,1317	2,50	0,0425	0,1922	2,50	0,0425	0,1922
S35-	Röthelstein	Laufnitzdorf	0,58	0,0128	0,0473	0,58	0,0128	0,0473	0,81	0,0179	0,0635	0,81	0,0179	0,0635	1,20	0,0205	0,0926	1,20	0,0205	0,0926
S35-	Laufnitzdorf	Rothleiten	0,66	0,0145	0,0538	0,66	0,0145	0,0538	0,92	0,0204	0,0721	0,92	0,0204	0,0721	1,37	0,0233	0,1053	1,37	0,0233	0,1053
S35-	Rothleiten	Frohnleiten Nord	0,41	0,0091	0,0335	0,41	0,0091	0,0335	0,57	0,0127	0,0449	0,57	0,0127	0,0449	0,85	0,0145	0,0656	0,85	0,0145	0,0656
S35-	Frohnleiten Nord	Frohnleiten	0,19	0,0042	0,0155	0,19	0,0042	0,0155	0,26	0,0059	0,0207	0,26	0,0059	0,0207	0,39	0,0067	0,0303	0,39	0,0067	0,0303
S35-	Frohnleiten	Badl Peggau	1,27	0,0281	0,1040	1,27	0,0281	0,1040	1,78	0,0393	0,1394	1,78	0,0393	0,1394	2,64	0,0450	0,2034	2,64	0,0450	0,2034
S35-	Badl Peggau	Peggau Mitte	0,43	0,0094	0,0348	0,43	0,0094	0,0348	0,59	0,0132	0,0466	0,59	0,0132	0,0466	0,88	0,0150	0,0681	0,88	0,0150	0,0681
S35-	Peggau Mitte	KN Peggau Deutschfeistritz	0,89	0,0196	0,0724	0,89	0,0196	0,0724	1,24	0,0274	0,0971	1,24	0,0274	0,0971	1,84	0,0313	0,1417	1,84	0,0313	0,1417
S36-	KN St. Michael	St. Stefan ob Leoben	0,73	0,0161	0,0597	0,73	0,0161	0,0597	1,02	0,0226	0,0800	1,02	0,0226	0,0800	1,52	0,0258	0,1167	1,52	0,0258	0,1167
S36-	St. Stefan ob Leoben	Kraubath	0,78	0,0173	0,0641	0,78	0,0173	0,0641	1,10	0,0243	0,0859	1,10	0,0243	0,0859	1,63	0,0277	0,1254	1,63	0,0277	0,1254
S36-	Kraubath	Feistritz St. Lorenzen	1,38	0,0304	0,1126	1,38	0,0304	0,1126	1,92	0,0426	0,1510	1,92	0,0426	0,1510	2,86	0,0487	0,2203	2,86	0,0487	0,2203
S36-	Feistritz St. Lorenzen	Knittelfeld Ost	1,58	0,0349	0,1293	1,58	0,0349	0,1293	2,21	0,0489	0,1733	2,21	0,0489	0,1733	3,29	0,0559	0,2529	3,29	0,0559	0,2529
S36-	Knittelfeld Ost	Knittelfeld West	0,67	0,0148	0,0548	0,67	0,0148	0,0548	0,94	0,0207	0,0735	0,94	0,0207	0,0735	1,39	0,0237	0,1073	1,39	0,0237	0,1073
S36-	Knittelfeld West	Zeltweg Ost Spielberg	0,21	0,0046	0,0171	0,21	0,0046	0,0171	0,29	0,0065	0,0229	0,29	0,0065	0,0229	0,44	0,0074	0,0335	0,44	0,0074	0,0335
S36-	Zeltweg Ost Spielberg	Zeltweg West	1,36	0,0301	0,1114	1,36	0,0301	0,1114	1,90	0,0421	0,1493	1,90	0,0421	0,1493	2,83	0,0482	0,2179	2,83	0,0482	0,2179
S36-	Zeltweg West	Judenburg Ost Fohnsdorf	0,69	0,0151	0,0560	0,69	0,0151	0,0560	0,96	0,0212	0,0751	0,96	0,0212	0,0751	1,42	0,0242	0,1096	1,42	0,0242	0,1096
S36-	Judenburg Ost Fohnsdorf	Judenburg West	1,06	0,0235	0,0869	1,06	0,0235	0,0869	1,48	0,0329	0,1165	1,48	0,0329	0,1165	2,21	0,0376	0,1700	2,21	0,0376	0,1700
S36-	As B317 Ost	St. Georgen Ost	0,11	0,0025	0,0091	0,11	0,0025	0,0091	0,16	0,0034	0,0122	0,16	0,0034	0,0122	0,23	0,0039	0,0178	0,23	0,0039	0,0178
S36-	St. Georgen Ost	St. Georgen West	0,21	0,0045	0,0168	0,21	0,0045	0,0168	0,29	0,0064	0,0225	0,29	0,0064	0,0225	0,43	0,0073	0,0329	0,43	0,0073	0,0329
S36-	St. Georgen West	Unzmarkt Ost	0,83	0,0184	0,0680	0,83	0,0184	0,0680	1,16	0,0257	0,0912	1,16	0,0257	0,0912	1,73	0,0294	0,1331	1,73	0,0294	0,1331
S36-	Unzmarkt Ost	Unzmarkt West	0,31	0,0069	0,0256	0,31	0,0069	0,0256	0,44	0,0097	0,0343	0,44	0,0097	0,0343	0,65	0,0111	0,0501	0,65	0,0111	0,0501
S36-	Unzmarkt West	As B317 (prov.)	0,25	0,0056	0,0207	0,25	0,0056	0,0207	0,35	0,0078	0,0278	0,35	0,0078	0,0278	0,53	0,0090	0,0405	0,53	0,0090	0,0405
S37-	St. Veit Nord / Kraig	St. Veit Mitte / Brückl	0,65	0,0142	0,0527	0,65	0,0142	0,0527	0,90	0,0199	0,0706	0,90	0,0199	0,0706	1,34	0,0228	0,1031	1,34	0,0228	0,1031
S37-	St. Veit Mitte / Brückl	St. Veit Süd	0,55	0,0121	0,0448	0,55	0,0121	0,0448	0,76	0,0169	0,0600	0,76	0,0169	0,0600	1,14	0,0194	0,0876	1,14	0,0194	0,0876
S37-	St. Veit Süd	St. Veit Industriegebiet	0,41	0,0091	0,0337	0,41	0,0091	0,0337	0,58	0,0127	0,0451	0,58	0,0127	0,0451	0,86	0,0146	0,0659	0,86	0,0146	0,0659
S37-	St. Veit Industriegebiet	Maria Saal	1,45	0,0319	0,1182	1,45	0,0319	0,1182	2,02	0,0447	0,1584	2,02	0,0447	0,1584	3,01	0,0511	0,2312	3,01	0,0511	0,2312
S37-	Maria Saal	Karnburg	0,52	0,0114	0,0422	0,52	0,0114	0,0422	0,72	0,0160	0,0566	0,72	0,0160	0,0566	1,07	0,0182	0,0826	1,07	0,0182	0,0826
S37-	Karnburg	Klagenfurt Nord	0,45	0,0100	0,0368	0,45	0,0100	0,0368	0,63	0,0139	0,0494	0,63	0,0139	0,0494	0,94	0,0159	0,0721	0,94	0,0159	0,0721
A01-	Preßbaum	Wien Auhof	3,16	0,0697	0,2577	3,16	0,0697	0,2577	4,40	0,0975	0,3455	4,40	0,0975	0,3455	6,55	0,1114	0,5043	6,55	0,1114	0,5043
A01-	KN Steinhäusl	Preßbaum	1,78	0,0394	0,1456	1,78	0,0394	0,1456	2,49	0,0551	0,1952	2,49	0,0551	0,1952	3,70	0,0630	0,2850	3,70	0,0630	0,2850
A01-	Altlengbach	KN Steinhäusl	1,05	0,0231	0,0856	1,05	0,0231	0,0856	1,46	0,0324	0,1148	1,46	0,0324	0,1148	2,18	0,0370	0,1675	2,18	0,0370	0,1675
A01-	St. Christophen	Altlengbach	1,25	0,0276	0,1021	1,25	0,0276	0,1021	1,74	0,0386	0,1369	1,74	0,0386	0,1369	2,60	0,0442	0,1998	2,60	0,0442	0,1998
A01-	Böheimkirchen	St. Christophen	1,50	0,0331	0,1225	1,50	0,0331	0,1225	2,09	0,0463	0,1642	2,09	0,0463	0,1642	3,11	0,0530	0,2396	3,11	0,0530	0,2396
A01-	KN St. Pölten	Böheimkirchen	1,47	0,0324	0,1198	1,47	0,0324	0,1198	2,05	0,0453	0,1606	2,05	0,0453	0,1606	3,05	0,0518	0,2344	3,05	0,0518	0,2344
A01-	St. Pölten Süd	KN St. Pölten	1,04	0,0230	0,0850	1,04	0,0230	0,0850	1,45	0,0322	0,1139	1,45	0,0322	0,1139	2,16	0,0367	0,1663	2,16	0,0367	0,1663
A01-	Loosdorf	St. Pölten Süd	3,61	0,0796	0,2947	3,61	0,0796	0,2947	5,03	0,1115	0,3950	5,03	0,1115	0,3950	7,49	0,1274	0,5766	7,49	0,1274	0,5766
A01-	Melk	Loosdorf	1,32	0,0292	0,1080	1,32	0,0292	0,1080	1,84	0,0409	0,1447	1,84	0,0409	0,1447	2,75	0,0467	0,2113	2,75	0,0467	0,2113
A01-	Pöchlarn	Melk	2,34	0,0517	0,1914	2,34	0,0517	0,1914	3,27	0,0724	0,2566	3,27	0,0724	0,2566	4,87	0,0828	0,3745	4,87	0,0828	0,3745
A01-	Ybbs Wieselburg	Pöchlarn	2,16	0,0477	0,1766	2,16	0,0477	0,1766	3,02	0,0668	0,2368	3,02	0,0668	0,2368	4,49	0,0764	0,3456	4,49	0,0764	0,3456
A01-	Amstetten Ost	Ybbs Wieselburg	1,94	0,0429	0,1587	1,94	0,0429	0,1587	2,71	0,0601	0,2128	2,71	0,0601	0,2128	4,04	0,0686	0,3106	4,04	0,0686	0,3106
A01-	Amstetten West	Amstetten Ost	3,06	0,0675	0,2496	3,06	0,0675	0,2496	4,26	0,0945	0,3347	4,26	0,0945	0,3347	6,35	0,1080	0,4885	6,35	0,1080	0,4885
A01-	Oed	Amstetten West	2,15	0,0474	0,1753	2,15	0,0474	0,1753	2,99	0,0663	0,2350	2,99	0,0663	0,2350	4,46	0,0758	0,3430	4,46	0,0758	0,3430
A01-	Haag	Oed	2,32	0,0511	0,1892	2,32	0,0511	0,1892	3,23	0,0716	0,2536	3,23	0,0716	0,2536	4,81	0,0818	0,3701	4,81	0,0818	0,3701
A01-	St. Valentin	Haag	2,06	0,0455	0,1684	2,06	0,0455	0,1684	2,88	0,0637	0,2258	2,88	0,0637	0,2258	4,28	0,0728	0,3296	4,28	0,0728	0,3296
A01-	Enns Ost	St. Valentin	0,87	0,0193	0,0714	0,87	0,0193	0,0714	1,22	0,0270	0,0957	1,22	0,0270	0,0957	1,82	0,0309	0,1397	1,82	0,0309	0,1397
A01-	Enns West / Steyr	Enns Ost	0,68	0,0150	0,0554	0,68	0,0150	0,0554	0,95	0,0210	0,0743	0,95	0,0210	0,0743	1,41	0,0240	0,1084	1,41	0,0240	0,1084
A01-	Asten St Florian	Enns West / Steyr	0,53	0,0116	0,0430	0,53	0,0116	0,0430	0,73	0,0163	0,0577	0,73	0,0163	0,0577	1,09	0,0186	0,0842	1,09	0,0186	0,0842
A01-	KN Linz	Asten St Florian	2,02	0,0445	0,1647	2,02	0,0445	0,1647	2,81	0,0623	0,2208	2,81	0,0623	0,2208	4,19	0,0712	0,3223	4,19	0,0712	0,3223
A01-	Ansfelden	KN Linz	0,34	0,0075	0,0278	0,34	0,0075	0,0278	0,47	0,0105	0,0372	0,47	0,0105	0,0372	0,71	0,0120	0,0543	0,71	0,0120	0,0543
A01-	Traun	Ansfelden	0,75	0,0166	0,0615	0,75	0,0166	0,0615	1,05	0,0233	0,0824	1,05	0,0233	0,0824	1,56	0,0266	0,1203	1,56	0,0266	0,1203
A01-	KN A1/A25 Passau Wels	Traun	0,35	0,0078	0,0289	0,35	0,0078	0,0289	0,49	0,0109	0,0387	0,49	0,0109	0,0387	0,73	0,0125	0,0565	0,73	0,0125	0,0565
A01-	Allhaming	KN A1/A25 Passau Wels	1,63	0,0360	0,1333	1,63	0,0360	0,1333	2,28	0,0504	0,1787	2,28	0,0504	0,1787	3,39	0,0577	0,2609	3,39	0,0577	0,2609
A01-	Sattledt	Allhaming	2,72	0,0601	0,2224	2,72	0,0601	0,2224	3,80	0,0842	0,2982	3,80	0,0842	0,2982	5,66	0,0962	0,4353	5,66	0,0962	0,4353
A01-	KN Voralpenkreuz	Sattledt	0,34	0,0076	0,0280	0,34	0,0076	0,0280	0,48	0,0106	0,0375	0,48	0,0106	0,0375	0,71	0,0121	0,0548	0,71	0,0121	0,0548
A01-	Eberstalzell	KN Voralpenkreuz	0,99	0,0218	0,0805	0,99	0,0218	0,0805	1,38	0,0305	0,1080	1,38	0,0305	0,1080	2,05	0,0348	0,1576	2,05	0,0348	0,1576
A01-	Vorchdorf	Eberstalzell	1,49	0,0328	0,1214	1,49	0,0328	0,1214	2,07	0,0459	0,1628	2,07	0,0459	0,1628	3,09	0,0525	0,2376	3,09	0,0525	0,2376
A01-	Laakirchen Ost	Vorchdorf	1,30	0,0288	0,1064	1,30	0,0288	0,1064	1,82	0,0403	0,1426	1,82	0,0403	0,1426	2,71	0,0460	0,2082	2,71	0,0460	0,2082
A01-	Laakirchen West	Laakirchen Ost	0,82	0,0181	0,0670	0,82	0,0181	0,0670	1,14	0,0253	0,0898	1,14	0,0253	0,0898	1,70	0,0290	0,1310	1,70	0,0290	0,1310
A01-	Regau	Laakirchen West	1,61	0,0355	0,1313	1,61	0,0355	0,1313	2,24	0,0497	0,1760	2,24	0,0497	0,1760	3,34	0,0568	0,2569	3,34	0,0568	0,2569
A01-	Schörfling	Regau	2,11	0,0466	0,1725	2,11	0,0466	0,1725	2,95	0,0653	0,2312	2,95	0,0653	0,2312	4,39	0,0746	0,3375	4,39	0,0746	0,3375
A01-	Seewalchen	Schörfling	0,33	0,0072	0,0267	0,33	0,0072	0,0267	0,46	0,0101	0,0358	0,46	0,0101	0,0358	0,68	0,0116	0,0523	0,68	0,0116	0,0523
A01-	St. Georgen	Seewalchen	1,91	0,0423	0,1564	1,91	0,0423	0,1564	2,67	0,0592	0,2096	2,67	0,0592	0,2096	3,98	0,0676	0,3060	3,98	0,0676	0,3060
A01-	Oberwang	St. Georgen	2,55	0,0564	0,2085	2,55	0,0564	0,2085	3,56	0,0789	0,2795	3,56	0,0789	0,2795	5,30	0,0902	0,4080	5,30	0,0902	0,4080
A01-	Mondsee	Oberwang	2,35	0,0519	0,1919	2,35	0,0519	0,1919	3,28	0,0726	0,2573	3,28	0,0726	0,2573	4,88	0,0830	0,3755	4,88	0,0830	0,3755

STR-KENNZAHL	MAUTABSCHNITT VON	MAUTABSCHNITT BIS	CO2-Emissionsklasse 2 / EURO VI																	
			Kat. 2						Kat. 3						Kat. 4					
			Tag			Nacht			Tag			Nacht			Tag			Nacht		
			Ges	Luft Lärm	CO2	Ges	Luft Lärm	CO2	Ges	Luft Lärm	CO2	Ges	Luft Lärm	CO2	Ges	Luft Lärm	CO2	Ges	Luft Lärm	CO2
A01-	Thalgau	Mondsee	2,17	0,0478	0,1769	2,17	0,0478	0,1769	3,02	0,0669	0,2372	3,02	0,0669	0,2372	4,50	0,0765	0,3462	4,50	0,0765	0,3462
A01-	Wallersee	Thalgau	1,65	0,0364	0,1348	1,65	0,0364	0,1348	2,30	0,0510	0,1807	2,30	0,0510	0,1807	3,43	0,0583	0,2638	3,43	0,0583	0,2638
A01-	Salzburg Nord	Wallersee	1,60	0,0353	0,1305	1,60	0,0353	0,1305	2,23	0,0494	0,1749	2,23	0,0494	0,1749	3,32	0,0564	0,2554	3,32	0,0564	0,2554
A01-	Salzburg Bergheim-West	Salzburg Nord	0,36	0,0080	0,0294	0,36	0,0080	0,0294	0,50	0,0111	0,0394	0,50	0,0111	0,0394	0,75	0,0127	0,0576	0,75	0,0127	0,0576
A01-	Messe	Salzburg Bergheim-West	0,17	0,0038	0,0141	0,17	0,0038	0,0141	0,24	0,0053	0,0189	0,24	0,0053	0,0189	0,36	0,0061	0,0275	0,36	0,0061	0,0275
A01-	Salzburg Mitte Freilassing	Messe	0,23	0,0051	0,0187	0,23	0,0051	0,0187	0,32	0,0071	0,0251	0,32	0,0071	0,0251	0,48	0,0081	0,0367	0,48	0,0081	0,0367
A01-	Kleßheim	Salzburg Mitte Freilassing	0,28	0,0062	0,0230	0,28	0,0062	0,0230	0,39	0,0087	0,0308	0,39	0,0087	0,0308	0,58	0,0099	0,0450	0,58	0,0099	0,0450
A01-	Siezenheim	Kleßheim	0,39	0,0086	0,0319	0,39	0,0086	0,0319	0,54	0,0121	0,0427	0,54	0,0121	0,0427	0,81	0,0138	0,0624	0,81	0,0138	0,0624
A01-	Flughafen	Siezenheim	0,20	0,0043	0,0160	0,20	0,0043	0,0160	0,27	0,0061	0,0215	0,27	0,0061	0,0215	0,41	0,0069	0,0313	0,41	0,0069	0,0313
A01-	Wals Salzburg West	Flughafen	0,24	0,0053	0,0196	0,24	0,0053	0,0196	0,33	0,0074	0,0263	0,33	0,0074	0,0263	0,50	0,0085	0,0383	0,50	0,0085	0,0383
A01-	KN Salzburg	Wals Salzburg West	0,36	0,0079	0,0293	0,36	0,0079	0,0293	0,50	0,0111	0,0393	0,50	0,0111	0,0393	0,75	0,0127	0,0574	0,75	0,0127	0,0574
A01-	Staatsgrenze Walserberg	KN Salzburg	0,61	0,0135	0,0498	0,61	0,0135	0,0498	0,85	0,0189	0,0668	0,85	0,0189	0,0668	1,27	0,0215	0,0975	1,27	0,0215	0,0975
A02-	KN Vösendorf	KN Wien Inzersdorf	0,76	0,0169	0,0623	0,76	0,0169	0,0623	1,07	0,0236	0,0836	1,07	0,0236	0,0836	1,59	0,0270	0,1220	1,59	0,0270	0,1220
A02-	Mödling	KN Vösendorf	0,52	0,0115	0,0424	0,52	0,0115	0,0424	0,72	0,0160	0,0568	0,72	0,0160	0,0568	1,08	0,0183	0,0829	1,08	0,0183	0,0829
A02-	Wr. Neudorf	Mödling	0,50	0,0109	0,0404	0,50	0,0109	0,0404	0,69	0,0153	0,0542	0,69	0,0153	0,0542	1,03	0,0175	0,0791	1,03	0,0175	0,0791
A02-	Wr. Neudorf IZ/Süd	Wr. Neudorf	0,54	0,0120	0,0445	0,54	0,0120	0,0445	0,76	0,0168	0,0596	0,76	0,0168	0,0596	1,13	0,0192	0,0871	1,13	0,0192	0,0871
A02-	KN Guntramsdorf	Wr. Neudorf IZ/Süd	0,79	0,0175	0,0649	0,79	0,0175	0,0649	1,11	0,0245	0,0869	1,11	0,0245	0,0869	1,65	0,0280	0,1269	1,65	0,0280	0,1269
A02-	Traiskirchen	KN Guntramsdorf	0,88	0,0195	0,0722	0,88	0,0195	0,0722	1,23	0,0273	0,0968	1,23	0,0273	0,0968	1,84	0,0312	0,1413	1,84	0,0312	0,1413
A02-	Baden	Traiskirchen	0,49	0,0109	0,0402	0,49	0,0109	0,0402	0,69	0,0152	0,0539	0,69	0,0152	0,0539	1,02	0,0174	0,0787	1,02	0,0174	0,0787
A02-	Bad Vöslau	Baden	0,81	0,0179	0,0660	0,81	0,0179	0,0660	1,13	0,0250	0,0885	1,13	0,0250	0,0885	1,68	0,0286	0,1292	1,68	0,0286	0,1292
A02-	Kottingbrunn	Bad Vöslau	0,58	0,0129	0,0477	0,58	0,0129	0,0477	0,81	0,0180	0,0639	0,81	0,0180	0,0639	1,21	0,0206	0,0933	1,21	0,0206	0,0933
A02-	Leobersdorf	Kottingbrunn	0,51	0,0113	0,0418	0,51	0,0113	0,0418	0,71	0,0158	0,0561	0,71	0,0158	0,0561	1,06	0,0181	0,0819	1,06	0,0181	0,0819
A02-	Wöllersdorf	Leobersdorf	2,04	0,0451	0,1670	2,04	0,0451	0,1670	2,85	0,0632	0,2238	2,85	0,0632	0,2238	4,25	0,0722	0,3267	4,25	0,0722	0,3267
A02-	Wr. Neustadt West	Wöllersdorf	1,33	0,0293	0,1084	1,33	0,0293	0,1084	1,85	0,0410	0,1454	1,85	0,0410	0,1454	2,76	0,0469	0,2122	2,76	0,0469	0,2122
A02-	KN Wr. Neustadt	Wr. Neustadt West	0,53	0,0117	0,0434	0,53	0,0117	0,0434	0,74	0,0164	0,0582	0,74	0,0164	0,0582	1,10	0,0188	0,0850	1,10	0,0188	0,0850
A02-	KN Seebenstein	KN Wr. Neustadt	2,41	0,0531	0,1965	2,41	0,0531	0,1965	3,36	0,0743	0,2634	3,36	0,0743	0,2634	5,00	0,0850	0,3844	5,00	0,0850	0,3844
A02-	Grimmenstein	KN Seebenstein	2,05	0,0453	0,1676	2,05	0,0453	0,1676	2,86	0,0634	0,2247	2,86	0,0634	0,2247	4,26	0,0725	0,3279	4,26	0,0725	0,3279
A02-	Edlitz	Grimmenstein	0,57	0,0125	0,0464	0,57	0,0125	0,0464	0,79	0,0176	0,0622	0,79	0,0176	0,0622	1,18	0,0201	0,0908	1,18	0,0201	0,0908
A02-	Krumbach	Edlitz	1,75	0,0387	0,1433	1,75	0,0387	0,1433	2,45	0,0542	0,1921	2,45	0,0542	0,1921	3,64	0,0620	0,2804	3,64	0,0620	0,2804
A02-	Zöbern	Krumbach	0,93	0,0204	0,0756	0,93	0,0204	0,0756	1,29	0,0286	0,1014	1,29	0,0286	0,1014	1,92	0,0327	0,1480	1,92	0,0327	0,1480
A02-	Aspang	Zöbern	0,12	0,0027	0,0099	0,12	0,0027	0,0099	0,17	0,0037	0,0132	0,17	0,0037	0,0132	0,25	0,0043	0,0193	0,25	0,0043	0,0193
A02-	Schäffern	Aspang	1,47	0,0323	0,1197	1,47	0,0323	0,1197	2,04	0,0453	0,1604	2,04	0,0453	0,1604	3,04	0,0518	0,2342	3,04	0,0518	0,2342
A02-	Pinggau/Friedberg	Schäffern	1,75	0,0386	0,1429	1,75	0,0386	0,1429	2,44	0,0541	0,1916	2,44	0,0541	0,1916	3,64	0,0618	0,2797	3,64	0,0618	0,2797
A02-	Pinkafeld	Pinggau/Friedberg	1,19	0,0262	0,0968	1,19	0,0262	0,0968	1,65	0,0366	0,1298	1,65	0,0366	0,1298	2,46	0,0419	0,1895	2,46	0,0419	0,1895
A02-	Lafnitztal/Oberwart	Pinkafeld	2,47	0,0546	0,2019	2,47	0,0546	0,2019	3,45	0,0764	0,2706	3,45	0,0764	0,2706	5,13	0,0873	0,3950	5,13	0,0873	0,3950
A02-	Hartberg	Lafnitztal/Oberwart	0,98	0,0215	0,0797	0,98	0,0215	0,0797	1,36	0,0301	0,1068	1,36	0,0301	0,1068	2,03	0,0345	0,1559	2,03	0,0345	0,1559
A02-	Sebersdorf/Bad Waltersdorf	Hartberg	2,47	0,0545	0,2016	2,47	0,0545	0,2016	3,44	0,0763	0,2703	3,44	0,0763	0,2703	5,13	0,0872	0,3945	5,13	0,0872	0,3945
A02-	KN Riegersdorf	Sebersdorf/Bad Waltersdorf	2,07	0,0457	0,1691	2,07	0,0457	0,1691	2,89	0,0640	0,2267	2,89	0,0640	0,2267	4,30	0,0731	0,3309	4,30	0,0731	0,3309
A02-	Ilz Fürstenfeld	KN Riegersdorf	0,70	0,0154	0,0569	0,70	0,0154	0,0569	0,97	0,0215	0,0763	0,97	0,0215	0,0763	1,45	0,0246	0,1114	1,45	0,0246	0,1114
A02-	Sinabelkirchen	Ilz Fürstenfeld	2,54	0,0562	0,2078	2,54	0,0562	0,2078	3,55	0,0786	0,2786	3,55	0,0786	0,2786	5,29	0,0899	0,4066	5,29	0,0899	0,4066
A02-	Gleisdorf Süd	Sinabelkirchen	1,68	0,0370	0,1369	1,68	0,0370	0,1369	2,34	0,0518	0,1835	2,34	0,0518	0,1835	3,48	0,0592	0,2679	3,48	0,0592	0,2679
A02-	Gleisdorf West	Gleisdorf Süd	0,73	0,0161	0,0594	0,73	0,0161	0,0594	1,02	0,0225	0,0797	1,02	0,0225	0,0797	1,51	0,0257	0,1163	1,51	0,0257	0,1163
A02-	Laßnitzhöhe	Gleisdorf West	1,91	0,0421	0,1557	1,91	0,0421	0,1557	2,66	0,0589	0,2087	2,66	0,0589	0,2087	3,96	0,0673	0,3047	3,96	0,0673	0,3047
A02-	KN Graz Ost	Laßnitzhöhe	2,38	0,0526	0,1948	2,38	0,0526	0,1948	3,33	0,0737	0,2611	3,33	0,0737	0,2611	4,95	0,0842	0,3811	4,95	0,0842	0,3811
A02-	Graz Feldkirchen Flughafen	KN Graz Ost	0,86	0,0189	0,0701	0,86	0,0189	0,0701	1,20	0,0265	0,0939	1,20	0,0265	0,0939	1,78	0,0303	0,1371	1,78	0,0303	0,1371
A02-	KN Graz West	Graz Feldkirchen Flughafen	0,57	0,0127	0,0469	0,57	0,0127	0,0469	0,80	0,0178	0,0629	0,80	0,0178	0,0629	1,19	0,0203	0,0918	1,19	0,0203	0,0918
A02-	Unterpremstätten	KN Graz West	0,69	0,0152	0,0564	0,69	0,0152	0,0564	0,96	0,0213	0,0756	0,96	0,0213	0,0756	1,43	0,0244	0,1104	1,43	0,0244	0,1104
A02-	Lieboch	Unterpremstätten	1,07	0,0237	0,0876	1,07	0,0237	0,0876	1,50	0,0331	0,1174	1,50	0,0331	0,1174	2,23	0,0379	0,1714	2,23	0,0379	0,1714
A02-	Mooskirchen	Lieboch	1,48	0,0326	0,1208	1,48	0,0326	0,1208	2,06	0,0457	0,1619	2,06	0,0457	0,1619	3,07	0,0522	0,2363	3,07	0,0522	0,2363
A02-	Steinberg	Mooskirchen	1,53	0,0338	0,1250	1,53	0,0338	0,1250	2,14	0,0473	0,1676	2,14	0,0473	0,1676	3,18	0,0541	0,2446	3,18	0,0541	0,2446
A02-	Modriach	Steinberg	3,83	0,0845	0,3125	3,83	0,0845	0,3125	5,34	0,1182	0,4189	5,34	0,1182	0,4189	7,95	0,1351	0,6114	7,95	0,1351	0,6114
A022	Puchwerk	KN Graz Ost	0,16	0,0035	0,0131	0,16	0,0035	0,0131	0,22	0,0050	0,0176	0,22	0,0050	0,0176	0,33	0,0057	0,0256	0,33	0,0057	0,0256
A022	Graz Raaba	Puchwerk	0,23	0,0051	0,0187	0,23	0,0051	0,0187	0,32	0,0071	0,0251	0,32	0,0071	0,0251	0,48	0,0081	0,0366	0,48	0,0081	0,0366
A022	Graz Liebenau Sternäckerweg	Graz Raaba	0,33	0,0074	0,0272	0,33	0,0074	0,0272	0,46	0,0103	0,0365	0,46	0,0103	0,0365	0,69	0,0118	0,0533	0,69	0,0118	0,0533
A02-	Packsattel	Modriach	1,76	0,0389	0,1439	1,76	0,0389	0,1439	2,46	0,0545	0,1929	2,46	0,0545	0,1929	3,66	0,0622	0,2816	3,66	0,0622	0,2816
A02-	Bad St. Leonhard	Packsattel	2,14	0,0473	0,1750	2,14	0,0473	0,1750	2,99	0,0662	0,2346	2,99	0,0662	0,2346	4,45	0,0757	0,3424	4,45	0,0757	0,3424
A02-	Wolfsberg Nord	Bad St. Leonhard	2,52	0,0556	0,2056	2,52	0,0556	0,2056	3,51	0,0778	0,2757	3,51	0,0778	0,2757	5,23	0,0889	0,4024	5,23	0,0889	0,4024
A02-	Wolfsberg Süd	Wolfsberg Nord	0,72	0,0158	0,0585	0,72	0,0158	0,0585	1,00	0,0221	0,0784	1,00	0,0221	0,0784	1,49	0,0253	0,1144	1,49	0,0253	0,1144
A02-	St. Andrä	Wolfsberg Süd	2,10	0,0464	0,1718	2,10	0,0464	0,1718	2,93	0,0650	0,2303	2,93	0,0650	0,2303	4,37	0,0743	0,3361	4,37	0,0743	0,3361
A02-	Griffen	St. Andrä	2,04	0,0451	0,1670	2,04	0,0451	0,1670	2,85	0,0632	0,2238	2,85	0,0632	0,2238	4,25	0,0722	0,3267	4,25	0,0722	0,3267
A02-	Völkermarkt Ost	Griffen	1,03	0,0228	0,0843	1,03	0,0228	0,0843	1,44	0,0319	0,1131	1,44	0,0319	0,1131	2,15	0,0365	0,1650	2,15	0,0365	0,1650
A02-	Völkermarkt West	Völkermarkt Ost	2,38	0,0526	0,1946	2,38	0,0526	0,1946	3,32	0,0736	0,2609	3,32	0,0736	0,2609	4,95	0,0842	0,3809	4,95	0,0842	0,3809
A02-	Grafenstein	Völkermarkt West	2,28	0,0504	0,1863	2,28	0,0504	0,1863	3,18	0,0705	0,2498	3,18	0,0705	0,2498	4,74	0,0806	0,3646	4,74	0,0806	0,3646
A02-	Klagenfurt Ost	Grafenstein	1,46	0,0323	0,1195	1,46	0,0323	0,1195	2,04	0,0452	0,1602	2,04	0,0452	0,1602	3,04	0,0517	0,2339	3,04	0,0517	0,2339
A02-	Klagenfurt Flughafen	Klagenfurt Ost	0,74	0,0163	0,0605	0,74	0,0163	0,0605	1,03	0,0229	0,0810	1,03	0,0229	0,0810	1,54	0,0261	0,1183	1,54	0,0261	0,1183
A02-	Klagenfurt Nord	Klagenfurt Flughafen	0,82	0,0181	0,0670	0,82	0,0181	0,0670	1,14	0,0253	0,0898	1,14	0,0253	0,0898	1,70	0,0290	0,1310	1,70	0,0290	0,1310
A02-	Klagenfurt West	Klagenfurt Nord	1,42	0,0313	0,1158	1,42	0,0313	0,1158	1,98	0,0438	0,1552	1,98	0,0438	0,1552	2,94	0,0501	0,2266	2,94	0,0501	0,2266
A02-	Krumpendorf West	Klagenfurt West	0,57	0,0125	0,0462	0,57	0,0125	0,0462	0,79	0,0175	0,0619	0,79	0,0175	0,0619	1,17	0,0200	0,0903	1,17	0,0200	0,0903
A02-	Pörtschach Ost	Krumpendorf West	0,68	0,0150	0,0556	0,68	0,0150	0,0556	0,95	0,0210	0,0745	0,95	0,0210	0,0745	1,41	0,0240	0,1088	1,41	0,0240	0,1088
A02-	Pörtschach West	Pörtschach Ost	1,06	0,0234	0,0866	1,06	0,0234	0,0866	1,48	0,0328	0,1160	1,48	0,0328	0,1160	2,20	0,0374	0,1694	2,20	0,0374	0,1694
A02-	Velden Ost	Pörtschach West	0,79	0,0173	0,0641	0,79	0,0173	0,0641	1,10	0,0243	0,0860	1,10	0,0243	0,0860	1,63	0,0277	0,1255	1,63	0,0277	0,1255
A02-	Velden West	Velden Ost	0,85	0,0187	0,0691	0,85	0,0187	0,0691	1,18	0,0261	0,0926	1,18	0,0261	0,0926	1,76	0,0299	0,1351	1,76	0,0299	0,1351
A02-	Wernberg	Velden West	1,40	0,0309	0,1141	1,40	0,0309	0,1141	1,95	0,0432	0,1530	1,95	0,0432	0,1530	2,90	0,0494	0,2234	2,90	0,0494	0,2234
A02-	KN Villach	Wernberg	0,74	0,0164	0,0607	0,74	0,0164	0,0607	1,04	0,0230	0,0813	1,04	0,0230	0,0813	1,54	0,0262	0,1187	1,54	0,0262	0,1187
A02-	Villach Faaker See	KN Villach	0,58	0,0128	0,0472	0,58	0,0128	0,0472	0,81	0,0179	0,0632	0,81	0,0179	0,0632	1,20	0,0204	0,0923	1,20	0,0204	0,0923
A02-	Villach Warmbad	Villach Faaker See	1,32	0,0291	0,1078	1,32	0,0291	0,1078	1,84	0,0408	0,1445	1,84	0,0408	0,1445	2,74	0,0466	0,2109	2,74	0,0466	0,2109
A02-	Hermagor	Villach Warmbad	2,39	0,0528	0,1954	2,39	0,0528	0,1954	3,34	0,0739	0,2619	3,34	0,0739	0,2619	4,97	0,0845	0,3823	4,97	0,0845	0,3823
A02-	Arnoldstein	Hermagor	0,57	0,0126	0,0465	0,57	0,0126	0,0465	0,79	0,0176	0,0624	0,79	0,0176	0,0624	1,18	0,0201	0,0910	1,18	0,0201	0,0910
A02-	Staatsgrenze Arnoldstein	Arnoldstein	0,87	0,0193	0,0713	0,87	0,0193	0,0713	1,22	0,0270	0,0956	1,22	0,0270	0,0956	1,81	0,0308	0,1396	1,81	0,0308	0,1396

STR-KENNZAHL	MAUTABSCHNITT VON	MAUTABSCHNITT BIS	CO2-Emissionsklasse 2 / EURO VI																	
			Kat. 2						Kat. 3						Kat. 4					
			Tag			Nacht			Tag			Nacht			Tag			Nacht		
			Ges	Luft Lärm	CO2	Ges	Luft Lärm	CO2	Ges	Luft Lärm	CO2	Ges	Luft Lärm	CO2	Ges	Luft Lärm	CO2	Ges	Luft Lärm	CO2
A03-	Münchendorf/Achau	KN Guntramsdorf	0,23	0,0050	0,0185	0,23	0,0050	0,0185	0,32	0,0070	0,0248	0,32	0,0070	0,0248	0,47	0,0080	0,0362	0,47	0,0080	0,0362
A03-	Ebreichsdorf Nord	Münchendorf/Achau	0,95	0,0211	0,0780	0,95	0,0211	0,0780	1,33	0,0295	0,1045	1,33	0,0295	0,1045	1,98	0,0337	0,1525	1,98	0,0337	0,1525
A03-	Ebreichsdorf West	Ebreichsdorf Nord	0,78	0,0172	0,0636	0,78	0,0172	0,0636	1,09	0,0241	0,0853	1,09	0,0241	0,0853	1,62	0,0275	0,1245	1,62	0,0275	0,1245
A03-	Pottendorf	Ebreichsdorf West	1,02	0,0226	0,0835	1,02	0,0226	0,0835	1,43	0,0316	0,1119	1,43	0,0316	0,1119	2,12	0,0361	0,1634	2,12	0,0361	0,1634
A03-	Hornstein	Pottendorf	1,68	0,0371	0,1371	1,68	0,0371	0,1371	2,34	0,0519	0,1838	2,34	0,0519	0,1838	3,49	0,0593	0,2682	3,49	0,0593	0,2682
A03-	Müllendorf	Hornstein	1,10	0,0243	0,0898	1,10	0,0243	0,0898	1,53	0,0340	0,1204	1,53	0,0340	0,1204	2,28	0,0388	0,1758	2,28	0,0388	0,1758
A03-	KN Eisenstadt	Müllendorf	0,92	0,0203	0,0751	0,92	0,0203	0,0751	1,28	0,0284	0,1007	1,28	0,0284	0,1007	1,91	0,0325	0,1469	1,91	0,0325	0,1469
A031	Siegendorf	KN Eisenstadt	0,72	0,0160	0,0592	0,72	0,0160	0,0592	1,01	0,0224	0,0794	1,01	0,0224	0,0794	1,51	0,0256	0,1158	1,51	0,0256	0,1158
A041	KN Wien Prater	Stadionbrücke	0,13	0,0029	0,0109	0,13	0,0029	0,0109	0,19	0,0041	0,0146	0,19	0,0041	0,0146	0,28	0,0047	0,0213	0,28	0,0047	0,0213
A04-	Wien Simmeringer Haide	KN Wien Prater	0,92	0,0203	0,0750	0,92	0,0203	0,0750	1,28	0,0284	0,1006	1,28	0,0284	0,1006	1,91	0,0324	0,1468	1,91	0,0324	0,1468
A04-	KN Schwechat	Wien Simmeringer Haide	0,82	0,0182	0,0673	0,82	0,0182	0,0673	1,15	0,0255	0,0903	1,15	0,0255	0,0903	1,71	0,0291	0,1318	1,71	0,0291	0,1318
A04-	Flughafen Wien Schwechat	KN Schwechat	1,19	0,0263	0,0973	1,19	0,0263	0,0973	1,66	0,0368	0,1304	1,66	0,0368	0,1304	2,47	0,0421	0,1903	2,47	0,0421	0,1903
A04-	Fischamend	Flughafen Wien Schwechat	1,33	0,0294	0,1089	1,33	0,0294	0,1089	1,86	0,0412	0,1460	1,86	0,0412	0,1460	2,77	0,0471	0,2131	2,77	0,0471	0,2131
A04-	Bruck/Leitha West	Fischamend	2,92	0,0646	0,2389	2,92	0,0646	0,2389	4,08	0,0904	0,3202	4,08	0,0904	0,3202	6,07	0,1033	0,4674	6,07	0,1033	0,4674
A04-	Bruck/Leitha Ost	Bruck/Leitha West	0,97	0,0214	0,0793	0,97	0,0214	0,0793	1,35	0,0300	0,1063	1,35	0,0300	0,1063	2,02	0,0343	0,1552	2,02	0,0343	0,1552
A04-	KN Bruckneudorf	Bruck/Leitha Ost	0,61	0,0134	0,0495	0,61	0,0134	0,0495	0,85	0,0187	0,0663	0,85	0,0187	0,0663	1,26	0,0214	0,0968	1,26	0,0214	0,0968
A04-	Parndorf	KN Bruckneudorf	0,39	0,0086	0,0319	0,39	0,0086	0,0319	0,54	0,0121	0,0427	0,54	0,0121	0,0427	0,81	0,0138	0,0623	0,81	0,0138	0,0623
A04-	Neusiedl	Parndorf	0,75	0,0167	0,0616	0,75	0,0167	0,0616	1,05	0,0233	0,0826	1,05	0,0233	0,0826	1,57	0,0266	0,1205	1,57	0,0266	0,1205
A04-	Neusiedl/Gewerbepark	Neusiedl	0,17	0,0039	0,0143	0,17	0,0039	0,0143	0,24	0,0054	0,0191	0,24	0,0054	0,0191	0,36	0,0062	0,0279	0,36	0,0062	0,0279
A04-	Weiden/Gols	Neusiedl/Gewerbepark	1,56	0,0345	0,1278	1,56	0,0345	0,1278	2,18	0,0483	0,1713	2,18	0,0483	0,1713	3,25	0,0552	0,2500	3,25	0,0552	0,2500
A04-	Mönchhof	Weiden/Gols	1,14	0,0252	0,0932	1,14	0,0252	0,0932	1,59	0,0353	0,1249	1,59	0,0353	0,1249	2,37	0,0403	0,1824	2,37	0,0403	0,1824
A04-	Nickelsdorf	Mönchhof	1,79	0,0395	0,1460	1,79	0,0395	0,1460	2,49	0,0553	0,1957	2,49	0,0553	0,1957	3,71	0,0631	0,2857	3,71	0,0631	0,2857
A04-	Staatsgrenze Nickelsdorf	Nickelsdorf	0,32	0,0070	0,0259	0,32	0,0070	0,0259	0,44	0,0098	0,0347	0,44	0,0098	0,0347	0,66	0,0112	0,0506	0,66	0,0112	0,0506
A05-	Wolkersdorf Süd	KN Eibesbrunn	0,62	0,0136	0,0503	0,62	0,0136	0,0503	0,86	0,0190	0,0675	0,86	0,0190	0,0675	1,28	0,0218	0,0985	1,28	0,0218	0,0985
A05-	Ulrichskirchen	Wolkersdorf Süd	0,67	0,0147	0,0544	0,67	0,0147	0,0544	0,93	0,0206	0,0730	0,93	0,0206	0,0730	1,38	0,0235	0,1065	1,38	0,0235	0,1065
A05-	Wolkersdorf Nord	Ulrichskirchen	0,44	0,0096	0,0356	0,44	0,0096	0,0356	0,61	0,0135	0,0477	0,61	0,0135	0,0477	0,90	0,0154	0,0696	0,90	0,0154	0,0696
A05-	Hochleithen	Wolkersdorf Nord	0,78	0,0173	0,0638	0,78	0,0173	0,0638	1,09	0,0242	0,0856	1,09	0,0242	0,0856	1,62	0,0276	0,1249	1,62	0,0276	0,1249
A05-	Gaweinstal Mitte	Hochleithen	1,56	0,0345	0,1277	1,56	0,0345	0,1277	2,18	0,0483	0,1712	2,18	0,0483	0,1712	3,25	0,0552	0,2499	3,25	0,0552	0,2499
A05-	Gaweinstal Nord	Gaweinstal Mitte	0,41	0,0091	0,0338	0,41	0,0091	0,0338	0,58	0,0128	0,0453	0,58	0,0128	0,0453	0,86	0,0146	0,0661	0,86	0,0146	0,0661
A05-	Mistelbach Süd	Gaweinstal Nord	0,71	0,0158	0,0583	0,71	0,0158	0,0583	1,00	0,0221	0,0782	1,00	0,0221	0,0782	1,48	0,0252	0,1141	1,48	0,0252	0,1141
A05-	Mistelbach Ost / Wilfersdorf	Mistelbach Süd	1,20	0,0265	0,0979	1,20	0,0265	0,0979	1,67	0,0370	0,1312	1,67	0,0370	0,1312	2,49	0,0423	0,1915	2,49	0,0423	0,1915
A05-	Poysdorf Süd	Mistelbach Ost / Wilfersdorf	1,21	0,0267	0,0988	1,21	0,0267	0,0988	1,69	0,0374	0,1325	1,69	0,0374	0,1325	2,51	0,0427	0,1934	2,51	0,0427	0,1934
A05-	Großkrut	Poysdorf Süd	1,60	0,0352	0,1303	1,60	0,0352	0,1303	2,23	0,0493	0,1747	2,23	0,0493	0,1747	3,31	0,0564	0,2550	3,31	0,0564	0,2550
A05-	Poysdorf Nord	Großkrut	1,55	0,0343	0,1268	1,55	0,0343	0,1268	2,17	0,0480	0,1700	2,17	0,0480	0,1700	3,22	0,0548	0,2481	3,22	0,0548	0,2481
A05-	Drasenhofen West	Drasenhofen Süd	0,48	0,0106	0,0390	0,48	0,0106	0,0390	0,67	0,0148	0,0523	0,67	0,0148	0,0523	0,99	0,0169	0,0764	0,99	0,0169	0,0764
A05-	Drasenhofen Nord	Drasenhofen West	0,67	0,0149	0,0551	0,67	0,0149	0,0551	0,94	0,0208	0,0739	0,94	0,0208	0,0739	1,40	0,0238	0,1078	1,40	0,0238	0,1078
A06-	Potzneusiedl	KN Bruckneudorf	1,97	0,0434	0,1606	1,97	0,0434	0,1606	2,74	0,0608	0,2153	2,74	0,0608	0,2153	4,08	0,0694	0,3143	4,08	0,0694	0,3143
A06-	Gattendorf	Potzneusiedl	0,85	0,0188	0,0697	0,85	0,0188	0,0697	1,19	0,0264	0,0934	1,19	0,0264	0,0934	1,77	0,0301	0,1364	1,77	0,0301	0,1364
A06-	Kittsee	Gattendorf	1,43	0,0315	0,1166	1,43	0,0315	0,1166	1,99	0,0441	0,1563	1,99	0,0441	0,1563	2,97	0,0504	0,2281	2,97	0,0504	0,2281
A06-	Staatsgrenze Kittsee	Kittsee	0,73	0,0160	0,0592	0,73	0,0160	0,0592	1,01	0,0224	0,0794	1,01	0,0224	0,0794	1,51	0,0256	0,1159	1,51	0,0256	0,1159
A07-	Franzosenhausweg	KN Linz	0,51	0,0113	0,0418	0,51	0,0113	0,0418	0,71	0,0158	0,0560	0,71	0,0158	0,0560	1,06	0,0181	0,0817	1,06	0,0181	0,0817
A07-	Salzburger Straße Neue Welt	Franzosenhausweg	0,45	0,0099	0,0365	0,45	0,0099	0,0365	0,62	0,0138	0,0489	0,62	0,0138	0,0489	0,93	0,0158	0,0714	0,93	0,0158	0,0714
A07-	Muldenstraße Bindermichl	Salzburger Straße Neue Welt	0,31	0,0068	0,0253	0,31	0,0068	0,0253	0,43	0,0096	0,0339	0,43	0,0096	0,0339	0,64	0,0109	0,0495	0,64	0,0109	0,0495
A07-	Linz-Hummelhof	Muldenstraße Bindermichl	0,15	0,0033	0,0123	0,15	0,0033	0,0123	0,21	0,0046	0,0165	0,21	0,0046	0,0165	0,31	0,0053	0,0240	0,31	0,0053	0,0240
A07-	Wiener Straße	Linz-Hummelhof	0,21	0,0047	0,0173	0,21	0,0047	0,0173	0,30	0,0065	0,0232	0,30	0,0065	0,0232	0,44	0,0075	0,0338	0,44	0,0075	0,0338
A07-	VOEST	Wiener Straße	0,20	0,0043	0,0161	0,20	0,0043	0,0161	0,27	0,0061	0,0215	0,27	0,0061	0,0215	0,41	0,0069	0,0314	0,41	0,0069	0,0314
A07-	Industriezeile	VOEST	0,15	0,0034	0,0126	0,15	0,0034	0,0126	0,22	0,0048	0,0169	0,22	0,0048	0,0169	0,32	0,0054	0,0247	0,32	0,0054	0,0247
A07-	Prinz Eugenstraße	Industriezeile	0,24	0,0054	0,0200	0,24	0,0054	0,0200	0,34	0,0076	0,0268	0,34	0,0076	0,0268	0,51	0,0086	0,0391	0,51	0,0086	0,0391
A07-	Hafenstraße	Prinz Eugenstraße	0,46	0,0101	0,0374	0,46	0,0101	0,0374	0,64	0,0142	0,0502	0,64	0,0142	0,0502	0,95	0,0162	0,0732	0,95	0,0162	0,0732
A07-	Urfahr	Hafenstraße	0,18	0,0040	0,0147	0,18	0,0040	0,0147	0,25	0,0056	0,0197	0,25	0,0056	0,0197	0,37	0,0064	0,0288	0,37	0,0064	0,0288
A07-	Dornach	Urfahr	0,44	0,0096	0,0356	0,44	0,0096	0,0356	0,61	0,0135	0,0477	0,61	0,0135	0,0477	0,91	0,0154	0,0697	0,91	0,0154	0,0697
A07-	Auhof	Dornach	0,36	0,0079	0,0294	0,36	0,0079	0,0294	0,50	0,0111	0,0394	0,50	0,0111	0,0394	0,75	0,0127	0,0575	0,75	0,0127	0,0575
A07-	Treffling	Auhof	0,60	0,0132	0,0490	0,60	0,0132	0,0490	0,84	0,0185	0,0656	0,84	0,0185	0,0656	1,25	0,0212	0,0958	1,25	0,0212	0,0958
A07-	Gallneukirchen	Treffling	0,72	0,0160	0,0590	0,72	0,0160	0,0590	1,01	0,0223	0,0791	1,01	0,0223	0,0791	1,50	0,0255	0,1155	1,50	0,0255	0,1155
A07-	Engerwitzdorf	Gallneukirchen	0,64	0,0142	0,0526	0,64	0,0142	0,0526	0,90	0,0199	0,0705	0,90	0,0199	0,0705	1,34	0,0227	0,1029	1,34	0,0227	0,1029
A07-	Unterweitersdorf	Engerwitzdorf	0,83	0,0182	0,0674	0,83	0,0182	0,0674	1,15	0,0255	0,0904	1,15	0,0255	0,0904	1,71	0,0292	0,1319	1,71	0,0292	0,1319
A08-	Wels West	KN Voralpenkreuz	2,53	0,0559	0,2068	2,53	0,0559	0,2068	3,53	0,0782	0,2772	3,53	0,0782	0,2772	5,26	0,0894	0,4046	5,26	0,0894	0,4046
A08-	Wels-Wirtschaftspark	Wels West	0,18	0,0039	0,0146	0,18	0,0039	0,0146	0,25	0,0055	0,0195	0,25	0,0055	0,0195	0,37	0,0063	0,0285	0,37	0,0063	0,0285
A08-	KN Wels	Wels-Wirtschaftspark	0,71	0,0158	0,0584	0,71	0,0158	0,0584	1,00	0,0221	0,0782	1,00	0,0221	0,0782	1,48	0,0252	0,1142	1,48	0,0252	0,1142
A08-	Pichl/Bad Schallerbach	KN Wels	0,98	0,0217	0,0803	0,98	0,0217	0,0803	1,37	0,0304	0,1076	1,37	0,0304	0,1076	2,04	0,0347	0,1570	2,04	0,0347	0,1570
A08-	Meggenhofen Gallspach	Pichl/Bad Schallerbach	2,48	0,0548	0,2028	2,48	0,0548	0,2028	3,46	0,0767	0,2718	3,46	0,0767	0,2718	5,16	0,0877	0,3968	5,16	0,0877	0,3968
A08-	Haag am Hausruck	Meggenhofen Gallspach	2,71	0,0597	0,2210	2,71	0,0597	0,2210	3,78	0,0836	0,2963	3,78	0,0836	0,2963	5,62	0,0956	0,4324	5,62	0,0956	0,4324
A08-	Ried im Innkreis	Haag am Hausruck	2,47	0,0545	0,2017	2,47	0,0545	0,2017	3,45	0,0763	0,2704	3,45	0,0763	0,2704	5,13	0,0872	0,3947	5,13	0,0872	0,3947
A08-	Ort im Innkreis	Ried im Innkreis	2,65	0,0585	0,2165	2,65	0,0585	0,2165	3,70	0,0819	0,2902	3,70	0,0819	0,2902	5,51	0,0936	0,4236	5,51	0,0936	0,4236
A08-	Schärding Suben	Ort im Innkreis	2,00	0,0442	0,1634	2,00	0,0442	0,1634	2,79	0,0618	0,2190	2,79	0,0618	0,2190	4,16	0,0707	0,3197	4,16	0,0707	0,3197
A08-	Staatsgrenze Suben	Schärding Suben	0,51	0,0112	0,0413	0,51	0,0112	0,0413	0,71	0,0156	0,0554	0,71	0,0156	0,0554	1,05	0,0179	0,0808	1,05	0,0179	0,0808
A09-	Ried im Traunkreis	KN Voralpenkreuz	1,25	0,0275	0,1018	1,25	0,0275	0,1018	1,74	0,0385	0,1364	1,74	0,0385	0,1364	2,59	0,0440	0,1991	2,59	0,0440	0,1991
A09-	Inzersdorf Kirchdorf	Ried im Traunkreis	2,34	0,0516	0,1909	2,34	0,0516	0,1909	3,26	0,0722	0,2559	3,26	0,0722	0,2559	4,86	0,0826	0,3735	4,86	0,0826	0,3735
A09-	Klaus	Inzersdorf Kirchdorf	2,85	0,0629	0,2325	2,85	0,0629	0,2325	3,97	0,0880	0,3117	3,97	0,0880	0,3117	5,91	0,1006	0,4550	5,91	0,1006	0,4550
A09-	St. Pankraz	Klaus	1,81	0,0400	0,1478	1,81	0,0400	0,1478	2,52	0,0559	0,1982	2,52	0,0559	0,1982	3,76	0,0639	0,2892	3,76	0,0639	0,2892
A09-	Roßleiten Windischgarsten	St. Pankraz	2,52	0,0557	0,2062	2,52	0,0557	0,2062	3,52	0,0780	0,2765	3,52	0,0780	0,2765	5,25	0,0892	0,4036	5,25	0,0892	0,4036
A09-	Gleinkerau	Roßleiten Windischgarsten	1,19	0,0262	0,0969	1,19	0,0262	0,0969	1,66	0,0367	0,1300	1,66	0,0367	0,1300	2,47	0,0419	0,1897	2,47	0,0419	0,1897
A09-	Spital am Pyhrn	Gleinkerau	0,89	0,0198	0,0731	0,89	0,0198	0,0731	1,25	0,0277	0,0980	1,25	0,0277	0,0980	1,86	0,0316	0,1430	1,86	0,0316	0,1430
A09-	Ardning / Admont	Spital am Pyhrn	4,84	0,0503	0,1860	4,84	0,0503	0,1860	6,76	0,0704	0,2494	6,76	0,0704	0,2494	10,10	0,0804	0,3640	10,10	0,0804	0,3640
A09-	Liezen	Ardning / Admont	0,52	0,0115	0,0424	0,52	0,0115	0,0424	0,72	0,0160	0,0568	0,72	0,0160	0,0568	1,08	0,0183	0,0830	1,08	0,0183	0,0830

STR-KENNZAHL	MAUTABSCHNITT VON	MAUTABSCHNITT BIS	CO2-Emissionsklasse 2 / EURO VI																	
			Kat. 2						Kat. 3						Kat. 4					
			Tag			Nacht			Tag			Nacht			Tag			Nacht		
			Ges	Luft Lärm	CO2	Ges	Luft Lärm	CO2	Ges	Luft Lärm	CO2	Ges	Luft Lärm	CO2	Ges	Luft Lärm	CO2	Ges	Luft Lärm	CO2
A09-	Rottenmann	Liezen	1,08	0,0239	0,0886	1,08	0,0239	0,0886	1,51	0,0335	0,1188	1,51	0,0335	0,1188	2,25	0,0383	0,1734	2,25	0,0383	0,1734
A09-	Trieben	Rottenmann	2,70	0,0597	0,2209	2,70	0,0597	0,2209	3,77	0,0836	0,2961	3,77	0,0836	0,2961	5,62	0,0955	0,4322	5,62	0,0955	0,4322
A09-	Treglwang	Trieben	2,20	0,0485	0,1796	2,20	0,0485	0,1796	3,07	0,0679	0,2407	3,07	0,0679	0,2407	4,57	0,0777	0,3514	4,57	0,0777	0,3514
A09-	Kalwang	Treglwang	2,95	0,0652	0,2413	2,95	0,0652	0,2413	4,12	0,0913	0,3235	4,12	0,0913	0,3235	6,14	0,1044	0,4722	6,14	0,1044	0,4722
A09-	Mautern	Kalwang	1,38	0,0304	0,1124	1,38	0,0304	0,1124	1,92	0,0425	0,1506	1,92	0,0425	0,1506	2,86	0,0486	0,2199	2,86	0,0486	0,2199
A09-	Kammern	Mautern	1,55	0,0342	0,1264	1,55	0,0342	0,1264	2,16	0,0478	0,1695	2,16	0,0478	0,1695	3,22	0,0547	0,2474	3,22	0,0547	0,2474
A09-	Traboch	Kammern	1,62	0,0357	0,1322	1,62	0,0357	0,1322	2,26	0,0500	0,1772	2,26	0,0500	0,1772	3,36	0,0572	0,2586	3,36	0,0572	0,2586
A09-	Terminal St. Michael	Traboch	0,32	0,0070	0,0260	0,32	0,0070	0,0260	0,44	0,0098	0,0348	0,44	0,0098	0,0348	0,66	0,0112	0,0508	0,66	0,0112	0,0508
A09-	KN St. Michael	Terminal St. Michael	0,60	0,0132	0,0487	0,60	0,0132	0,0487	0,83	0,0184	0,0652	0,83	0,0184	0,0652	1,24	0,0210	0,0952	1,24	0,0210	0,0952
A09-	Übelbach	KN St. Michael	11,78	0,1225	0,4531	11,78	0,1225	0,4531	16,46	0,1715	0,6074	16,46	0,1715	0,6074	24,61	0,1959	0,8866	24,61	0,1959	0,8866
A09-	KN Peggau Deutschfeistritz	Übelbach	1,83	0,0405	0,1499	1,83	0,0405	0,1499	2,56	0,0567	0,2009	2,56	0,0567	0,2009	3,81	0,0648	0,2933	3,81	0,0648	0,2933
A09-	Gratkorn Nord	KN Peggau Deutschfeistritz	0,87	0,0192	0,0710	0,87	0,0192	0,0710	1,21	0,0269	0,0952	1,21	0,0269	0,0952	1,81	0,0307	0,1389	1,81	0,0307	0,1389
A09-	Gratkorn Süd	Gratkorn Nord	0,95	0,0211	0,0780	0,95	0,0211	0,0780	1,33	0,0295	0,1045	1,33	0,0295	0,1045	1,98	0,0337	0,1526	1,98	0,0337	0,1526
A09-	Graz Nord	Gratkorn Süd	0,21	0,0047	0,0173	0,21	0,0047	0,0173	0,30	0,0065	0,0232	0,30	0,0065	0,0232	0,44	0,0075	0,0338	0,44	0,0075	0,0338
A09-	Graz Webling	Graz Nord	2,42	0,0534	0,1977	2,42	0,0534	0,1977	3,38	0,0748	0,2650	3,38	0,0748	0,2650	5,03	0,0855	0,3868	5,03	0,0855	0,3868
A09-	Seiersberg	Graz Webling	0,64	0,0142	0,0525	0,64	0,0142	0,0525	0,90	0,0199	0,0704	0,90	0,0199	0,0704	1,34	0,0227	0,1028	1,34	0,0227	0,1028
A09-	KN Graz West	Seiersberg	0,31	0,0070	0,0257	0,31	0,0070	0,0257	0,44	0,0097	0,0345	0,44	0,0097	0,0345	0,65	0,0111	0,0503	0,65	0,0111	0,0503
A09-	Schwarzlsee	KN Graz West	0,31	0,0069	0,0253	0,31	0,0069	0,0253	0,43	0,0096	0,0340	0,43	0,0096	0,0340	0,64	0,0110	0,0496	0,64	0,0110	0,0496
A09-	Schachenwald / IBC Businesscenter	Schwarzlsee	0,35	0,0077	0,0283	0,35	0,0077	0,0283	0,48	0,0107	0,0380	0,48	0,0107	0,0380	0,72	0,0123	0,0555	0,72	0,0123	0,0555
A09-	Kalsdorf	Schachenwald / IBC Businesscenter	0,35	0,0078	0,0288	0,35	0,0078	0,0288	0,49	0,0109	0,0386	0,49	0,0109	0,0386	0,73	0,0125	0,0564	0,73	0,0125	0,0564
A09-	Werndorf Terminal	Kalsdorf	0,88	0,0195	0,0722	0,88	0,0195	0,0722	1,23	0,0273	0,0967	1,23	0,0273	0,0967	1,84	0,0312	0,1412	1,84	0,0312	0,1412
A09-	Wildon	Werndorf Terminal	0,99	0,0218	0,0806	0,99	0,0218	0,0806	1,38	0,0305	0,1081	1,38	0,0305	0,1081	2,05	0,0349	0,1578	2,05	0,0349	0,1578
A09-	Hengsberg	Wildon	0,48	0,0106	0,0394	0,48	0,0106	0,0394	0,67	0,0149	0,0528	0,67	0,0149	0,0528	1,00	0,0170	0,0770	1,00	0,0170	0,0770
A09-	Lebring	Hengsberg	0,85	0,0189	0,0697	0,85	0,0189	0,0697	1,19	0,0264	0,0935	1,19	0,0264	0,0935	1,77	0,0302	0,1365	1,77	0,0302	0,1365
A09-	Leibnitz	Lebring	1,48	0,0326	0,1207	1,48	0,0326	0,1207	2,06	0,0457	0,1618	2,06	0,0457	0,1618	3,07	0,0522	0,2362	3,07	0,0522	0,2362
A09-	Vogau Straß	Leibnitz	1,81	0,0399	0,1476	1,81	0,0399	0,1476	2,52	0,0559	0,1979	2,52	0,0559	0,1979	3,76	0,0638	0,2889	3,76	0,0638	0,2889
A09-	Gersdorf	Vogau Straß	0,88	0,0194	0,0716	0,88	0,0194	0,0716	1,22	0,0271	0,0960	1,22	0,0271	0,0960	1,82	0,0310	0,1401	1,82	0,0310	0,1401
A09-	Spielfeld	Gersdorf	0,46	0,0102	0,0377	0,46	0,0102	0,0377	0,64	0,0143	0,0506	0,64	0,0143	0,0506	0,96	0,0163	0,0738	0,96	0,0163	0,0738
A09-	Staatsgrenze Spielfeld	Spielfeld	0,42	0,0093	0,0344	0,42	0,0093	0,0344	0,59	0,0130	0,0461	0,59	0,0130	0,0461	0,88	0,0149	0,0673	0,88	0,0149	0,0673
A10-	Salzburg Süd / Anif	KN Salzburg	1,70	0,0376	0,1392	1,70	0,0376	0,1392	2,38	0,0527	0,1866	2,38	0,0527	0,1866	3,54	0,0602	0,2724	3,54	0,0602	0,2724
A10-	Puch Urstein	Salzburg Süd / Anif	0,58	0,0128	0,0472	0,58	0,0128	0,0472	0,81	0,0179	0,0633	0,81	0,0179	0,0633	1,20	0,0204	0,0924	1,20	0,0204	0,0924
A10-	Hallein	Puch Urstein	1,19	0,0264	0,0975	1,19	0,0264	0,0975	1,67	0,0369	0,1307	1,67	0,0369	0,1307	2,48	0,0422	0,1908	2,48	0,0422	0,1908
A10-	Kuchl	Hallein	1,33	0,0293	0,1083	1,33	0,0293	0,1083	1,85	0,0410	0,1452	1,85	0,0410	0,1452	2,75	0,0468	0,2119	2,75	0,0468	0,2119
A10-	Golling / Abtenau	Kuchl	1,33	0,0294	0,1089	1,33	0,0294	0,1089	1,86	0,0412	0,1459	1,86	0,0412	0,1459	2,77	0,0471	0,2130	2,77	0,0471	0,2130
A10-	Paß Lueg	Golling / Abtenau	1,39	0,0307	0,1136	1,39	0,0307	0,1136	1,94	0,0430	0,1523	1,94	0,0430	0,1523	2,89	0,0491	0,2223	2,89	0,0491	0,2223
A10-	Werfen	Paß Lueg	1,98	0,0437	0,1618	1,98	0,0437	0,1618	2,76	0,0612	0,2169	2,76	0,0612	0,2169	4,12	0,0700	0,3166	4,12	0,0700	0,3166
A10-	Pfarrwerfen / Werfen	Werfen	0,26	0,0057	0,0211	0,26	0,0057	0,0211	0,36	0,0080	0,0283	0,36	0,0080	0,0283	0,54	0,0091	0,0413	0,54	0,0091	0,0413
A10-	KN Pongau	Pfarrwerfen / Werfen	0,56	0,0124	0,0458	0,56	0,0124	0,0458	0,78	0,0173	0,0614	0,78	0,0173	0,0614	1,16	0,0198	0,0896	1,16	0,0198	0,0896
A101	Bischofshofen	KN Pongau	0,83	0,0184	0,0681	0,83	0,0184	0,0681	1,16	0,0258	0,0913	1,16	0,0258	0,0913	1,73	0,0294	0,1332	1,73	0,0294	0,1332
A10-	Lammertal Hüttau	KN Pongau	2,28	0,0503	0,1862	2,28	0,0503	0,1862	3,18	0,0704	0,2496	3,18	0,0704	0,2496	4,73	0,0805	0,3643	4,73	0,0805	0,3643
A10-	F. Verbindung GH Eben	Lammertal Hüttau	0,59	0,0130	0,0479	0,59	0,0130	0,0479	0,82	0,0181	0,0642	0,82	0,0181	0,0642	1,22	0,0207	0,0938	1,22	0,0207	0,0938
A10-	Eben	F. Verbindung GH Eben	0,27	0,0060	0,0222	0,27	0,0060	0,0222	0,38	0,0084	0,0298	0,38	0,0084	0,0298	0,56	0,0096	0,0434	0,56	0,0096	0,0434
A10-	Radstadt Altenmarkt Graz	Eben	0,60	0,0133	0,0493	0,60	0,0133	0,0493	0,84	0,0187	0,0661	0,84	0,0187	0,0661	1,25	0,0213	0,0965	1,25	0,0213	0,0965
A10-	Flachau	Radstadt Altenmarkt Graz	0,84	0,0186	0,0689	0,84	0,0186	0,0689	1,18	0,0261	0,0924	1,18	0,0261	0,0924	1,75	0,0298	0,1349	1,75	0,0298	0,1349
A10-	Flachauwinkel	Flachau	3,24	0,0364	0,1345	3,24	0,0364	0,1345	4,53	0,0509	0,1803	4,53	0,0509	0,1803	6,77	0,0582	0,2632	6,77	0,0582	0,2632
A10-	Zederhaus	Flachauwinkel	8,17	0,0916	0,3389	8,17	0,0916	0,3389	11,42	0,1282	0,4544	11,42	0,1282	0,4544	17,06	0,1466	0,6632	17,06	0,1466	0,6632
A10-	St. Michael/Lungau	Zederhaus	5,39	0,0604	0,2236	5,39	0,0604	0,2236	7,53	0,0846	0,2998	7,53	0,0846	0,2998	11,26	0,0967	0,4376	11,26	0,0967	0,4376
A10-	Rennweg Katschberg	St. Michael/Lungau	3,95	0,0443	0,1639	3,95	0,0443	0,1639	5,52	0,0620	0,2198	5,52	0,0620	0,2198	8,25	0,0709	0,3208	8,25	0,0709	0,3208
A102	KN Spittal Millstätter See	Seeboden	0,44	0,0097	0,0359	0,44	0,0097	0,0359	0,61	0,0136	0,0481	0,61	0,0136	0,0481	0,91	0,0155	0,0702	0,91	0,0155	0,0702
A102	Lendorf	KN Spittal Millstätter See	0,95	0,0209	0,0774	0,95	0,0209	0,0774	1,32	0,0293	0,1038	1,32	0,0293	0,1038	1,97	0,0335	0,1515	1,97	0,0335	0,1515
A10-	Gmünd Maltatal	Rennweg Katschberg	3,84	0,0847	0,3133	3,84	0,0847	0,3133	5,35	0,1185	0,4200	5,35	0,1185	0,4200	7,97	0,1355	0,6130	7,97	0,1355	0,6130
A10-	KN Spittal Millstätter See	Gmünd Maltatal	2,18	0,0482	0,1783	2,18	0,0482	0,1783	3,05	0,0675	0,2390	3,05	0,0675	0,2390	4,53	0,0771	0,3489	4,53	0,0771	0,3489
A10-	Spittal Ost	KN Spittal Millstätter See	1,65	0,0365	0,1351	1,65	0,0365	0,1351	2,31	0,0511	0,1810	2,31	0,0511	0,1810	3,43	0,0584	0,2643	3,43	0,0584	0,2643
A10-	Paternion Feistritz	Spittal Ost	2,86	0,0630	0,2332	2,86	0,0630	0,2332	3,98	0,0882	0,3127	3,98	0,0882	0,3127	5,93	0,1009	0,4564	5,93	0,1009	0,4564
A10-	Villach West	Paternion Feistritz	3,08	0,0679	0,2514	3,08	0,0679	0,2514	4,29	0,0951	0,3370	4,29	0,0951	0,3370	6,39	0,1087	0,4919	6,39	0,1087	0,4919
A10-	Villach Ossiacher See	Villach West	1,33	0,0294	0,1087	1,33	0,0294	0,1087	1,86	0,0411	0,1457	1,86	0,0411	0,1457	2,76	0,0470	0,2126	2,76	0,0470	0,2126
A10-	KN Villach	Villach Ossiacher See	1,04	0,0230	0,0849	1,04	0,0230	0,0849	1,45	0,0321	0,1138	1,45	0,0321	0,1138	2,16	0,0367	0,1662	2,16	0,0367	0,1662
A11-	St. Niklas Faakersee	KN Villach	0,74	0,0164	0,0608	0,74	0,0164	0,0608	1,04	0,0230	0,0815	1,04	0,0230	0,0815	1,55	0,0263	0,1189	1,55	0,0263	0,1189
A11-	St. Jakob/Rosental	St. Niklas Faakersee	1,87	0,0413	0,1526	1,87	0,0413	0,1526	2,61	0,0578	0,2046	2,61	0,0578	0,2046	3,88	0,0660	0,2987	3,88	0,0660	0,2987
A11-	Staatsgrenze Karawankentunnel	St. Jakob/Rosental	8,99	0,0485	0,1796	8,99	0,0485	0,1796	12,57	0,0679	0,2407	12,57	0,0679	0,2407	18,82	0,0777	0,3514	18,82	0,0777	0,3514
A12-	Kufstein Nord	Staatsgrenze Kufstein	0,44	0,0080	0,0296	0,44	0,0080	0,0296	0,62	0,0112	0,0396	0,62	0,0112	0,0396	0,92	0,0128	0,0578	0,92	0,0128	0,0578
A12-	Kufstein Süd	Kufstein Nord	1,14	0,0205	0,0758	1,14	0,0205	0,0758	1,59	0,0287	0,1016	1,59	0,0287	0,1016	2,36	0,0328	0,1483	2,36	0,0328	0,1483
A12-	Kirchbichl Langkampfen	Kufstein Süd	1,55	0,0280	0,1035	1,55	0,0280	0,1035	2,17	0,0392	0,1388	2,17	0,0392	0,1388	3,23	0,0448	0,2025	3,23	0,0448	0,2025
A12-	Wörgl Ost St.Johann i. T. Brixental	Kirchbichl Langkampfen	1,52	0,0274	0,1013	1,52	0,0274	0,1013	2,12	0,0383	0,1358	2,12	0,0383	0,1358	3,16	0,0438	0,1982	3,16	0,0438	0,1982
A12-	Wörgl West	Wörgl Ost St.Johann i. T. Brixental	0,80	0,0144	0,0533	0,80	0,0144	0,0533	1,12	0,0202	0,0715	1,12	0,0202	0,0715	1,66	0,0231	0,1043	1,66	0,0231	0,1043
A12-	Kramsach Rattenberg Brixlegg	Wörgl West	3,41	0,0614	0,2273	3,41	0,0614	0,2273	4,76	0,0860	0,3048	4,76	0,0860	0,3048	7,09	0,0983	0,4449	7,09	0,0983	0,4449
A12-	Wiesing Achensee Zillertal	Kramsach Rattenberg Brixlegg	2,09	0,0377	0,1395	2,09	0,0377	0,1395	2,92	0,0528	0,1870	2,92	0,0528	0,1870	4,35	0,0603	0,2730	4,35	0,0603	0,2730
A12-	Jenbach	Wiesing Achensee Zillertal	0,83	0,0149	0,0552	0,83	0,0149	0,0552	1,16	0,0209	0,0740	1,16	0,0209	0,0740	1,72	0,0239	0,1080	1,72	0,0239	0,1080
A12-	Schwaz	Jenbach	1,82	0,0329	0,1217	1,82	0,0329	0,1217	2,55	0,0461	0,1632	2,55	0,0461	0,1632	3,80	0,0526	0,2382	3,80	0,0526	0,2382
A12-	Vomp	Schwaz	1,04	0,0188	0,0696	1,04	0,0188	0,0696	1,46	0,0263	0,0933	1,46	0,0263	0,0933	2,17	0,0301	0,1362	2,17	0,0301	0,1362
A12-	Wattens	Vomp	2,15	0,0388	0,1435	2,15	0,0388	0,1435	3,00	0,0543	0,1923	3,00	0,0543	0,1923	4,48	0,0620	0,2807	4,48	0,0620	0,2807
A12-	Hall/Tirol Mitte	Wattens	1,91	0,0344	0,1272	1,91	0,0344	0,1272	2,66	0,0481	0,1705	2,66	0,0481	0,1705	3,97	0,0550	0,2489	3,97	0,0550	0,2489
A12-	Hall/Tirol West	Hall/Tirol Mitte	0,77	0,0138	0,0512	0,77	0,0138	0,0512	1,07	0,0194	0,0686	1,07	0,0194	0,0686	1,60	0,0221	0,1001	1,60	0,0221	0,1001
A12-	A12 Innsbruck Ost	Hall/Tirol West	0,85	0,0153	0,0565	0,85	0,0153	0,0565	1,18	0,0214	0,0758	1,18	0,0214	0,0758	1,76	0,0244	0,1106	1,76	0,0244	0,1106

STR-KENNZAHL	MAUTABSCHNITT VON	MAUTABSCHNITT BIS	CO2-Emissionsklasse 2 / EURO VI																	
			Kat. 2						Kat. 3						Kat. 4					
			Tag			Nacht			Tag			Nacht			Tag			Nacht		
			Ges	Luft Lärm	CO2	Ges	Luft Lärm	CO2	Ges	Luft Lärm	CO2	Ges	Luft Lärm	CO2	Ges	Luft Lärm	CO2	Ges	Luft Lärm	CO2
A12-	Innsbruck Mitte	A12 Innsbruck Ost	0,56	0,0105	0,0391	0,56	0,0105	0,0391	0,78	0,0148	0,0523	0,78	0,0148	0,0523	1,16	0,0169	0,0764	1,16	0,0169	0,0764
A12-	A12 Innsbruck West	Innsbruck Mitte	0,72	0,0160	0,0592	0,72	0,0160	0,0592	1,01	0,0224	0,0794	1,01	0,0224	0,0794	1,51	0,0256	0,1158	1,51	0,0256	0,1158
A12-	Innsbruck Kranebitten	A12 Innsbruck West	0,95	0,0210	0,0776	0,95	0,0210	0,0776	1,33	0,0294	0,1040	1,33	0,0294	0,1040	1,97	0,0336	0,1518	1,97	0,0336	0,1518
A12-	Zirl Ost Garmisch Seefeld	Innsbruck Kranebitten	1,10	0,0243	0,0900	1,10	0,0243	0,0900	1,54	0,0341	0,1207	1,54	0,0341	0,1207	2,29	0,0389	0,1762	2,29	0,0389	0,1762
A12-	Zirl West	Zirl Ost Garmisch Seefeld	0,69	0,0152	0,0563	0,69	0,0152	0,0563	0,96	0,0213	0,0755	0,96	0,0213	0,0755	1,43	0,0244	0,1102	1,43	0,0244	0,1102
A12-	Pettnau	Zirl West	1,24	0,0273	0,1009	1,24	0,0273	0,1009	1,72	0,0382	0,1352	1,72	0,0382	0,1352	2,57	0,0436	0,1974	2,57	0,0436	0,1974
A12-	Telfs Ost	Pettnau	1,25	0,0276	0,1020	1,25	0,0276	0,1020	1,74	0,0386	0,1367	1,74	0,0386	0,1367	2,59	0,0441	0,1996	2,59	0,0441	0,1996
A12-	Telfs West	Telfs Ost	0,61	0,0135	0,0498	0,61	0,0135	0,0498	0,85	0,0188	0,0668	0,85	0,0188	0,0668	1,27	0,0215	0,0975	1,27	0,0215	0,0975
A12-	Mötz Reutte	Telfs West	1,97	0,0435	0,1610	1,97	0,0435	0,1610	2,75	0,0609	0,2158	2,75	0,0609	0,2158	4,09	0,0696	0,3149	4,09	0,0696	0,3149
A12-	Haiming Ötztal	Mötz Reutte	2,29	0,0506	0,1872	2,29	0,0506	0,1872	3,20	0,0708	0,2510	3,20	0,0708	0,2510	4,76	0,0810	0,3663	4,76	0,0810	0,3663
A12-	Imst	Haiming Ötztal	1,82	0,0403	0,1490	1,82	0,0403	0,1490	2,55	0,0564	0,1998	2,55	0,0564	0,1998	3,79	0,0644	0,2916	3,79	0,0644	0,2916
A12-	Imst Au	Imst	0,54	0,0119	0,0440	0,54	0,0119	0,0440	0,75	0,0166	0,0589	0,75	0,0166	0,0589	1,12	0,0190	0,0860	1,12	0,0190	0,0860
A12-	Mils	Imst Au	0,43	0,0096	0,0355	0,43	0,0096	0,0355	0,61	0,0134	0,0476	0,61	0,0134	0,0476	0,90	0,0153	0,0694	0,90	0,0153	0,0694
A12-	Mils Schönwies	Mils	1,07	0,0236	0,0873	1,07	0,0236	0,0873	1,49	0,0330	0,1171	1,49	0,0330	0,1171	2,22	0,0378	0,1709	2,22	0,0378	0,1709
A12-	KN Oberinntal	Mils Schönwies	0,95	0,0209	0,0773	0,95	0,0209	0,0773	1,32	0,0293	0,1037	1,32	0,0293	0,1037	1,97	0,0334	0,1513	1,97	0,0334	0,1513
A12-	Zams	KN Oberinntal	0,25	0,0055	0,0204	0,25	0,0055	0,0204	0,35	0,0077	0,0273	0,35	0,0077	0,0273	0,52	0,0088	0,0398	0,52	0,0088	0,0398
A122	Fließ	KN Oberinntal	1,77	0,0391	0,1447	1,77	0,0391	0,1447	2,47	0,0547	0,1939	2,47	0,0547	0,1939	3,68	0,0626	0,2831	3,68	0,0626	0,2831
A13-	A13 Innsbruck Süd	A12 Innsbruck Ost	2,56	0,0230	0,0850	2,56	0,0230	0,0850	3,58	0,0322	0,1139	3,58	0,0322	0,1139	5,35	0,0368	0,1663	9,67	0,0368	0,1663
A13-	Zenzenhof	A13 Innsbruck Süd	1,01	0,0073	0,0268	1,01	0,0073	0,0268	1,42	0,0102	0,0360	1,42	0,0102	0,0360	2,12	0,0116	0,0525	4,18	0,0116	0,0525
A13-	Igls Patsch	Zenzenhof	1,87	0,0134	0,0496	1,87	0,0134	0,0496	2,62	0,0188	0,0665	2,62	0,0188	0,0665	3,92	0,0214	0,0970	7,72	0,0214	0,0970
A13-	Schönberg Stubaital	Igls Patsch	2,03	0,0145	0,0537	2,03	0,0145	0,0537	2,83	0,0203	0,0719	2,83	0,0203	0,0719	4,24	0,0232	0,1050	8,35	0,0232	0,1050
A13-	Matrei Steinach	Schönberg Stubaital	6,39	0,0458	0,1693	6,39	0,0458	0,1693	8,94	0,0641	0,2269	8,94	0,0641	0,2269	13,38	0,0732	0,3312	26,35	0,0732	0,3312
A13-	Nösslach	Matrei Steinach	5,14	0,0368	0,1362	5,14	0,0368	0,1362	7,19	0,0515	0,1825	7,19	0,0515	0,1825	10,76	0,0589	0,2664	21,19	0,0589	0,2664
A13-	Brenner-Nord	Nösslach	4,61	0,0330	0,1222	4,61	0,0330	0,1222	6,45	0,0462	0,1638	6,45	0,0462	0,1638	9,66	0,0528	0,2391	19,02	0,0528	0,2391
A13-	Staatsgrenze Brennerpass	Brenner-Nord	0,91	0,0065	0,0242	0,91	0,0065	0,0242	1,28	0,0091	0,0324	1,28	0,0091	0,0324	1,91	0,0104	0,0473	3,76	0,0104	0,0473
A131	A13 Innsbruck Süd	A12 Innsbruck West	1,63	0,0151	0,0560	1,63	0,0151	0,0560	2,27	0,0212	0,0750	2,27	0,0212	0,0750	3,39	0,0242	0,1096	6,21	0,0242	0,1096
A14-	Hörbranz Lochau	Staatsgrenze Hörbranz	0,29	0,0063	0,0233	0,29	0,0063	0,0233	0,40	0,0088	0,0313	0,40	0,0088	0,0313	0,59	0,0101	0,0456	0,59	0,0101	0,0456
A14-	KN Bregenz	Hörbranz Lochau	1,76	0,0387	0,1434	1,76	0,0387	0,1434	2,45	0,0542	0,1922	2,45	0,0542	0,1922	3,65	0,0620	0,2805	3,65	0,0620	0,2805
A14-	Lauterach Wolfurt	KN Bregenz	0,09	0,0019	0,0072	0,09	0,0019	0,0072	0,12	0,0027	0,0096	0,12	0,0027	0,0096	0,18	0,0031	0,0141	0,18	0,0031	0,0141
A14-	Wolfurt Lauterach	Lauterach Wolfurt	0,78	0,0172	0,0638	0,78	0,0172	0,0638	1,09	0,0241	0,0855	1,09	0,0241	0,0855	1,62	0,0276	0,1248	1,62	0,0276	0,1248
A14-	Dornbirn Nord Bregenzerwald	Wolfurt Lauterach	0,30	0,0067	0,0247	0,30	0,0067	0,0247	0,42	0,0093	0,0331	0,42	0,0093	0,0331	0,63	0,0107	0,0483	0,63	0,0107	0,0483
A14-	Dornbirn West	Dornbirn Nord Bregenzerwald	0,84	0,0186	0,0689	0,84	0,0186	0,0689	1,18	0,0261	0,0924	1,18	0,0261	0,0924	1,75	0,0298	0,1349	1,75	0,0298	0,1349
A14-	Dornbirn Süd	Dornbirn West	0,42	0,0093	0,0345	0,42	0,0093	0,0345	0,59	0,0130	0,0462	0,59	0,0130	0,0462	0,88	0,0149	0,0674	0,88	0,0149	0,0674
A14-	Hohenems	Dornbirn Süd	0,77	0,0169	0,0625	0,77	0,0169	0,0625	1,07	0,0237	0,0838	1,07	0,0237	0,0838	1,59	0,0270	0,1224	1,59	0,0270	0,1224
A14-	Altach Götzis	Hohenems	0,77	0,0171	0,0633	0,77	0,0171	0,0633	1,08	0,0239	0,0848	1,08	0,0239	0,0848	1,61	0,0274	0,1238	1,61	0,0274	0,1238
A14-	Götzis	Altach Götzis	0,59	0,0130	0,0482	0,59	0,0130	0,0482	0,82	0,0182	0,0647	0,82	0,0182	0,0647	1,23	0,0209	0,0944	1,23	0,0209	0,0944
A14-	Klaus Koblach	Götzis	0,51	0,0113	0,0419	0,51	0,0113	0,0419	0,72	0,0158	0,0561	0,72	0,0158	0,0561	1,07	0,0181	0,0820	1,07	0,0181	0,0820
A14-	Rankweil	Klaus Koblach	0,90	0,0199	0,0736	0,90	0,0199	0,0736	1,26	0,0279	0,0987	1,26	0,0279	0,0987	1,87	0,0318	0,1440	1,87	0,0318	0,1440
A14-	Feldkirch Frastanz	Rankweil	1,28	0,0283	0,1049	1,28	0,0283	0,1049	1,79	0,0397	0,1406	1,79	0,0397	0,1406	2,67	0,0453	0,2052	2,67	0,0453	0,2052
A14-	Nenzing Bludesch	Feldkirch Frastanz	2,03	0,0448	0,1658	2,03	0,0448	0,1658	2,83	0,0627	0,2223	2,83	0,0627	0,2223	4,22	0,0717	0,3245	4,22	0,0717	0,3245
A14-	Bludenz Nüziders	Nenzing Bludesch	1,51	0,0333	0,1231	1,51	0,0333	0,1231	2,10	0,0466	0,1650	2,10	0,0466	0,1650	3,13	0,0532	0,2409	3,13	0,0532	0,2409
A14-	Brandnertal	Bludenz Nüziders	0,21	0,0046	0,0171	0,21	0,0046	0,0171	0,29	0,0065	0,0230	0,29	0,0065	0,0230	0,44	0,0074	0,0335	0,44	0,0074	0,0335
A14-	Bludenz Bürs	Brandnertal	0,35	0,0077	0,0286	0,35	0,0077	0,0286	0,49	0,0108	0,0383	0,49	0,0108	0,0383	0,73	0,0124	0,0559	0,73	0,0124	0,0559
A14-	Bludenz Montafon	Bludenz Bürs	0,50	0,0110	0,0405	0,50	0,0110	0,0405	0,69	0,0153	0,0543	0,69	0,0153	0,0543	1,03	0,0175	0,0793	1,03	0,0175	0,0793
A141	Bregenz Citytunnel	KN Bregenz	0,45	0,0100	0,0371	0,45	0,0100	0,0371	0,63	0,0140	0,0497	0,63	0,0140	0,0497	0,94	0,0160	0,0726	0,94	0,0160	0,0726
A21-	Hochstraß	KN Steinhäusl	0,75	0,0165	0,0612	0,75	0,0165	0,0612	1,05	0,0232	0,0821	1,05	0,0232	0,0821	1,56	0,0265	0,1198	1,56	0,0265	0,1198
A21-	Alland	Hochstraß	2,62	0,0578	0,2139	2,62	0,0578	0,2139	3,65	0,0809	0,2867	3,65	0,0809	0,2867	5,44	0,0925	0,4185	5,44	0,0925	0,4185
A21-	Mayerling	Alland	0,53	0,0117	0,0434	0,53	0,0117	0,0434	0,74	0,0164	0,0582	0,74	0,0164	0,0582	1,10	0,0188	0,0850	1,10	0,0188	0,0850
A21-	Heiligenkreuz	Mayerling	1,23	0,0272	0,1006	1,23	0,0272	0,1006	1,72	0,0381	0,1348	1,72	0,0381	0,1348	2,56	0,0435	0,1968	2,56	0,0435	0,1968
A21-	Hinterbrühl	Heiligenkreuz	0,69	0,0152	0,0561	0,69	0,0152	0,0561	0,96	0,0212	0,0752	0,96	0,0212	0,0752	1,43	0,0242	0,1097	1,43	0,0242	0,1097
A21-	Gießhübl	Hinterbrühl	1,29	0,0284	0,1052	1,29	0,0284	0,1052	1,80	0,0398	0,1410	1,80	0,0398	0,1410	2,67	0,0455	0,2058	2,67	0,0455	0,2058
A21-	Brunn/Gebirge	Gießhübl	1,08	0,0238	0,0880	1,08	0,0238	0,0880	1,50	0,0333	0,1180	1,50	0,0333	0,1180	2,24	0,0381	0,1722	2,24	0,0381	0,1722
A21-	KN Vösendorf	Brunn/Gebirge	0,48	0,0106	0,0391	0,48	0,0106	0,0391	0,67	0,0148	0,0525	0,67	0,0148	0,0525	1,00	0,0169	0,0766	1,00	0,0169	0,0766
A22-	Kaisermühlen	KN Wien Kaisermühlen	0,38	0,0084	0,0309	0,38	0,0084	0,0309	0,53	0,0117	0,0415	0,53	0,0117	0,0415	0,79	0,0134	0,0605	0,79	0,0134	0,0605
A22-	Reichsbrücke	Kaisermühlen	0,31	0,0069	0,0256	0,31	0,0069	0,0256	0,44	0,0097	0,0344	0,44	0,0097	0,0344	0,65	0,0111	0,0502	0,65	0,0111	0,0502
A22-	Kagran Vienna International Center	Reichsbrücke	0,12	0,0027	0,0099	0,12	0,0027	0,0099	0,17	0,0037	0,0132	0,17	0,0037	0,0132	0,25	0,0043	0,0193	0,25	0,0043	0,0193
A22-	Brigittenauerbrücke	Kagran Vienna International Center	0,19	0,0043	0,0158	0,19	0,0043	0,0158	0,27	0,0060	0,0212	0,27	0,0060	0,0212	0,40	0,0068	0,0310	0,40	0,0068	0,0310
A22-	Floridsdorferbrücke	Brigittenauerbrücke	0,31	0,0069	0,0255	0,31	0,0069	0,0255	0,44	0,0097	0,0342	0,44	0,0097	0,0342	0,65	0,0110	0,0500	0,65	0,0110	0,0500
A22-	KN Gürtel Nordbrücke	Floridsdorferbrücke	0,20	0,0044	0,0163	0,20	0,0044	0,0163	0,28	0,0062	0,0218	0,28	0,0062	0,0218	0,41	0,0070	0,0319	0,41	0,0070	0,0319
A22-	Strebersdorf	KN Gürtel Nordbrücke	0,68	0,0150	0,0556	0,68	0,0150	0,0556	0,95	0,0211	0,0746	0,95	0,0211	0,0746	1,42	0,0241	0,1089	1,42	0,0241	0,1089
A221	KN Gürtel Nordbrücke	Wien Nordbrücke	0,20	0,0044	0,0164	0,20	0,0044	0,0164	0,28	0,0062	0,0220	0,28	0,0062	0,0220	0,42	0,0071	0,0321	0,42	0,0071	0,0321
A221	Wien Pragerstraße	KN Gürtel Nordbrücke	0,22	0,0048	0,0177	0,22	0,0048	0,0177	0,30	0,0067	0,0237	0,30	0,0067	0,0237	0,45	0,0076	0,0346	0,45	0,0076	0,0346
A221	Wien Neujedlersdorf	Wien Pragerstraße	0,09	0,0021	0,0077	0,09	0,0021	0,0077	0,13	0,0029	0,0104	0,13	0,0029	0,0104	0,20	0,0033	0,0151	0,20	0,0033	0,0151
A221	Brünnerstr/Shuttleworthstraße	Wien Neujedlersdorf	0,24	0,0053	0,0196	0,24	0,0053	0,0196	0,34	0,0074	0,0263	0,34	0,0074	0,0263	0,50	0,0085	0,0384	0,50	0,0085	0,0384
A22-	Korneuburg Ost	Strebersdorf	1,37	0,0303	0,1121	1,37	0,0303	0,1121	1,92	0,0424	0,1503	1,92	0,0424	0,1503	2,85	0,0485	0,2194	2,85	0,0485	0,2194
A222	Wien Vohburggasse	Strebersdorf	0,17	0,0038	0,0139	0,17	0,0038	0,0139	0,24	0,0053	0,0187	0,24	0,0053	0,0187	0,35	0,0060	0,0273	0,35	0,0060	0,0273
A22-	KN Korneuburg	Korneuburg Ost	0,89	0,0196	0,0724	0,89	0,0196	0,0724	1,24	0,0274	0,0970	1,24	0,0274	0,0970	1,84	0,0313	0,1416	1,84	0,0313	0,1416
A22-	Stockerau Ost	KN Korneuburg	1,29	0,0285	0,1053	1,29	0,0285	0,1053	1,80	0,0398	0,1411	1,80	0,0398	0,1411	2,68	0,0455	0,2060	2,68	0,0455	0,2060
A22-	Stockerau Mitte	Stockerau Ost	0,51	0,0113	0,0420	0,51	0,0113	0,0420	0,72	0,0159	0,0563	0,72	0,0159	0,0563	1,07	0,0182	0,0821	1,07	0,0182	0,0821
A22-	KN Stockerau/West	Stockerau Mitte	0,44	0,0096	0,0356	0,44	0,0096	0,0356	0,61	0,0135	0,0478	0,61	0,0135	0,0478	0,91	0,0154	0,0698	0,91	0,0154	0,0698
A23-	KN Wien Inzersdorf	Altmannsdorferstraße	0,38	0,0084	0,0312	0,38	0,0084	0,0312	0,53	0,0118	0,0418	0,53	0,0118	0,0418	0,79	0,0135	0,0610	0,79	0,0135	0,0610
A23-	Favoriten	KN Wien Inzersdorf	0,96	0,0212	0,0786	0,96	0,0212	0,0786	1,34	0,0297	0,1054	1,34	0,0297	0,1054	2,00	0,0340	0,1538	2,00	0,0340	0,1538
A23-	KN Gürtel Landstraßer Hauptstraße	Favoriten	0,60	0,0133	0,0493	0,60	0,0133	0,0493	0,84	0,0186	0,0660	0,84	0,0186	0,0660	1,25	0,0213	0,0964	1,25	0,0213	0,0964

STR-KENNZAHL	MAUTABSCHNITT VON	MAUTABSCHNITT BIS	CO2-Emissionsklasse 2 / EURO VI																	
			Kat. 2						Kat. 3						Kat. 4					
			Tag			Nacht			Tag			Nacht			Tag			Nacht		
			Ges	Luft Lärm	CO2	Ges	Luft Lärm	CO2	Ges	Luft Lärm	CO2	Ges	Luft Lärm	CO2	Ges	Luft Lärm	CO2	Ges	Luft Lärm	CO2
A23-	St. Marx	KN Gürtel Landstraßer Hauptstraße	0,23	0,0051	0,0187	0,23	0,0051	0,0187	0,32	0,0071	0,0251	0,32	0,0071	0,0251	0,48	0,0081	0,0366	0,48	0,0081	0,0366
A23-	KN Wien Prater	St. Marx	0,19	0,0043	0,0159	0,19	0,0043	0,0159	0,27	0,0060	0,0213	0,27	0,0060	0,0213	0,40	0,0069	0,0311	0,40	0,0069	0,0311
A23-	Handelskai	KN Wien Prater	0,43	0,0095	0,0352	0,43	0,0095	0,0352	0,60	0,0133	0,0472	0,60	0,0133	0,0472	0,90	0,0152	0,0690	0,90	0,0152	0,0690
A23-	KN Wien Kaisermühlen	Handelskai	0,20	0,0044	0,0161	0,20	0,0044	0,0161	0,28	0,0061	0,0216	0,28	0,0061	0,0216	0,41	0,0070	0,0315	0,41	0,0070	0,0315
A23-	Groß Enzersdorf Stadlau	KN Wien Kaisermühlen	0,54	0,0120	0,0442	0,54	0,0120	0,0442	0,76	0,0167	0,0593	0,76	0,0167	0,0593	1,12	0,0191	0,0865	1,12	0,0191	0,0865
A23-	Hirschstetten	Groß Enzersdorf Stadlau	0,30	0,0067	0,0248	0,30	0,0067	0,0248	0,42	0,0094	0,0332	0,42	0,0094	0,0332	0,63	0,0107	0,0485	0,63	0,0107	0,0485
A233	Wien Gürtel	KN Gürtel Landstraßer Hauptstraße	0,18	0,0039	0,0145	0,18	0,0039	0,0145	0,25	0,0055	0,0194	0,25	0,0055	0,0194	0,37	0,0063	0,0283	0,37	0,0063	0,0283
A25-	Weißkirchen	KN A1/A25 Passau Wels	2,00	0,0441	0,1631	2,00	0,0441	0,1631	2,79	0,0617	0,2186	2,79	0,0617	0,2186	4,15	0,0705	0,3191	4,15	0,0705	0,3191
A25-	Marchtrenk Wels Ost	Weißkirchen	0,71	0,0157	0,0581	0,71	0,0157	0,0581	0,99	0,0220	0,0779	0,99	0,0220	0,0779	1,48	0,0251	0,1137	1,48	0,0251	0,1137
A25-	ÖBB Terminal Wels	Marchtrenk Wels Ost	0,19	0,0042	0,0156	0,19	0,0042	0,0156	0,27	0,0059	0,0210	0,27	0,0059	0,0210	0,40	0,0068	0,0306	0,40	0,0068	0,0306
A25-	Wels Nord	ÖBB Terminal Wels	0,92	0,0203	0,0749	0,92	0,0203	0,0749	1,28	0,0284	0,1005	1,28	0,0284	0,1005	1,91	0,0324	0,1466	1,91	0,0324	0,1466
A25-	KN Wels	Wels Nord	0,65	0,0144	0,0533	0,65	0,0144	0,0533	0,91	0,0202	0,0715	0,91	0,0202	0,0715	1,36	0,0231	0,1043	1,36	0,0231	0,1043
S01-	Vorarlberger Allee	KN Vösendorf	0,48	0,0107	0,0395	0,48	0,0107	0,0395	0,68	0,0150	0,0530	0,68	0,0150	0,0530	1,01	0,0171	0,0774	1,01	0,0171	0,0774
S01-	Laxenburger Str.	Vorarlberger Allee	0,25	0,0056	0,0208	0,25	0,0056	0,0208	0,35	0,0079	0,0278	0,35	0,0079	0,0278	0,53	0,0090	0,0406	0,53	0,0090	0,0406
S01-	Güterzentrum Wien Süd	Laxenburger Str.	0,32	0,0070	0,0257	0,32	0,0070	0,0257	0,44	0,0097	0,0345	0,44	0,0097	0,0345	0,65	0,0111	0,0504	0,65	0,0111	0,0504
S01-	Rothneusiedl	Güterzentrum Wien Süd	0,20	0,0045	0,0167	0,20	0,0045	0,0167	0,29	0,0063	0,0224	0,29	0,0063	0,0224	0,43	0,0072	0,0327	0,43	0,0072	0,0327
S01-	KN Rustenfeld	Rothneusiedl	0,48	0,0106	0,0391	0,48	0,0106	0,0391	0,67	0,0148	0,0525	0,67	0,0148	0,0525	1,00	0,0169	0,0766	1,00	0,0169	0,0766
S01-	Rannersdorf	KN Rustenfeld	0,67	0,0148	0,0549	0,67	0,0148	0,0549	0,94	0,0208	0,0736	0,94	0,0208	0,0736	1,40	0,0237	0,1074	1,40	0,0237	0,1074
S011	Leopoldsdorf (B16)	KN Rustenfeld	0,30	0,0066	0,0243	0,30	0,0066	0,0243	0,42	0,0092	0,0326	0,42	0,0092	0,0326	0,62	0,0105	0,0476	0,62	0,0105	0,0476
S01-	Schwechat Süd	Rannersdorf	0,53	0,0116	0,0429	0,53	0,0116	0,0429	0,73	0,0162	0,0575	0,73	0,0162	0,0575	1,09	0,0186	0,0839	1,09	0,0186	0,0839
S01-	Schwechat Ost	Schwechat Süd	0,30	0,0066	0,0246	0,30	0,0066	0,0246	0,42	0,0093	0,0329	0,42	0,0093	0,0329	0,62	0,0106	0,0481	0,62	0,0106	0,0481
S01-	Mannswörth	Schwechat Ost	0,32	0,0070	0,0260	0,32	0,0070	0,0260	0,44	0,0098	0,0349	0,44	0,0098	0,0349	0,66	0,0112	0,0509	0,66	0,0112	0,0509
S01-	KN Schwechat	Mannswörth	0,12	0,0026	0,0097	0,12	0,0026	0,0097	0,17	0,0037	0,0131	0,17	0,0037	0,0131	0,25	0,0042	0,0191	0,25	0,0042	0,0191
S01-	Seyring	Angerner Straße	1,12	0,0246	0,0911	1,12	0,0246	0,0911	1,56	0,0345	0,1222	1,56	0,0345	0,1222	2,32	0,0394	0,1784	2,32	0,0394	0,1784
S01-	KN Eibesbrunn	Seyring	0,93	0,0206	0,0763	0,93	0,0206	0,0763	1,30	0,0289	0,1022	1,30	0,0289	0,1022	1,94	0,0330	0,1492	1,94	0,0330	0,1492
S01-	Hagenbrunn	KN Eibesbrunn	0,73	0,0162	0,0600	0,73	0,0162	0,0600	1,03	0,0227	0,0805	1,03	0,0227	0,0805	1,53	0,0260	0,1175	1,53	0,0260	0,1175
S01-	Korneuburg Nord	Hagenbrunn	1,57	0,0347	0,1284	1,57	0,0347	0,1284	2,19	0,0486	0,1722	2,19	0,0486	0,1722	3,27	0,0555	0,2513	3,27	0,0555	0,2513
S01-	Korneuburg West	Korneuburg Nord	0,64	0,0141	0,0521	0,64	0,0141	0,0521	0,89	0,0197	0,0698	0,89	0,0197	0,0698	1,32	0,0225	0,1019	1,32	0,0225	0,1019
S01-	KN Korneuburg	Korneuburg West	0,20	0,0045	0,0166	0,20	0,0045	0,0166	0,28	0,0063	0,0223	0,28	0,0063	0,0223	0,42	0,0072	0,0325	0,42	0,0072	0,0325
S02-	Gewerbepark Stadlau	Hirschstetten	0,22	0,0048	0,0179	0,22	0,0048	0,0179	0,31	0,0068	0,0239	0,31	0,0068	0,0239	0,45	0,0077	0,0349	0,45	0,0077	0,0349
S02-	Breitenleer Straße	Gewerbepark Stadlau	0,12	0,0027	0,0099	0,12	0,0027	0,0099	0,17	0,0037	0,0133	0,17	0,0037	0,0133	0,25	0,0043	0,0194	0,25	0,0043	0,0194
S02-	Rautenweg	Breitenleer Straße	0,20	0,0044	0,0164	0,20	0,0044	0,0164	0,28	0,0062	0,0220	0,28	0,0062	0,0220	0,42	0,0071	0,0321	0,42	0,0071	0,0321
S02-	Hermann Gebauer Straße	Rautenweg	0,22	0,0049	0,0181	0,22	0,0049	0,0181	0,31	0,0068	0,0242	0,31	0,0068	0,0242	0,46	0,0078	0,0353	0,46	0,0078	0,0353
S02-	Angerner Straße	Hermann Gebauer Straße	0,80	0,0177	0,0653	0,80	0,0177	0,0653	1,12	0,0247	0,0876	1,12	0,0247	0,0876	1,66	0,0283	0,1279	1,66	0,0283	0,1279
S03-	Stockerau Nord	KN Stockerau/West	0,23	0,0050	0,0185	0,23	0,0050	0,0185	0,32	0,0070	0,0248	0,32	0,0070	0,0248	0,47	0,0080	0,0361	0,47	0,0080	0,0361
S03-	Sierndorf	Stockerau Nord	1,21	0,0268	0,0992	1,21	0,0268	0,0992	1,69	0,0375	0,1330	1,69	0,0375	0,1330	2,52	0,0429	0,1942	2,52	0,0429	0,1942
S03-	Obermallebarn	Sierndorf	0,82	0,0180	0,0666	0,82	0,0180	0,0666	1,14	0,0252	0,0893	1,14	0,0252	0,0893	1,69	0,0288	0,1304	1,69	0,0288	0,1304
S03-	Göllersdorf	Obermallebarn	1,08	0,0238	0,0880	1,08	0,0238	0,0880	1,50	0,0333	0,1179	1,50	0,0333	0,1179	2,24	0,0380	0,1722	2,24	0,0380	0,1722
S03-	Großstelzendorf	Göllersdorf	0,43	0,0095	0,0352	0,43	0,0095	0,0352	0,60	0,0133	0,0472	0,60	0,0133	0,0472	0,90	0,0152	0,0690	0,90	0,0152	0,0690
S03-	Hollabrunn Süd	Großstelzendorf	1,04	0,0229	0,0847	1,04	0,0229	0,0847	1,45	0,0321	0,1136	1,45	0,0321	0,1136	2,16	0,0366	0,1658	2,16	0,0366	0,1658
S03-	Hollabrunn Mitte	Hollabrunn Süd	0,30	0,0066	0,0243	0,30	0,0066	0,0243	0,41	0,0092	0,0325	0,41	0,0092	0,0325	0,62	0,0105	0,0475	0,62	0,0105	0,0475
S03-	Hollabrunn Nord	Hollabrunn Mitte	0,67	0,0149	0,0549	0,67	0,0149	0,0549	0,94	0,0208	0,0737	0,94	0,0208	0,0737	1,40	0,0238	0,1075	1,40	0,0238	0,1075
S03-	Wullersdorf	Hollabrunn Nord	1,29	0,0285	0,1054	1,29	0,0285	0,1054	1,80	0,0399	0,1413	1,80	0,0399	0,1413	2,68	0,0456	0,2062	2,68	0,0456	0,2062
S03-	Guntersdorf	Wullersdorf	0,89	0,0197	0,0730	0,89	0,0197	0,0730	1,25	0,0276	0,0978	1,25	0,0276	0,0978	1,86	0,0316	0,1428	1,86	0,0316	0,1428
S04-	Sigleß	KN Mattersburg	0,54	0,0118	0,0438	0,54	0,0118	0,0438	0,75	0,0166	0,0587	0,75	0,0166	0,0587	1,11	0,0189	0,0857	1,11	0,0189	0,0857
S04-	Bad Sauerbrunn	Sigleß	1,25	0,0277	0,1024	1,25	0,0277	0,1024	1,75	0,0387	0,1372	1,75	0,0387	0,1372	2,60	0,0443	0,2003	2,60	0,0443	0,2003
S04-	Neudörfl	Bad Sauerbrunn	0,53	0,0116	0,0430	0,53	0,0116	0,0430	0,73	0,0163	0,0577	0,73	0,0163	0,0577	1,09	0,0186	0,0842	1,09	0,0186	0,0842
S04-	Wr.Neustadt Ost	Neudörfl	0,55	0,0122	0,0450	0,55	0,0122	0,0450	0,77	0,0170	0,0604	0,77	0,0170	0,0604	1,15	0,0195	0,0881	1,15	0,0195	0,0881
S04-	Katzelsdorf	Wr.Neustadt Ost	0,26	0,0057	0,0211	0,26	0,0057	0,0211	0,36	0,0080	0,0283	0,36	0,0080	0,0283	0,54	0,0091	0,0413	0,54	0,0091	0,0413
S04-	Lanzenkirchen	Katzelsdorf	0,22	0,0048	0,0176	0,22	0,0048	0,0176	0,30	0,0067	0,0237	0,30	0,0067	0,0237	0,45	0,0076	0,0345	0,45	0,0076	0,0345
S04-	Wr.Neustadt Süd	Lanzenkirchen	0,19	0,0042	0,0157	0,19	0,0042	0,0157	0,27	0,0059	0,0210	0,27	0,0059	0,0210	0,40	0,0068	0,0306	0,40	0,0068	0,0306
S04-	KN Wr. Neustadt	Wr.Neustadt Süd	0,32	0,0070	0,0259	0,32	0,0070	0,0259	0,44	0,0098	0,0347	0,44	0,0098	0,0347	0,66	0,0112	0,0507	0,66	0,0112	0,0507
S05-	Tulln	KN Stockerau/West	2,19	0,0483	0,1787	2,19	0,0483	0,1787	3,05	0,0676	0,2396	3,05	0,0676	0,2396	4,55	0,0773	0,3497	4,55	0,0773	0,3497
S05-	Königsbrunn / Wagram	Tulln	2,72	0,0600	0,2221	2,72	0,0600	0,2221	3,79	0,0840	0,2977	3,79	0,0840	0,2977	5,65	0,0960	0,4345	5,65	0,0960	0,4345
S05-	Kirchberg/Wagram	Königsbrunn / Wagram	0,73	0,0161	0,0597	0,73	0,0161	0,0597	1,02	0,0226	0,0800	1,02	0,0226	0,0800	1,52	0,0258	0,1167	1,52	0,0258	0,1167
S05-	Fels / Wagram	Kirchberg/Wagram	0,55	0,0121	0,0447	0,55	0,0121	0,0447	0,76	0,0169	0,0599	0,76	0,0169	0,0599	1,14	0,0193	0,0875	1,14	0,0193	0,0875
S05-	Grafenwörth	Fels / Wagram	1,26	0,0278	0,1029	1,26	0,0278	0,1029	1,76	0,0389	0,1379	1,76	0,0389	0,1379	2,62	0,0445	0,2013	2,62	0,0445	0,2013
S05-	Jettsdorf	Grafenwörth	0,56	0,0124	0,0460	0,56	0,0124	0,0460	0,79	0,0174	0,0617	0,79	0,0174	0,0617	1,17	0,0199	0,0900	1,17	0,0199	0,0900
S06-	Neunkirchen	KN Seebenstein	0,86	0,0190	0,0702	0,86	0,0190	0,0702	1,20	0,0266	0,0941	1,20	0,0266	0,0941	1,79	0,0304	0,1374	1,79	0,0304	0,1374
S06-	Gloggnitz	Neunkirchen	2,76	0,0609	0,2251	2,76	0,0609	0,2251	3,85	0,0852	0,3018	3,85	0,0852	0,3018	5,73	0,0974	0,4406	5,73	0,0974	0,4406
S06-	Maria Schutz	Gloggnitz	1,76	0,0388	0,1435	1,76	0,0388	0,1435	2,45	0,0543	0,1924	2,45	0,0543	0,1924	3,65	0,0621	0,2808	3,65	0,0621	0,2808
S06-	Spital / Semmering	Maria Schutz	1,49	0,0329	0,1218	1,49	0,0329	0,1218	2,08	0,0461	0,1633	2,08	0,0461	0,1633	3,10	0,0527	0,2383	3,10	0,0527	0,2383
S06-	Mürzzuschlag Ost	Spital / Semmering	1,25	0,0275	0,1018	1,25	0,0275	0,1018	1,74	0,0385	0,1364	1,74	0,0385	0,1364	2,59	0,0440	0,1991	2,59	0,0440	0,1991
S06-	Mariazell, Mürzsteg, Mürzzuschlag	Mürzzuschlag Ost	1,10	0,0244	0,0902	1,10	0,0244	0,0902	1,54	0,0341	0,1209	1,54	0,0341	0,1209	2,29	0,0390	0,1765	2,29	0,0390	0,1765
S06-	Hönigsberg	Mariazell, Mürzsteg, Mürzzuschlag	0,79	0,0174	0,0643	0,79	0,0174	0,0643	1,10	0,0243	0,0862	1,10	0,0243	0,0862	1,64	0,0278	0,1259	1,64	0,0278	0,1259
S06-	Langenwang	Hönigsberg	0,44	0,0096	0,0356	0,44	0,0096	0,0356	0,61	0,0135	0,0477	0,61	0,0135	0,0477	0,90	0,0154	0,0696	0,90	0,0154	0,0696
S06-	Krieglach	Langenwang	0,52	0,0114	0,0423	0,52	0,0114	0,0423	0,72	0,0160	0,0566	0,72	0,0160	0,0566	1,07	0,0183	0,0827	1,07	0,0183	0,0827
S06-	Mitterdorf	Krieglach	1,31	0,0289	0,1068	1,31	0,0289	0,1068	1,82	0,0404	0,1432	1,82	0,0404	0,1432	2,72	0,0462	0,2090	2,72	0,0462	0,2090
S06-	Kindberg Ost	Mitterdorf	1,33	0,0294	0,1086	1,33	0,0294	0,1086	1,86	0,0411	0,1456	1,86	0,0411	0,1456	2,76	0,0470	0,2125	2,76	0,0470	0,2125
S06-	Kindberg West	Kindberg Ost	0,29	0,0063	0,0233	0,29	0,0063	0,0233	0,40	0,0088	0,0312	0,40	0,0088	0,0312	0,59	0,0101	0,0456	0,59	0,0101	0,0456
S06-	Kindbergdörfl	Kindberg West	0,29	0,0063	0,0233	0,29	0,0063	0,0233	0,40	0,0088	0,0312	0,40	0,0088	0,0312	0,59	0,0101	0,0456	0,59	0,0101	0,0456

STR-KENNZAHL	MAUTABSCHNITT VON	MAUTABSCHNITT BIS	CO2-Emissionsklasse 2 / EURO VI																	
			Kat. 2						Kat. 3						Kat. 4					
			Tag			Nacht			Tag			Nacht			Tag			Nacht		
			Ges	Luft Lärm	CO2	Ges	Luft Lärm	CO2	Ges	Luft Lärm	CO2	Ges	Luft Lärm	CO2	Ges	Luft Lärm	CO2	Ges	Luft Lärm	CO2
S06-	Allerheiligen Mürzhofen	Kindbergdörfl	0,64	0,0142	0,0525	0,64	0,0142	0,0525	0,90	0,0199	0,0703	0,90	0,0199	0,0703	1,33	0,0227	0,1027	1,33	0,0227	0,1027
S06-	St. Marein	Allerheiligen Mürzhofen	0,96	0,0213	0,0788	0,96	0,0213	0,0788	1,35	0,0298	0,1056	1,35	0,0298	0,1056	2,00	0,0341	0,1542	2,00	0,0341	0,1542
S06-	Kapfenberg	St. Marein	0,68	0,0151	0,0559	0,68	0,0151	0,0559	0,95	0,0211	0,0749	0,95	0,0211	0,0749	1,42	0,0242	0,1093	1,42	0,0242	0,1093
S06-	KN Bruck/Mur	Kapfenberg	1,28	0,0282	0,1043	1,28	0,0282	0,1043	1,78	0,0395	0,1398	1,78	0,0395	0,1398	2,65	0,0451	0,2041	2,65	0,0451	0,2041
S06-	ASt Bruck/Mur West	KN Bruck/Mur	1,10	0,0242	0,0895	1,10	0,0242	0,0895	1,53	0,0339	0,1199	1,53	0,0339	0,1199	2,28	0,0387	0,1751	2,28	0,0387	0,1751
S06-	Niklasdorf	ASt Bruck/Mur West	1,01	0,0223	0,0827	1,01	0,0223	0,0827	1,41	0,0313	0,1108	1,41	0,0313	0,1108	2,10	0,0357	0,1617	2,10	0,0357	0,1617
S06-	Leoben Ost	Niklasdorf	1,08	0,0238	0,0882	1,08	0,0238	0,0882	1,51	0,0334	0,1182	1,51	0,0334	0,1182	2,24	0,0381	0,1725	2,24	0,0381	0,1725
S06-	Leoben West	Leoben Ost	1,21	0,0267	0,0988	1,21	0,0267	0,0988	1,69	0,0374	0,1324	1,69	0,0374	0,1324	2,51	0,0427	0,1933	2,51	0,0427	0,1933
S06-	KN St. Michael	Leoben West	1,50	0,0330	0,1223	1,50	0,0330	0,1223	2,09	0,0463	0,1639	2,09	0,0463	0,1639	3,11	0,0529	0,2392	3,11	0,0529	0,2392
S07-	Fürstenfeld	KN Riegersdorf	1,95	0,0431	0,1595	1,95	0,0431	0,1595	2,72	0,0603	0,2138	2,72	0,0603	0,2138	4,06	0,0690	0,3120	4,06	0,0690	0,3120
S07-	Rudersdorf	Fürstenfeld	0,50	0,0111	0,0411	0,50	0,0111	0,0411	0,70	0,0156	0,0552	0,70	0,0156	0,0552	1,05	0,0178	0,0805	1,05	0,0178	0,0805
S07-	Dobersdorf	Rudersdorf	1,20	0,0264	0,0977	1,20	0,0264	0,0977	1,67	0,0370	0,1310	1,67	0,0370	0,1310	2,48	0,0422	0,1912	2,48	0,0422	0,1912
S10-	Neumarkt	Unterweitersdorf	1,52	0,0335	0,1239	1,52	0,0335	0,1239	2,12	0,0469	0,1661	2,12	0,0469	0,1661	3,15	0,0536	0,2424	3,15	0,0536	0,2424
S10-	Kefermarkt	Neumarkt	0,87	0,0192	0,0712	0,87	0,0192	0,0712	1,22	0,0269	0,0954	1,22	0,0269	0,0954	1,81	0,0308	0,1392	1,81	0,0308	0,1392
S10-	Freistadt / Süd	Kefermarkt	0,94	0,0207	0,0765	0,94	0,0207	0,0765	1,31	0,0290	0,1026	1,31	0,0290	0,1026	1,95	0,0331	0,1498	1,95	0,0331	0,1498
S10-	Grünbach Sandl	Freistadt / Süd	0,99	0,0219	0,0810	0,99	0,0219	0,0810	1,38	0,0306	0,1085	1,38	0,0306	0,1085	2,06	0,0350	0,1584	2,06	0,0350	0,1584
S10-	Freistadt / Nord	Grünbach Sandl	0,27	0,0060	0,0222	0,27	0,0060	0,0222	0,38	0,0084	0,0298	0,38	0,0084	0,0298	0,57	0,0096	0,0435	0,57	0,0096	0,0435
S16-	Landeck West	Zams	1,16	0,0256	0,0946	1,16	0,0256	0,0946	1,62	0,0358	0,1269	1,62	0,0358	0,1269	2,41	0,0409	0,1852	2,41	0,0409	0,1852
S16-	Pians	Landeck West	0,74	0,0164	0,0606	0,74	0,0164	0,0606	1,04	0,0229	0,0812	1,04	0,0229	0,0812	1,54	0,0262	0,1186	1,54	0,0262	0,1186
S16-	Flirsch	Pians	1,47	0,0325	0,1201	1,47	0,0325	0,1201	2,05	0,0455	0,1610	2,05	0,0455	0,1610	3,05	0,0519	0,2350	3,05	0,0519	0,2350
S16-	Schnann am Arlberg	Flirsch	0,92	0,0204	0,0754	0,92	0,0204	0,0754	1,29	0,0285	0,1011	1,29	0,0285	0,1011	1,92	0,0326	0,1476	1,92	0,0326	0,1476
S16-	Pettneu	Schnann am Arlberg	0,67	0,0148	0,0548	0,67	0,0148	0,0548	0,94	0,0207	0,0735	0,94	0,0207	0,0735	1,39	0,0237	0,1073	1,39	0,0237	0,1073
S16-	St. Anton/Arlberg	Pettneu	0,37	0,0083	0,0305	0,37	0,0083	0,0305	0,52	0,0116	0,0409	0,52	0,0116	0,0409	0,78	0,0132	0,0597	0,78	0,0132	0,0597
S16-	Langen/Arlberg	St. Anton/Arlberg	9,05	0,0803	0,2970	9,05	0,0803	0,2970	12,65	0,1124	0,3981	12,65	0,1124	0,3981	18,92	0,1284	0,5811	18,92	0,1284	0,5811
S16-	Wald/Arlberg	Langen/Arlberg	1,19	0,0263	0,0973	1,19	0,0263	0,0973	1,66	0,0368	0,1304	1,66	0,0368	0,1304	2,47	0,0421	0,1903	2,47	0,0421	0,1903
S16-	Dalaas	Wald/Arlberg	1,36	0,0299	0,1108	1,36	0,0299	0,1108	1,89	0,0419	0,1485	1,89	0,0419	0,1485	2,82	0,0479	0,2168	2,82	0,0479	0,2168
S16-	Braz Ost	Dalaas	0,77	0,0170	0,0628	0,77	0,0170	0,0628	1,07	0,0238	0,0842	1,07	0,0238	0,0842	1,60	0,0272	0,1229	1,60	0,0272	0,1229
S16-	Braz West	Braz Ost	0,60	0,0132	0,0490	0,60	0,0132	0,0490	0,84	0,0185	0,0657	0,84	0,0185	0,0657	1,25	0,0212	0,0959	1,25	0,0212	0,0959
S16-	Bings	Braz West	0,81	0,0179	0,0664	0,81	0,0179	0,0664	1,13	0,0251	0,0890	1,13	0,0251	0,0890	1,69	0,0287	0,1299	1,69	0,0287	0,1299
S16-	Bludenz Montafon	Bings	0,38	0,0085	0,0314	0,38	0,0085	0,0314	0,54	0,0119	0,0421	0,54	0,0119	0,0421	0,80	0,0136	0,0615	0,80	0,0136	0,0615
S31-	Eisenstadt Süd	Eisenstadt Ost	0,70	0,0154	0,0570	0,70	0,0154	0,0570	0,97	0,0216	0,0764	0,97	0,0216	0,0764	1,45	0,0246	0,1115	1,45	0,0246	0,1115
S31-	Eisenstadt Mitte	Eisenstadt Süd	0,26	0,0058	0,0213	0,26	0,0058	0,0213	0,36	0,0081	0,0286	0,36	0,0081	0,0286	0,54	0,0092	0,0417	0,54	0,0092	0,0417
S31-	KN Eisenstadt	Eisenstadt Mitte	0,43	0,0095	0,0352	0,43	0,0095	0,0352	0,60	0,0133	0,0472	0,60	0,0133	0,0472	0,89	0,0152	0,0689	0,89	0,0152	0,0689
S31-	Wulkaprodersdorf	KN Eisenstadt	0,57	0,0127	0,0468	0,57	0,0127	0,0468	0,80	0,0177	0,0628	0,80	0,0177	0,0628	1,19	0,0203	0,0917	1,19	0,0203	0,0917
S31-	KN Mattersburg	Wulkaprodersdorf	1,63	0,0359	0,1330	1,63	0,0359	0,1330	2,27	0,0503	0,1783	2,27	0,0503	0,1783	3,38	0,0575	0,2602	3,38	0,0575	0,2602
S31-	Forchtenstein	KN Mattersburg	1,18	0,0260	0,0963	1,18	0,0260	0,0963	1,64	0,0364	0,1290	1,64	0,0364	0,1290	2,45	0,0416	0,1883	2,45	0,0416	0,1883
S31-	Sieggraben	Forchtenstein	1,65	0,0364	0,1345	1,65	0,0364	0,1345	2,30	0,0509	0,1803	2,30	0,0509	0,1803	3,42	0,0582	0,2632	3,42	0,0582	0,2632
S31-	Weppersdorf/Kobersdorf	Sieggraben	1,98	0,0438	0,1620	1,98	0,0438	0,1620	2,77	0,0613	0,2172	2,77	0,0613	0,2172	4,12	0,0701	0,3170	4,12	0,0701	0,3170
S31-	Weppersdorf/Markt St.Martin	Weppersdorf/Kobersdorf	0,41	0,0090	0,0333	0,41	0,0090	0,0333	0,57	0,0126	0,0446	0,57	0,0126	0,0446	0,85	0,0144	0,0651	0,85	0,0144	0,0651
S31-	Neutal	Weppersdorf/Markt St.Martin	0,94	0,0208	0,0769	0,94	0,0208	0,0769	1,31	0,0291	0,1031	1,31	0,0291	0,1031	1,96	0,0333	0,1505	1,96	0,0333	0,1505
S31-	Stoob Süd	Neutal	0,82	0,0182	0,0672	0,82	0,0182	0,0672	1,15	0,0254	0,0901	1,15	0,0254	0,0901	1,71	0,0291	0,1315	1,71	0,0291	0,1315
S31-	Oberpullendorf	Stoob Süd	0,90	0,0198	0,0734	0,90	0,0198	0,0734	1,25	0,0278	0,0983	1,25	0,0278	0,0983	1,87	0,0317	0,1435	1,87	0,0317	0,1435
S33-	St. Pölten Ost	KN St. Pölten	0,49	0,0108	0,0398	0,49	0,0108	0,0398	0,68	0,0151	0,0534	0,68	0,0151	0,0534	1,01	0,0172	0,0779	1,01	0,0172	0,0779
S33-	St. Pölten Nord	St. Pölten Ost	0,86	0,0190	0,0704	0,86	0,0190	0,0704	1,20	0,0266	0,0943	1,20	0,0266	0,0943	1,79	0,0304	0,1377	1,79	0,0304	0,1377
S33-	Herzogenburg Süd	St. Pölten Nord	0,91	0,0201	0,0745	0,91	0,0201	0,0745	1,27	0,0282	0,0999	1,27	0,0282	0,0999	1,89	0,0322	0,1458	1,89	0,0322	0,1458
S33-	Herzogenburg Stadt	Herzogenburg Süd	0,49	0,0108	0,0398	0,49	0,0108	0,0398	0,68	0,0151	0,0533	0,68	0,0151	0,0533	1,01	0,0172	0,0778	1,01	0,0172	0,0778
S33-	Herzogenburg Nord	Herzogenburg Stadt	0,27	0,0060	0,0221	0,27	0,0060	0,0221	0,38	0,0083	0,0296	0,38	0,0083	0,0296	0,56	0,0095	0,0432	0,56	0,0095	0,0432
S33-	Traismauer Süd	Herzogenburg Nord	1,31	0,0290	0,1073	1,31	0,0290	0,1073	1,83	0,0406	0,1439	1,83	0,0406	0,1439	2,73	0,0464	0,2100	2,73	0,0464	0,2100
S33-	Traismauer Nord	Traismauer Süd	0,67	0,0148	0,0546	0,67	0,0148	0,0546	0,93	0,0207	0,0732	0,93	0,0207	0,0732	1,39	0,0236	0,1068	1,39	0,0236	0,1068
S33-	Jettsdorf	Traismauer Nord	1,13	0,0249	0,0922	1,13	0,0249	0,0922	1,57	0,0349	0,1236	1,57	0,0349	0,1236	2,34	0,0399	0,1803	2,34	0,0399	0,1803
S35-	Zlatten	KN Bruck/Mur	1,08	0,0239	0,0883	1,08	0,0239	0,0883	1,51	0,0334	0,1183	1,51	0,0334	0,1183	2,24	0,0382	0,1727	2,24	0,0382	0,1727
S35-	Mixnitz/Mautstatt	Zlatten	1,30	0,0287	0,1063	1,30	0,0287	0,1063	1,82	0,0402	0,1426	1,82	0,0402	0,1426	2,70	0,0460	0,2081	2,70	0,0460	0,2081
S35-	Röthelstein	Mixnitz/Mautstatt	1,20	0,0266	0,0982	1,20	0,0266	0,0982	1,68	0,0372	0,1317	1,68	0,0372	0,1317	2,50	0,0425	0,1922	2,50	0,0425	0,1922
S35-	Laufnitzdorf	Röthelstein	0,58	0,0128	0,0473	0,58	0,0128	0,0473	0,81	0,0179	0,0635	0,81	0,0179	0,0635	1,20	0,0205	0,0926	1,20	0,0205	0,0926
S35-	Rothleiten	Laufnitzdorf	0,66	0,0145	0,0538	0,66	0,0145	0,0538	0,92	0,0204	0,0721	0,92	0,0204	0,0721	1,37	0,0233	0,1053	1,37	0,0233	0,1053
S35-	Frohnleiten Nord	Rothleiten	0,41	0,0091	0,0335	0,41	0,0091	0,0335	0,57	0,0127	0,0449	0,57	0,0127	0,0449	0,85	0,0145	0,0656	0,85	0,0145	0,0656
S35-	Frohnleiten	Frohnleiten Nord	0,19	0,0042	0,0155	0,19	0,0042	0,0155	0,26	0,0059	0,0207	0,26	0,0059	0,0207	0,39	0,0067	0,0303	0,39	0,0067	0,0303
S35-	Badl Peggau	Frohnleiten	1,27	0,0281	0,1040	1,27	0,0281	0,1040	1,78	0,0393	0,1394	1,78	0,0393	0,1394	2,64	0,0450	0,2034	2,64	0,0450	0,2034
S35-	Peggau Mitte	Badl Peggau	0,43	0,0094	0,0348	0,43	0,0094	0,0348	0,59	0,0132	0,0466	0,59	0,0132	0,0466	0,88	0,0150	0,0681	0,88	0,0150	0,0681
S35-	KN Peggau Deutschfeistritz	Peggau Mitte	0,89	0,0196	0,0724	0,89	0,0196	0,0724	1,24	0,0274	0,0971	1,24	0,0274	0,0971	1,84	0,0313	0,1417	1,84	0,0313	0,1417
S36-	St. Stefan ob Leoben	KN St. Michael	0,73	0,0161	0,0597	0,73	0,0161	0,0597	1,02	0,0226	0,0800	1,02	0,0226	0,0800	1,52	0,0258	0,1167	1,52	0,0258	0,1167
S36-	Kraubath	St. Stefan ob Leoben	0,78	0,0173	0,0641	0,78	0,0173	0,0641	1,10	0,0243	0,0859	1,10	0,0243	0,0859	1,63	0,0277	0,1254	1,63	0,0277	0,1254
S36-	Feistritz St. Lorenzen	Kraubath	1,38	0,0304	0,1126	1,38	0,0304	0,1126	1,92	0,0426	0,1510	1,92	0,0426	0,1510	2,86	0,0487	0,2203	2,86	0,0487	0,2203
S36-	Knittelfeld Ost	Feistritz St. Lorenzen	1,58	0,0349	0,1293	1,58	0,0349	0,1293	2,21	0,0489	0,1733	2,21	0,0489	0,1733	3,29	0,0559	0,2529	3,29	0,0559	0,2529
S36-	Knittelfeld West	Knittelfeld Ost	0,67	0,0148	0,0548	0,67	0,0148	0,0548	0,94	0,0207	0,0735	0,94	0,0207	0,0735	1,39	0,0237	0,1073	1,39	0,0237	0,1073
S36-	Zeltweg Ost Spielberg	Knittelfeld West	0,21	0,0046	0,0171	0,21	0,0046	0,0171	0,29	0,0065	0,0229	0,29	0,0065	0,0229	0,44	0,0074	0,0335	0,44	0,0074	0,0335
S36-	Zeltweg West	Zeltweg Ost Spielberg	1,36	0,0301	0,1114	1,36	0,0301	0,1114	1,90	0,0421	0,1493	1,90	0,0421	0,1493	2,83	0,0482	0,2179	2,83	0,0482	0,2179
S36-	Judenburg Ost Fohnsdorf	Zeltweg West	0,69	0,0151	0,0560	0,69	0,0151	0,0560	0,96	0,0212	0,0751	0,96	0,0212	0,0751	1,42	0,0242	0,1096	1,42	0,0242	0,1096
S36-	Judenburg West	Judenburg Ost Fohnsdorf	1,06	0,0235	0,0869	1,06	0,0235	0,0869	1,48	0,0329	0,1165	1,48	0,0329	0,1165	2,21	0,0376	0,1700	2,21	0,0376	0,1700
S36-	St. Georgen Ost	As B317 Ost	0,11	0,0025	0,0091	0,11	0,0025	0,0091	0,16	0,0034	0,0122	0,16	0,0034	0,0122	0,23	0,0039	0,0178	0,23	0,0039	0,0178
S36-	St. Georgen West	St. Georgen Ost	0,21	0,0045	0,0168	0,21	0,0045	0,0168	0,29	0,0064	0,0225	0,29	0,0064	0,0225	0,43	0,0073	0,0329	0,43	0,0073	0,0329
S36-	Unzmarkt Ost	St. Georgen West	0,83	0,0184	0,0680	0,83	0,0184	0,0680	1,16	0,0257	0,0912	1,16	0,0257	0,0912	1,73	0,0294	0,1331	1,73	0,0294	0,1331
S36-	Unzmarkt West	Unzmarkt Ost	0,31	0,0069	0,0256	0,31	0,0069	0,0256	0,44	0,0097	0,0343	0,44	0,0097	0,0343	0,65	0,0111	0,0501	0,65	0,0111	0,0501
S36-	As B317 (prov.)	Unzmarkt West	0,25	0,0056	0,0207	0,25	0,0056	0,0207	0,35	0,0078	0,0278	0,35	0,0078	0,0278	0,53	0,0090	0,0405	0,53	0,0090	0,0405

STR-KENNZAHL	MAUTABSCHNITT VON	MAUTABSCHNITT BIS	CO2-Emissionsklasse 2 / EURO VI																	
			Kat. 2						Kat. 3						Kat. 4					
			Tag			Nacht			Tag			Nacht			Tag			Nacht		
			Ges	Luft Lärm	CO2	Ges	Luft Lärm	CO2	Ges	Luft Lärm	CO2	Ges	Luft Lärm	CO2	Ges	Luft Lärm	CO2	Ges	Luft Lärm	CO2
S37-	St. Veit Mitte / Brückl	St. Veit Nord / Kraig	0,65	0,0142	0,0527	0,65	0,0142	0,0527	0,90	0,0199	0,0706	0,90	0,0199	0,0706	1,34	0,0228	0,1031	1,34	0,0228	0,1031
S37-	St. Veit Süd	St. Veit Mitte / Brückl	0,55	0,0121	0,0448	0,55	0,0121	0,0448	0,76	0,0169	0,0600	0,76	0,0169	0,0600	1,14	0,0194	0,0876	1,14	0,0194	0,0876
S37-	St. Veit Industriegebiet	St. Veit Süd	0,41	0,0091	0,0337	0,41	0,0091	0,0337	0,58	0,0127	0,0451	0,58	0,0127	0,0451	0,86	0,0146	0,0659	0,86	0,0146	0,0659
S37-	Maria Saal	St. Veit Industriegebiet	1,45	0,0319	0,1182	1,45	0,0319	0,1182	2,02	0,0447	0,1584	2,02	0,0447	0,1584	3,01	0,0511	0,2312	3,01	0,0511	0,2312
S37-	Karnburg	Maria Saal	0,52	0,0114	0,0422	0,52	0,0114	0,0422	0,72	0,0160	0,0566	0,72	0,0160	0,0566	1,07	0,0182	0,0826	1,07	0,0182	0,0826
S37-	Klagenfurt Nord	Karnburg	0,45	0,0100	0,0368	0,45	0,0100	0,0368	0,63	0,0139	0,0494	0,63	0,0139	0,0494	0,94	0,0159	0,0721	0,94	0,0159	0,0721

STR-KENNZAHL	MAUTABSCHNITT VON	MAUTABSCHNITT BIS	CO2-Emissionsklasse 3 / EURO VI																	
			Kat. 2						Kat. 3						Kat. 4					
			Tag			Nacht			Tag			Nacht			Tag			Nacht		
			Ges	Luft Lärm	CO2	Ges	Luft Lärm	CO2	Ges	Luft Lärm	CO2	Ges	Luft Lärm	CO2	Ges	Luft Lärm	CO2	Ges	Luft Lärm	CO2
A01-	Wien Auhof	Preßbaum	3,15	0,0697	0,2493	3,15	0,0697	0,2493	4,39	0,0975	0,3329	4,39	0,0975	0,3329	6,54	0,1114	0,4876	6,54	0,1114	0,4876
A01-	Preßbaum	KN Steinhäusl	1,78	0,0394	0,1409	1,78	0,0394	0,1409	2,48	0,0551	0,1881	2,48	0,0551	0,1881	3,69	0,0630	0,2755	3,69	0,0630	0,2755
A01-	KN Steinhäusl	Altlengbach	1,05	0,0231	0,0828	1,05	0,0231	0,0828	1,46	0,0324	0,1106	1,46	0,0324	0,1106	2,17	0,0370	0,1620	2,17	0,0370	0,1620
A01-	Altlengbach	St. Christophen	1,25	0,0276	0,0988	1,25	0,0276	0,0988	1,74	0,0386	0,1319	1,74	0,0386	0,1319	2,59	0,0442	0,1932	2,59	0,0442	0,1932
A01-	St. Christophen	Böheimkirchen	1,50	0,0331	0,1185	1,50	0,0331	0,1185	2,09	0,0463	0,1582	2,09	0,0463	0,1582	3,11	0,0530	0,2317	3,11	0,0530	0,2317
A01-	Böheimkirchen	KN St. Pölten	1,46	0,0324	0,1159	1,46	0,0324	0,1159	2,04	0,0453	0,1548	2,04	0,0453	0,1548	3,04	0,0518	0,2266	3,04	0,0518	0,2266
A01-	KN St. Pölten	St. Pölten Süd	1,04	0,0230	0,0822	1,04	0,0230	0,0822	1,45	0,0322	0,1098	1,45	0,0322	0,1098	2,16	0,0367	0,1608	2,16	0,0367	0,1608
A01-	St. Pölten Süd	Loosdorf	3,60	0,0796	0,2851	3,60	0,0796	0,2851	5,02	0,1115	0,3807	5,02	0,1115	0,3807	7,48	0,1274	0,5575	7,48	0,1274	0,5575
A01-	Loosdorf	Melk	1,32	0,0292	0,1045	1,32	0,0292	0,1045	1,84	0,0409	0,1395	1,84	0,0409	0,1395	2,74	0,0467	0,2043	2,74	0,0467	0,2043
A01-	Melk	Pöchlarn	2,34	0,0517	0,1852	2,34	0,0517	0,1852	3,26	0,0724	0,2473	3,26	0,0724	0,2473	4,86	0,0828	0,3621	4,86	0,0828	0,3621
A01-	Pöchlarn	Ybbs Wieselburg	2,16	0,0477	0,1709	2,16	0,0477	0,1709	3,01	0,0668	0,2282	3,01	0,0668	0,2282	4,48	0,0764	0,3341	4,48	0,0764	0,3341
A01-	Ybbs Wieselburg	Amstetten Ost	1,94	0,0429	0,1536	1,94	0,0429	0,1536	2,70	0,0601	0,2050	2,70	0,0601	0,2050	4,03	0,0686	0,3003	4,03	0,0686	0,3003
A01-	Amstetten Ost	Amstetten West	3,05	0,0675	0,2415	3,05	0,0675	0,2415	4,25	0,0945	0,3225	4,25	0,0945	0,3225	6,33	0,1080	0,4723	6,33	0,1080	0,4723
A01-	Amstetten West	Oed	2,14	0,0474	0,1696	2,14	0,0474	0,1696	2,99	0,0663	0,2264	2,99	0,0663	0,2264	4,45	0,0758	0,3316	4,45	0,0758	0,3316
A01-	Oed	Haag	2,31	0,0511	0,1830	2,31	0,0511	0,1830	3,22	0,0716	0,2444	3,22	0,0716	0,2444	4,80	0,0818	0,3579	4,80	0,0818	0,3579
A01-	Haag	St. Valentin	2,06	0,0455	0,1630	2,06	0,0455	0,1630	2,87	0,0637	0,2176	2,87	0,0637	0,2176	4,27	0,0728	0,3187	4,27	0,0728	0,3187
A01-	St. Valentin	Enns Ost	0,87	0,0193	0,0691	0,87	0,0193	0,0691	1,22	0,0270	0,0923	1,22	0,0270	0,0923	1,81	0,0309	0,1351	1,81	0,0309	0,1351
A01-	Enns Ost	Enns West / Steyr	0,68	0,0150	0,0536	0,68	0,0150	0,0536	0,94	0,0210	0,0716	0,94	0,0210	0,0716	1,41	0,0240	0,1048	1,41	0,0240	0,1048
A01-	Enns West / Steyr	Asten St Florian	0,53	0,0116	0,0416	0,53	0,0116	0,0416	0,73	0,0163	0,0556	0,73	0,0163	0,0556	1,09	0,0186	0,0814	1,09	0,0186	0,0814
A01-	Asten St Florian	KN Linz	2,01	0,0445	0,1594	2,01	0,0445	0,1594	2,81	0,0623	0,2128	2,81	0,0623	0,2128	4,18	0,0712	0,3116	4,18	0,0712	0,3116
A01-	KN Linz	Ansfelden	0,34	0,0075	0,0269	0,34	0,0075	0,0269	0,47	0,0105	0,0359	0,47	0,0105	0,0359	0,70	0,0120	0,0525	0,70	0,0120	0,0525
A01-	Ansfelden	Traun	0,75	0,0166	0,0595	0,75	0,0166	0,0595	1,05	0,0233	0,0794	1,05	0,0233	0,0794	1,56	0,0266	0,1163	1,56	0,0266	0,1163
A01-	Traun	KN A1/A25 Passau Wels	0,35	0,0078	0,0280	0,35	0,0078	0,0280	0,49	0,0109	0,0373	0,49	0,0109	0,0373	0,73	0,0125	0,0547	0,73	0,0125	0,0547
A01-	KN A1/A25 Passau Wels	Allhaming	1,63	0,0360	0,1290	1,63	0,0360	0,1290	2,27	0,0504	0,1722	2,27	0,0504	0,1722	3,38	0,0577	0,2522	3,38	0,0577	0,2522
A01-	Allhaming	Sattledt	2,72	0,0601	0,2152	2,72	0,0601	0,2152	3,79	0,0842	0,2874	3,79	0,0842	0,2874	5,64	0,0962	0,4208	5,64	0,0962	0,4208
A01-	Sattledt	KN Voralpenkreuz	0,34	0,0076	0,0271	0,34	0,0076	0,0271	0,48	0,0106	0,0362	0,48	0,0106	0,0362	0,71	0,0121	0,0530	0,71	0,0121	0,0530
A01-	KN Voralpenkreuz	Eberstalzell	0,98	0,0218	0,0779	0,98	0,0218	0,0779	1,37	0,0305	0,1040	1,37	0,0305	0,1040	2,04	0,0348	0,1524	2,04	0,0348	0,1524
A01-	Eberstalzell	Vorchdorf	1,48	0,0328	0,1175	1,48	0,0328	0,1175	2,07	0,0459	0,1569	2,07	0,0459	0,1569	3,08	0,0525	0,2297	3,08	0,0525	0,2297
A01-	Vorchdorf	Laakirchen Ost	1,30	0,0288	0,1029	1,30	0,0288	0,1029	1,81	0,0403	0,1374	1,81	0,0403	0,1374	2,70	0,0460	0,2013	2,70	0,0460	0,2013
A01-	Laakirchen Ost	Laakirchen West	0,82	0,0181	0,0648	0,82	0,0181	0,0648	1,14	0,0253	0,0865	1,14	0,0253	0,0865	1,70	0,0290	0,1267	1,70	0,0290	0,1267
A01-	Laakirchen West	Regau	1,60	0,0355	0,1270	1,60	0,0355	0,1270	2,24	0,0497	0,1696	2,24	0,0497	0,1696	3,33	0,0568	0,2484	3,33	0,0568	0,2484
A01-	Regau	Schörfling	2,11	0,0466	0,1669	2,11	0,0466	0,1669	2,94	0,0653	0,2228	2,94	0,0653	0,2228	4,38	0,0746	0,3263	4,38	0,0746	0,3263
A01-	Schörfling	Seewalchen	0,33	0,0072	0,0259	0,33	0,0072	0,0259	0,46	0,0101	0,0345	0,46	0,0101	0,0345	0,68	0,0116	0,0506	0,68	0,0116	0,0506
A01-	Seewalchen	St. Georgen	1,91	0,0423	0,1513	1,91	0,0423	0,1513	2,66	0,0592	0,2020	2,66	0,0592	0,2020	3,97	0,0676	0,2958	3,97	0,0676	0,2958
A01-	St. Georgen	Oberwang	2,55	0,0564	0,2017	2,55	0,0564	0,2017	3,55	0,0789	0,2694	3,55	0,0789	0,2694	5,29	0,0902	0,3945	5,29	0,0902	0,3945
A01-	Oberwang	Mondsee	2,34	0,0519	0,1857	2,34	0,0519	0,1857	3,27	0,0726	0,2479	3,27	0,0726	0,2479	4,87	0,0830	0,3631	4,87	0,0830	0,3631
A01-	Mondsee	Thalgau	2,16	0,0478	0,1712	2,16	0,0478	0,1712	3,01	0,0669	0,2286	3,01	0,0669	0,2286	4,49	0,0765	0,3347	4,49	0,0765	0,3347
A01-	Thalgau	Wallersee	1,65	0,0364	0,1304	1,65	0,0364	0,1304	2,30	0,0510	0,1742	2,30	0,0510	0,1742	3,42	0,0583	0,2550	3,42	0,0583	0,2550
A01-	Wallersee	Salzburg Nord	1,59	0,0353	0,1263	1,59	0,0353	0,1263	2,22	0,0494	0,1686	2,22	0,0494	0,1686	3,31	0,0564	0,2469	3,31	0,0564	0,2469
A01-	Salzburg Nord	Salzburg Bergheim-West	0,36	0,0080	0,0285	0,36	0,0080	0,0285	0,50	0,0111	0,0380	0,50	0,0111	0,0380	0,75	0,0127	0,0557	0,75	0,0127	0,0557
A01-	Salzburg Bergheim-West	Messe	0,17	0,0038	0,0136	0,17	0,0038	0,0136	0,24	0,0053	0,0182	0,24	0,0053	0,0182	0,36	0,0061	0,0266	0,36	0,0061	0,0266
A01-	Messe	Salzburg Mitte Freilassing	0,23	0,0051	0,0181	0,23	0,0051	0,0181	0,32	0,0071	0,0242	0,32	0,0071	0,0242	0,48	0,0081	0,0355	0,48	0,0081	0,0355
A01-	Salzburg Mitte Freilassing	Kleßheim	0,28	0,0062	0,0222	0,28	0,0062	0,0222	0,39	0,0087	0,0297	0,39	0,0087	0,0297	0,58	0,0099	0,0435	0,58	0,0099	0,0435
A01-	Kleßheim	Siezenheim	0,39	0,0086	0,0308	0,39	0,0086	0,0308	0,54	0,0121	0,0412	0,54	0,0121	0,0412	0,81	0,0138	0,0603	0,81	0,0138	0,0603
A01-	Siezenheim	Flughafen	0,20	0,0043	0,0155	0,20	0,0043	0,0155	0,27	0,0061	0,0207	0,27	0,0061	0,0207	0,41	0,0069	0,0303	0,41	0,0069	0,0303
A01-	Flughafen	Wals Salzburg West	0,24	0,0053	0,0190	0,24	0,0053	0,0190	0,33	0,0074	0,0253	0,33	0,0074	0,0253	0,50	0,0085	0,0371	0,50	0,0085	0,0371
A01-	Wals Salzburg West	KN Salzburg	0,36	0,0079	0,0284	0,36	0,0079	0,0284	0,50	0,0111	0,0379	0,50	0,0111	0,0379	0,74	0,0127	0,0555	0,74	0,0127	0,0555
A01-	KN Salzburg	Staatsgrenze Walserberg	0,61	0,0135	0,0482	0,61	0,0135	0,0482	0,85	0,0189	0,0644	0,85	0,0189	0,0644	1,26	0,0215	0,0943	1,26	0,0215	0,0943
A02-	KN Wien Inzersdorf	KN Vösendorf	0,76	0,0169	0,0603	0,76	0,0169	0,0603	1,06	0,0236	0,0805	1,06	0,0236	0,0805	1,58	0,0270	0,1180	1,58	0,0270	0,1180
A02-	KN Vösendorf	Mödling	0,52	0,0115	0,0410	0,52	0,0115	0,0410	0,72	0,0160	0,0548	0,72	0,0160	0,0548	1,08	0,0183	0,0802	1,08	0,0183	0,0802
A02-	Mödling	Wr. Neudorf	0,49	0,0109	0,0391	0,49	0,0109	0,0391	0,69	0,0153	0,0522	0,69	0,0153	0,0522	1,03	0,0175	0,0765	1,03	0,0175	0,0765
A02-	Wr. Neudorf	Wr. Neudorf IZ/Süd	0,54	0,0120	0,0430	0,54	0,0120	0,0430	0,76	0,0168	0,0575	0,76	0,0168	0,0575	1,13	0,0192	0,0842	1,13	0,0192	0,0842
A02-	Wr. Neudorf IZ/Süd	KN Guntramsdorf	0,79	0,0175	0,0628	0,79	0,0175	0,0628	1,10	0,0245	0,0838	1,10	0,0245	0,0838	1,65	0,0280	0,1227	1,65	0,0280	0,1227
A02-	KN Guntramsdorf	Traiskirchen	0,88	0,0195	0,0699	0,88	0,0195	0,0699	1,23	0,0273	0,0933	1,23	0,0273	0,0933	1,83	0,0312	0,1366	1,83	0,0312	0,1366
A02-	Traiskirchen	Baden	0,49	0,0109	0,0389	0,49	0,0109	0,0389	0,68	0,0152	0,0519	0,68	0,0152	0,0519	1,02	0,0174	0,0761	1,02	0,0174	0,0761
A02-	Baden	Bad Vöslau	0,81	0,0179	0,0639	0,81	0,0179	0,0639	1,12	0,0250	0,0853	1,12	0,0250	0,0853	1,68	0,0286	0,1250	1,68	0,0286	0,1250
A02-	Bad Vöslau	Kottingbrunn	0,58	0,0129	0,0461	0,58	0,0129	0,0461	0,81	0,0180	0,0616	0,81	0,0180	0,0616	1,21	0,0206	0,0902	1,21	0,0206	0,0902
A02-	Kottingbrunn	Leobersdorf	0,51	0,0113	0,0405	0,51	0,0113	0,0405	0,71	0,0158	0,0541	0,71	0,0158	0,0541	1,06	0,0181	0,0792	1,06	0,0181	0,0792
A02-	Leobersdorf	Wöllersdorf	2,04	0,0451	0,1615	2,04	0,0451	0,1615	2,84	0,0632	0,2157	2,84	0,0632	0,2157	4,24	0,0722	0,3159	4,24	0,0722	0,3159
A02-	Wöllersdorf	Wr. Neustadt West	1,32	0,0293	0,1049	1,32	0,0293	0,1049	1,85	0,0410	0,1401	1,85	0,0410	0,1401	2,75	0,0469	0,2052	2,75	0,0469	0,2052
A02-	Wr. Neustadt West	KN Wr. Neustadt	0,53	0,0117	0,0420	0,53	0,0117	0,0420	0,74	0,0164	0,0561	0,74	0,0164	0,0561	1,10	0,0188	0,0821	1,10	0,0188	0,0821
A02-	KN Wr. Neustadt	KN Seebenstein	2,40	0,0531	0,1901	2,40	0,0531	0,1901	3,35	0,0743	0,2538	3,35	0,0743	0,2538	4,98	0,0850	0,3717	4,98	0,0850	0,3717
A02-	KN Seebenstein	Grimmenstein	2,05	0,0453	0,1622	2,05	0,0453	0,1622	2,85	0,0634	0,2165	2,85	0,0634	0,2165	4,25	0,0725	0,3171	4,25	0,0725	0,3171
A02-	Grimmenstein	Edlitz	0,57	0,0125	0,0449	0,57	0,0125	0,0449	0,79	0,0176	0,0599	0,79	0,0176	0,0599	1,18	0,0201	0,0878	1,18	0,0201	0,0878
A02-	Edlitz	Krumbach	1,75	0,0387	0,1386	1,75	0,0387	0,1386	2,44	0,0542	0,1851	2,44	0,0542	0,1851	3,63	0,0620	0,2711	3,63	0,0620	0,2711
A02-	Krumbach	Zöbern	0,92	0,0204	0,0732	0,92	0,0204	0,0732	1,29	0,0286	0,0977	1,29	0,0286	0,0977	1,92	0,0327	0,1431	1,92	0,0327	0,1431
A02-	Zöbern	Aspang	0,12	0,0027	0,0096	0,12	0,0027	0,0096	0,17	0,0037	0,0128	0,17	0,0037	0,0128	0,25	0,0043	0,0187	0,25	0,0043	0,0187
A02-	Aspang	Schäffern	1,46	0,0323	0,1158	1,46	0,0323	0,1158	2,04	0,0453	0,1546	2,04	0,0453	0,1546	3,04	0,0518	0,2264	3,04	0,0518	0,2264
A02-	Schäffern	Pinggau/Friedberg	1,75	0,0386	0,1383	1,75	0,0386	0,1383	2,43	0,0541	0,1847	2,43	0,0541	0,1847	3,63	0,0618	0,2704	3,63	0,0618	0,2704
A02-	Pinggau/Friedberg	Pinkafeld	1,18	0,0262	0,0937	1,18	0,0262	0,0937	1,65	0,0366	0,1251	1,65	0,0366	0,1251	2,46	0,0419	0,1832	2,46	0,0419	0,1832
A02-	Pinkafeld	Lafnitztal/Oberwart	2,46	0,0546	0,1953	2,46	0,0546	0,1953	3,44	0,0764	0,2608	3,44	0,0764	0,2608	5,12	0,0873	0,3819	5,12	0,0873	0,3819
A02-	Lafnitztal/Oberwart	Hartberg	0,97	0,0215	0,0771	0,97	0,0215	0,0771	1,36	0,0301	0,1029	1,36	0,0301	0,1029	2,02	0,0345	0,1507	2,02	0,0345	0,1507
A02-	Hartberg	Sebersdorf/Bad Waltersdorf	2,46	0,0545	0,1951	2,46	0,0545	0,1951	3,43	0,0763	0,2605	3,43	0,0763	0,2605	5,11	0,0872	0,3814	5,11	0,0872	0,3814
A02-	Sebersdorf/Bad Waltersdorf	KN Riegersdorf	2,07	0,0457	0,1636	2,07	0,0457	0,1636	2,88	0,0640	0,2185	2,88	0,0640	0,2185	4,29	0,0731	0,3200	4,29	0,0731	0,3200
A02-	KN Riegersdorf	Ilz Fürstenfeld	0,70	0,0154	0,0551	0,70	0,0154	0,0551	0,97	0,0215	0,0735	0,97	0,0215	0,0735	1,44	0,0246	0,1077	1,44	0,0246	0,1077
A02-	Ilz Fürstenfeld	Sinabelkirchen	2,54	0,0562	0,2011	2,54	0,0562	0,2011	3,54	0,0786	0,2685	3,54	0,0786	0,2685	5,27	0,0899	0,3932	5,27	0,0899	0,3932
A02-	Sinabelkirchen	Gleisdorf Süd	1,67	0,0370	0,1325	1,67	0,0370	0,1325	2,33	0,0518	0,1769	2,33	0,0518	0,1769	3,47	0,0592	0,2590	3,47	0,0592	0,2590
A02-	Gleisdorf Süd	Gleisdorf West	0,73	0,0161	0,0575	0,73	0,0161	0,0575	1,01	0,0225	0,0768	1,01	0,0225	0,0768	1,51	0,0257	0,1124	1,51	0,0257	0,1124
A02-	Gleisdorf West	Laßnitzhöhe	1,90	0,0421	0,1506	1,90	0,0421	0,1506	2,65	0,0589	0,2011	2,65	0,0589	0,2011	3,95	0,0673	0,2946	3,95	0,0673	0,2946
A02-	Laßnitzhöhe	KN Graz Ost	2,38	0,0526	0,1885	2,38	0,0526	0,1885	3,32	0,0737	0,2516	3,32	0,0737	0,2516	4,94	0,0842	0,3685	4,94	0,0842	0,3685

STR-KENNZAHL	MAUTABSCHNITT VON	MAUTABSCHNITT BIS	CO2-Emissionsklasse 3 / EURO VI																	
			Kat. 2						Kat. 3						Kat. 4					
			Tag			Nacht			Tag			Nacht			Tag			Nacht		
			Ges	Luft Lärm	CO2	Ges	Luft Lärm	CO2	Ges	Luft Lärm	CO2	Ges	Luft Lärm	CO2	Ges	Luft Lärm	CO2	Ges	Luft Lärm	CO2
A02-	KN Graz Ost	Graz Feldkirchen Flughafen	0,86	0,0189	0,0678	0,86	0,0189	0,0678	1,19	0,0265	0,0905	1,19	0,0265	0,0905	1,78	0,0303	0,1326	1,78	0,0303	0,1326
A02-	Graz Feldkirchen Flughafen	KN Graz West	0,57	0,0127	0,0454	0,57	0,0127	0,0454	0,80	0,0178	0,0606	0,80	0,0178	0,0606	1,19	0,0203	0,0888	1,19	0,0203	0,0888
A02-	KN Graz West	Unterpremstätten	0,69	0,0152	0,0546	0,69	0,0152	0,0546	0,96	0,0213	0,0729	0,96	0,0213	0,0729	1,43	0,0244	0,1067	1,43	0,0244	0,1067
A02-	Unterpremstätten	Lieboch	1,07	0,0237	0,0848	1,07	0,0237	0,0848	1,49	0,0331	0,1132	1,49	0,0331	0,1132	2,22	0,0379	0,1657	2,22	0,0379	0,1657
A02-	Lieboch	Mooskirchen	1,47	0,0326	0,1169	1,47	0,0326	0,1169	2,06	0,0457	0,1560	2,06	0,0457	0,1560	3,06	0,0522	0,2285	3,06	0,0522	0,2285
A02-	Mooskirchen	Steinberg	1,53	0,0338	0,1210	1,53	0,0338	0,1210	2,13	0,0473	0,1615	2,13	0,0473	0,1615	3,17	0,0541	0,2365	3,17	0,0541	0,2365
A02-	Steinberg	Modriach	3,82	0,0845	0,3023	3,82	0,0845	0,3023	5,32	0,1182	0,4037	5,32	0,1182	0,4037	7,93	0,1351	0,5912	7,93	0,1351	0,5912
A022	KN Graz Ost	Puchwerk	0,16	0,0035	0,0127	0,16	0,0035	0,0127	0,22	0,0050	0,0169	0,22	0,0050	0,0169	0,33	0,0057	0,0248	0,33	0,0057	0,0248
A022	Puchwerk	Graz Raaba	0,23	0,0051	0,0181	0,23	0,0051	0,0181	0,32	0,0071	0,0242	0,32	0,0071	0,0242	0,47	0,0081	0,0354	0,47	0,0081	0,0354
A022	Graz Raaba	Graz Liebenau Sternäckerweg	0,33	0,0074	0,0263	0,33	0,0074	0,0263	0,46	0,0103	0,0352	0,46	0,0103	0,0352	0,69	0,0118	0,0515	0,69	0,0118	0,0515
A02-	Modriach	Packsattel	1,76	0,0389	0,1392	1,76	0,0389	0,1392	2,45	0,0545	0,1859	2,45	0,0545	0,1859	3,65	0,0622	0,2723	3,65	0,0622	0,2723
A02-	Packsattel	Bad St. Leonhard	2,14	0,0473	0,1693	2,14	0,0473	0,1693	2,98	0,0662	0,2261	2,98	0,0662	0,2261	4,44	0,0757	0,3311	4,44	0,0757	0,3311
A02-	Bad St. Leonhard	Wolfsberg Nord	2,51	0,0556	0,1990	2,51	0,0556	0,1990	3,50	0,0778	0,2657	3,50	0,0778	0,2657	5,22	0,0889	0,3891	5,22	0,0889	0,3891
A02-	Wolfsberg Nord	Wolfsberg Süd	0,71	0,0158	0,0566	0,71	0,0158	0,0566	1,00	0,0221	0,0755	1,00	0,0221	0,0755	1,48	0,0253	0,1106	1,48	0,0253	0,1106
A02-	Wolfsberg Süd	St. Andrä	2,10	0,0464	0,1662	2,10	0,0464	0,1662	2,93	0,0650	0,2219	2,93	0,0650	0,2219	4,36	0,0743	0,3250	4,36	0,0743	0,3250
A02-	St. Andrä	Griffen	2,04	0,0451	0,1615	2,04	0,0451	0,1615	2,84	0,0632	0,2157	2,84	0,0632	0,2157	4,24	0,0722	0,3159	4,24	0,0722	0,3159
A02-	Griffen	Völkermarkt Ost	1,03	0,0228	0,0816	1,03	0,0228	0,0816	1,44	0,0319	0,1090	1,44	0,0319	0,1090	2,14	0,0365	0,1596	2,14	0,0365	0,1596
A02-	Völkermarkt Ost	Völkermarkt West	2,38	0,0526	0,1883	2,38	0,0526	0,1883	3,32	0,0736	0,2515	3,32	0,0736	0,2515	4,94	0,0842	0,3682	4,94	0,0842	0,3682
A02-	Völkermarkt West	Grafenstein	2,28	0,0504	0,1803	2,28	0,0504	0,1803	3,17	0,0705	0,2407	3,17	0,0705	0,2407	4,73	0,0806	0,3525	4,73	0,0806	0,3525
A02-	Grafenstein	Klagenfurt Ost	1,46	0,0323	0,1156	1,46	0,0323	0,1156	2,04	0,0452	0,1544	2,04	0,0452	0,1544	3,03	0,0517	0,2261	3,03	0,0517	0,2261
A02-	Klagenfurt Ost	Klagenfurt Flughafen	0,74	0,0163	0,0585	0,74	0,0163	0,0585	1,03	0,0229	0,0781	1,03	0,0229	0,0781	1,53	0,0261	0,1144	1,53	0,0261	0,1144
A02-	Klagenfurt Flughafen	Klagenfurt Nord	0,82	0,0181	0,0648	0,82	0,0181	0,0648	1,14	0,0253	0,0865	1,14	0,0253	0,0865	1,70	0,0290	0,1267	1,70	0,0290	0,1267
A02-	Klagenfurt Nord	Klagenfurt West	1,41	0,0313	0,1120	1,41	0,0313	0,1120	1,97	0,0438	0,1496	1,97	0,0438	0,1496	2,94	0,0501	0,2191	2,94	0,0501	0,2191
A02-	Klagenfurt West	Krumpendorf West	0,56	0,0125	0,0447	0,56	0,0125	0,0447	0,79	0,0175	0,0596	0,79	0,0175	0,0596	1,17	0,0200	0,0873	1,17	0,0200	0,0873
A02-	Krumpendorf West	Pörtschach Ost	0,68	0,0150	0,0538	0,68	0,0150	0,0538	0,95	0,0210	0,0718	0,95	0,0210	0,0718	1,41	0,0240	0,1052	1,41	0,0240	0,1052
A02-	Pörtschach Ost	Pörtschach West	1,06	0,0234	0,0838	1,06	0,0234	0,0838	1,47	0,0328	0,1118	1,47	0,0328	0,1118	2,20	0,0374	0,1638	2,20	0,0374	0,1638
A02-	Pörtschach West	Velden Ost	0,78	0,0173	0,0621	0,78	0,0173	0,0621	1,09	0,0243	0,0829	1,09	0,0243	0,0829	1,63	0,0277	0,1213	1,63	0,0277	0,1213
A02-	Velden Ost	Velden West	0,84	0,0187	0,0668	0,84	0,0187	0,0668	1,18	0,0261	0,0892	1,18	0,0261	0,0892	1,75	0,0299	0,1307	1,75	0,0299	0,1307
A02-	Velden West	Wernberg	1,39	0,0309	0,1104	1,39	0,0309	0,1104	1,94	0,0432	0,1475	1,94	0,0432	0,1475	2,90	0,0494	0,2160	2,90	0,0494	0,2160
A02-	Wernberg	KN Villach	0,74	0,0164	0,0587	0,74	0,0164	0,0587	1,03	0,0230	0,0784	1,03	0,0230	0,0784	1,54	0,0262	0,1148	1,54	0,0262	0,1148
A02-	KN Villach	Villach Faaker See	0,58	0,0128	0,0456	0,58	0,0128	0,0456	0,80	0,0179	0,0609	0,80	0,0179	0,0609	1,20	0,0204	0,0893	1,20	0,0204	0,0893
A02-	Villach Faaker See	Villach Warmbad	1,32	0,0291	0,1043	1,32	0,0291	0,1043	1,84	0,0408	0,1392	1,84	0,0408	0,1392	2,73	0,0466	0,2039	2,73	0,0466	0,2039
A02-	Villach Warmbad	Hermagor	2,39	0,0528	0,1890	2,39	0,0528	0,1890	3,33	0,0739	0,2524	3,33	0,0739	0,2524	4,96	0,0845	0,3696	4,96	0,0845	0,3696
A02-	Hermagor	Arnoldstein	0,57	0,0126	0,0450	0,57	0,0126	0,0450	0,79	0,0176	0,0601	0,79	0,0176	0,0601	1,18	0,0201	0,0880	1,18	0,0201	0,0880
A02-	Arnoldstein	Staatsgrenze Arnoldstein	0,87	0,0193	0,0690	0,87	0,0193	0,0690	1,22	0,0270	0,0922	1,22	0,0270	0,0922	1,81	0,0308	0,1350	1,81	0,0308	0,1350
A03-	KN Guntramsdorf	Münchendorf/Achau	0,23	0,0050	0,0179	0,23	0,0050	0,0179	0,32	0,0070	0,0239	0,32	0,0070	0,0239	0,47	0,0080	0,0350	0,47	0,0080	0,0350
A03-	Münchendorf/Achau	Ebreichsdorf Nord	0,95	0,0211	0,0754	0,95	0,0211	0,0754	1,33	0,0295	0,1007	1,33	0,0295	0,1007	1,98	0,0337	0,1475	1,98	0,0337	0,1475
A03-	Ebreichsdorf Nord	Ebreichsdorf West	0,78	0,0172	0,0616	0,78	0,0172	0,0616	1,08	0,0241	0,0822	1,08	0,0241	0,0822	1,61	0,0275	0,1204	1,61	0,0275	0,1204
A03-	Ebreichsdorf West	Pottendorf	1,02	0,0226	0,0808	1,02	0,0226	0,0808	1,42	0,0316	0,1079	1,42	0,0316	0,1079	2,12	0,0361	0,1580	2,12	0,0361	0,1580
A03-	Pottendorf	Hornstein	1,67	0,0371	0,1326	1,67	0,0371	0,1326	2,33	0,0519	0,1771	2,33	0,0519	0,1771	3,48	0,0593	0,2594	3,48	0,0593	0,2594
A03-	Hornstein	Müllendorf	1,10	0,0243	0,0869	1,10	0,0243	0,0869	1,53	0,0340	0,1161	1,53	0,0340	0,1161	2,28	0,0388	0,1700	2,28	0,0388	0,1700
A03-	Müllendorf	KN Eisenstadt	0,92	0,0203	0,0727	0,92	0,0203	0,0727	1,28	0,0284	0,0970	1,28	0,0284	0,0970	1,91	0,0325	0,1421	1,91	0,0325	0,1421
A031	KN Eisenstadt	Siegendorf	0,72	0,0160	0,0573	0,72	0,0160	0,0573	1,01	0,0224	0,0765	1,01	0,0224	0,0765	1,50	0,0256	0,1120	1,50	0,0256	0,1120
A041	Stadionbrücke	KN Wien Prater	0,13	0,0029	0,0105	0,13	0,0029	0,0105	0,19	0,0041	0,0141	0,19	0,0041	0,0141	0,28	0,0047	0,0206	0,28	0,0047	0,0206
A04-	KN Wien Prater	Alt-Simmering	0,29	0,0064	0,0229	0,29	0,0064	0,0229	0,40	0,0090	0,0306	0,40	0,0090	0,0306	0,60	0,0102	0,0448	0,60	0,0102	0,0448
A04-	Alt-Simmering	Wien 7. Haidequerstraße	0,22	0,0048	0,0173	0,22	0,0048	0,0173	0,30	0,0068	0,0231	0,30	0,0068	0,0231	0,45	0,0077	0,0338	0,45	0,0077	0,0338
A04-	Wien 7. Haidequerstraße	Wien Simmeringer Haide	0,41	0,0090	0,0323	0,41	0,0090	0,0323	0,57	0,0126	0,0432	0,57	0,0126	0,0432	0,85	0,0145	0,0632	0,85	0,0145	0,0632
A04-	Wien Simmeringer Haide	KN Schwechat	0,82	0,0182	0,0652	0,82	0,0182	0,0652	1,15	0,0255	0,0870	1,15	0,0255	0,0870	1,71	0,0291	0,1274	1,71	0,0291	0,1274
A04-	KN Schwechat	Flughafen Wien Schwechat	1,19	0,0263	0,0941	1,19	0,0263	0,0941	1,66	0,0368	0,1257	1,66	0,0368	0,1257	2,47	0,0421	0,1840	2,47	0,0421	0,1840
A04-	Flughafen Wien Schwechat	Fischamend	1,33	0,0294	0,1054	1,33	0,0294	0,1054	1,86	0,0412	0,1407	1,86	0,0412	0,1407	2,76	0,0471	0,2060	2,76	0,0471	0,2060
A04-	Fischamend	Bruck/Leitha West	2,92	0,0646	0,2311	2,92	0,0646	0,2311	4,07	0,0904	0,3086	4,07	0,0904	0,3086	6,06	0,1033	0,4519	6,06	0,1033	0,4519
A04-	Bruck/Leitha West	Bruck/Leitha Ost	0,97	0,0214	0,0768	0,97	0,0214	0,0768	1,35	0,0300	0,1025	1,35	0,0300	0,1025	2,01	0,0343	0,1501	2,01	0,0343	0,1501
A04-	Bruck/Leitha Ost	KN Bruckneudorf	0,60	0,0134	0,0479	0,60	0,0134	0,0479	0,84	0,0187	0,0639	0,84	0,0187	0,0639	1,26	0,0214	0,0936	1,26	0,0214	0,0936
A04-	KN Bruckneudorf	Parndorf	0,39	0,0086	0,0308	0,39	0,0086	0,0308	0,54	0,0121	0,0412	0,54	0,0121	0,0412	0,81	0,0138	0,0603	0,81	0,0138	0,0603
A04-	Parndorf	Neusiedl	0,75	0,0167	0,0596	0,75	0,0167	0,0596	1,05	0,0233	0,0796	1,05	0,0233	0,0796	1,56	0,0266	0,1166	1,56	0,0266	0,1166
A04-	Neusiedl	Neusiedl/Gewerbepark	0,17	0,0039	0,0138	0,17	0,0039	0,0138	0,24	0,0054	0,0185	0,24	0,0054	0,0185	0,36	0,0062	0,0270	0,36	0,0062	0,0270
A04-	Neusiedl/Gewerbepark	Weiden/Gols	1,56	0,0345	0,1236	1,56	0,0345	0,1236	2,18	0,0483	0,1651	2,18	0,0483	0,1651	3,24	0,0552	0,2417	3,24	0,0552	0,2417
A04-	Weiden/Gols	Mönchhof	1,14	0,0252	0,0902	1,14	0,0252	0,0902	1,59	0,0353	0,1204	1,59	0,0353	0,1204	2,36	0,0403	0,1763	2,36	0,0403	0,1763
A04-	Mönchhof	Nickelsdorf	1,78	0,0395	0,1413	1,78	0,0395	0,1413	2,49	0,0553	0,1886	2,49	0,0553	0,1886	3,70	0,0631	0,2763	3,70	0,0631	0,2763
A04-	Nickelsdorf	Staatsgrenze Nickelsdorf	0,32	0,0070	0,0250	0,32	0,0070	0,0250	0,44	0,0098	0,0334	0,44	0,0098	0,0334	0,66	0,0112	0,0489	0,66	0,0112	0,0489
A05-	KN Eibesbrunn	Wolkersdorf Süd	0,61	0,0136	0,0487	0,61	0,0136	0,0487	0,86	0,0190	0,0650	0,86	0,0190	0,0650	1,28	0,0218	0,0952	1,28	0,0218	0,0952
A05-	Wolkersdorf Süd	Ulrichskirchen	0,66	0,0147	0,0527	0,66	0,0147	0,0527	0,93	0,0206	0,0703	0,93	0,0206	0,0703	1,38	0,0235	0,1030	1,38	0,0235	0,1030
A05-	Ulrichskirchen	Wolkersdorf Nord	0,43	0,0096	0,0344	0,43	0,0096	0,0344	0,61	0,0135	0,0460	0,61	0,0135	0,0460	0,90	0,0154	0,0673	0,90	0,0154	0,0673
A05-	Wolkersdorf Nord	Hochleithen	0,78	0,0173	0,0618	0,78	0,0173	0,0618	1,09	0,0242	0,0825	1,09	0,0242	0,0825	1,62	0,0276	0,1208	1,62	0,0276	0,1208
A05-	Hochleithen	Gaweinstal Mitte	1,56	0,0345	0,1235	1,56	0,0345	0,1235	2,17	0,0483	0,1650	2,17	0,0483	0,1650	3,24	0,0552	0,2416	3,24	0,0552	0,2416
A05-	Gaweinstal Mitte	Gaweinstal Nord	0,41	0,0091	0,0327	0,41	0,0091	0,0327	0,58	0,0128	0,0436	0,58	0,0128	0,0436	0,86	0,0146	0,0639	0,86	0,0146	0,0639
A05-	Gaweinstal Nord	Mistelbach Süd	0,71	0,0158	0,0564	0,71	0,0158	0,0564	0,99	0,0221	0,0753	0,99	0,0221	0,0753	1,48	0,0252	0,1103	1,48	0,0252	0,1103
A05-	Mistelbach Süd	Mistelbach Ost / Wilfersdorf	1,20	0,0265	0,0947	1,20	0,0265	0,0947	1,67	0,0370	0,1264	1,67	0,0370	0,1264	2,48	0,0423	0,1852	2,48	0,0423	0,1852
A05-	Mistelbach Ost / Wilfersdorf	Poysdorf Süd	1,21	0,0267	0,0956	1,21	0,0267	0,0956	1,68	0,0374	0,1277	1,68	0,0374	0,1277	2,51	0,0427	0,1870	2,51	0,0427	0,1870
A05-	Poysdorf Süd	Großkrut	1,59	0,0352	0,1261	1,59	0,0352	0,1261	2,22	0,0493	0,1684	2,22	0,0493	0,1684	3,31	0,0564	0,2466	3,31	0,0564	0,2466
A05-	Großkrut	Poysdorf Nord	1,55	0,0343	0,1227	1,55	0,0343	0,1227	2,16	0,0480	0,1638	2,16	0,0480	0,1638	3,22	0,0548	0,2399	3,22	0,0548	0,2399
A05-	Drasenhofen Süd	Drasenhofen West	0,48	0,0106	0,0378	0,48	0,0106	0,0378	0,66	0,0148	0,0504	0,66	0,0148	0,0504	0,99	0,0169	0,0739	0,99	0,0169	0,0739
A05-	Drasenhofen West	Drasenhofen Nord	0,67	0,0149	0,0533	0,67	0,0149	0,0533	0,94	0,0208	0,0712	0,94	0,0208	0,0712	1,40	0,0238	0,1042	1,40	0,0238	0,1042
A06-	KN Bruckneudorf	Potzneusiedl	1,96	0,0434	0,1554	1,96	0,0434	0,1554	2,74	0,0608	0,2075	2,74	0,0608	0,2075	4,07	0,0694	0,3038	4,07	0,0694	0,3038
A06-	Potzneusiedl	Gattendorf	0,85	0,0188	0,0674	0,85	0,0188	0,0674	1,19	0,0264	0,0901	1,19	0,0264	0,0901	1,77	0,0301	0,1319	1,77	0,0301	0,1319
A06-	Gattendorf	Kittsee	1,42	0,0315	0,1128	1,42	0,0315	0,1128	1,99	0,0441	0,1506	1,99	0,0441	0,1506	2,96	0,0504	0,2206	2,96	0,0504	0,2206
A06-	Kittsee	Staatsgrenze Kittsee	0,72	0,0160	0,0573	0,72	0,0160	0,0573	1,01	0,0224	0,0765	1,01	0,0224	0,0765	1,50	0,0256	0,1120	1,50	0,0256	0,1120

STR-KENNZAHL	MAUTABSCHNITT VON	MAUTABSCHNITT BIS	CO2-Emissionsklasse 3 / EURO VI																	
			Kat. 2						Kat. 3						Kat. 4					
			Tag			Nacht			Tag			Nacht			Tag			Nacht		
			Ges	Luft Lärm	CO2	Ges	Luft Lärm	CO2	Ges	Luft Lärm	CO2	Ges	Luft Lärm	CO2	Ges	Luft Lärm	CO2	Ges	Luft Lärm	CO2
A07-	KN Linz	Franzosenhausweg	0,51	0,0113	0,0404	0,51	0,0113	0,0404	0,71	0,0158	0,0540	0,71	0,0158	0,0540	1,06	0,0181	0,0790	1,06	0,0181	0,0790
A07-	Franzosenhausweg	Salzburger Straße Neue Welt	0,45	0,0099	0,0353	0,45	0,0099	0,0353	0,62	0,0138	0,0471	0,62	0,0138	0,0471	0,93	0,0158	0,0690	0,93	0,0158	0,0690
A07-	Salzburger Straße Neue Welt	Muldenstraße Bindermichl	0,31	0,0068	0,0245	0,31	0,0068	0,0245	0,43	0,0096	0,0327	0,43	0,0096	0,0327	0,64	0,0109	0,0479	0,64	0,0109	0,0479
A07-	Muldenstraße Bindermichl	Linz-Hummelhof	0,15	0,0033	0,0119	0,15	0,0033	0,0119	0,21	0,0046	0,0159	0,21	0,0046	0,0159	0,31	0,0053	0,0232	0,31	0,0053	0,0232
A07-	Linz-Hummelhof	Wiener Straße	0,21	0,0047	0,0167	0,21	0,0047	0,0167	0,29	0,0065	0,0223	0,29	0,0065	0,0223	0,44	0,0075	0,0327	0,44	0,0075	0,0327
A07-	Wiener Straße	VOEST	0,20	0,0043	0,0155	0,20	0,0043	0,0155	0,27	0,0061	0,0207	0,27	0,0061	0,0207	0,41	0,0069	0,0304	0,41	0,0069	0,0304
A07-	VOEST	Industriezeile	0,15	0,0034	0,0122	0,15	0,0034	0,0122	0,21	0,0048	0,0163	0,21	0,0048	0,0163	0,32	0,0054	0,0238	0,32	0,0054	0,0238
A07-	Industriezeile	Prinz Eugenstraße	0,24	0,0054	0,0193	0,24	0,0054	0,0193	0,34	0,0076	0,0258	0,34	0,0076	0,0258	0,51	0,0086	0,0378	0,51	0,0086	0,0378
A07-	Prinz Eugenstraße	Hafenstraße	0,46	0,0101	0,0362	0,46	0,0101	0,0362	0,64	0,0142	0,0483	0,64	0,0142	0,0483	0,95	0,0162	0,0708	0,95	0,0162	0,0708
A07-	Hafenstraße	Urfahr	0,18	0,0040	0,0142	0,18	0,0040	0,0142	0,25	0,0056	0,0190	0,25	0,0056	0,0190	0,37	0,0064	0,0278	0,37	0,0064	0,0278
A07-	Urfahr	Dornach	0,43	0,0096	0,0345	0,43	0,0096	0,0345	0,61	0,0135	0,0460	0,61	0,0135	0,0460	0,90	0,0154	0,0674	0,90	0,0154	0,0674
A07-	Dornach	Auhof	0,36	0,0079	0,0284	0,36	0,0079	0,0284	0,50	0,0111	0,0380	0,50	0,0111	0,0380	0,75	0,0127	0,0556	0,75	0,0127	0,0556
A07-	Auhof	Treffling	0,60	0,0132	0,0474	0,60	0,0132	0,0474	0,83	0,0185	0,0632	0,83	0,0185	0,0632	1,24	0,0212	0,0926	1,24	0,0212	0,0926
A07-	Treffling	Gallneukirchen	0,72	0,0160	0,0571	0,72	0,0160	0,0571	1,01	0,0223	0,0762	1,01	0,0223	0,0762	1,50	0,0255	0,1117	1,50	0,0255	0,1117
A07-	Gallneukirchen	Engerwitzdorf	0,64	0,0142	0,0509	0,64	0,0142	0,0509	0,90	0,0199	0,0679	0,90	0,0199	0,0679	1,33	0,0227	0,0995	1,33	0,0227	0,0995
A07-	Engerwitzdorf	Unterweitersdorf	0,82	0,0182	0,0652	0,82	0,0182	0,0652	1,15	0,0255	0,0871	1,15	0,0255	0,0871	1,71	0,0292	0,1275	1,71	0,0292	0,1275
A08-	KN Voralpenkreuz	Wels West	2,53	0,0559	0,2001	2,53	0,0559	0,2001	3,52	0,0782	0,2672	3,52	0,0782	0,2672	5,25	0,0894	0,3912	5,25	0,0894	0,3912
A08-	Wels West	Wels-Wirtschaftspark	0,18	0,0039	0,0141	0,18	0,0039	0,0141	0,25	0,0055	0,0188	0,25	0,0055	0,0188	0,37	0,0063	0,0275	0,37	0,0063	0,0275
A08-	Wels-Wirtschaftspark	KN Wels	0,71	0,0158	0,0565	0,71	0,0158	0,0565	0,99	0,0221	0,0754	0,99	0,0221	0,0754	1,48	0,0252	0,1104	1,48	0,0252	0,1104
A08-	KN Wels	Pichl/Bad Schallerbach	0,98	0,0217	0,0777	0,98	0,0217	0,0777	1,37	0,0304	0,1037	1,37	0,0304	0,1037	2,04	0,0347	0,1518	2,04	0,0347	0,1518
A08-	Pichl/Bad Schallerbach	Meggenhofen Gallspach	2,48	0,0548	0,1962	2,48	0,0548	0,1962	3,45	0,0767	0,2620	3,45	0,0767	0,2620	5,14	0,0877	0,3836	5,14	0,0877	0,3836
A08-	Meggenhofen Gallspach	Haag am Hausruck	2,70	0,0597	0,2138	2,70	0,0597	0,2138	3,76	0,0836	0,2855	3,76	0,0836	0,2855	5,61	0,0956	0,4181	5,61	0,0956	0,4181
A08-	Haag am Hausruck	Ried im Innkreis	2,46	0,0545	0,1951	2,46	0,0545	0,1951	3,44	0,0763	0,2606	3,44	0,0763	0,2606	5,12	0,0872	0,3816	5,12	0,0872	0,3816
A08-	Ried im Innkreis	Ort im Innkreis	2,64	0,0585	0,2094	2,64	0,0585	0,2094	3,69	0,0819	0,2797	3,69	0,0819	0,2797	5,49	0,0936	0,4095	5,49	0,0936	0,4095
A08-	Ort im Innkreis	Schärding Suben	2,00	0,0442	0,1581	2,00	0,0442	0,1581	2,78	0,0618	0,2111	2,78	0,0618	0,2111	4,14	0,0707	0,3091	4,14	0,0707	0,3091
A08-	Schärding Suben	Staatsgrenze Suben	0,50	0,0112	0,0400	0,50	0,0112	0,0400	0,70	0,0156	0,0533	0,70	0,0156	0,0533	1,05	0,0179	0,0781	1,05	0,0179	0,0781
A09-	KN Voralpenkreuz	Ried im Traunkreis	1,24	0,0275	0,0985	1,24	0,0275	0,0985	1,73	0,0385	0,1315	1,73	0,0385	0,1315	2,58	0,0440	0,1925	2,58	0,0440	0,1925
A09-	Ried im Traunkreis	Inzersdorf Kirchdorf	2,33	0,0516	0,1847	2,33	0,0516	0,1847	3,25	0,0722	0,2466	3,25	0,0722	0,2466	4,84	0,0826	0,3612	4,84	0,0826	0,3612
A09-	Inzersdorf Kirchdorf	Klaus	2,84	0,0629	0,2250	2,84	0,0629	0,2250	3,96	0,0880	0,3004	3,96	0,0880	0,3004	5,90	0,1006	0,4400	5,90	0,1006	0,4400
A09-	Klaus	St. Pankraz	1,81	0,0400	0,1430	1,81	0,0400	0,1430	2,52	0,0559	0,1910	2,52	0,0559	0,1910	3,75	0,0639	0,2797	3,75	0,0639	0,2797
A09-	St. Pankraz	Roßleiten Windischgarsten	2,52	0,0557	0,1995	2,52	0,0557	0,1995	3,51	0,0780	0,2664	3,51	0,0780	0,2664	5,23	0,0892	0,3902	5,23	0,0892	0,3902
A09-	Roßleiten Windischgarsten	Gleinkerau	1,18	0,0262	0,0938	1,18	0,0262	0,0938	1,65	0,0367	0,1252	1,65	0,0367	0,1252	2,46	0,0419	0,1834	2,46	0,0419	0,1834
A09-	Gleinkerau	Spital am Pyhrn	0,89	0,0198	0,0707	0,89	0,0198	0,0707	1,24	0,0277	0,0944	1,24	0,0277	0,0944	1,85	0,0316	0,1383	1,85	0,0316	0,1383
A09-	Spital am Pyhrn	Ardning / Admont	4,83	0,0503	0,1800	4,83	0,0503	0,1800	6,75	0,0704	0,2403	6,75	0,0704	0,2403	10,09	0,0804	0,3520	10,09	0,0804	0,3520
A09-	Ardning / Admont	Liezen	0,52	0,0115	0,0410	0,52	0,0115	0,0410	0,72	0,0160	0,0548	0,72	0,0160	0,0548	1,08	0,0183	0,0802	1,08	0,0183	0,0802
A09-	Liezen	Rottenmann	1,08	0,0239	0,0857	1,08	0,0239	0,0857	1,51	0,0335	0,1145	1,51	0,0335	0,1145	2,25	0,0383	0,1676	2,25	0,0383	0,1676
A09-	Rottenmann	Trieben	2,70	0,0597	0,2137	2,70	0,0597	0,2137	3,76	0,0836	0,2853	3,76	0,0836	0,2853	5,60	0,0955	0,4179	5,60	0,0955	0,4179
A09-	Trieben	Treglwang	2,19	0,0485	0,1738	2,19	0,0485	0,1738	3,06	0,0679	0,2320	3,06	0,0679	0,2320	4,56	0,0777	0,3397	4,56	0,0777	0,3397
A09-	Treglwang	Kalwang	2,95	0,0652	0,2335	2,95	0,0652	0,2335	4,11	0,0913	0,3118	4,11	0,0913	0,3118	6,12	0,1044	0,4566	6,12	0,1044	0,4566
A09-	Kalwang	Mautern	1,37	0,0304	0,1087	1,37	0,0304	0,1087	1,91	0,0425	0,1452	1,91	0,0425	0,1452	2,85	0,0486	0,2126	2,85	0,0486	0,2126
A09-	Mautern	Kammern	1,54	0,0342	0,1223	1,54	0,0342	0,1223	2,15	0,0478	0,1633	2,15	0,0478	0,1633	3,21	0,0547	0,2392	3,21	0,0547	0,2392
A09-	Kammern	Traboch	1,61	0,0357	0,1279	1,61	0,0357	0,1279	2,25	0,0500	0,1707	2,25	0,0500	0,1707	3,35	0,0572	0,2500	3,35	0,0572	0,2500
A09-	Traboch	Terminal St. Michael	0,32	0,0070	0,0251	0,32	0,0070	0,0251	0,44	0,0098	0,0335	0,44	0,0098	0,0335	0,66	0,0112	0,0491	0,66	0,0112	0,0491
A09-	Terminal St. Michael	KN St. Michael	0,59	0,0132	0,0471	0,59	0,0132	0,0471	0,83	0,0184	0,0629	0,83	0,0184	0,0629	1,23	0,0210	0,0921	1,23	0,0210	0,0921
A09-	KN St. Michael	Übelbach	11,76	0,1225	0,4384	11,76	0,1225	0,4384	16,44	0,1715	0,5854	16,44	0,1715	0,5854	24,58	0,1959	0,8573	24,58	0,1959	0,8573
A09-	Übelbach	KN Peggau Deutschfeistritz	1,83	0,0405	0,1450	1,83	0,0405	0,1450	2,55	0,0567	0,1936	2,55	0,0567	0,1936	3,80	0,0648	0,2835	3,80	0,0648	0,2835
A09-	KN Peggau Deutschfeistritz	Gratkorn Nord	0,87	0,0192	0,0687	0,87	0,0192	0,0687	1,21	0,0269	0,0917	1,21	0,0269	0,0917	1,80	0,0307	0,1343	1,80	0,0307	0,1343
A09-	Gratkorn Nord	Gratkorn Süd	0,95	0,0211	0,0754	0,95	0,0211	0,0754	1,33	0,0295	0,1007	1,33	0,0295	0,1007	1,98	0,0337	0,1475	1,98	0,0337	0,1475
A09-	Gratkorn Süd	Graz Nord	0,21	0,0047	0,0167	0,21	0,0047	0,0167	0,29	0,0065	0,0223	0,29	0,0065	0,0223	0,44	0,0075	0,0327	0,44	0,0075	0,0327
A09-	Graz Nord	Graz Webling	2,41	0,0534	0,1912	2,41	0,0534	0,1912	3,37	0,0748	0,2553	3,37	0,0748	0,2553	5,01	0,0855	0,3739	5,01	0,0855	0,3739
A09-	Graz Webling	Seiersberg	0,64	0,0142	0,0508	0,64	0,0142	0,0508	0,89	0,0199	0,0679	0,89	0,0199	0,0679	1,33	0,0227	0,0994	1,33	0,0227	0,0994
A09-	Seiersberg	KN Graz West	0,31	0,0070	0,0249	0,31	0,0070	0,0249	0,44	0,0097	0,0332	0,44	0,0097	0,0332	0,65	0,0111	0,0487	0,65	0,0111	0,0487
A09-	KN Graz West	Schwarzlsee	0,31	0,0069	0,0245	0,31	0,0069	0,0245	0,43	0,0096	0,0327	0,43	0,0096	0,0327	0,64	0,0110	0,0480	0,64	0,0110	0,0480
A09-	Schwarzlsee	Schachenwald / IBC Businesscenter	0,35	0,0077	0,0274	0,35	0,0077	0,0274	0,48	0,0107	0,0366	0,48	0,0107	0,0366	0,72	0,0123	0,0536	0,72	0,0123	0,0536
A09-	Schachenwald / IBC Businesscenter	Kalsdorf	0,35	0,0078	0,0279	0,35	0,0078	0,0279	0,49	0,0109	0,0372	0,49	0,0109	0,0372	0,73	0,0125	0,0545	0,73	0,0125	0,0545
A09-	Kalsdorf	Werndorf Terminal	0,88	0,0195	0,0698	0,88	0,0195	0,0698	1,23	0,0273	0,0932	1,23	0,0273	0,0932	1,83	0,0312	0,1365	1,83	0,0312	0,1365
A09-	Werndorf Terminal	Wildon	0,98	0,0218	0,0780	0,98	0,0218	0,0780	1,37	0,0305	0,1042	1,37	0,0305	0,1042	2,05	0,0349	0,1526	2,05	0,0349	0,1526
A09-	Wildon	Hengsberg	0,48	0,0106	0,0381	0,48	0,0106	0,0381	0,67	0,0149	0,0509	0,67	0,0149	0,0509	1,00	0,0170	0,0745	1,00	0,0170	0,0745
A09-	Hengsberg	Lebring	0,85	0,0189	0,0675	0,85	0,0189	0,0675	1,19	0,0264	0,0901	1,19	0,0264	0,0901	1,77	0,0302	0,1320	1,77	0,0302	0,1320
A09-	Lebring	Leibnitz	1,47	0,0326	0,1168	1,47	0,0326	0,1168	2,06	0,0457	0,1560	2,06	0,0457	0,1560	3,06	0,0522	0,2284	3,06	0,0522	0,2284
A09-	Leibnitz	Vogau Straß	1,80	0,0399	0,1429	1,80	0,0399	0,1429	2,51	0,0559	0,1907	2,51	0,0559	0,1907	3,75	0,0638	0,2793	3,75	0,0638	0,2793
A09-	Vogau Straß	Gersdorf	0,87	0,0194	0,0693	0,87	0,0194	0,0693	1,22	0,0271	0,0925	1,22	0,0271	0,0925	1,82	0,0310	0,1355	1,82	0,0310	0,1355
A09-	Gersdorf	Spielfeld	0,46	0,0102	0,0365	0,46	0,0102	0,0365	0,64	0,0143	0,0488	0,64	0,0143	0,0488	0,96	0,0163	0,0714	0,96	0,0163	0,0714
A09-	Spielfeld	Staatsgrenze Spielfeld	0,42	0,0093	0,0333	0,42	0,0093	0,0333	0,59	0,0130	0,0445	0,59	0,0130	0,0445	0,87	0,0149	0,0651	0,87	0,0149	0,0651
A10-	KN Salzburg	Salzburg Süd / Anif	1,70	0,0376	0,1347	1,70	0,0376	0,1347	2,37	0,0527	0,1798	2,37	0,0527	0,1798	3,53	0,0602	0,2633	3,53	0,0602	0,2633
A10-	Salzburg Süd / Anif	Puch Urstein	0,58	0,0128	0,0457	0,58	0,0128	0,0457	0,80	0,0179	0,0610	0,80	0,0179	0,0610	1,20	0,0204	0,0894	1,20	0,0204	0,0894
A10-	Puch Urstein	Hallein	1,19	0,0264	0,0944	1,19	0,0264	0,0944	1,66	0,0369	0,1260	1,66	0,0369	0,1260	2,47	0,0422	0,1845	2,47	0,0422	0,1845
A10-	Hallein	Kuchl	1,32	0,0293	0,1048	1,32	0,0293	0,1048	1,84	0,0410	0,1399	1,84	0,0410	0,1399	2,75	0,0468	0,2049	2,75	0,0468	0,2049
A10-	Kuchl	Golling / Abtenau	1,33	0,0294	0,1053	1,33	0,0294	0,1053	1,85	0,0412	0,1407	1,85	0,0412	0,1407	2,76	0,0471	0,2060	2,76	0,0471	0,2060
A10-	Golling / Abtenau	Paß Lueg	1,39	0,0307	0,1099	1,39	0,0307	0,1099	1,94	0,0430	0,1468	1,94	0,0430	0,1468	2,88	0,0491	0,2149	2,88	0,0491	0,2149
A10-	Paß Lueg	Werfen	1,98	0,0437	0,1566	1,98	0,0437	0,1566	2,76	0,0612	0,2091	2,76	0,0612	0,2091	4,10	0,0700	0,3061	4,10	0,0700	0,3061
A10-	Werfen	Pfarrwerfen / Werfen	0,26	0,0057	0,0204	0,26	0,0057	0,0204	0,36	0,0080	0,0272	0,36	0,0080	0,0272	0,54	0,0091	0,0399	0,54	0,0091	0,0399
A10-	Pfarrwerfen / Werfen	KN Pongau	0,56	0,0124	0,0443	0,56	0,0124	0,0443	0,78	0,0173	0,0591	0,78	0,0173	0,0591	1,16	0,0198	0,0866	1,16	0,0198	0,0866
A101	KN Pongau	Bischofshofen	0,83	0,0184	0,0659	0,83	0,0184	0,0659	1,16	0,0258	0,0880	1,16	0,0258	0,0880	1,73	0,0294	0,1288	1,73	0,0294	0,1288
A10-	KN Pongau	Lammertal Hüttau	2,27	0,0503	0,1801	2,27	0,0503	0,1801	3,17	0,0704	0,2405	3,17	0,0704	0,2405	4,72	0,0805	0,3522	4,72	0,0805	0,3522
A10-	Lammertal Hüttau	F. Verbindung GH Eben	0,59	0,0130	0,0464	0,59	0,0130	0,0464	0,82	0,0181	0,0619	0,82	0,0181	0,0619	1,22	0,0207	0,0907	1,22	0,0207	0,0907

STR-KENNZAHL	MAUTABSCHNITT VON	MAUTABSCHNITT BIS	CO2-Emissionsklasse 3 / EURO VI																	
			Kat. 2						Kat. 3						Kat. 4					
			Tag			Nacht			Tag			Nacht			Tag			Nacht		
			Ges	Luft Lärm	CO2	Ges	Luft Lärm	CO2	Ges	Luft Lärm	CO2	Ges	Luft Lärm	CO2	Ges	Luft Lärm	CO2	Ges	Luft Lärm	CO2
A10-	F. Verbindung GH Eben	Eben	0,27	0,0060	0,0215	0,27	0,0060	0,0215	0,38	0,0084	0,0287	0,38	0,0084	0,0287	0,56	0,0096	0,0420	0,56	0,0096	0,0420
A10-	Eben	Radstadt Altenmarkt Graz	0,60	0,0133	0,0477	0,60	0,0133	0,0477	0,84	0,0187	0,0637	0,84	0,0187	0,0637	1,25	0,0213	0,0933	1,25	0,0213	0,0933
A10-	Radstadt Altenmarkt Graz	Flachau	0,84	0,0186	0,0667	0,84	0,0186	0,0667	1,17	0,0261	0,0891	1,17	0,0261	0,0891	1,75	0,0298	0,1304	1,75	0,0298	0,1304
A10-	Flachau	Flachauwinkel	3,24	0,0364	0,1301	3,24	0,0364	0,1301	4,52	0,0509	0,1738	4,52	0,0509	0,1738	6,76	0,0582	0,2545	6,76	0,0582	0,2545
A10-	Flachauwinkel	Zederhaus	8,16	0,0916	0,3279	8,16	0,0916	0,3279	11,40	0,1282	0,4379	11,40	0,1282	0,4379	17,04	0,1466	0,6412	17,04	0,1466	0,6412
A10-	Zederhaus	St. Michael/Lungau	5,38	0,0604	0,2164	5,38	0,0604	0,2164	7,52	0,0846	0,2889	7,52	0,0846	0,2889	11,24	0,0967	0,4231	11,24	0,0967	0,4231
A10-	St. Michael/Lungau	Rennweg Katschberg	3,95	0,0443	0,1586	3,95	0,0443	0,1586	5,51	0,0620	0,2118	5,51	0,0620	0,2118	8,24	0,0709	0,3102	8,24	0,0709	0,3102
A102	Seeboden	KN Spittal Millstätter See	0,44	0,0097	0,0347	0,44	0,0097	0,0347	0,61	0,0136	0,0464	0,61	0,0136	0,0464	0,91	0,0155	0,0679	0,91	0,0155	0,0679
A102	KN Spittal Millstätter See	Lendorf	0,95	0,0209	0,0749	0,95	0,0209	0,0749	1,32	0,0293	0,1000	1,32	0,0293	0,1000	1,96	0,0335	0,1465	1,96	0,0335	0,1465
A10-	Rennweg Katschberg	Gmünd Maltatal	3,83	0,0847	0,3031	3,83	0,0847	0,3031	5,34	0,1185	0,4047	5,34	0,1185	0,4047	7,95	0,1355	0,5927	7,95	0,1355	0,5927
A10-	Gmünd Maltatal	KN Spittal Millstätter See	2,18	0,0482	0,1725	2,18	0,0482	0,1725	3,04	0,0675	0,2303	3,04	0,0675	0,2303	4,52	0,0771	0,3373	4,52	0,0771	0,3373
A10-	KN Spittal Millstätter See	Spittal Ost	1,65	0,0365	0,1307	1,65	0,0365	0,1307	2,30	0,0511	0,1745	2,30	0,0511	0,1745	3,43	0,0584	0,2555	3,43	0,0584	0,2555
A10-	Spittal Ost	Paternion Feistritz	2,85	0,0630	0,2257	2,85	0,0630	0,2257	3,97	0,0882	0,3013	3,97	0,0882	0,3013	5,92	0,1009	0,4412	5,92	0,1009	0,4412
A10-	Paternion Feistritz	Villach West	3,07	0,0679	0,2432	3,07	0,0679	0,2432	4,28	0,0951	0,3248	4,28	0,0951	0,3248	6,38	0,1087	0,4756	6,38	0,1087	0,4756
A10-	Villach West	Villach Ossiacher See	1,33	0,0294	0,1051	1,33	0,0294	0,1051	1,85	0,0411	0,1404	1,85	0,0411	0,1404	2,76	0,0470	0,2056	2,76	0,0470	0,2056
A10-	Villach Ossiacher See	KN Villach	1,04	0,0230	0,0822	1,04	0,0230	0,0822	1,45	0,0321	0,1097	1,45	0,0321	0,1097	2,15	0,0367	0,1607	2,15	0,0367	0,1607
A11-	KN Villach	St. Niklas Faakersee	0,74	0,0164	0,0588	0,74	0,0164	0,0588	1,04	0,0230	0,0785	1,04	0,0230	0,0785	1,54	0,0263	0,1150	1,54	0,0263	0,1150
A11-	St. Niklas Faakersee	St. Jakob/Rosental	1,86	0,0413	0,1477	1,86	0,0413	0,1477	2,60	0,0578	0,1972	2,60	0,0578	0,1972	3,87	0,0660	0,2888	3,87	0,0660	0,2888
A11-	St. Jakob/Rosental	Staatsgrenze Karawankentunnel	8,98	0,0485	0,1738	8,98	0,0485	0,1738	12,56	0,0679	0,2320	12,56	0,0679	0,2320	18,81	0,0777	0,3397	18,81	0,0777	0,3397
A12-	Staatsgrenze Kufstein	Kufstein Nord	0,44	0,0080	0,0286	0,44	0,0080	0,0286	0,62	0,0112	0,0382	0,62	0,0112	0,0382	0,92	0,0128	0,0559	0,92	0,0128	0,0559
A12-	Kufstein Nord	Kufstein Süd	1,13	0,0205	0,0734	1,13	0,0205	0,0734	1,58	0,0287	0,0979	1,58	0,0287	0,0979	2,36	0,0328	0,1434	2,36	0,0328	0,1434
A12-	Kufstein Süd	Kirchbichl Langkampfen	1,55	0,0280	0,1002	1,55	0,0280	0,1002	2,16	0,0392	0,1337	2,16	0,0392	0,1337	3,22	0,0448	0,1958	3,22	0,0448	0,1958
A12-	Kirchbichl Langkampfen	Wörgl Ost St.Johann i. T. Brixental	1,51	0,0274	0,0980	1,51	0,0274	0,0980	2,11	0,0383	0,1309	2,11	0,0383	0,1309	3,15	0,0438	0,1916	3,15	0,0438	0,1916
A12-	Wörgl Ost St.Johann i. T. Brixental	Wörgl West	0,80	0,0144	0,0516	0,80	0,0144	0,0516	1,11	0,0202	0,0689	1,11	0,0202	0,0689	1,66	0,0231	0,1009	1,66	0,0231	0,1009
A12-	Wörgl West	Kramsach Rattenberg Brixlegg	3,40	0,0614	0,2200	3,40	0,0614	0,2200	4,75	0,0860	0,2937	4,75	0,0860	0,2937	7,08	0,0983	0,4301	7,08	0,0983	0,4301
A12-	Kramsach Rattenberg Brixlegg	Wiesing Achensee Zillertal	2,09	0,0377	0,1350	2,09	0,0377	0,1350	2,91	0,0528	0,1802	2,91	0,0528	0,1802	4,34	0,0603	0,2639	4,34	0,0603	0,2639
A12-	Wiesing Achensee Zillertal	Jenbach	0,83	0,0149	0,0534	0,83	0,0149	0,0534	1,15	0,0209	0,0713	1,15	0,0209	0,0713	1,72	0,0239	0,1044	1,72	0,0239	0,1044
A12-	Jenbach	Schwaz	1,82	0,0329	0,1178	1,82	0,0329	0,1178	2,54	0,0461	0,1573	2,54	0,0461	0,1573	3,79	0,0526	0,2303	3,79	0,0526	0,2303
A12-	Schwaz	Vomp	1,04	0,0188	0,0673	1,04	0,0188	0,0673	1,45	0,0263	0,0899	1,45	0,0263	0,0899	2,17	0,0301	0,1317	2,17	0,0301	0,1317
A12-	Vomp	Wattens	2,15	0,0388	0,1388	2,15	0,0388	0,1388	2,99	0,0543	0,1853	2,99	0,0543	0,1853	4,47	0,0620	0,2714	4,47	0,0620	0,2714
A12-	Wattens	Hall/Tirol Mitte	1,90	0,0344	0,1231	1,90	0,0344	0,1231	2,65	0,0481	0,1643	2,65	0,0481	0,1643	3,96	0,0550	0,2406	3,96	0,0550	0,2406
A12-	Hall/Tirol Mitte	Hall/Tirol West	0,76	0,0138	0,0495	0,76	0,0138	0,0495	1,07	0,0194	0,0661	1,07	0,0194	0,0661	1,59	0,0221	0,0968	1,59	0,0221	0,0968
A12-	Hall/Tirol West	A12 Innsbruck Ost	0,85	0,0153	0,0547	0,85	0,0153	0,0547	1,18	0,0214	0,0730	1,18	0,0214	0,0730	1,76	0,0244	0,1070	1,76	0,0244	0,1070
A12-	A12 Innsbruck Ost	Innsbruck Mitte	0,56	0,0105	0,0377	0,56	0,0105	0,0377	0,78	0,0148	0,0504	0,78	0,0148	0,0504	1,16	0,0169	0,0738	1,16	0,0169	0,0738
A12-	Innsbruck Mitte	A12 Innsbruck West	0,72	0,0160	0,0573	0,72	0,0160	0,0573	1,01	0,0224	0,0765	1,01	0,0224	0,0765	1,50	0,0256	0,1120	1,50	0,0256	0,1120
A12-	A12 Innsbruck West	Innsbruck Kranebitten	0,95	0,0210	0,0751	0,95	0,0210	0,0751	1,32	0,0294	0,1002	1,32	0,0294	0,1002	1,97	0,0336	0,1468	1,97	0,0336	0,1468
A12-	Innsbruck Kranebitten	Zirl Ost Garmisch Seefeld	1,10	0,0243	0,0871	1,10	0,0243	0,0871	1,53	0,0341	0,1163	1,53	0,0341	0,1163	2,28	0,0389	0,1703	2,28	0,0389	0,1703
A12-	Zirl Ost Garmisch Seefeld	Zirl West	0,69	0,0152	0,0545	0,69	0,0152	0,0545	0,96	0,0213	0,0728	0,96	0,0213	0,0728	1,43	0,0244	0,1066	1,43	0,0244	0,1066
A12-	Zirl West	Pettnau	1,23	0,0273	0,0976	1,23	0,0273	0,0976	1,72	0,0382	0,1303	1,72	0,0382	0,1303	2,56	0,0436	0,1909	2,56	0,0436	0,1909
A12-	Pettnau	Telfs Ost	1,25	0,0276	0,0987	1,25	0,0276	0,0987	1,74	0,0386	0,1318	1,74	0,0386	0,1318	2,59	0,0441	0,1930	2,59	0,0441	0,1930
A12-	Telfs Ost	Telfs West	0,61	0,0135	0,0482	0,61	0,0135	0,0482	0,85	0,0188	0,0643	0,85	0,0188	0,0643	1,26	0,0215	0,0942	1,26	0,0215	0,0942
A12-	Telfs West	Mötz Reutte	1,97	0,0435	0,1557	1,97	0,0435	0,1557	2,74	0,0609	0,2079	2,74	0,0609	0,2079	4,08	0,0696	0,3045	4,08	0,0696	0,3045
A12-	Mötz Reutte	Haiming Ötztal	2,29	0,0506	0,1811	2,29	0,0506	0,1811	3,19	0,0708	0,2419	3,19	0,0708	0,2419	4,75	0,0810	0,3542	4,75	0,0810	0,3542
A12-	Haiming Ötztal	Imst	1,82	0,0403	0,1442	1,82	0,0403	0,1442	2,54	0,0564	0,1925	2,54	0,0564	0,1925	3,78	0,0644	0,2820	3,78	0,0644	0,2820
A12-	Imst	Imst Au	0,31	0,0068	0,0244	0,31	0,0068	0,0244	0,43	0,0095	0,0326	0,43	0,0095	0,0326	0,64	0,0109	0,0477	0,64	0,0109	0,0477
A12-	Imst Au	Mils	0,66	0,0147	0,0524	0,66	0,0147	0,0524	0,92	0,0205	0,0700	0,92	0,0205	0,0700	1,38	0,0234	0,1026	1,38	0,0234	0,1026
A12-	Mils	Mils Schönwies	1,07	0,0236	0,0845	1,07	0,0236	0,0845	1,49	0,0330	0,1128	1,49	0,0330	0,1128	2,22	0,0378	0,1652	2,22	0,0378	0,1652
A12-	Mils Schönwies	KN Oberinntal	0,94	0,0209	0,0748	0,94	0,0209	0,0748	1,32	0,0293	0,0999	1,32	0,0293	0,0999	1,96	0,0334	0,1463	1,96	0,0334	0,1463
A12-	KN Oberinntal	Zams	0,25	0,0055	0,0197	0,25	0,0055	0,0197	0,35	0,0077	0,0263	0,35	0,0077	0,0263	0,52	0,0088	0,0385	0,52	0,0088	0,0385
A122	KN Oberinntal	Fließ	1,77	0,0391	0,1400	1,77	0,0391	0,1400	2,46	0,0547	0,1869	2,46	0,0547	0,1869	3,67	0,0626	0,2737	3,67	0,0626	0,2737
A13-	A12 Innsbruck Ost	A13 Innsbruck Süd	2,56	0,0230	0,0822	2,56	0,0230	0,0822	3,58	0,0322	0,1098	3,58	0,0322	0,1098	5,35	0,0368	0,1608	9,67	0,0368	0,1608
A13-	A13 Innsbruck Süd	Zenzenhof	1,01	0,0073	0,0260	1,01	0,0073	0,0260	1,42	0,0102	0,0347	1,42	0,0102	0,0347	2,12	0,0116	0,0508	4,17	0,0116	0,0508
A13-	Zenzenhof	Igls Patsch	1,87	0,0134	0,0480	1,87	0,0134	0,0480	2,62	0,0188	0,0641	2,62	0,0188	0,0641	3,91	0,0214	0,0938	7,71	0,0214	0,0938
A13-	Igls Patsch	Schönberg Stubaital	2,02	0,0145	0,0519	2,02	0,0145	0,0519	2,83	0,0203	0,0693	2,83	0,0203	0,0693	4,24	0,0232	0,1015	8,35	0,0232	0,1015
A13-	Schönberg Stubaital	Matrei Steinach	6,39	0,0458	0,1638	6,39	0,0458	0,1638	8,93	0,0641	0,2187	8,93	0,0641	0,2187	13,37	0,0732	0,3203	26,34	0,0732	0,3203
A13-	Matrei Steinach	Nösslach	5,14	0,0368	0,1317	5,14	0,0368	0,1317	7,18	0,0515	0,1759	7,18	0,0515	0,1759	10,75	0,0589	0,2576	21,19	0,0589	0,2576
A13-	Nösslach	Brenner-Nord	4,61	0,0330	0,1182	4,61	0,0330	0,1182	6,45	0,0462	0,1579	6,45	0,0462	0,1579	9,65	0,0528	0,2312	19,01	0,0528	0,2312
A13-	Brenner-Nord	Staatsgrenze Brennerpass	0,91	0,0065	0,0234	0,91	0,0065	0,0234	1,27	0,0091	0,0312	1,27	0,0091	0,0312	1,91	0,0104	0,0457	3,76	0,0104	0,0457
A131	A12 Innsbruck West	A13 Innsbruck Süd	1,63	0,0151	0,0541	1,63	0,0151	0,0541	2,27	0,0212	0,0723	2,27	0,0212	0,0723	3,39	0,0242	0,1059	6,20	0,0242	0,1059
A14-	Staatsgrenze Hörbranz	Hörbranz Lochau	0,28	0,0063	0,0226	0,28	0,0063	0,0226	0,40	0,0088	0,0301	0,40	0,0088	0,0301	0,59	0,0101	0,0441	0,59	0,0101	0,0441
A14-	Hörbranz Lochau	KN Bregenz	1,75	0,0387	0,1387	1,75	0,0387	0,1387	2,44	0,0542	0,1852	2,44	0,0542	0,1852	3,64	0,0620	0,2712	3,64	0,0620	0,2712
A14-	KN Bregenz	Lauterach Wolfurt	0,09	0,0019	0,0070	0,09	0,0019	0,0070	0,12	0,0027	0,0093	0,12	0,0027	0,0093	0,18	0,0031	0,0136	0,18	0,0031	0,0136
A14-	Lauterach Wolfurt	Wolfurt Lauterach	0,78	0,0172	0,0617	0,78	0,0172	0,0617	1,09	0,0241	0,0824	1,09	0,0241	0,0824	1,62	0,0276	0,1207	1,62	0,0276	0,1207
A14-	Wolfurt Lauterach	Dornbirn Nord Bregenzerwald	0,30	0,0067	0,0239	0,30	0,0067	0,0239	0,42	0,0093	0,0319	0,42	0,0093	0,0319	0,63	0,0107	0,0467	0,63	0,0107	0,0467
A14-	Dornbirn Nord Bregenzerwald	Dornbirn West	0,84	0,0186	0,0667	0,84	0,0186	0,0667	1,17	0,0261	0,0891	1,17	0,0261	0,0891	1,75	0,0298	0,1304	1,75	0,0298	0,1304
A14-	Dornbirn West	Dornbirn Süd	0,42	0,0093	0,0333	0,42	0,0093	0,0333	0,59	0,0130	0,0445	0,59	0,0130	0,0445	0,87	0,0149	0,0652	0,87	0,0149	0,0652
A14-	Dornbirn Süd	Hohenems	0,76	0,0169	0,0605	0,76	0,0169	0,0605	1,07	0,0237	0,0808	1,07	0,0237	0,0808	1,59	0,0270	0,1183	1,59	0,0270	0,1183
A14-	Hohenems	Altach Götzis	0,77	0,0171	0,0612	0,77	0,0171	0,0612	1,08	0,0239	0,0817	1,08	0,0239	0,0817	1,60	0,0274	0,1197	1,60	0,0274	0,1197
A14-	Altach Götzis	Götzis	0,59	0,0130	0,0467	0,59	0,0130	0,0467	0,82	0,0182	0,0623	0,82	0,0182	0,0623	1,22	0,0209	0,0912	1,22	0,0209	0,0912
A14-	Götzis	Klaus Koblach	0,51	0,0113	0,0405	0,51	0,0113	0,0405	0,71	0,0158	0,0541	0,71	0,0158	0,0541	1,06	0,0181	0,0792	1,06	0,0181	0,0792
A14-	Klaus Koblach	Rankweil	0,90	0,0199	0,0712	0,90	0,0199	0,0712	1,25	0,0279	0,0951	1,25	0,0279	0,0951	1,87	0,0318	0,1393	1,87	0,0318	0,1393
A14-	Rankweil	Feldkirch Frastanz	1,28	0,0283	0,1015	1,28	0,0283	0,1015	1,79	0,0397	0,1355	1,79	0,0397	0,1355	2,66	0,0453	0,1984	2,66	0,0453	0,1984
A14-	Feldkirch Frastanz	Nenzing Bludesch	2,02	0,0448	0,1604	2,02	0,0448	0,1604	2,82	0,0627	0,2142	2,82	0,0627	0,2142	4,21	0,0717	0,3137	4,21	0,0717	0,3137
A14-	Nenzing Bludesch	Bludenz Nüziders	1,50	0,0333	0,1191	1,50	0,0333	0,1191	2,10	0,0466	0,1590	2,10	0,0466	0,1590	3,12	0,0532	0,2329	3,12	0,0532	0,2329
A14-	Bludenz Nüziders	Brandnertal	0,21	0,0046	0,0166	0,21	0,0046	0,0166	0,29	0,0065	0,0221	0,29	0,0065	0,0221	0,43	0,0074	0,0324	0,43	0,0074	0,0324

STR-KENNZAHL	MAUTABSCHNITT VON	MAUTABSCHNITT BIS	CO2-Emissionsklasse 3 / EURO VI																	
			Kat. 2						Kat. 3						Kat. 4					
			Tag			Nacht			Tag			Nacht			Tag			Nacht		
			Ges	Luft Lärm	CO2	Ges	Luft Lärm	CO2	Ges	Luft Lärm	CO2	Ges	Luft Lärm	CO2	Ges	Luft Lärm	CO2	Ges	Luft Lärm	CO2
A14-	Brandnertal	Bludenz Bürs	0,35	0,0077	0,0277	0,35	0,0077	0,0277	0,49	0,0108	0,0369	0,49	0,0108	0,0369	0,73	0,0124	0,0541	0,73	0,0124	0,0541
A14-	Bludenz Bürs	Bludenz Montafon	0,49	0,0110	0,0392	0,49	0,0110	0,0392	0,69	0,0153	0,0523	0,69	0,0153	0,0523	1,03	0,0175	0,0767	1,03	0,0175	0,0767
A141	KN Bregenz	Bregenz Citytunnel	0,45	0,0100	0,0359	0,45	0,0100	0,0359	0,63	0,0140	0,0479	0,63	0,0140	0,0479	0,94	0,0160	0,0702	0,94	0,0160	0,0702
A21-	KN Steinhäusl	Hochstraß	0,75	0,0165	0,0592	0,75	0,0165	0,0592	1,04	0,0232	0,0791	1,04	0,0232	0,0791	1,55	0,0265	0,1158	1,55	0,0265	0,1158
A21-	Hochstraß	Alland	2,61	0,0578	0,2069	2,61	0,0578	0,2069	3,64	0,0809	0,2763	3,64	0,0809	0,2763	5,43	0,0925	0,4046	5,43	0,0925	0,4046
A21-	Alland	Mayerling	0,53	0,0117	0,0420	0,53	0,0117	0,0420	0,74	0,0164	0,0561	0,74	0,0164	0,0561	1,10	0,0188	0,0821	1,10	0,0188	0,0821
A21-	Mayerling	Heiligenkreuz	1,23	0,0272	0,0973	1,23	0,0272	0,0973	1,71	0,0381	0,1299	1,71	0,0381	0,1299	2,55	0,0435	0,1903	2,55	0,0435	0,1903
A21-	Heiligenkreuz	Hinterbrühl	0,68	0,0152	0,0543	0,68	0,0152	0,0543	0,96	0,0212	0,0724	0,96	0,0212	0,0724	1,42	0,0242	0,1061	1,42	0,0242	0,1061
A21-	Hinterbrühl	Gießhübl	1,28	0,0284	0,1018	1,28	0,0284	0,1018	1,79	0,0398	0,1359	1,79	0,0398	0,1359	2,67	0,0455	0,1990	2,67	0,0455	0,1990
A21-	Gießhübl	Brunn/Gebirge	1,07	0,0238	0,0852	1,07	0,0238	0,0852	1,50	0,0333	0,1137	1,50	0,0333	0,1137	2,23	0,0381	0,1665	2,23	0,0381	0,1665
A21-	Brunn/Gebirge	KN Vösendorf	0,48	0,0106	0,0379	0,48	0,0106	0,0379	0,67	0,0148	0,0506	0,67	0,0148	0,0506	0,99	0,0169	0,0741	0,99	0,0169	0,0741
A22-	KN Wien Kaisermühlen	Kaisermühlen	0,38	0,0084	0,0299	0,38	0,0084	0,0299	0,53	0,0117	0,0400	0,53	0,0117	0,0400	0,78	0,0134	0,0585	0,78	0,0134	0,0585
A22-	Kaisermühlen	Reichsbrücke	0,31	0,0069	0,0248	0,31	0,0069	0,0248	0,44	0,0097	0,0331	0,44	0,0097	0,0331	0,65	0,0111	0,0485	0,65	0,0111	0,0485
A22-	Reichsbrücke	Kagran Vienna International Center	0,12	0,0027	0,0096	0,12	0,0027	0,0096	0,17	0,0037	0,0128	0,17	0,0037	0,0128	0,25	0,0043	0,0187	0,25	0,0043	0,0187
A22-	Kagran Vienna International Center	Brigittenauerbrücke	0,19	0,0043	0,0153	0,19	0,0043	0,0153	0,27	0,0060	0,0204	0,27	0,0060	0,0204	0,40	0,0068	0,0299	0,40	0,0068	0,0299
A22-	Brigittenauerbrücke	Floridsdorferbrücke	0,31	0,0069	0,0247	0,31	0,0069	0,0247	0,43	0,0097	0,0330	0,43	0,0097	0,0330	0,65	0,0110	0,0483	0,65	0,0110	0,0483
A22-	Floridsdorferbrücke	KN Gürtel Nordbrücke	0,20	0,0044	0,0158	0,20	0,0044	0,0158	0,28	0,0062	0,0210	0,28	0,0062	0,0210	0,41	0,0070	0,0308	0,41	0,0070	0,0308
A22-	KN Gürtel Nordbrücke	Strebersdorf	0,68	0,0150	0,0538	0,68	0,0150	0,0538	0,95	0,0211	0,0719	0,95	0,0211	0,0719	1,41	0,0241	0,1053	1,41	0,0241	0,1053
A221	Wien Nordbrücke	KN Gürtel Nordbrücke	0,20	0,0044	0,0159	0,20	0,0044	0,0159	0,28	0,0062	0,0212	0,28	0,0062	0,0212	0,42	0,0071	0,0310	0,42	0,0071	0,0310
A221	KN Gürtel Nordbrücke	Wien Pragerstraße	0,22	0,0048	0,0171	0,22	0,0048	0,0171	0,30	0,0067	0,0228	0,30	0,0067	0,0228	0,45	0,0076	0,0334	0,45	0,0076	0,0334
A221	Wien Pragerstraße	Wien Neujedlersdorf	0,09	0,0021	0,0075	0,09	0,0021	0,0075	0,13	0,0029	0,0100	0,13	0,0029	0,0100	0,20	0,0033	0,0146	0,20	0,0033	0,0146
A221	Wien Neujedlersdorf	Brünnerstr/Shuttleworthstraße	0,24	0,0053	0,0190	0,24	0,0053	0,0190	0,33	0,0074	0,0253	0,33	0,0074	0,0253	0,50	0,0085	0,0371	0,50	0,0085	0,0371
A22-	Strebersdorf	Korneuburg Ost	1,37	0,0303	0,1085	1,37	0,0303	0,1085	1,91	0,0424	0,1448	1,91	0,0424	0,1448	2,84	0,0485	0,2121	2,84	0,0485	0,2121
A222	Strebersdorf	Wien Vohburggasse	0,17	0,0038	0,0135	0,17	0,0038	0,0135	0,24	0,0053	0,0180	0,24	0,0053	0,0180	0,35	0,0060	0,0264	0,35	0,0060	0,0264
A22-	Korneuburg Ost	KN Korneuburg	0,88	0,0196	0,0700	0,88	0,0196	0,0700	1,23	0,0274	0,0935	1,23	0,0274	0,0935	1,84	0,0313	0,1369	1,84	0,0313	0,1369
A22-	KN Korneuburg	Stockerau Ost	1,29	0,0285	0,1019	1,29	0,0285	0,1019	1,79	0,0398	0,1360	1,79	0,0398	0,1360	2,67	0,0455	0,1992	2,67	0,0455	0,1992
A22-	Stockerau Ost	Stockerau Mitte	0,51	0,0113	0,0406	0,51	0,0113	0,0406	0,71	0,0159	0,0542	0,71	0,0159	0,0542	1,06	0,0182	0,0794	1,06	0,0182	0,0794
A22-	Stockerau Mitte	KN Stockerau/West	0,44	0,0096	0,0345	0,44	0,0096	0,0345	0,61	0,0135	0,0461	0,61	0,0135	0,0461	0,90	0,0154	0,0674	0,90	0,0154	0,0674
A23-	Altmannsdorferstraße	KN Wien Inzersdorf	0,38	0,0084	0,0302	0,38	0,0084	0,0302	0,53	0,0118	0,0403	0,53	0,0118	0,0403	0,79	0,0135	0,0590	0,79	0,0135	0,0590
A23-	KN Wien Inzersdorf	Favoriten	0,96	0,0212	0,0760	0,96	0,0212	0,0760	1,34	0,0297	0,1015	1,34	0,0297	0,1015	1,99	0,0340	0,1487	1,99	0,0340	0,1487
A23-	Favoriten	KN Gürtel Landstraßer Hauptstraße	0,60	0,0133	0,0477	0,60	0,0133	0,0477	0,84	0,0186	0,0636	0,84	0,0186	0,0636	1,25	0,0213	0,0932	1,25	0,0213	0,0932
A23-	KN Gürtel Landstraßer Hauptstraße	St. Marx	0,23	0,0051	0,0181	0,23	0,0051	0,0181	0,32	0,0071	0,0242	0,32	0,0071	0,0242	0,47	0,0081	0,0354	0,47	0,0081	0,0354
A23-	St. Marx	KN Wien Prater	0,19	0,0043	0,0154	0,19	0,0043	0,0154	0,27	0,0060	0,0205	0,27	0,0060	0,0205	0,40	0,0069	0,0300	0,40	0,0069	0,0300
A23-	KN Wien Prater	Handelskai	0,43	0,0095	0,0341	0,43	0,0095	0,0341	0,60	0,0133	0,0455	0,60	0,0133	0,0455	0,89	0,0152	0,0667	0,89	0,0152	0,0667
A23-	Handelskai	KN Wien Kaisermühlen	0,20	0,0044	0,0156	0,20	0,0044	0,0156	0,27	0,0061	0,0208	0,27	0,0061	0,0208	0,41	0,0070	0,0305	0,41	0,0070	0,0305
A23-	KN Wien Kaisermühlen	Groß Enzersdorf Stadlau	0,54	0,0120	0,0428	0,54	0,0120	0,0428	0,75	0,0167	0,0571	0,75	0,0167	0,0571	1,12	0,0191	0,0837	1,12	0,0191	0,0837
A23-	Groß Enzersdorf Stadlau	Hirschstetten	0,30	0,0067	0,0240	0,30	0,0067	0,0240	0,42	0,0094	0,0320	0,42	0,0094	0,0320	0,63	0,0107	0,0469	0,63	0,0107	0,0469
A233	KN Gürtel Landstraßer Hauptstraße	Wien Gürtel	0,18	0,0039	0,0140	0,18	0,0039	0,0140	0,25	0,0055	0,0187	0,25	0,0055	0,0187	0,37	0,0063	0,0274	0,37	0,0063	0,0274
A25-	KN A1/A25 Passau Wels	Weißkirchen	1,99	0,0441	0,1578	1,99	0,0441	0,1578	2,78	0,0617	0,2107	2,78	0,0617	0,2107	4,14	0,0705	0,3085	4,14	0,0705	0,3085
A25-	Weißkirchen	Marchtrenk Wels Ost	0,71	0,0157	0,0562	0,71	0,0157	0,0562	0,99	0,0220	0,0751	0,99	0,0220	0,0751	1,47	0,0251	0,1099	1,47	0,0251	0,1099
A25-	Marchtrenk Wels Ost	ÖBB Terminal Wels	0,19	0,0042	0,0151	0,19	0,0042	0,0151	0,27	0,0059	0,0202	0,27	0,0059	0,0202	0,40	0,0068	0,0296	0,40	0,0068	0,0296
A25-	ÖBB Terminal Wels	Wels Nord	0,92	0,0203	0,0725	0,92	0,0203	0,0725	1,28	0,0284	0,0968	1,28	0,0284	0,0968	1,90	0,0324	0,1418	1,90	0,0324	0,1418
A25-	Wels Nord	KN Wels	0,65	0,0144	0,0516	0,65	0,0144	0,0516	0,91	0,0202	0,0689	0,91	0,0202	0,0689	1,35	0,0231	0,1009	1,35	0,0231	0,1009
S01-	KN Vösendorf	Vorarlberger Allee	0,48	0,0107	0,0383	0,48	0,0107	0,0383	0,67	0,0150	0,0511	0,67	0,0150	0,0511	1,00	0,0171	0,0748	1,00	0,0171	0,0748
S01-	Vorarlberger Allee	Laxenburger Str.	0,25	0,0056	0,0201	0,25	0,0056	0,0201	0,35	0,0079	0,0268	0,35	0,0079	0,0268	0,53	0,0090	0,0393	0,53	0,0090	0,0393
S01-	Laxenburger Str.	Güterzentrum Wien Süd	0,31	0,0070	0,0249	0,31	0,0070	0,0249	0,44	0,0097	0,0332	0,44	0,0097	0,0332	0,65	0,0111	0,0487	0,65	0,0111	0,0487
S01-	Güterzentrum Wien Süd	Rothneusiedl	0,20	0,0045	0,0162	0,20	0,0045	0,0162	0,28	0,0063	0,0216	0,28	0,0063	0,0216	0,42	0,0072	0,0316	0,42	0,0072	0,0316
S01-	Rothneusiedl	KN Rustenfeld	0,48	0,0106	0,0379	0,48	0,0106	0,0379	0,67	0,0148	0,0505	0,67	0,0148	0,0505	0,99	0,0169	0,0740	0,99	0,0169	0,0740
S01-	KN Rustenfeld	Rannersdorf	0,67	0,0148	0,0531	0,67	0,0148	0,0531	0,94	0,0208	0,0709	0,94	0,0208	0,0709	1,39	0,0237	0,1039	1,39	0,0237	0,1039
S011	KN Rustenfeld	Leopoldsdorf (B16)	0,30	0,0066	0,0235	0,30	0,0066	0,0235	0,41	0,0092	0,0314	0,41	0,0092	0,0314	0,62	0,0105	0,0460	0,62	0,0105	0,0460
S01-	Rannersdorf	Schwechat Süd	0,52	0,0116	0,0415	0,52	0,0116	0,0415	0,73	0,0162	0,0554	0,73	0,0162	0,0554	1,09	0,0186	0,0812	1,09	0,0186	0,0812
S01-	Schwechat Süd	Schwechat Ost	0,30	0,0066	0,0238	0,30	0,0066	0,0238	0,42	0,0093	0,0317	0,42	0,0093	0,0317	0,62	0,0106	0,0465	0,62	0,0106	0,0465
S01-	Schwechat Ost	Mannswörth	0,32	0,0070	0,0252	0,32	0,0070	0,0252	0,44	0,0098	0,0336	0,44	0,0098	0,0336	0,66	0,0112	0,0492	0,66	0,0112	0,0492
S01-	Mannswörth	KN Schwechat	0,12	0,0026	0,0094	0,12	0,0026	0,0094	0,17	0,0037	0,0126	0,17	0,0037	0,0126	0,25	0,0042	0,0184	0,25	0,0042	0,0184
S01-	Angerner Straße	Seyring	1,11	0,0246	0,0882	1,11	0,0246	0,0882	1,55	0,0345	0,1178	1,55	0,0345	0,1178	2,31	0,0394	0,1724	2,31	0,0394	0,1724
S01-	Seyring	KN Eibesbrunn	0,93	0,0206	0,0738	0,93	0,0206	0,0738	1,30	0,0289	0,0985	1,30	0,0289	0,0985	1,93	0,0330	0,1443	1,93	0,0330	0,1443
S01-	KN Eibesbrunn	Hagenbrunn	0,73	0,0162	0,0581	0,73	0,0162	0,0581	1,02	0,0227	0,0776	1,02	0,0227	0,0776	1,52	0,0260	0,1136	1,52	0,0260	0,1136
S01-	Hagenbrunn	Korneuburg Nord	1,57	0,0347	0,1243	1,57	0,0347	0,1243	2,19	0,0486	0,1659	2,19	0,0486	0,1659	3,26	0,0555	0,2430	3,26	0,0555	0,2430
S01-	Korneuburg Nord	Korneuburg West	0,64	0,0141	0,0504	0,64	0,0141	0,0504	0,89	0,0197	0,0673	0,89	0,0197	0,0673	1,32	0,0225	0,0986	1,32	0,0225	0,0986
S01-	Korneuburg West	KN Korneuburg	0,20	0,0045	0,0161	0,20	0,0045	0,0161	0,28	0,0063	0,0215	0,28	0,0063	0,0215	0,42	0,0072	0,0314	0,42	0,0072	0,0314
S02-	Hirschstetten	Gewerbepark Stadlau	0,22	0,0048	0,0173	0,22	0,0048	0,0173	0,30	0,0068	0,0231	0,30	0,0068	0,0231	0,45	0,0077	0,0338	0,45	0,0077	0,0338
S02-	Gewerbepark Stadlau	Breitenleer Straße	0,12	0,0027	0,0096	0,12	0,0027	0,0096	0,17	0,0037	0,0128	0,17	0,0037	0,0128	0,25	0,0043	0,0187	0,25	0,0043	0,0187
S02-	Breitenleer Straße	Rautenweg	0,20	0,0044	0,0159	0,20	0,0044	0,0159	0,28	0,0062	0,0212	0,28	0,0062	0,0212	0,42	0,0071	0,0311	0,42	0,0071	0,0311
S02-	Rautenweg	Hermann Gebauer Straße	0,22	0,0049	0,0175	0,22	0,0049	0,0175	0,31	0,0068	0,0233	0,31	0,0068	0,0233	0,46	0,0078	0,0342	0,46	0,0078	0,0342
S02-	Hermann Gebauer Straße	Angerner Straße	0,80	0,0177	0,0632	0,80	0,0177	0,0632	1,11	0,0247	0,0844	1,11	0,0247	0,0844	1,66	0,0283	0,1236	1,66	0,0283	0,1236
S03-	KN Stockerau/West	Stockerau Nord	0,23	0,0050	0,0179	0,23	0,0050	0,0179	0,31	0,0070	0,0239	0,31	0,0070	0,0239	0,47	0,0080	0,0349	0,47	0,0080	0,0349
S03-	Stockerau Nord	Sierndorf	1,21	0,0268	0,0960	1,21	0,0268	0,0960	1,69	0,0375	0,1282	1,69	0,0375	0,1282	2,52	0,0429	0,1877	2,52	0,0429	0,1877
S03-	Sierndorf	Obermallebarn	0,81	0,0180	0,0645	0,81	0,0180	0,0645	1,14	0,0252	0,0861	1,14	0,0252	0,0861	1,69	0,0288	0,1261	1,69	0,0288	0,1261
S03-	Obermallebarn	Göllersdorf	1,07	0,0238	0,0851	1,07	0,0238	0,0851	1,50	0,0333	0,1137	1,50	0,0333	0,1137	2,23	0,0380	0,1665	2,23	0,0380	0,1665
S03-	Göllersdorf	Großstelzendorf	0,43	0,0095	0,0341	0,43	0,0095	0,0341	0,60	0,0133	0,0455	0,60	0,0133	0,0455	0,89	0,0152	0,0667	0,89	0,0152	0,0667

STR-KENNZAHL	MAUTABSCHNITT VON	MAUTABSCHNITT BIS	CO2-Emissionsklasse 3 / EURO VI																	
			Kat. 2						Kat. 3						Kat. 4					
			Tag			Nacht			Tag			Nacht			Tag			Nacht		
			Ges	Luft Lärm	CO2	Ges	Luft Lärm	CO2	Ges	Luft Lärm	CO2	Ges	Luft Lärm	CO2	Ges	Luft Lärm	CO2	Ges	Luft Lärm	CO2
S03-	Großstelzendorf	Hollabrunn Süd	1,03	0,0229	0,0820	1,03	0,0229	0,0820	1,44	0,0321	0,1095	1,44	0,0321	0,1095	2,15	0,0366	0,1603	2,15	0,0366	0,1603
S03-	Hollabrunn Süd	Hollabrunn Mitte	0,30	0,0066	0,0235	0,30	0,0066	0,0235	0,41	0,0092	0,0313	0,41	0,0092	0,0313	0,62	0,0105	0,0459	0,62	0,0105	0,0459
S03-	Hollabrunn Mitte	Hollabrunn Nord	0,67	0,0149	0,0532	0,67	0,0149	0,0532	0,94	0,0208	0,0710	0,94	0,0208	0,0710	1,39	0,0238	0,1040	1,39	0,0238	0,1040
S03-	Hollabrunn Nord	Wullersdorf	1,29	0,0285	0,1020	1,29	0,0285	0,1020	1,79	0,0399	0,1361	1,79	0,0399	0,1361	2,67	0,0456	0,1994	2,67	0,0456	0,1994
S03-	Wullersdorf	Guntersdorf	0,89	0,0197	0,0706	0,89	0,0197	0,0706	1,24	0,0276	0,0943	1,24	0,0276	0,0943	1,85	0,0316	0,1380	1,85	0,0316	0,1380
S04-	KN Mattersburg	Sigleß	0,53	0,0118	0,0424	0,53	0,0118	0,0424	0,75	0,0166	0,0566	0,75	0,0166	0,0566	1,11	0,0189	0,0829	1,11	0,0189	0,0829
S04-	Sigleß	Bad Sauerbrunn	1,25	0,0277	0,0990	1,25	0,0277	0,0990	1,74	0,0387	0,1322	1,74	0,0387	0,1322	2,60	0,0443	0,1937	2,60	0,0443	0,1937
S04-	Bad Sauerbrunn	Neudörfl	0,53	0,0116	0,0416	0,53	0,0116	0,0416	0,73	0,0163	0,0556	0,73	0,0163	0,0556	1,09	0,0186	0,0814	1,09	0,0186	0,0814
S04-	Neudörfl	Wr.Neustadt Ost	0,55	0,0122	0,0436	0,55	0,0122	0,0436	0,77	0,0170	0,0582	0,77	0,0170	0,0582	1,14	0,0195	0,0852	1,14	0,0195	0,0852
S04-	Wr.Neustadt Ost	Katzelsdorf	0,26	0,0057	0,0204	0,26	0,0057	0,0204	0,36	0,0080	0,0272	0,36	0,0080	0,0272	0,54	0,0091	0,0399	0,54	0,0091	0,0399
S04-	Katzelsdorf	Lanzenkirchen	0,22	0,0048	0,0171	0,22	0,0048	0,0171	0,30	0,0067	0,0228	0,30	0,0067	0,0228	0,45	0,0076	0,0334	0,45	0,0076	0,0334
S04-	Lanzenkirchen	Wr.Neustadt Süd	0,19	0,0042	0,0151	0,19	0,0042	0,0151	0,27	0,0059	0,0202	0,27	0,0059	0,0202	0,40	0,0068	0,0296	0,40	0,0068	0,0296
S04-	Wr.Neustadt Süd	KN Wr. Neustadt	0,32	0,0070	0,0251	0,32	0,0070	0,0251	0,44	0,0098	0,0335	0,44	0,0098	0,0335	0,66	0,0112	0,0490	0,66	0,0112	0,0490
S05-	KN Stockerau/West	Tulln	2,18	0,0483	0,1729	2,18	0,0483	0,1729	3,04	0,0676	0,2309	3,04	0,0676	0,2309	4,53	0,0773	0,3381	4,53	0,0773	0,3381
S05-	Tulln	Königsbrunn / Wagram	2,71	0,0600	0,2149	2,71	0,0600	0,2149	3,78	0,0840	0,2869	3,78	0,0840	0,2869	5,63	0,0960	0,4201	5,63	0,0960	0,4201
S05-	Königsbrunn / Wagram	Kirchberg/Wagram	0,73	0,0161	0,0577	0,73	0,0161	0,0577	1,02	0,0226	0,0771	1,02	0,0226	0,0771	1,51	0,0258	0,1129	1,51	0,0258	0,1129
S05-	Kirchberg/Wagram	Fels / Wagram	0,55	0,0121	0,0432	0,55	0,0121	0,0432	0,76	0,0169	0,0577	0,76	0,0169	0,0577	1,13	0,0193	0,0846	1,13	0,0193	0,0846
S05-	Fels / Wagram	Grafenwörth	1,26	0,0278	0,0996	1,26	0,0278	0,0996	1,75	0,0389	0,1329	1,75	0,0389	0,1329	2,61	0,0445	0,1947	2,61	0,0445	0,1947
S05-	Grafenwörth	Jettsdorf	0,56	0,0124	0,0445	0,56	0,0124	0,0445	0,78	0,0174	0,0594	0,78	0,0174	0,0594	1,17	0,0199	0,0870	1,17	0,0199	0,0870
S06-	KN Seebenstein	Neunkirchen	0,86	0,0190	0,0679	0,86	0,0190	0,0679	1,20	0,0266	0,0907	1,20	0,0266	0,0907	1,78	0,0304	0,1328	1,78	0,0304	0,1328
S06-	Neunkirchen	Gloggnitz	2,75	0,0609	0,2178	2,75	0,0609	0,2178	3,83	0,0852	0,2909	3,83	0,0852	0,2909	5,71	0,0974	0,4260	5,71	0,0974	0,4260
S06-	Gloggnitz	Maria Schutz	1,75	0,0388	0,1389	1,75	0,0388	0,1389	2,44	0,0543	0,1854	2,44	0,0543	0,1854	3,64	0,0621	0,2715	3,64	0,0621	0,2715
S06-	Maria Schutz	Spital / Semmering	1,49	0,0329	0,1179	1,49	0,0329	0,1179	2,07	0,0461	0,1574	2,07	0,0461	0,1574	3,09	0,0527	0,2304	3,09	0,0527	0,2304
S06-	Spital / Semmering	Mürzzuschlag Ost	1,24	0,0275	0,0985	1,24	0,0275	0,0985	1,73	0,0385	0,1315	1,73	0,0385	0,1315	2,58	0,0440	0,1925	2,58	0,0440	0,1925
S06-	Mürzzuschlag Ost	Mariazell, Mürzsteg, Mürzzuschlag	1,10	0,0244	0,0873	1,10	0,0244	0,0873	1,54	0,0341	0,1165	1,54	0,0341	0,1165	2,29	0,0390	0,1707	2,29	0,0390	0,1707
S06-	Mariazell, Mürzsteg, Mürzzuschlag	Hönigsberg	0,79	0,0174	0,0622	0,79	0,0174	0,0622	1,10	0,0243	0,0831	1,10	0,0243	0,0831	1,63	0,0278	0,1217	1,63	0,0278	0,1217
S06-	Hönigsberg	Langenwang	0,43	0,0096	0,0344	0,43	0,0096	0,0344	0,61	0,0135	0,0460	0,61	0,0135	0,0460	0,90	0,0154	0,0673	0,90	0,0154	0,0673
S06-	Langenwang	Krieglach	0,52	0,0114	0,0409	0,52	0,0114	0,0409	0,72	0,0160	0,0546	0,72	0,0160	0,0546	1,07	0,0183	0,0799	1,07	0,0183	0,0799
S06-	Krieglach	Mitterdorf	1,30	0,0289	0,1033	1,30	0,0289	0,1033	1,82	0,0404	0,1380	1,82	0,0404	0,1380	2,71	0,0462	0,2021	2,71	0,0462	0,2021
S06-	Mitterdorf	Kindberg Ost	1,33	0,0294	0,1051	1,33	0,0294	0,1051	1,85	0,0411	0,1403	1,85	0,0411	0,1403	2,75	0,0470	0,2055	2,75	0,0470	0,2055
S06-	Kindberg Ost	Kindberg West	0,28	0,0063	0,0226	0,28	0,0063	0,0226	0,40	0,0088	0,0301	0,40	0,0088	0,0301	0,59	0,0101	0,0441	0,59	0,0101	0,0441
S06-	Kindberg West	Kindbergdörfl	0,28	0,0063	0,0225	0,28	0,0063	0,0225	0,40	0,0088	0,0301	0,40	0,0088	0,0301	0,59	0,0101	0,0441	0,59	0,0101	0,0441
S06-	Kindbergdörfl	Allerheiligen Mürzhofen	0,64	0,0142	0,0508	0,64	0,0142	0,0508	0,89	0,0199	0,0678	0,89	0,0199	0,0678	1,33	0,0227	0,0993	1,33	0,0227	0,0993
S06-	Allerheiligen Mürzhofen	St. Marein	0,96	0,0213	0,0763	0,96	0,0213	0,0763	1,34	0,0298	0,1018	1,34	0,0298	0,1018	2,00	0,0341	0,1491	2,00	0,0341	0,1491
S06-	St. Marein	Kapfenberg	0,68	0,0151	0,0541	0,68	0,0151	0,0541	0,95	0,0211	0,0722	0,95	0,0211	0,0722	1,42	0,0242	0,1057	1,42	0,0242	0,1057
S06-	Kapfenberg	KN Bruck/Mur	1,27	0,0282	0,1009	1,27	0,0282	0,1009	1,78	0,0395	0,1347	1,78	0,0395	0,1347	2,65	0,0451	0,1973	2,65	0,0451	0,1973
S06-	KN Bruck/Mur	ASt Bruck/Mur West	1,09	0,0242	0,0866	1,09	0,0242	0,0866	1,52	0,0339	0,1156	1,52	0,0339	0,1156	2,27	0,0387	0,1693	2,27	0,0387	0,1693
S06-	ASt Bruck/Mur West	Niklasdorf	1,01	0,0223	0,0800	1,01	0,0223	0,0800	1,41	0,0313	0,1068	1,41	0,0313	0,1068	2,10	0,0357	0,1564	2,10	0,0357	0,1564
S06-	Niklasdorf	Leoben Ost	1,08	0,0238	0,0853	1,08	0,0238	0,0853	1,50	0,0334	0,1139	1,50	0,0334	0,1139	2,24	0,0381	0,1668	2,24	0,0381	0,1668
S06-	Leoben Ost	Leoben West	1,21	0,0267	0,0956	1,21	0,0267	0,0956	1,68	0,0374	0,1276	1,68	0,0374	0,1276	2,51	0,0427	0,1869	2,51	0,0427	0,1869
S06-	Leoben West	St. Michael	1,14	0,0253	0,0907	1,14	0,0253	0,0907	1,60	0,0355	0,1211	1,60	0,0355	0,1211	2,38	0,0405	0,1774	2,38	0,0405	0,1774
S06-	St. Michael	KN St. Michael	0,35	0,0077	0,0276	0,35	0,0077	0,0276	0,49	0,0108	0,0368	0,49	0,0108	0,0368	0,72	0,0123	0,0539	0,72	0,0123	0,0539
S07-	KN Riegersdorf	Fürstenfeld	1,95	0,0431	0,1543	1,95	0,0431	0,1543	2,72	0,0603	0,2060	2,72	0,0603	0,2060	4,05	0,0690	0,3017	4,05	0,0690	0,3017
S07-	Fürstenfeld	Rudersdorf	0,50	0,0111	0,0398	0,50	0,0111	0,0398	0,70	0,0156	0,0532	0,70	0,0156	0,0532	1,04	0,0178	0,0778	1,04	0,0178	0,0778
S07-	Rudersdorf	Dobersdorf	1,19	0,0264	0,0945	1,19	0,0264	0,0945	1,66	0,0370	0,1262	1,66	0,0370	0,1262	2,48	0,0422	0,1848	2,48	0,0422	0,1848
S10-	Unterweitersdorf	Neumarkt	1,51	0,0335	0,1199	1,51	0,0335	0,1199	2,11	0,0469	0,1601	2,11	0,0469	0,1601	3,14	0,0536	0,2344	3,14	0,0536	0,2344
S10-	Neumarkt	Kefermarkt	0,87	0,0192	0,0688	0,87	0,0192	0,0688	1,21	0,0269	0,0919	1,21	0,0269	0,0919	1,80	0,0308	0,1346	1,80	0,0308	0,1346
S10-	Kefermarkt	Freistadt / Süd	0,93	0,0207	0,0741	0,93	0,0207	0,0741	1,30	0,0290	0,0989	1,30	0,0290	0,0989	1,94	0,0331	0,1448	1,94	0,0331	0,1448
S10-	Freistadt / Süd	Grünbach Sandl	0,99	0,0219	0,0783	0,99	0,0219	0,0783	1,38	0,0306	0,1046	1,38	0,0306	0,1046	2,05	0,0350	0,1532	2,05	0,0350	0,1532
S10-	Grünbach Sandl	Freistadt / Nord	0,27	0,0060	0,0215	0,27	0,0060	0,0215	0,38	0,0084	0,0287	0,38	0,0084	0,0287	0,56	0,0096	0,0421	0,56	0,0096	0,0421
S16-	Zams	Landeck West	1,16	0,0256	0,0916	1,16	0,0256	0,0916	1,61	0,0358	0,1222	1,61	0,0358	0,1222	2,40	0,0409	0,1790	2,40	0,0409	0,1790
S16-	Landeck West	Pians	0,74	0,0164	0,0586	0,74	0,0164	0,0586	1,03	0,0229	0,0783	1,03	0,0229	0,0783	1,54	0,0262	0,1147	1,54	0,0262	0,1147
S16-	Pians	Flirsch	1,47	0,0325	0,1162	1,47	0,0325	0,1162	2,05	0,0455	0,1552	2,05	0,0455	0,1552	3,05	0,0519	0,2273	3,05	0,0519	0,2273
S16-	Flirsch	Schnann am Arlberg	0,92	0,0204	0,0730	0,92	0,0204	0,0730	1,28	0,0285	0,0974	1,28	0,0285	0,0974	1,91	0,0326	0,1427	1,91	0,0326	0,1427
S16-	Schnann am Arlberg	Pettneu	0,67	0,0148	0,0530	0,67	0,0148	0,0530	0,93	0,0207	0,0708	0,93	0,0207	0,0708	1,39	0,0237	0,1037	1,39	0,0237	0,1037
S16-	Pettneu	St. Anton/Arlberg	0,37	0,0083	0,0295	0,37	0,0083	0,0295	0,52	0,0116	0,0394	0,52	0,0116	0,0394	0,77	0,0132	0,0578	0,77	0,0132	0,0578
S16-	St. Anton/Arlberg	Langen/Arlberg	9,04	0,0803	0,2873	9,04	0,0803	0,2873	12,63	0,1124	0,3837	12,63	0,1124	0,3837	18,90	0,1284	0,5619	18,90	0,1284	0,5619
S16-	Langen/Arlberg	Wald/Arlberg	1,19	0,0263	0,0941	1,19	0,0263	0,0941	1,66	0,0368	0,1257	1,66	0,0368	0,1257	2,47	0,0421	0,1840	2,47	0,0421	0,1840
S16-	Wald/Arlberg	Dalaas	1,35	0,0299	0,1072	1,35	0,0299	0,1072	1,89	0,0419	0,1431	1,89	0,0419	0,1431	2,81	0,0479	0,2096	2,81	0,0479	0,2096
S16-	Dalaas	Braz Ost	0,77	0,0170	0,0608	0,77	0,0170	0,0608	1,07	0,0238	0,0811	1,07	0,0238	0,0811	1,59	0,0272	0,1188	1,59	0,0272	0,1188
S16-	Braz Ost	Braz West	0,60	0,0132	0,0474	0,60	0,0132	0,0474	0,83	0,0185	0,0633	0,83	0,0185	0,0633	1,24	0,0212	0,0927	1,24	0,0212	0,0927
S16-	Braz West	Bings	0,81	0,0179	0,0642	0,81	0,0179	0,0642	1,13	0,0251	0,0858	1,13	0,0251	0,0858	1,68	0,0287	0,1256	1,68	0,0287	0,1256
S16-	Bings	Bludenz Montafon	0,38	0,0085	0,0304	0,38	0,0085	0,0304	0,54	0,0119	0,0406	0,54	0,0119	0,0406	0,80	0,0136	0,0595	0,80	0,0136	0,0595
S31-	Eisenstadt Ost	Eisenstadt Süd	0,70	0,0154	0,0551	0,70	0,0154	0,0551	0,97	0,0216	0,0736	0,97	0,0216	0,0736	1,45	0,0246	0,1078	1,45	0,0246	0,1078
S31-	Eisenstadt Süd	Eisenstadt Mitte	0,26	0,0058	0,0206	0,26	0,0058	0,0206	0,36	0,0081	0,0276	0,36	0,0081	0,0276	0,54	0,0092	0,0404	0,54	0,0092	0,0404
S31-	Eisenstadt Mitte	KN Eisenstadt	0,43	0,0095	0,0340	0,43	0,0095	0,0340	0,60	0,0133	0,0455	0,60	0,0133	0,0455	0,89	0,0152	0,0666	0,89	0,0152	0,0666
S31-	KN Eisenstadt	Wulkaprodersdorf	0,57	0,0127	0,0453	0,57	0,0127	0,0453	0,80	0,0177	0,0605	0,80	0,0177	0,0605	1,19	0,0203	0,0886	1,19	0,0203	0,0886
S31-	Wulkaprodersdorf	KN Mattersburg	1,62	0,0359	0,1287	1,62	0,0359	0,1287	2,26	0,0503	0,1718	2,26	0,0503	0,1718	3,37	0,0575	0,2516	3,37	0,0575	0,2516
S31-	KN Mattersburg	Forchtenstein	1,18	0,0260	0,0931	1,18	0,0260	0,0931	1,64	0,0364	0,1244	1,64	0,0364	0,1244	2,44	0,0416	0,1821	2,44	0,0416	0,1821
S31-	Forchtenstein	Sieggraben	1,64	0,0364	0,1301	1,64	0,0364	0,1301	2,29	0,0509	0,1738	2,29	0,0509	0,1738	3,41	0,0582	0,2545	3,41	0,0582	0,2545
S31-	Sieggraben	Weppersdorf/Kobersdorf	1,98	0,0438	0,1568	1,98	0,0438	0,1568	2,76	0,0613	0,2093	2,76	0,0613	0,2093	4,11	0,0701	0,3065	4,11	0,0701	0,3065
S31-	Weppersdorf/Kobersdorf	Weppersdorf/Markt St.Martin	0,41	0,0090	0,0322	0,41	0,0090	0,0322	0,57	0,0126	0,0430	0,57	0,0126	0,0430	0,84	0,0144	0,0630	0,84	0,0144	0,0630
S31-	Weppersdorf/Markt St.Martin	Neutal	0,94	0,0208	0,0744	0,94	0,0208	0,0744	1,31	0,0291	0,0994	1,31	0,0291	0,0994	1,95	0,0333	0,1455	1,95	0,0333	0,1455

STR-KENNZAHL	MAUTABSCHNITT VON	MAUTABSCHNITT BIS	CO2-Emissionsklasse 3 / EURO VI																	
			Kat. 2						Kat. 3						Kat. 4					
			Tag			Nacht			Tag			Nacht			Tag			Nacht		
			Ges	Luft Lärm	CO2	Ges	Luft Lärm	CO2	Ges	Luft Lärm	CO2	Ges	Luft Lärm	CO2	Ges	Luft Lärm	CO2	Ges	Luft Lärm	CO2
S31-	Neutal	Stoob Süd	0,82	0,0182	0,0650	0,82	0,0182	0,0650	1,14	0,0254	0,0868	1,14	0,0254	0,0868	1,70	0,0291	0,1271	1,70	0,0291	0,1271
S31-	Stoob Süd	Oberpullendorf	0,90	0,0198	0,0710	0,90	0,0198	0,0710	1,25	0,0278	0,0948	1,25	0,0278	0,0948	1,86	0,0317	0,1388	1,86	0,0317	0,1388
S33-	KN St. Pölten	St. Pölten Ost	0,49	0,0108	0,0385	0,49	0,0108	0,0385	0,68	0,0151	0,0514	0,68	0,0151	0,0514	1,01	0,0172	0,0753	1,01	0,0172	0,0753
S33-	St. Pölten Ost	St. Pölten Nord	0,86	0,0190	0,0681	0,86	0,0190	0,0681	1,20	0,0266	0,0909	1,20	0,0266	0,0909	1,78	0,0304	0,1331	1,78	0,0304	0,1331
S33-	St. Pölten Nord	Herzogenburg Süd	0,91	0,0201	0,0721	0,91	0,0201	0,0721	1,27	0,0282	0,0962	1,27	0,0282	0,0962	1,89	0,0322	0,1409	1,89	0,0322	0,1409
S33-	Herzogenburg Süd	Herzogenburg Stadt	0,49	0,0108	0,0385	0,49	0,0108	0,0385	0,68	0,0151	0,0514	0,68	0,0151	0,0514	1,01	0,0172	0,0753	1,01	0,0172	0,0753
S33-	Herzogenburg Stadt	Herzogenburg Nord	0,27	0,0060	0,0213	0,27	0,0060	0,0213	0,38	0,0083	0,0285	0,38	0,0083	0,0285	0,56	0,0095	0,0417	0,56	0,0095	0,0417
S33-	Herzogenburg Nord	Traismauer Süd	1,31	0,0290	0,1038	1,31	0,0290	0,1038	1,83	0,0406	0,1386	1,83	0,0406	0,1386	2,72	0,0464	0,2030	2,72	0,0464	0,2030
S33-	Traismauer Süd	Traismauer Nord	0,67	0,0148	0,0528	0,67	0,0148	0,0528	0,93	0,0207	0,0705	0,93	0,0207	0,0705	1,38	0,0236	0,1033	1,38	0,0236	0,1033
S33-	Traismauer Nord	Jettsdorf	1,13	0,0249	0,0892	1,13	0,0249	0,0892	1,57	0,0349	0,1191	1,57	0,0349	0,1191	2,34	0,0399	0,1744	2,34	0,0399	0,1744
S35-	KN Bruck/Mur	Pernegg	1,38	0,0305	0,1090	1,38	0,0305	0,1090	1,92	0,0426	0,1456	1,92	0,0426	0,1456	2,86	0,0487	0,2132	2,86	0,0487	0,2132
S35-	Pernegg	Mixnitz/Mautstatt	1,00	0,0221	0,0793	1,00	0,0221	0,0793	1,40	0,0310	0,1059	1,40	0,0310	0,1059	2,08	0,0354	0,1550	2,08	0,0354	0,1550
S35-	Mixnitz/Mautstatt	Röthelstein	1,20	0,0266	0,0950	1,20	0,0266	0,0950	1,67	0,0372	0,1269	1,67	0,0372	0,1269	2,49	0,0425	0,1859	2,49	0,0425	0,1859
S35-	Röthelstein	Laufnitzdorf	0,58	0,0128	0,0458	0,58	0,0128	0,0458	0,81	0,0179	0,0612	0,81	0,0179	0,0612	1,20	0,0205	0,0896	1,20	0,0205	0,0896
S35-	Laufnitzdorf	Rothleiten	0,66	0,0145	0,0521	0,66	0,0145	0,0521	0,92	0,0204	0,0695	0,92	0,0204	0,0695	1,37	0,0233	0,1018	1,37	0,0233	0,1018
S35-	Rothleiten	Frohnleiten Nord	0,41	0,0091	0,0324	0,41	0,0091	0,0324	0,57	0,0127	0,0433	0,57	0,0127	0,0433	0,85	0,0145	0,0634	0,85	0,0145	0,0634
S35-	Frohnleiten Nord	Frohnleiten	0,19	0,0042	0,0150	0,19	0,0042	0,0150	0,26	0,0059	0,0200	0,26	0,0059	0,0200	0,39	0,0067	0,0293	0,39	0,0067	0,0293
S35-	Frohnleiten	Badl Peggau	1,27	0,0281	0,1006	1,27	0,0281	0,1006	1,77	0,0393	0,1343	1,77	0,0393	0,1343	2,64	0,0450	0,1967	2,64	0,0450	0,1967
S35-	Badl Peggau	Peggau Mitte	0,42	0,0094	0,0337	0,42	0,0094	0,0337	0,59	0,0132	0,0449	0,59	0,0132	0,0449	0,88	0,0150	0,0658	0,88	0,0150	0,0658
S35-	Peggau Mitte	KN Peggau Deutschfeistritz	0,88	0,0196	0,0701	0,88	0,0196	0,0701	1,23	0,0274	0,0936	1,23	0,0274	0,0936	1,84	0,0313	0,1370	1,84	0,0313	0,1370
S36-	KN St. Michael	St. Stefan ob Leoben	0,73	0,0161	0,0577	0,73	0,0161	0,0577	1,02	0,0226	0,0771	1,02	0,0226	0,0771	1,51	0,0258	0,1129	1,51	0,0258	0,1129
S36-	St. Stefan ob Leoben	Kraubath	0,78	0,0173	0,0620	0,78	0,0173	0,0620	1,09	0,0243	0,0828	1,09	0,0243	0,0828	1,63	0,0277	0,1213	1,63	0,0277	0,1213
S36-	Kraubath	Feistritz St. Lorenzen	1,38	0,0304	0,1090	1,38	0,0304	0,1090	1,92	0,0426	0,1455	1,92	0,0426	0,1455	2,86	0,0487	0,2130	2,86	0,0487	0,2130
S36-	Feistritz St. Lorenzen	Knittelfeld Ost	1,58	0,0349	0,1251	1,58	0,0349	0,1251	2,20	0,0489	0,1670	2,20	0,0489	0,1670	3,28	0,0559	0,2445	3,28	0,0559	0,2445
S36-	Knittelfeld Ost	Knittelfeld West	0,67	0,0148	0,0530	0,67	0,0148	0,0530	0,93	0,0207	0,0708	0,93	0,0207	0,0708	1,39	0,0237	0,1037	1,39	0,0237	0,1037
S36-	Knittelfeld West	Zeltweg Ost Spielberg	0,21	0,0046	0,0166	0,21	0,0046	0,0166	0,29	0,0065	0,0221	0,29	0,0065	0,0221	0,43	0,0074	0,0324	0,43	0,0074	0,0324
S36-	Zeltweg Ost Spielberg	Zeltweg West	1,36	0,0301	0,1078	1,36	0,0301	0,1078	1,90	0,0421	0,1439	1,90	0,0421	0,1439	2,83	0,0482	0,2107	2,83	0,0482	0,2107
S36-	Zeltweg West	Judenburg Ost Fohnsdorf	0,68	0,0151	0,0542	0,68	0,0151	0,0542	0,95	0,0212	0,0723	0,95	0,0212	0,0723	1,42	0,0242	0,1059	1,42	0,0242	0,1059
S36-	Judenburg Ost Fohnsdorf	Judenburg West	1,06	0,0235	0,0841	1,06	0,0235	0,0841	1,48	0,0329	0,1122	1,48	0,0329	0,1122	2,20	0,0376	0,1644	2,20	0,0376	0,1644
S36-	As B317 Ost	St. Georgen Ost	0,11	0,0025	0,0088	0,11	0,0025	0,0088	0,15	0,0034	0,0117	0,15	0,0034	0,0117	0,23	0,0039	0,0172	0,23	0,0039	0,0172
S36-	St. Georgen Ost	St. Georgen West	0,21	0,0045	0,0163	0,21	0,0045	0,0163	0,29	0,0064	0,0217	0,29	0,0064	0,0217	0,43	0,0073	0,0318	0,43	0,0073	0,0318
S36-	St. Georgen West	Unzmarkt Ost	0,83	0,0184	0,0658	0,83	0,0184	0,0658	1,16	0,0257	0,0879	1,16	0,0257	0,0879	1,73	0,0294	0,1287	1,73	0,0294	0,1287
S36-	Unzmarkt Ost	Unzmarkt West	0,31	0,0069	0,0248	0,31	0,0069	0,0248	0,44	0,0097	0,0331	0,44	0,0097	0,0331	0,65	0,0111	0,0484	0,65	0,0111	0,0484
S36-	Unzmarkt West	As B317 (prov.)	0,25	0,0056	0,0200	0,25	0,0056	0,0200	0,35	0,0078	0,0268	0,35	0,0078	0,0268	0,53	0,0090	0,0392	0,53	0,0090	0,0392
S37-	St. Veit Nord / Kraig	St. Veit Mitte / Brückl	0,64	0,0142	0,0510	0,64	0,0142	0,0510	0,90	0,0199	0,0681	0,90	0,0199	0,0681	1,34	0,0228	0,0997	1,34	0,0228	0,0997
S37-	St. Veit Mitte / Brückl	St. Veit Süd	0,55	0,0121	0,0433	0,55	0,0121	0,0433	0,76	0,0169	0,0579	0,76	0,0169	0,0579	1,14	0,0194	0,0847	1,14	0,0194	0,0847
S37-	St. Veit Süd	St. Veit Industriegebiet	0,41	0,0091	0,0326	0,41	0,0091	0,0326	0,57	0,0127	0,0435	0,57	0,0127	0,0435	0,85	0,0146	0,0637	0,85	0,0146	0,0637
S37-	St. Veit Industriegebiet	Maria Saal	1,44	0,0319	0,1143	1,44	0,0319	0,1143	2,01	0,0447	0,1527	2,01	0,0447	0,1527	3,00	0,0511	0,2236	3,00	0,0511	0,2236
S37-	Maria Saal	Karnburg	0,52	0,0114	0,0408	0,52	0,0114	0,0408	0,72	0,0160	0,0545	0,72	0,0160	0,0545	1,07	0,0182	0,0798	1,07	0,0182	0,0798
S37-	Karnburg	Klagenfurt Nord	0,45	0,0100	0,0356	0,45	0,0100	0,0356	0,63	0,0139	0,0476	0,63	0,0139	0,0476	0,93	0,0159	0,0697	0,93	0,0159	0,0697
A01-	Preßbaum	Wien Auhof	3,15	0,0697	0,2493	3,15	0,0697	0,2493	4,39	0,0975	0,3329	4,39	0,0975	0,3329	6,54	0,1114	0,4876	6,54	0,1114	0,4876
A01-	KN Steinhäusl	Preßbaum	1,78	0,0394	0,1409	1,78	0,0394	0,1409	2,48	0,0551	0,1881	2,48	0,0551	0,1881	3,69	0,0630	0,2755	3,69	0,0630	0,2755
A01-	Altlengbach	KN Steinhäusl	1,05	0,0231	0,0828	1,05	0,0231	0,0828	1,46	0,0324	0,1106	1,46	0,0324	0,1106	2,17	0,0370	0,1620	2,17	0,0370	0,1620
A01-	St. Christophen	Altlengbach	1,25	0,0276	0,0988	1,25	0,0276	0,0988	1,74	0,0386	0,1319	1,74	0,0386	0,1319	2,59	0,0442	0,1932	2,59	0,0442	0,1932
A01-	Böheimkirchen	St. Christophen	1,50	0,0331	0,1185	1,50	0,0331	0,1185	2,09	0,0463	0,1582	2,09	0,0463	0,1582	3,11	0,0530	0,2317	3,11	0,0530	0,2317
A01-	KN St. Pölten	Böheimkirchen	1,46	0,0324	0,1159	1,46	0,0324	0,1159	2,04	0,0453	0,1548	2,04	0,0453	0,1548	3,04	0,0518	0,2266	3,04	0,0518	0,2266
A01-	St. Pölten Süd	KN St. Pölten	1,04	0,0230	0,0822	1,04	0,0230	0,0822	1,45	0,0322	0,1098	1,45	0,0322	0,1098	2,16	0,0367	0,1608	2,16	0,0367	0,1608
A01-	Loosdorf	St. Pölten Süd	3,60	0,0796	0,2851	3,60	0,0796	0,2851	5,02	0,1115	0,3807	5,02	0,1115	0,3807	7,48	0,1274	0,5575	7,48	0,1274	0,5575
A01-	Melk	Loosdorf	1,32	0,0292	0,1045	1,32	0,0292	0,1045	1,84	0,0409	0,1395	1,84	0,0409	0,1395	2,74	0,0467	0,2043	2,74	0,0467	0,2043
A01-	Pöchlarn	Melk	2,34	0,0517	0,1852	2,34	0,0517	0,1852	3,26	0,0724	0,2473	3,26	0,0724	0,2473	4,86	0,0828	0,3621	4,86	0,0828	0,3621
A01-	Ybbs Wieselburg	Pöchlarn	2,16	0,0477	0,1709	2,16	0,0477	0,1709	3,01	0,0668	0,2282	3,01	0,0668	0,2282	4,48	0,0764	0,3341	4,48	0,0764	0,3341
A01-	Amstetten Ost	Ybbs Wieselburg	1,94	0,0429	0,1536	1,94	0,0429	0,1536	2,70	0,0601	0,2050	2,70	0,0601	0,2050	4,03	0,0686	0,3003	4,03	0,0686	0,3003
A01-	Amstetten West	Amstetten Ost	3,05	0,0675	0,2415	3,05	0,0675	0,2415	4,25	0,0945	0,3225	4,25	0,0945	0,3225	6,33	0,1080	0,4723	6,33	0,1080	0,4723
A01-	Oed	Amstetten West	2,14	0,0474	0,1696	2,14	0,0474	0,1696	2,99	0,0663	0,2264	2,99	0,0663	0,2264	4,45	0,0758	0,3316	4,45	0,0758	0,3316
A01-	Haag	Oed	2,31	0,0511	0,1830	2,31	0,0511	0,1830	3,22	0,0716	0,2444	3,22	0,0716	0,2444	4,80	0,0818	0,3579	4,80	0,0818	0,3579
A01-	St. Valentin	Haag	2,06	0,0455	0,1630	2,06	0,0455	0,1630	2,87	0,0637	0,2176	2,87	0,0637	0,2176	4,27	0,0728	0,3187	4,27	0,0728	0,3187
A01-	Enns Ost	St. Valentin	0,87	0,0193	0,0691	0,87	0,0193	0,0691	1,22	0,0270	0,0923	1,22	0,0270	0,0923	1,81	0,0309	0,1351	1,81	0,0309	0,1351
A01-	Enns West / Steyr	Enns Ost	0,68	0,0150	0,0536	0,68	0,0150	0,0536	0,94	0,0210	0,0716	0,94	0,0210	0,0716	1,41	0,0240	0,1048	1,41	0,0240	0,1048
A01-	Asten St Florian	Enns West / Steyr	0,53	0,0116	0,0416	0,53	0,0116	0,0416	0,73	0,0163	0,0556	0,73	0,0163	0,0556	1,09	0,0186	0,0814	1,09	0,0186	0,0814
A01-	KN Linz	Asten St Florian	2,01	0,0445	0,1594	2,01	0,0445	0,1594	2,81	0,0623	0,2128	2,81	0,0623	0,2128	4,18	0,0712	0,3116	4,18	0,0712	0,3116
A01-	Ansfelden	KN Linz	0,34	0,0075	0,0269	0,34	0,0075	0,0269	0,47	0,0105	0,0359	0,47	0,0105	0,0359	0,70	0,0120	0,0525	0,70	0,0120	0,0525
A01-	Traun	Ansfelden	0,75	0,0166	0,0595	0,75	0,0166	0,0595	1,05	0,0233	0,0794	1,05	0,0233	0,0794	1,56	0,0266	0,1163	1,56	0,0266	0,1163
A01-	KN A1/A25 Passau Wels	Traun	0,35	0,0078	0,0280	0,35	0,0078	0,0280	0,49	0,0109	0,0373	0,49	0,0109	0,0373	0,73	0,0125	0,0547	0,73	0,0125	0,0547
A01-	Allhaming	KN A1/A25 Passau Wels	1,63	0,0360	0,1290	1,63	0,0360	0,1290	2,27	0,0504	0,1722	2,27	0,0504	0,1722	3,38	0,0577	0,2522	3,38	0,0577	0,2522
A01-	Sattledt	Allhaming	2,72	0,0601	0,2152	2,72	0,0601	0,2152	3,79	0,0842	0,2874	3,79	0,0842	0,2874	5,64	0,0962	0,4208	5,64	0,0962	0,4208
A01-	KN Voralpenkreuz	Sattledt	0,34	0,0076	0,0271	0,34	0,0076	0,0271	0,48	0,0106	0,0362	0,48	0,0106	0,0362	0,71	0,0121	0,0530	0,71	0,0121	0,0530
A01-	Eberstalzell	KN Voralpenkreuz	0,98	0,0218	0,0779	0,98	0,0218	0,0779	1,37	0,0305	0,1040	1,37	0,0305	0,1040	2,04	0,0348	0,1524	2,04	0,0348	0,1524
A01-	Vorchdorf	Eberstalzell	1,48	0,0328	0,1175	1,48	0,0328	0,1175	2,07	0,0459	0,1569	2,07	0,0459	0,1569	3,08	0,0525	0,2297	3,08	0,0525	0,2297
A01-	Laakirchen Ost	Vorchdorf	1,30	0,0288	0,1029	1,30	0,0288	0,1029	1,81	0,0403	0,1374	1,81	0,0403	0,1374	2,70	0,0460	0,2013	2,70	0,0460	0,2013
A01-	Laakirchen West	Laakirchen Ost	0,82	0,0181	0,0648	0,82	0,0181	0,0648	1,14	0,0253	0,0865	1,14	0,0253	0,0865	1,70	0,0290	0,1267	1,70	0,0290	0,1267
A01-	Regau	Laakirchen West	1,60	0,0355	0,1270	1,60	0,0355	0,1270	2,24	0,0497	0,1696	2,24	0,0497	0,1696	3,33	0,0568	0,2484	3,33	0,0568	0,2484
A01-	Schörfling	Regau	2,11	0,0466	0,1669	2,11	0,0466	0,1669	2,94	0,0653	0,2228	2,94	0,0653	0,2228	4,38	0,0746	0,3263	4,38	0,0746	0,3263
A01-	Seewalchen	Schörfling	0,33	0,0072	0,0259	0,33	0,0072	0,0259	0,46	0,0101	0,0345	0,46	0,0101	0,0345	0,68	0,0116	0,0506	0,68	0,0116	0,0506
A01-	St. Georgen	Seewalchen	1,91	0,0423	0,1513	1,91	0,0423	0,1513	2,66	0,0592	0,2020	2,66	0,0592	0,2020	3,97	0,0676	0,2958	3,97	0,0676	0,2958
A01-	Oberwang	St. Georgen	2,55	0,0564	0,2017	2,55	0,0564	0,2017	3,55	0,0789	0,2694	3,55	0,0789	0,2694	5,29	0,0902	0,3945	5,29	0,0902	0,3945
A01-	Mondsee	Oberwang	2,34	0,0519	0,1857	2,34	0,0519	0,1857	3,27	0,0726	0,2479	3,27	0,0726	0,2479	4,87	0,0830	0,3631	4,87	0,0830	0,3631

STR-KENNZAHL	MAUTABSCHNITT VON	MAUTABSCHNITT BIS	CO2-Emissionsklasse 3 / EURO VI																	
			Kat. 2						Kat. 3						Kat. 4					
			Tag			Nacht			Tag			Nacht			Tag			Nacht		
			Ges	Luft Lärm	CO2	Ges	Luft Lärm	CO2	Ges	Luft Lärm	CO2	Ges	Luft Lärm	CO2	Ges	Luft Lärm	CO2	Ges	Luft Lärm	CO2
A01-	Thalgau	Mondsee	2,16	0,0478	0,1712	2,16	0,0478	0,1712	3,01	0,0669	0,2286	3,01	0,0669	0,2286	4,49	0,0765	0,3347	4,49	0,0765	0,3347
A01-	Wallersee	Thalgau	1,65	0,0364	0,1304	1,65	0,0364	0,1304	2,30	0,0510	0,1742	2,30	0,0510	0,1742	3,42	0,0583	0,2550	3,42	0,0583	0,2550
A01-	Salzburg Nord	Wallersee	1,59	0,0353	0,1263	1,59	0,0353	0,1263	2,22	0,0494	0,1686	2,22	0,0494	0,1686	3,31	0,0564	0,2469	3,31	0,0564	0,2469
A01-	Salzburg Bergheim-West	Salzburg Nord	0,36	0,0080	0,0285	0,36	0,0080	0,0285	0,50	0,0111	0,0380	0,50	0,0111	0,0380	0,75	0,0127	0,0557	0,75	0,0127	0,0557
A01-	Messe	Salzburg Bergheim-West	0,17	0,0038	0,0136	0,17	0,0038	0,0136	0,24	0,0053	0,0182	0,24	0,0053	0,0182	0,36	0,0061	0,0266	0,36	0,0061	0,0266
A01-	Salzburg Mitte Freilassing	Messe	0,23	0,0051	0,0181	0,23	0,0051	0,0181	0,32	0,0071	0,0242	0,32	0,0071	0,0242	0,48	0,0081	0,0355	0,48	0,0081	0,0355
A01-	Kleßheim	Salzburg Mitte Freilassing	0,28	0,0062	0,0222	0,28	0,0062	0,0222	0,39	0,0087	0,0297	0,39	0,0087	0,0297	0,58	0,0099	0,0435	0,58	0,0099	0,0435
A01-	Siezenheim	Kleßheim	0,39	0,0086	0,0308	0,39	0,0086	0,0308	0,54	0,0121	0,0412	0,54	0,0121	0,0412	0,81	0,0138	0,0603	0,81	0,0138	0,0603
A01-	Flughafen	Siezenheim	0,20	0,0043	0,0155	0,20	0,0043	0,0155	0,27	0,0061	0,0207	0,27	0,0061	0,0207	0,41	0,0069	0,0303	0,41	0,0069	0,0303
A01-	Wals Salzburg West	Flughafen	0,24	0,0053	0,0190	0,24	0,0053	0,0190	0,33	0,0074	0,0253	0,33	0,0074	0,0253	0,50	0,0085	0,0371	0,50	0,0085	0,0371
A01-	KN Salzburg	Wals Salzburg West	0,36	0,0079	0,0284	0,36	0,0079	0,0284	0,50	0,0111	0,0379	0,50	0,0111	0,0379	0,74	0,0127	0,0555	0,74	0,0127	0,0555
A01-	Staatsgrenze Walserberg	KN Salzburg	0,61	0,0135	0,0482	0,61	0,0135	0,0482	0,85	0,0189	0,0644	0,85	0,0189	0,0644	1,26	0,0215	0,0943	1,26	0,0215	0,0943
A02-	KN Vösendorf	KN Wien Inzersdorf	0,76	0,0169	0,0603	0,76	0,0169	0,0603	1,06	0,0236	0,0805	1,06	0,0236	0,0805	1,58	0,0270	0,1180	1,58	0,0270	0,1180
A02-	Mödling	KN Vösendorf	0,52	0,0115	0,0410	0,52	0,0115	0,0410	0,72	0,0160	0,0548	0,72	0,0160	0,0548	1,08	0,0183	0,0802	1,08	0,0183	0,0802
A02-	Wr. Neudorf	Mödling	0,49	0,0109	0,0391	0,49	0,0109	0,0391	0,69	0,0153	0,0522	0,69	0,0153	0,0522	1,03	0,0175	0,0765	1,03	0,0175	0,0765
A02-	Wr. Neudorf IZ/Süd	Wr. Neudorf	0,54	0,0120	0,0430	0,54	0,0120	0,0430	0,76	0,0168	0,0575	0,76	0,0168	0,0575	1,13	0,0192	0,0842	1,13	0,0192	0,0842
A02-	KN Guntramsdorf	Wr. Neudorf IZ/Süd	0,79	0,0175	0,0628	0,79	0,0175	0,0628	1,10	0,0245	0,0838	1,10	0,0245	0,0838	1,65	0,0280	0,1227	1,65	0,0280	0,1227
A02-	Traiskirchen	KN Guntramsdorf	0,88	0,0195	0,0699	0,88	0,0195	0,0699	1,23	0,0273	0,0933	1,23	0,0273	0,0933	1,83	0,0312	0,1366	1,83	0,0312	0,1366
A02-	Baden	Traiskirchen	0,49	0,0109	0,0389	0,49	0,0109	0,0389	0,68	0,0152	0,0519	0,68	0,0152	0,0519	1,02	0,0174	0,0761	1,02	0,0174	0,0761
A02-	Bad Vöslau	Baden	0,81	0,0179	0,0639	0,81	0,0179	0,0639	1,12	0,0250	0,0853	1,12	0,0250	0,0853	1,68	0,0286	0,1250	1,68	0,0286	0,1250
A02-	Kottingbrunn	Bad Vöslau	0,58	0,0129	0,0461	0,58	0,0129	0,0461	0,81	0,0180	0,0616	0,81	0,0180	0,0616	1,21	0,0206	0,0902	1,21	0,0206	0,0902
A02-	Leobersdorf	Kottingbrunn	0,51	0,0113	0,0405	0,51	0,0113	0,0405	0,71	0,0158	0,0541	0,71	0,0158	0,0541	1,06	0,0181	0,0792	1,06	0,0181	0,0792
A02-	Wöllersdorf	Leobersdorf	2,04	0,0451	0,1615	2,04	0,0451	0,1615	2,84	0,0632	0,2157	2,84	0,0632	0,2157	4,24	0,0722	0,3159	4,24	0,0722	0,3159
A02-	Wr. Neustadt West	Wöllersdorf	1,32	0,0293	0,1049	1,32	0,0293	0,1049	1,85	0,0410	0,1401	1,85	0,0410	0,1401	2,75	0,0469	0,2052	2,75	0,0469	0,2052
A02-	KN Wr. Neustadt	Wr. Neustadt West	0,53	0,0117	0,0420	0,53	0,0117	0,0420	0,74	0,0164	0,0561	0,74	0,0164	0,0561	1,10	0,0188	0,0821	1,10	0,0188	0,0821
A02-	KN Seebenstein	KN Wr. Neustadt	2,40	0,0531	0,1901	2,40	0,0531	0,1901	3,35	0,0743	0,2538	3,35	0,0743	0,2538	4,98	0,0850	0,3717	4,98	0,0850	0,3717
A02-	Grimmenstein	KN Seebenstein	2,05	0,0453	0,1622	2,05	0,0453	0,1622	2,85	0,0634	0,2165	2,85	0,0634	0,2165	4,25	0,0725	0,3171	4,25	0,0725	0,3171
A02-	Edlitz	Grimmenstein	0,57	0,0125	0,0449	0,57	0,0125	0,0449	0,79	0,0176	0,0599	0,79	0,0176	0,0599	1,18	0,0201	0,0878	1,18	0,0201	0,0878
A02-	Krumbach	Edlitz	1,75	0,0387	0,1386	1,75	0,0387	0,1386	2,44	0,0542	0,1851	2,44	0,0542	0,1851	3,63	0,0620	0,2711	3,63	0,0620	0,2711
A02-	Zöbern	Krumbach	0,92	0,0204	0,0732	0,92	0,0204	0,0732	1,29	0,0286	0,0977	1,29	0,0286	0,0977	1,92	0,0327	0,1431	1,92	0,0327	0,1431
A02-	Aspang	Zöbern	0,12	0,0027	0,0096	0,12	0,0027	0,0096	0,17	0,0037	0,0128	0,17	0,0037	0,0128	0,25	0,0043	0,0187	0,25	0,0043	0,0187
A02-	Schäffern	Aspang	1,46	0,0323	0,1158	1,46	0,0323	0,1158	2,04	0,0453	0,1546	2,04	0,0453	0,1546	3,04	0,0518	0,2264	3,04	0,0518	0,2264
A02-	Pinggau/Friedberg	Schäffern	1,75	0,0386	0,1383	1,75	0,0386	0,1383	2,43	0,0541	0,1847	2,43	0,0541	0,1847	3,63	0,0618	0,2704	3,63	0,0618	0,2704
A02-	Pinkafeld	Pinggau/Friedberg	1,18	0,0262	0,0937	1,18	0,0262	0,0937	1,65	0,0366	0,1251	1,65	0,0366	0,1251	2,46	0,0419	0,1832	2,46	0,0419	0,1832
A02-	Lafnitztal/Oberwart	Pinkafeld	2,46	0,0546	0,1953	2,46	0,0546	0,1953	3,44	0,0764	0,2608	3,44	0,0764	0,2608	5,12	0,0873	0,3819	5,12	0,0873	0,3819
A02-	Hartberg	Lafnitztal/Oberwart	0,97	0,0215	0,0771	0,97	0,0215	0,0771	1,36	0,0301	0,1029	1,36	0,0301	0,1029	2,02	0,0345	0,1507	2,02	0,0345	0,1507
A02-	Sebersdorf/Bad Waltersdorf	Hartberg	2,46	0,0545	0,1951	2,46	0,0545	0,1951	3,43	0,0763	0,2605	3,43	0,0763	0,2605	5,11	0,0872	0,3814	5,11	0,0872	0,3814
A02-	KN Riegersdorf	Sebersdorf/Bad Waltersdorf	2,07	0,0457	0,1636	2,07	0,0457	0,1636	2,88	0,0640	0,2185	2,88	0,0640	0,2185	4,29	0,0731	0,3200	4,29	0,0731	0,3200
A02-	Ilz Fürstenfeld	KN Riegersdorf	0,70	0,0154	0,0551	0,70	0,0154	0,0551	0,97	0,0215	0,0735	0,97	0,0215	0,0735	1,44	0,0246	0,1077	1,44	0,0246	0,1077
A02-	Sinabelkirchen	Ilz Fürstenfeld	2,54	0,0562	0,2011	2,54	0,0562	0,2011	3,54	0,0786	0,2685	3,54	0,0786	0,2685	5,27	0,0899	0,3932	5,27	0,0899	0,3932
A02-	Gleisdorf Süd	Sinabelkirchen	1,67	0,0370	0,1325	1,67	0,0370	0,1325	2,33	0,0518	0,1769	2,33	0,0518	0,1769	3,47	0,0592	0,2590	3,47	0,0592	0,2590
A02-	Gleisdorf West	Gleisdorf Süd	0,73	0,0161	0,0575	0,73	0,0161	0,0575	1,01	0,0225	0,0768	1,01	0,0225	0,0768	1,51	0,0257	0,1124	1,51	0,0257	0,1124
A02-	Laßnitzhöhe	Gleisdorf West	1,90	0,0421	0,1506	1,90	0,0421	0,1506	2,65	0,0589	0,2011	2,65	0,0589	0,2011	3,95	0,0673	0,2946	3,95	0,0673	0,2946
A02-	KN Graz Ost	Laßnitzhöhe	2,38	0,0526	0,1885	2,38	0,0526	0,1885	3,32	0,0737	0,2516	3,32	0,0737	0,2516	4,94	0,0842	0,3685	4,94	0,0842	0,3685
A02-	Graz Feldkirchen Flughafen	KN Graz Ost	0,86	0,0189	0,0678	0,86	0,0189	0,0678	1,19	0,0265	0,0905	1,19	0,0265	0,0905	1,78	0,0303	0,1326	1,78	0,0303	0,1326
A02-	KN Graz West	Graz Feldkirchen Flughafen	0,57	0,0127	0,0454	0,57	0,0127	0,0454	0,80	0,0178	0,0606	0,80	0,0178	0,0606	1,19	0,0203	0,0888	1,19	0,0203	0,0888
A02-	Unterpremstätten	KN Graz West	0,69	0,0152	0,0546	0,69	0,0152	0,0546	0,96	0,0213	0,0729	0,96	0,0213	0,0729	1,43	0,0244	0,1067	1,43	0,0244	0,1067
A02-	Lieboch	Unterpremstätten	1,07	0,0237	0,0848	1,07	0,0237	0,0848	1,49	0,0331	0,1132	1,49	0,0331	0,1132	2,22	0,0379	0,1657	2,22	0,0379	0,1657
A02-	Mooskirchen	Lieboch	1,47	0,0326	0,1169	1,47	0,0326	0,1169	2,06	0,0457	0,1560	2,06	0,0457	0,1560	3,06	0,0522	0,2285	3,06	0,0522	0,2285
A02-	Steinberg	Mooskirchen	1,53	0,0338	0,1210	1,53	0,0338	0,1210	2,13	0,0473	0,1615	2,13	0,0473	0,1615	3,17	0,0541	0,2365	3,17	0,0541	0,2365
A02-	Modriach	Steinberg	3,82	0,0845	0,3023	3,82	0,0845	0,3023	5,32	0,1182	0,4037	5,32	0,1182	0,4037	7,93	0,1351	0,5912	7,93	0,1351	0,5912
A022	Puchwerk	KN Graz Ost	0,16	0,0035	0,0127	0,16	0,0035	0,0127	0,22	0,0050	0,0169	0,22	0,0050	0,0169	0,33	0,0057	0,0248	0,33	0,0057	0,0248
A022	Graz Raaba	Puchwerk	0,23	0,0051	0,0181	0,23	0,0051	0,0181	0,32	0,0071	0,0242	0,32	0,0071	0,0242	0,47	0,0081	0,0354	0,47	0,0081	0,0354
A022	Graz Liebenau Sternäckerweg	Graz Raaba	0,33	0,0074	0,0263	0,33	0,0074	0,0263	0,46	0,0103	0,0352	0,46	0,0103	0,0352	0,69	0,0118	0,0515	0,69	0,0118	0,0515
A02-	Packsattel	Modriach	1,76	0,0389	0,1392	1,76	0,0389	0,1392	2,45	0,0545	0,1859	2,45	0,0545	0,1859	3,65	0,0622	0,2723	3,65	0,0622	0,2723
A02-	Bad St. Leonhard	Packsattel	2,14	0,0473	0,1693	2,14	0,0473	0,1693	2,98	0,0662	0,2261	2,98	0,0662	0,2261	4,44	0,0757	0,3311	4,44	0,0757	0,3311
A02-	Wolfsberg Nord	Bad St. Leonhard	2,51	0,0556	0,1990	2,51	0,0556	0,1990	3,50	0,0778	0,2657	3,50	0,0778	0,2657	5,22	0,0889	0,3891	5,22	0,0889	0,3891
A02-	Wolfsberg Süd	Wolfsberg Nord	0,71	0,0158	0,0566	0,71	0,0158	0,0566	1,00	0,0221	0,0755	1,00	0,0221	0,0755	1,48	0,0253	0,1106	1,48	0,0253	0,1106
A02-	St. Andrä	Wolfsberg Süd	2,10	0,0464	0,1662	2,10	0,0464	0,1662	2,93	0,0650	0,2219	2,93	0,0650	0,2219	4,36	0,0743	0,3250	4,36	0,0743	0,3250
A02-	Griffen	St. Andrä	2,04	0,0451	0,1615	2,04	0,0451	0,1615	2,84	0,0632	0,2157	2,84	0,0632	0,2157	4,24	0,0722	0,3159	4,24	0,0722	0,3159
A02-	Völkermarkt Ost	Griffen	1,03	0,0228	0,0816	1,03	0,0228	0,0816	1,44	0,0319	0,1090	1,44	0,0319	0,1090	2,14	0,0365	0,1596	2,14	0,0365	0,1596
A02-	Völkermarkt West	Völkermarkt Ost	2,38	0,0526	0,1883	2,38	0,0526	0,1883	3,32	0,0736	0,2515	3,32	0,0736	0,2515	4,94	0,0842	0,3682	4,94	0,0842	0,3682
A02-	Grafenstein	Völkermarkt West	2,28	0,0504	0,1803	2,28	0,0504	0,1803	3,17	0,0705	0,2407	3,17	0,0705	0,2407	4,73	0,0806	0,3525	4,73	0,0806	0,3525
A02-	Klagenfurt Ost	Grafenstein	1,46	0,0323	0,1156	1,46	0,0323	0,1156	2,04	0,0452	0,1544	2,04	0,0452	0,1544	3,03	0,0517	0,2261	3,03	0,0517	0,2261
A02-	Klagenfurt Flughafen	Klagenfurt Ost	0,74	0,0163	0,0585	0,74	0,0163	0,0585	1,03	0,0229	0,0781	1,03	0,0229	0,0781	1,53	0,0261	0,1144	1,53	0,0261	0,1144
A02-	Klagenfurt Nord	Klagenfurt Flughafen	0,82	0,0181	0,0648	0,82	0,0181	0,0648	1,14	0,0253	0,0865	1,14	0,0253	0,0865	1,70	0,0290	0,1267	1,70	0,0290	0,1267
A02-	Klagenfurt West	Klagenfurt Nord	1,41	0,0313	0,1120	1,41	0,0313	0,1120	1,97	0,0438	0,1496	1,97	0,0438	0,1496	2,94	0,0501	0,2191	2,94	0,0501	0,2191
A02-	Krumpendorf West	Klagenfurt West	0,56	0,0125	0,0447	0,56	0,0125	0,0447	0,79	0,0175	0,0596	0,79	0,0175	0,0596	1,17	0,0200	0,0873	1,17	0,0200	0,0873
A02-	Pörtschach Ost	Krumpendorf West	0,68	0,0150	0,0538	0,68	0,0150	0,0538	0,95	0,0210	0,0718	0,95	0,0210	0,0718	1,41	0,0240	0,1052	1,41	0,0240	0,1052
A02-	Pörtschach West	Pörtschach Ost	1,06	0,0234	0,0838	1,06	0,0234	0,0838	1,47	0,0328	0,1118	1,47	0,0328	0,1118	2,20	0,0374	0,1638	2,20	0,0374	0,1638
A02-	Velden Ost	Pörtschach West	0,78	0,0173	0,0621	0,78	0,0173	0,0621	1,09	0,0243	0,0829	1,09	0,0243	0,0829	1,63	0,0277	0,1213	1,63	0,0277	0,1213
A02-	Velden West	Velden Ost	0,84	0,0187	0,0668	0,84	0,0187	0,0668	1,18	0,0261	0,0892	1,18	0,0261	0,0892	1,75	0,0299	0,1307	1,75	0,0299	0,1307
A02-	Wernberg	Velden West	1,39	0,0309	0,1104	1,39	0,0309	0,1104	1,94	0,0432	0,1475	1,94	0,0432	0,1475	2,90	0,0494	0,2160	2,90	0,0494	0,2160
A02-	KN Villach	Wernberg	0,74	0,0164	0,0587	0,74	0,0164	0,0587	1,03	0,0230	0,0784	1,03	0,0230	0,0784	1,54	0,0262	0,1148	1,54	0,0262	0,1148
A02-	Villach Faaker See	KN Villach	0,58	0,0128	0,0456	0,58	0,0128	0,0456	0,80	0,0179	0,0609	0,80	0,0179	0,0609	1,20	0,0204	0,0893	1,20	0,0204	0,0893
A02-	Villach Warmbad	Villach Faaker See	1,32	0,0291	0,1043	1,32	0,0291	0,1043	1,84	0,0408	0,1392	1,84	0,0408	0,1392	2,73	0,0466	0,2039	2,73	0,0466	0,2039
A02-	Hermagor	Villach Warmbad	2,39	0,0528	0,1890	2,39	0,0528	0,1890	3,33	0,0739	0,2524	3,33	0,0739	0,2524	4,96	0,0845	0,3696	4,96	0,0845	0,3696
A02-	Arnoldstein	Hermagor	0,57	0,0126	0,0450	0,57	0,0126	0,0450	0,79	0,0176	0,0601	0,79	0,0176	0,0601	1,18	0,0201	0,0880	1,18	0,0201	0,0880
A02-	Staatsgrenze Arnoldstein	Arnoldstein	0,87	0,0193	0,0690	0,87	0,0193	0,0690	1,22	0,0270	0,0922	1,22	0,0270	0,0922	1,81	0,0308	0,1350	1,81	0,0308	0,1350

STR-KENNZAHL	MAUTABSCHNITT VON	MAUTABSCHNITT BIS	CO2-Emissionsklasse 3 / EURO VI																	
			Kat. 2						Kat. 3						Kat. 4					
			Tag			Nacht			Tag			Nacht			Tag			Nacht		
			Ges	Luft Lärm	CO2	Ges	Luft Lärm	CO2	Ges	Luft Lärm	CO2	Ges	Luft Lärm	CO2	Ges	Luft Lärm	CO2	Ges	Luft Lärm	CO2
A03-	Münchendorf/Achau	KN Guntramsdorf	0,23	0,0050	0,0179	0,23	0,0050	0,0179	0,32	0,0070	0,0239	0,32	0,0070	0,0239	0,47	0,0080	0,0350	0,47	0,0080	0,0350
A03-	Ebreichsdorf Nord	Münchendorf/Achau	0,95	0,0211	0,0754	0,95	0,0211	0,0754	1,33	0,0295	0,1007	1,33	0,0295	0,1007	1,98	0,0337	0,1475	1,98	0,0337	0,1475
A03-	Ebreichsdorf West	Ebreichsdorf Nord	0,78	0,0172	0,0616	0,78	0,0172	0,0616	1,08	0,0241	0,0822	1,08	0,0241	0,0822	1,61	0,0275	0,1204	1,61	0,0275	0,1204
A03-	Pottendorf	Ebreichsdorf West	1,02	0,0226	0,0808	1,02	0,0226	0,0808	1,42	0,0316	0,1079	1,42	0,0316	0,1079	2,12	0,0361	0,1580	2,12	0,0361	0,1580
A03-	Hornstein	Pottendorf	1,67	0,0371	0,1326	1,67	0,0371	0,1326	2,33	0,0519	0,1771	2,33	0,0519	0,1771	3,48	0,0593	0,2594	3,48	0,0593	0,2594
A03-	Müllendorf	Hornstein	1,10	0,0243	0,0869	1,10	0,0243	0,0869	1,53	0,0340	0,1161	1,53	0,0340	0,1161	2,28	0,0388	0,1700	2,28	0,0388	0,1700
A03-	KN Eisenstadt	Müllendorf	0,92	0,0203	0,0727	0,92	0,0203	0,0727	1,28	0,0284	0,0970	1,28	0,0284	0,0970	1,91	0,0325	0,1421	1,91	0,0325	0,1421
A031	Siegendorf	KN Eisenstadt	0,72	0,0160	0,0573	0,72	0,0160	0,0573	1,01	0,0224	0,0765	1,01	0,0224	0,0765	1,50	0,0256	0,1120	1,50	0,0256	0,1120
A041	KN Wien Prater	Stadionbrücke	0,13	0,0029	0,0105	0,13	0,0029	0,0105	0,19	0,0041	0,0141	0,19	0,0041	0,0141	0,28	0,0047	0,0206	0,28	0,0047	0,0206
A04-	Wien Simmeringer Haide	KN Wien Prater	0,92	0,0203	0,0726	0,92	0,0203	0,0726	1,28	0,0284	0,0969	1,28	0,0284	0,0969	1,90	0,0324	0,1419	1,90	0,0324	0,1419
A04-	KN Schwechat	Wien Simmeringer Haide	0,82	0,0182	0,0652	0,82	0,0182	0,0652	1,15	0,0255	0,0870	1,15	0,0255	0,0870	1,71	0,0291	0,1274	1,71	0,0291	0,1274
A04-	Flughafen Wien Schwechat	KN Schwechat	1,19	0,0263	0,0941	1,19	0,0263	0,0941	1,66	0,0368	0,1257	1,66	0,0368	0,1257	2,47	0,0421	0,1840	2,47	0,0421	0,1840
A04-	Fischamend	Flughafen Wien Schwechat	1,33	0,0294	0,1054	1,33	0,0294	0,1054	1,86	0,0412	0,1407	1,86	0,0412	0,1407	2,76	0,0471	0,2060	2,76	0,0471	0,2060
A04-	Bruck/Leitha West	Fischamend	2,92	0,0646	0,2311	2,92	0,0646	0,2311	4,07	0,0904	0,3086	4,07	0,0904	0,3086	6,06	0,1033	0,4519	6,06	0,1033	0,4519
A04-	Bruck/Leitha Ost	Bruck/Leitha West	0,97	0,0214	0,0768	0,97	0,0214	0,0768	1,35	0,0300	0,1025	1,35	0,0300	0,1025	2,01	0,0343	0,1501	2,01	0,0343	0,1501
A04-	KN Bruckneudorf	Bruck/Leitha Ost	0,60	0,0134	0,0479	0,60	0,0134	0,0479	0,84	0,0187	0,0639	0,84	0,0187	0,0639	1,26	0,0214	0,0936	1,26	0,0214	0,0936
A04-	Parndorf	KN Bruckneudorf	0,39	0,0086	0,0308	0,39	0,0086	0,0308	0,54	0,0121	0,0412	0,54	0,0121	0,0412	0,81	0,0138	0,0603	0,81	0,0138	0,0603
A04-	Neusiedl	Parndorf	0,75	0,0167	0,0596	0,75	0,0167	0,0596	1,05	0,0233	0,0796	1,05	0,0233	0,0796	1,56	0,0266	0,1166	1,56	0,0266	0,1166
A04-	Neusiedl/Gewerbepark	Neusiedl	0,17	0,0039	0,0138	0,17	0,0039	0,0138	0,24	0,0054	0,0185	0,24	0,0054	0,0185	0,36	0,0062	0,0270	0,36	0,0062	0,0270
A04-	Weiden/Gols	Neusiedl/Gewerbepark	1,56	0,0345	0,1236	1,56	0,0345	0,1236	2,18	0,0483	0,1651	2,18	0,0483	0,1651	3,24	0,0552	0,2417	3,24	0,0552	0,2417
A04-	Mönchhof	Weiden/Gols	1,14	0,0252	0,0902	1,14	0,0252	0,0902	1,59	0,0353	0,1204	1,59	0,0353	0,1204	2,36	0,0403	0,1763	2,36	0,0403	0,1763
A04-	Nickelsdorf	Mönchhof	1,78	0,0395	0,1413	1,78	0,0395	0,1413	2,49	0,0553	0,1886	2,49	0,0553	0,1886	3,70	0,0631	0,2763	3,70	0,0631	0,2763
A04-	Staatsgrenze Nickelsdorf	Nickelsdorf	0,32	0,0070	0,0250	0,32	0,0070	0,0250	0,44	0,0098	0,0334	0,44	0,0098	0,0334	0,66	0,0112	0,0489	0,66	0,0112	0,0489
A05-	Wolkersdorf Süd	KN Eibesbrunn	0,61	0,0136	0,0487	0,61	0,0136	0,0487	0,86	0,0190	0,0650	0,86	0,0190	0,0650	1,28	0,0218	0,0952	1,28	0,0218	0,0952
A05-	Ulrichskirchen	Wolkersdorf Süd	0,66	0,0147	0,0527	0,66	0,0147	0,0527	0,93	0,0206	0,0703	0,93	0,0206	0,0703	1,38	0,0235	0,1030	1,38	0,0235	0,1030
A05-	Wolkersdorf Nord	Ulrichskirchen	0,43	0,0096	0,0344	0,43	0,0096	0,0344	0,61	0,0135	0,0460	0,61	0,0135	0,0460	0,90	0,0154	0,0673	0,90	0,0154	0,0673
A05-	Hochleithen	Wolkersdorf Nord	0,78	0,0173	0,0618	0,78	0,0173	0,0618	1,09	0,0242	0,0825	1,09	0,0242	0,0825	1,62	0,0276	0,1208	1,62	0,0276	0,1208
A05-	Gaweinstal Mitte	Hochleithen	1,56	0,0345	0,1235	1,56	0,0345	0,1235	2,17	0,0483	0,1650	2,17	0,0483	0,1650	3,24	0,0552	0,2416	3,24	0,0552	0,2416
A05-	Gaweinstal Nord	Gaweinstal Mitte	0,41	0,0091	0,0327	0,41	0,0091	0,0327	0,58	0,0128	0,0436	0,58	0,0128	0,0436	0,86	0,0146	0,0639	0,86	0,0146	0,0639
A05-	Mistelbach Süd	Gaweinstal Nord	0,71	0,0158	0,0564	0,71	0,0158	0,0564	0,99	0,0221	0,0753	0,99	0,0221	0,0753	1,48	0,0252	0,1103	1,48	0,0252	0,1103
A05-	Mistelbach Ost / Wilfersdorf	Mistelbach Süd	1,20	0,0265	0,0947	1,20	0,0265	0,0947	1,67	0,0370	0,1264	1,67	0,0370	0,1264	2,48	0,0423	0,1852	2,48	0,0423	0,1852
A05-	Poysdorf Süd	Mistelbach Ost / Wilfersdorf	1,21	0,0267	0,0956	1,21	0,0267	0,0956	1,68	0,0374	0,1277	1,68	0,0374	0,1277	2,51	0,0427	0,1870	2,51	0,0427	0,1870
A05-	Großkrut	Poysdorf Süd	1,59	0,0352	0,1261	1,59	0,0352	0,1261	2,22	0,0493	0,1684	2,22	0,0493	0,1684	3,31	0,0564	0,2466	3,31	0,0564	0,2466
A05-	Poysdorf Nord	Großkrut	1,55	0,0343	0,1227	1,55	0,0343	0,1227	2,16	0,0480	0,1638	2,16	0,0480	0,1638	3,22	0,0548	0,2399	3,22	0,0548	0,2399
A05-	Drasenhofen West	Drasenhofen Süd	0,48	0,0106	0,0378	0,48	0,0106	0,0378	0,66	0,0148	0,0504	0,66	0,0148	0,0504	0,99	0,0169	0,0739	0,99	0,0169	0,0739
A05-	Drasenhofen Nord	Drasenhofen West	0,67	0,0149	0,0533	0,67	0,0149	0,0533	0,94	0,0208	0,0712	0,94	0,0208	0,0712	1,40	0,0238	0,1042	1,40	0,0238	0,1042
A06-	Potzneusiedl	KN Bruckneudorf	1,96	0,0434	0,1554	1,96	0,0434	0,1554	2,74	0,0608	0,2075	2,74	0,0608	0,2075	4,07	0,0694	0,3038	4,07	0,0694	0,3038
A06-	Gattendorf	Potzneusiedl	0,85	0,0188	0,0674	0,85	0,0188	0,0674	1,19	0,0264	0,0901	1,19	0,0264	0,0901	1,77	0,0301	0,1319	1,77	0,0301	0,1319
A06-	Kittsee	Gattendorf	1,42	0,0315	0,1128	1,42	0,0315	0,1128	1,99	0,0441	0,1506	1,99	0,0441	0,1506	2,96	0,0504	0,2206	2,96	0,0504	0,2206
A06-	Staatsgrenze Kittsee	Kittsee	0,72	0,0160	0,0573	0,72	0,0160	0,0573	1,01	0,0224	0,0765	1,01	0,0224	0,0765	1,50	0,0256	0,1120	1,50	0,0256	0,1120
A07-	Franzosenhausweg	KN Linz	0,51	0,0113	0,0404	0,51	0,0113	0,0404	0,71	0,0158	0,0540	0,71	0,0158	0,0540	1,06	0,0181	0,0790	1,06	0,0181	0,0790
A07-	Salzburger Straße Neue Welt	Franzosenhausweg	0,45	0,0099	0,0353	0,45	0,0099	0,0353	0,62	0,0138	0,0471	0,62	0,0138	0,0471	0,93	0,0158	0,0690	0,93	0,0158	0,0690
A07-	Muldenstraße Bindermichl	Salzburger Straße Neue Welt	0,31	0,0068	0,0245	0,31	0,0068	0,0245	0,43	0,0096	0,0327	0,43	0,0096	0,0327	0,64	0,0109	0,0479	0,64	0,0109	0,0479
A07-	Linz-Hummelhof	Muldenstraße Bindermichl	0,15	0,0033	0,0119	0,15	0,0033	0,0119	0,21	0,0046	0,0159	0,21	0,0046	0,0159	0,31	0,0053	0,0232	0,31	0,0053	0,0232
A07-	Wiener Straße	Linz-Hummelhof	0,21	0,0047	0,0167	0,21	0,0047	0,0167	0,29	0,0065	0,0223	0,29	0,0065	0,0223	0,44	0,0075	0,0327	0,44	0,0075	0,0327
A07-	VOEST	Wiener Straße	0,20	0,0043	0,0155	0,20	0,0043	0,0155	0,27	0,0061	0,0207	0,27	0,0061	0,0207	0,41	0,0069	0,0304	0,41	0,0069	0,0304
A07-	Industriezeile	VOEST	0,15	0,0034	0,0122	0,15	0,0034	0,0122	0,21	0,0048	0,0163	0,21	0,0048	0,0163	0,32	0,0054	0,0238	0,32	0,0054	0,0238
A07-	Prinz Eugenstraße	Industriezeile	0,24	0,0054	0,0193	0,24	0,0054	0,0193	0,34	0,0076	0,0258	0,34	0,0076	0,0258	0,51	0,0086	0,0378	0,51	0,0086	0,0378
A07-	Hafenstraße	Prinz Eugenstraße	0,46	0,0101	0,0362	0,46	0,0101	0,0362	0,64	0,0142	0,0483	0,64	0,0142	0,0483	0,95	0,0162	0,0708	0,95	0,0162	0,0708
A07-	Urfahr	Hafenstraße	0,18	0,0040	0,0142	0,18	0,0040	0,0142	0,25	0,0056	0,0190	0,25	0,0056	0,0190	0,37	0,0064	0,0278	0,37	0,0064	0,0278
A07-	Dornach	Urfahr	0,43	0,0096	0,0345	0,43	0,0096	0,0345	0,61	0,0135	0,0460	0,61	0,0135	0,0460	0,90	0,0154	0,0674	0,90	0,0154	0,0674
A07-	Auhof	Dornach	0,36	0,0079	0,0284	0,36	0,0079	0,0284	0,50	0,0111	0,0380	0,50	0,0111	0,0380	0,75	0,0127	0,0556	0,75	0,0127	0,0556
A07-	Treffling	Auhof	0,60	0,0132	0,0474	0,60	0,0132	0,0474	0,83	0,0185	0,0632	0,83	0,0185	0,0632	1,24	0,0212	0,0926	1,24	0,0212	0,0926
A07-	Gallneukirchen	Treffling	0,72	0,0160	0,0571	0,72	0,0160	0,0571	1,01	0,0223	0,0762	1,01	0,0223	0,0762	1,50	0,0255	0,1117	1,50	0,0255	0,1117
A07-	Engerwitzdorf	Gallneukirchen	0,64	0,0142	0,0509	0,64	0,0142	0,0509	0,90	0,0199	0,0679	0,90	0,0199	0,0679	1,33	0,0227	0,0995	1,33	0,0227	0,0995
A07-	Unterweitersdorf	Engerwitzdorf	0,82	0,0182	0,0652	0,82	0,0182	0,0652	1,15	0,0255	0,0871	1,15	0,0255	0,0871	1,71	0,0292	0,1275	1,71	0,0292	0,1275
A08-	Wels West	KN Voralpenkreuz	2,53	0,0559	0,2001	2,53	0,0559	0,2001	3,52	0,0782	0,2672	3,52	0,0782	0,2672	5,25	0,0894	0,3912	5,25	0,0894	0,3912
A08-	Wels-Wirtschaftspark	Wels West	0,18	0,0039	0,0141	0,18	0,0039	0,0141	0,25	0,0055	0,0188	0,25	0,0055	0,0188	0,37	0,0063	0,0275	0,37	0,0063	0,0275
A08-	KN Wels	Wels-Wirtschaftspark	0,71	0,0158	0,0565	0,71	0,0158	0,0565	0,99	0,0221	0,0754	0,99	0,0221	0,0754	1,48	0,0252	0,1104	1,48	0,0252	0,1104
A08-	Pichl/Bad Schallerbach	KN Wels	0,98	0,0217	0,0777	0,98	0,0217	0,0777	1,37	0,0304	0,1037	1,37	0,0304	0,1037	2,04	0,0347	0,1518	2,04	0,0347	0,1518
A08-	Meggenhofen Gallspach	Pichl/Bad Schallerbach	2,48	0,0548	0,1962	2,48	0,0548	0,1962	3,45	0,0767	0,2620	3,45	0,0767	0,2620	5,14	0,0877	0,3836	5,14	0,0877	0,3836
A08-	Haag am Hausruck	Meggenhofen Gallspach	2,70	0,0597	0,2138	2,70	0,0597	0,2138	3,76	0,0836	0,2855	3,76	0,0836	0,2855	5,61	0,0956	0,4181	5,61	0,0956	0,4181
A08-	Ried im Innkreis	Haag am Hausruck	2,46	0,0545	0,1951	2,46	0,0545	0,1951	3,44	0,0763	0,2606	3,44	0,0763	0,2606	5,12	0,0872	0,3816	5,12	0,0872	0,3816
A08-	Ort im Innkreis	Ried im Innkreis	2,64	0,0585	0,2094	2,64	0,0585	0,2094	3,69	0,0819	0,2797	3,69	0,0819	0,2797	5,49	0,0936	0,4095	5,49	0,0936	0,4095
A08-	Schärding Suben	Ort im Innkreis	2,00	0,0442	0,1581	2,00	0,0442	0,1581	2,78	0,0618	0,2111	2,78	0,0618	0,2111	4,14	0,0707	0,3091	4,14	0,0707	0,3091
A08-	Staatsgrenze Suben	Schärding Suben	0,50	0,0112	0,0400	0,50	0,0112	0,0400	0,70	0,0156	0,0533	0,70	0,0156	0,0533	1,05	0,0179	0,0781	1,05	0,0179	0,0781
A09-	Ried im Traunkreis	KN Voralpenkreuz	1,24	0,0275	0,0985	1,24	0,0275	0,0985	1,73	0,0385	0,1315	1,73	0,0385	0,1315	2,58	0,0440	0,1925	2,58	0,0440	0,1925
A09-	Inzersdorf Kirchdorf	Ried im Traunkreis	2,33	0,0516	0,1847	2,33	0,0516	0,1847	3,25	0,0722	0,2466	3,25	0,0722	0,2466	4,84	0,0826	0,3612	4,84	0,0826	0,3612
A09-	Klaus	Inzersdorf Kirchdorf	2,84	0,0629	0,2250	2,84	0,0629	0,2250	3,96	0,0880	0,3004	3,96	0,0880	0,3004	5,90	0,1006	0,4400	5,90	0,1006	0,4400
A09-	St. Pankraz	Klaus	1,81	0,0400	0,1430	1,81	0,0400	0,1430	2,52	0,0559	0,1910	2,52	0,0559	0,1910	3,75	0,0639	0,2797	3,75	0,0639	0,2797
A09-	Roßleiten Windischgarsten	St. Pankraz	2,52	0,0557	0,1995	2,52	0,0557	0,1995	3,51	0,0780	0,2664	3,51	0,0780	0,2664	5,23	0,0892	0,3902	5,23	0,0892	0,3902
A09-	Gleinkerau	Roßleiten Windischgarsten	1,18	0,0262	0,0938	1,18	0,0262	0,0938	1,65	0,0367	0,1252	1,65	0,0367	0,1252	2,46	0,0419	0,1834	2,46	0,0419	0,1834
A09-	Spital am Pyhrn	Gleinkerau	0,89	0,0198	0,0707	0,89	0,0198	0,0707	1,24	0,0277	0,0944	1,24	0,0277	0,0944	1,85	0,0316	0,1383	1,85	0,0316	0,1383
A09-	Ardning / Admont	Spital am Pyhrn	4,83	0,0503	0,1800	4,83	0,0503	0,1800	6,75	0,0704	0,2403	6,75	0,0704	0,2403	10,09	0,0804	0,3520	10,09	0,0804	0,3520
A09-	Liezen	Ardning / Admont	0,52	0,0115	0,0410	0,52	0,0115	0,0410	0,72	0,0160	0,0548	0,72	0,0160	0,0548	1,08	0,0183	0,0802	1,08	0,0183	0,0802

STR-KENNZAHL	MAUTABSCHNITT VON	MAUTABSCHNITT BIS	CO2-Emissionsklasse 3 / EURO VI																	
			Kat. 2						Kat. 3						Kat. 4					
			Tag			Nacht			Tag			Nacht			Tag			Nacht		
			Ges	Luft Lärm	CO2	Ges	Luft Lärm	CO2	Ges	Luft Lärm	CO2	Ges	Luft Lärm	CO2	Ges	Luft Lärm	CO2	Ges	Luft Lärm	CO2
A09-	Rottenmann	Liezen	1,08	0,0239	0,0857	1,08	0,0239	0,0857	1,51	0,0335	0,1145	1,51	0,0335	0,1145	2,25	0,0383	0,1676	2,25	0,0383	0,1676
A09-	Trieben	Rottenmann	2,70	0,0597	0,2137	2,70	0,0597	0,2137	3,76	0,0836	0,2853	3,76	0,0836	0,2853	5,60	0,0955	0,4179	5,60	0,0955	0,4179
A09-	Treglwang	Trieben	2,19	0,0485	0,1738	2,19	0,0485	0,1738	3,06	0,0679	0,2320	3,06	0,0679	0,2320	4,56	0,0777	0,3397	4,56	0,0777	0,3397
A09-	Kalwang	Treglwang	2,95	0,0652	0,2335	2,95	0,0652	0,2335	4,11	0,0913	0,3118	4,11	0,0913	0,3118	6,12	0,1044	0,4566	6,12	0,1044	0,4566
A09-	Mautern	Kalwang	1,37	0,0304	0,1087	1,37	0,0304	0,1087	1,91	0,0425	0,1452	1,91	0,0425	0,1452	2,85	0,0486	0,2126	2,85	0,0486	0,2126
A09-	Kammern	Mautern	1,54	0,0342	0,1223	1,54	0,0342	0,1223	2,15	0,0478	0,1633	2,15	0,0478	0,1633	3,21	0,0547	0,2392	3,21	0,0547	0,2392
A09-	Traboch	Kammern	1,61	0,0357	0,1279	1,61	0,0357	0,1279	2,25	0,0500	0,1707	2,25	0,0500	0,1707	3,35	0,0572	0,2500	3,35	0,0572	0,2500
A09-	Terminal St. Michael	Traboch	0,32	0,0070	0,0251	0,32	0,0070	0,0251	0,44	0,0098	0,0335	0,44	0,0098	0,0335	0,66	0,0112	0,0491	0,66	0,0112	0,0491
A09-	KN St. Michael	Terminal St. Michael	0,59	0,0132	0,0471	0,59	0,0132	0,0471	0,83	0,0184	0,0629	0,83	0,0184	0,0629	1,23	0,0210	0,0921	1,23	0,0210	0,0921
A09-	Übelbach	KN St. Michael	11,76	0,1225	0,4384	11,76	0,1225	0,4384	16,44	0,1715	0,5854	16,44	0,1715	0,5854	24,58	0,1959	0,8573	24,58	0,1959	0,8573
A09-	KN Peggau Deutschfeistritz	Übelbach	1,83	0,0405	0,1450	1,83	0,0405	0,1450	2,55	0,0567	0,1936	2,55	0,0567	0,1936	3,80	0,0648	0,2835	3,80	0,0648	0,2835
A09-	Gratkorn Nord	KN Peggau Deutschfeistritz	0,87	0,0192	0,0687	0,87	0,0192	0,0687	1,21	0,0269	0,0917	1,21	0,0269	0,0917	1,80	0,0307	0,1343	1,80	0,0307	0,1343
A09-	Gratkorn Süd	Gratkorn Nord	0,95	0,0211	0,0754	0,95	0,0211	0,0754	1,33	0,0295	0,1007	1,33	0,0295	0,1007	1,98	0,0337	0,1475	1,98	0,0337	0,1475
A09-	Graz Nord	Gratkorn Süd	0,21	0,0047	0,0167	0,21	0,0047	0,0167	0,29	0,0065	0,0223	0,29	0,0065	0,0223	0,44	0,0075	0,0327	0,44	0,0075	0,0327
A09-	Graz Webling	Graz Nord	2,41	0,0534	0,1912	2,41	0,0534	0,1912	3,37	0,0748	0,2553	3,37	0,0748	0,2553	5,01	0,0855	0,3739	5,01	0,0855	0,3739
A09-	Seiersberg	Graz Webling	0,64	0,0142	0,0508	0,64	0,0142	0,0508	0,89	0,0199	0,0679	0,89	0,0199	0,0679	1,33	0,0227	0,0994	1,33	0,0227	0,0994
A09-	KN Graz West	Seiersberg	0,31	0,0070	0,0249	0,31	0,0070	0,0249	0,44	0,0097	0,0332	0,44	0,0097	0,0332	0,65	0,0111	0,0487	0,65	0,0111	0,0487
A09-	Schwarzlsee	KN Graz West	0,31	0,0069	0,0245	0,31	0,0069	0,0245	0,43	0,0096	0,0327	0,43	0,0096	0,0327	0,64	0,0110	0,0480	0,64	0,0110	0,0480
A09-	Schachenwald / IBC Businesscenter	Schwarzlsee	0,35	0,0077	0,0274	0,35	0,0077	0,0274	0,48	0,0107	0,0366	0,48	0,0107	0,0366	0,72	0,0123	0,0536	0,72	0,0123	0,0536
A09-	Kalsdorf	Schachenwald / IBC Businesscenter	0,35	0,0078	0,0279	0,35	0,0078	0,0279	0,49	0,0109	0,0372	0,49	0,0109	0,0372	0,73	0,0125	0,0545	0,73	0,0125	0,0545
A09-	Werndorf Terminal	Kalsdorf	0,88	0,0195	0,0698	0,88	0,0195	0,0698	1,23	0,0273	0,0932	1,23	0,0273	0,0932	1,83	0,0312	0,1365	1,83	0,0312	0,1365
A09-	Wildon	Werndorf Terminal	0,98	0,0218	0,0780	0,98	0,0218	0,0780	1,37	0,0305	0,1042	1,37	0,0305	0,1042	2,05	0,0349	0,1526	2,05	0,0349	0,1526
A09-	Hengsberg	Wildon	0,48	0,0106	0,0381	0,48	0,0106	0,0381	0,67	0,0149	0,0509	0,67	0,0149	0,0509	1,00	0,0170	0,0745	1,00	0,0170	0,0745
A09-	Lebring	Hengsberg	0,85	0,0189	0,0675	0,85	0,0189	0,0675	1,19	0,0264	0,0901	1,19	0,0264	0,0901	1,77	0,0302	0,1320	1,77	0,0302	0,1320
A09-	Leibnitz	Lebring	1,47	0,0326	0,1168	1,47	0,0326	0,1168	2,06	0,0457	0,1560	2,06	0,0457	0,1560	3,06	0,0522	0,2284	3,06	0,0522	0,2284
A09-	Vogau Straß	Leibnitz	1,80	0,0399	0,1429	1,80	0,0399	0,1429	2,51	0,0559	0,1907	2,51	0,0559	0,1907	3,75	0,0638	0,2793	3,75	0,0638	0,2793
A09-	Gersdorf	Vogau Straß	0,87	0,0194	0,0693	0,87	0,0194	0,0693	1,22	0,0271	0,0925	1,22	0,0271	0,0925	1,82	0,0310	0,1355	1,82	0,0310	0,1355
A09-	Spielfeld	Gersdorf	0,46	0,0102	0,0365	0,46	0,0102	0,0365	0,64	0,0143	0,0488	0,64	0,0143	0,0488	0,96	0,0163	0,0714	0,96	0,0163	0,0714
A09-	Staatsgrenze Spielfeld	Spielfeld	0,42	0,0093	0,0333	0,42	0,0093	0,0333	0,59	0,0130	0,0445	0,59	0,0130	0,0445	0,87	0,0149	0,0651	0,87	0,0149	0,0651
A10-	Salzburg Süd / Anif	KN Salzburg	1,70	0,0376	0,1347	1,70	0,0376	0,1347	2,37	0,0527	0,1798	2,37	0,0527	0,1798	3,53	0,0602	0,2633	3,53	0,0602	0,2633
A10-	Puch Urstein	Salzburg Süd / Anif	0,58	0,0128	0,0457	0,58	0,0128	0,0457	0,80	0,0179	0,0610	0,80	0,0179	0,0610	1,20	0,0204	0,0894	1,20	0,0204	0,0894
A10-	Hallein	Puch Urstein	1,19	0,0264	0,0944	1,19	0,0264	0,0944	1,66	0,0369	0,1260	1,66	0,0369	0,1260	2,47	0,0422	0,1845	2,47	0,0422	0,1845
A10-	Kuchl	Hallein	1,32	0,0293	0,1048	1,32	0,0293	0,1048	1,84	0,0410	0,1399	1,84	0,0410	0,1399	2,75	0,0468	0,2049	2,75	0,0468	0,2049
A10-	Golling / Abtenau	Kuchl	1,33	0,0294	0,1053	1,33	0,0294	0,1053	1,85	0,0412	0,1407	1,85	0,0412	0,1407	2,76	0,0471	0,2060	2,76	0,0471	0,2060
A10-	Paß Lueg	Golling / Abtenau	1,39	0,0307	0,1099	1,39	0,0307	0,1099	1,94	0,0430	0,1468	1,94	0,0430	0,1468	2,88	0,0491	0,2149	2,88	0,0491	0,2149
A10-	Werfen	Paß Lueg	1,98	0,0437	0,1566	1,98	0,0437	0,1566	2,76	0,0612	0,2091	2,76	0,0612	0,2091	4,10	0,0700	0,3061	4,10	0,0700	0,3061
A10-	Pfarrwerfen / Werfen	Werfen	0,26	0,0057	0,0204	0,26	0,0057	0,0204	0,36	0,0080	0,0272	0,36	0,0080	0,0272	0,54	0,0091	0,0399	0,54	0,0091	0,0399
A10-	KN Pongau	Pfarrwerfen / Werfen	0,56	0,0124	0,0443	0,56	0,0124	0,0443	0,78	0,0173	0,0591	0,78	0,0173	0,0591	1,16	0,0198	0,0866	1,16	0,0198	0,0866
A101	Bischofshofen	KN Pongau	0,83	0,0184	0,0659	0,83	0,0184	0,0659	1,16	0,0258	0,0880	1,16	0,0258	0,0880	1,73	0,0294	0,1288	1,73	0,0294	0,1288
A10-	Lammertal Hüttau	KN Pongau	2,27	0,0503	0,1801	2,27	0,0503	0,1801	3,17	0,0704	0,2405	3,17	0,0704	0,2405	4,72	0,0805	0,3522	4,72	0,0805	0,3522
A10-	F. Verbindung GH Eben	Lammertal Hüttau	0,59	0,0130	0,0464	0,59	0,0130	0,0464	0,82	0,0181	0,0619	0,82	0,0181	0,0619	1,22	0,0207	0,0907	1,22	0,0207	0,0907
A10-	Eben	F. Verbindung GH Eben	0,27	0,0060	0,0215	0,27	0,0060	0,0215	0,38	0,0084	0,0287	0,38	0,0084	0,0287	0,56	0,0096	0,0420	0,56	0,0096	0,0420
A10-	Radstadt Altenmarkt Graz	Eben	0,60	0,0133	0,0477	0,60	0,0133	0,0477	0,84	0,0187	0,0637	0,84	0,0187	0,0637	1,25	0,0213	0,0933	1,25	0,0213	0,0933
A10-	Flachau	Radstadt Altenmarkt Graz	0,84	0,0186	0,0667	0,84	0,0186	0,0667	1,17	0,0261	0,0891	1,17	0,0261	0,0891	1,75	0,0298	0,1304	1,75	0,0298	0,1304
A10-	Flachauwinkel	Flachau	3,24	0,0364	0,1301	3,24	0,0364	0,1301	4,52	0,0509	0,1738	4,52	0,0509	0,1738	6,76	0,0582	0,2545	6,76	0,0582	0,2545
A10-	Zederhaus	Flachauwinkel	8,16	0,0916	0,3279	8,16	0,0916	0,3279	11,40	0,1282	0,4379	11,40	0,1282	0,4379	17,04	0,1466	0,6412	17,04	0,1466	0,6412
A10-	St. Michael/Lungau	Zederhaus	5,38	0,0604	0,2164	5,38	0,0604	0,2164	7,52	0,0846	0,2889	7,52	0,0846	0,2889	11,24	0,0967	0,4231	11,24	0,0967	0,4231
A10-	Rennweg Katschberg	St. Michael/Lungau	3,95	0,0443	0,1586	3,95	0,0443	0,1586	5,51	0,0620	0,2118	5,51	0,0620	0,2118	8,24	0,0709	0,3102	8,24	0,0709	0,3102
A102	KN Spittal Millstätter See	Seeboden	0,44	0,0097	0,0347	0,44	0,0097	0,0347	0,61	0,0136	0,0464	0,61	0,0136	0,0464	0,91	0,0155	0,0679	0,91	0,0155	0,0679
A102	Lendorf	KN Spittal Millstätter See	0,95	0,0209	0,0749	0,95	0,0209	0,0749	1,32	0,0293	0,1000	1,32	0,0293	0,1000	1,96	0,0335	0,1465	1,96	0,0335	0,1465
A10-	Gmünd Maltatal	Rennweg Katschberg	3,83	0,0847	0,3031	3,83	0,0847	0,3031	5,34	0,1185	0,4047	5,34	0,1185	0,4047	7,95	0,1355	0,5927	7,95	0,1355	0,5927
A10-	KN Spittal Millstätter See	Gmünd Maltatal	2,18	0,0482	0,1725	2,18	0,0482	0,1725	3,04	0,0675	0,2303	3,04	0,0675	0,2303	4,52	0,0771	0,3373	4,52	0,0771	0,3373
A10-	Spittal Ost	KN Spittal Millstätter See	1,65	0,0365	0,1307	1,65	0,0365	0,1307	2,30	0,0511	0,1745	2,30	0,0511	0,1745	3,43	0,0584	0,2555	3,43	0,0584	0,2555
A10-	Paternion Feistritz	Spittal Ost	2,85	0,0630	0,2257	2,85	0,0630	0,2257	3,97	0,0882	0,3013	3,97	0,0882	0,3013	5,92	0,1009	0,4412	5,92	0,1009	0,4412
A10-	Villach West	Paternion Feistritz	3,07	0,0679	0,2432	3,07	0,0679	0,2432	4,28	0,0951	0,3248	4,28	0,0951	0,3248	6,38	0,1087	0,4756	6,38	0,1087	0,4756
A10-	Villach Ossiacher See	Villach West	1,33	0,0294	0,1051	1,33	0,0294	0,1051	1,85	0,0411	0,1404	1,85	0,0411	0,1404	2,76	0,0470	0,2056	2,76	0,0470	0,2056
A10-	KN Villach	Villach Ossiacher See	1,04	0,0230	0,0822	1,04	0,0230	0,0822	1,45	0,0321	0,1097	1,45	0,0321	0,1097	2,15	0,0367	0,1607	2,15	0,0367	0,1607
A11-	St. Niklas Faakersee	KN Villach	0,74	0,0164	0,0588	0,74	0,0164	0,0588	1,04	0,0230	0,0785	1,04	0,0230	0,0785	1,54	0,0263	0,1150	1,54	0,0263	0,1150
A11-	St. Jakob/Rosental	St. Niklas Faakersee	1,86	0,0413	0,1477	1,86	0,0413	0,1477	2,60	0,0578	0,1972	2,60	0,0578	0,1972	3,87	0,0660	0,2888	3,87	0,0660	0,2888
A11-	Staatsgrenze Karawankentunnel	St. Jakob/Rosental	8,98	0,0485	0,1738	8,98	0,0485	0,1738	12,56	0,0679	0,2320	12,56	0,0679	0,2320	18,81	0,0777	0,3397	18,81	0,0777	0,3397
A12-	Kufstein Nord	Staatsgrenze Kufstein	0,44	0,0080	0,0286	0,44	0,0080	0,0286	0,62	0,0112	0,0382	0,62	0,0112	0,0382	0,92	0,0128	0,0559	0,92	0,0128	0,0559
A12-	Kufstein Süd	Kufstein Nord	1,13	0,0205	0,0734	1,13	0,0205	0,0734	1,58	0,0287	0,0979	1,58	0,0287	0,0979	2,36	0,0328	0,1434	2,36	0,0328	0,1434
A12-	Kirchbichl Langkampfen	Kufstein Süd	1,55	0,0280	0,1002	1,55	0,0280	0,1002	2,16	0,0392	0,1337	2,16	0,0392	0,1337	3,22	0,0448	0,1958	3,22	0,0448	0,1958
A12-	Wörgl Ost St.Johann i. T. Brixental	Kirchbichl Langkampfen	1,51	0,0274	0,0980	1,51	0,0274	0,0980	2,11	0,0383	0,1309	2,11	0,0383	0,1309	3,15	0,0438	0,1916	3,15	0,0438	0,1916
A12-	Wörgl West	Wörgl Ost St.Johann i. T. Brixental	0,80	0,0144	0,0516	0,80	0,0144	0,0516	1,11	0,0202	0,0689	1,11	0,0202	0,0689	1,66	0,0231	0,1009	1,66	0,0231	0,1009
A12-	Kramsach Rattenberg Brixlegg	Wörgl West	3,40	0,0614	0,2200	3,40	0,0614	0,2200	4,75	0,0860	0,2937	4,75	0,0860	0,2937	7,08	0,0983	0,4301	7,08	0,0983	0,4301
A12-	Wiesing Achensee Zillertal	Kramsach Rattenberg Brixlegg	2,09	0,0377	0,1350	2,09	0,0377	0,1350	2,91	0,0528	0,1802	2,91	0,0528	0,1802	4,34	0,0603	0,2639	4,34	0,0603	0,2639
A12-	Jenbach	Wiesing Achensee Zillertal	0,83	0,0149	0,0534	0,83	0,0149	0,0534	1,15	0,0209	0,0713	1,15	0,0209	0,0713	1,72	0,0239	0,1044	1,72	0,0239	0,1044
A12-	Schwaz	Jenbach	1,82	0,0329	0,1178	1,82	0,0329	0,1178	2,54	0,0461	0,1573	2,54	0,0461	0,1573	3,79	0,0526	0,2303	3,79	0,0526	0,2303
A12-	Vomp	Schwaz	1,04	0,0188	0,0673	1,04	0,0188	0,0673	1,45	0,0263	0,0899	1,45	0,0263	0,0899	2,17	0,0301	0,1317	2,17	0,0301	0,1317
A12-	Wattens	Vomp	2,15	0,0388	0,1388	2,15	0,0388	0,1388	2,99	0,0543	0,1853	2,99	0,0543	0,1853	4,47	0,0620	0,2714	4,47	0,0620	0,2714
A12-	Hall/Tirol Mitte	Wattens	1,90	0,0344	0,1231	1,90	0,0344	0,1231	2,65	0,0481	0,1643	2,65	0,0481	0,1643	3,96	0,0550	0,2406	3,96	0,0550	0,2406
A12-	Hall/Tirol West	Hall/Tirol Mitte	0,76	0,0138	0,0495	0,76	0,0138	0,0495	1,07	0,0194	0,0661	1,07	0,0194	0,0661	1,59	0,0221	0,0968	1,59	0,0221	0,0968
A12-	A12 Innsbruck Ost	Hall/Tirol West	0,85	0,0153	0,0547	0,85	0,0153	0,0547	1,18	0,0214	0,0730	1,18	0,0214	0,0730	1,76	0,0244	0,1070	1,76	0,0244	0,1070

STR-KENNZAHL	MAUTABSCHNITT VON	MAUTABSCHNITT BIS	CO2-Emissionsklasse 3 / EURO VI																	
			Kat. 2						Kat. 3						Kat. 4					
			Tag			Nacht			Tag			Nacht			Tag			Nacht		
			Ges	Luft Lärm	CO2	Ges	Luft Lärm	CO2	Ges	Luft Lärm	CO2	Ges	Luft Lärm	CO2	Ges	Luft Lärm	CO2	Ges	Luft Lärm	CO2
A12-	Innsbruck Mitte	A12 Innsbruck Ost	0,56	0,0105	0,0377	0,56	0,0105	0,0377	0,78	0,0148	0,0504	0,78	0,0148	0,0504	1,16	0,0169	0,0738	1,16	0,0169	0,0738
A12-	A12 Innsbruck West	Innsbruck Mitte	0,72	0,0160	0,0573	0,72	0,0160	0,0573	1,01	0,0224	0,0765	1,01	0,0224	0,0765	1,50	0,0256	0,1120	1,50	0,0256	0,1120
A12-	Innsbruck Kranebitten	A12 Innsbruck West	0,95	0,0210	0,0751	0,95	0,0210	0,0751	1,32	0,0294	0,1002	1,32	0,0294	0,1002	1,97	0,0336	0,1468	1,97	0,0336	0,1468
A12-	Zirl Ost Garmisch Seefeld	Innsbruck Kranebitten	1,10	0,0243	0,0871	1,10	0,0243	0,0871	1,53	0,0341	0,1163	1,53	0,0341	0,1163	2,28	0,0389	0,1703	2,28	0,0389	0,1703
A12-	Zirl West	Zirl Ost Garmisch Seefeld	0,69	0,0152	0,0545	0,69	0,0152	0,0545	0,96	0,0213	0,0728	0,96	0,0213	0,0728	1,43	0,0244	0,1066	1,43	0,0244	0,1066
A12-	Pettnau	Zirl West	1,23	0,0273	0,0976	1,23	0,0273	0,0976	1,72	0,0382	0,1303	1,72	0,0382	0,1303	2,56	0,0436	0,1909	2,56	0,0436	0,1909
A12-	Telfs Ost	Pettnau	1,25	0,0276	0,0987	1,25	0,0276	0,0987	1,74	0,0386	0,1318	1,74	0,0386	0,1318	2,59	0,0441	0,1930	2,59	0,0441	0,1930
A12-	Telfs West	Telfs Ost	0,61	0,0135	0,0482	0,61	0,0135	0,0482	0,85	0,0188	0,0643	0,85	0,0188	0,0643	1,26	0,0215	0,0942	1,26	0,0215	0,0942
A12-	Mötz Reutte	Telfs West	1,97	0,0435	0,1557	1,97	0,0435	0,1557	2,74	0,0609	0,2079	2,74	0,0609	0,2079	4,08	0,0696	0,3045	4,08	0,0696	0,3045
A12-	Haiming Ötztal	Mötz Reutte	2,29	0,0506	0,1811	2,29	0,0506	0,1811	3,19	0,0708	0,2419	3,19	0,0708	0,2419	4,75	0,0810	0,3542	4,75	0,0810	0,3542
A12-	Imst	Haiming Ötztal	1,82	0,0403	0,1442	1,82	0,0403	0,1442	2,54	0,0564	0,1925	2,54	0,0564	0,1925	3,78	0,0644	0,2820	3,78	0,0644	0,2820
A12-	Imst Au	Imst	0,54	0,0119	0,0425	0,54	0,0119	0,0425	0,75	0,0166	0,0568	0,75	0,0166	0,0568	1,12	0,0190	0,0832	1,12	0,0190	0,0832
A12-	Mils	Imst Au	0,43	0,0096	0,0343	0,43	0,0096	0,0343	0,60	0,0134	0,0458	0,60	0,0134	0,0458	0,90	0,0153	0,0671	0,90	0,0153	0,0671
A12-	Mils Schönwies	Mils	1,07	0,0236	0,0845	1,07	0,0236	0,0845	1,49	0,0330	0,1128	1,49	0,0330	0,1128	2,22	0,0378	0,1652	2,22	0,0378	0,1652
A12-	KN Oberinntal	Mils Schönwies	0,94	0,0209	0,0748	0,94	0,0209	0,0748	1,32	0,0293	0,0999	1,32	0,0293	0,0999	1,96	0,0334	0,1463	1,96	0,0334	0,1463
A12-	Zams	KN Oberinntal	0,25	0,0055	0,0197	0,25	0,0055	0,0197	0,35	0,0077	0,0263	0,35	0,0077	0,0263	0,52	0,0088	0,0385	0,52	0,0088	0,0385
A122	Fließ	KN Oberinntal	1,77	0,0391	0,1400	1,77	0,0391	0,1400	2,46	0,0547	0,1869	2,46	0,0547	0,1869	3,67	0,0626	0,2737	3,67	0,0626	0,2737
A13-	A13 Innsbruck Süd	A12 Innsbruck Ost	2,56	0,0230	0,0822	2,56	0,0230	0,0822	3,58	0,0322	0,1098	3,58	0,0322	0,1098	5,35	0,0368	0,1608	9,67	0,0368	0,1608
A13-	Zenzenhof	A13 Innsbruck Süd	1,01	0,0073	0,0260	1,01	0,0073	0,0260	1,42	0,0102	0,0347	1,42	0,0102	0,0347	2,12	0,0116	0,0508	4,17	0,0116	0,0508
A13-	Igls Patsch	Zenzenhof	1,87	0,0134	0,0480	1,87	0,0134	0,0480	2,62	0,0188	0,0641	2,62	0,0188	0,0641	3,91	0,0214	0,0938	7,71	0,0214	0,0938
A13-	Schönberg Stubaital	Igls Patsch	2,02	0,0145	0,0519	2,02	0,0145	0,0519	2,83	0,0203	0,0693	2,83	0,0203	0,0693	4,24	0,0232	0,1015	8,35	0,0232	0,1015
A13-	Matrei Steinach	Schönberg Stubaital	6,39	0,0458	0,1638	6,39	0,0458	0,1638	8,93	0,0641	0,2187	8,93	0,0641	0,2187	13,37	0,0732	0,3203	26,34	0,0732	0,3203
A13-	Nösslach	Matrei Steinach	5,14	0,0368	0,1317	5,14	0,0368	0,1317	7,18	0,0515	0,1759	7,18	0,0515	0,1759	10,75	0,0589	0,2576	21,19	0,0589	0,2576
A13-	Brenner-Nord	Nösslach	4,61	0,0330	0,1182	4,61	0,0330	0,1182	6,45	0,0462	0,1579	6,45	0,0462	0,1579	9,65	0,0528	0,2312	19,01	0,0528	0,2312
A13-	Staatsgrenze Brennerpass	Brenner-Nord	0,91	0,0065	0,0234	0,91	0,0065	0,0234	1,27	0,0091	0,0312	1,27	0,0091	0,0312	1,91	0,0104	0,0457	3,76	0,0104	0,0457
A131	A13 Innsbruck Süd	A12 Innsbruck West	1,63	0,0151	0,0541	1,63	0,0151	0,0541	2,27	0,0212	0,0723	2,27	0,0212	0,0723	3,39	0,0242	0,1059	6,20	0,0242	0,1059
A14-	Hörbranz Lochau	Staatsgrenze Hörbranz	0,28	0,0063	0,0226	0,28	0,0063	0,0226	0,40	0,0088	0,0301	0,40	0,0088	0,0301	0,59	0,0101	0,0441	0,59	0,0101	0,0441
A14-	KN Bregenz	Hörbranz Lochau	1,75	0,0387	0,1387	1,75	0,0387	0,1387	2,44	0,0542	0,1852	2,44	0,0542	0,1852	3,64	0,0620	0,2712	3,64	0,0620	0,2712
A14-	Lauterach Wolfurt	KN Bregenz	0,09	0,0019	0,0070	0,09	0,0019	0,0070	0,12	0,0027	0,0093	0,12	0,0027	0,0093	0,18	0,0031	0,0136	0,18	0,0031	0,0136
A14-	Wolfurt Lauterach	Lauterach Wolfurt	0,78	0,0172	0,0617	0,78	0,0172	0,0617	1,09	0,0241	0,0824	1,09	0,0241	0,0824	1,62	0,0276	0,1207	1,62	0,0276	0,1207
A14-	Dornbirn Nord Bregenzerwald	Wolfurt Lauterach	0,30	0,0067	0,0239	0,30	0,0067	0,0239	0,42	0,0093	0,0319	0,42	0,0093	0,0319	0,63	0,0107	0,0467	0,63	0,0107	0,0467
A14-	Dornbirn West	Dornbirn Nord Bregenzerwald	0,84	0,0186	0,0667	0,84	0,0186	0,0667	1,17	0,0261	0,0891	1,17	0,0261	0,0891	1,75	0,0298	0,1304	1,75	0,0298	0,1304
A14-	Dornbirn Süd	Dornbirn West	0,42	0,0093	0,0333	0,42	0,0093	0,0333	0,59	0,0130	0,0445	0,59	0,0130	0,0445	0,87	0,0149	0,0652	0,87	0,0149	0,0652
A14-	Hohenems	Dornbirn Süd	0,76	0,0169	0,0605	0,76	0,0169	0,0605	1,07	0,0237	0,0808	1,07	0,0237	0,0808	1,59	0,0270	0,1183	1,59	0,0270	0,1183
A14-	Altach Götzis	Hohenems	0,77	0,0171	0,0612	0,77	0,0171	0,0612	1,08	0,0239	0,0817	1,08	0,0239	0,0817	1,60	0,0274	0,1197	1,60	0,0274	0,1197
A14-	Götzis	Altach Götzis	0,59	0,0130	0,0467	0,59	0,0130	0,0467	0,82	0,0182	0,0623	0,82	0,0182	0,0623	1,22	0,0209	0,0912	1,22	0,0209	0,0912
A14-	Klaus Koblach	Götzis	0,51	0,0113	0,0405	0,51	0,0113	0,0405	0,71	0,0158	0,0541	0,71	0,0158	0,0541	1,06	0,0181	0,0792	1,06	0,0181	0,0792
A14-	Rankweil	Klaus Koblach	0,90	0,0199	0,0712	0,90	0,0199	0,0712	1,25	0,0279	0,0951	1,25	0,0279	0,0951	1,87	0,0318	0,1393	1,87	0,0318	0,1393
A14-	Feldkirch Frastanz	Rankweil	1,28	0,0283	0,1015	1,28	0,0283	0,1015	1,79	0,0397	0,1355	1,79	0,0397	0,1355	2,66	0,0453	0,1984	2,66	0,0453	0,1984
A14-	Nenzing Bludesch	Feldkirch Frastanz	2,02	0,0448	0,1604	2,02	0,0448	0,1604	2,82	0,0627	0,2142	2,82	0,0627	0,2142	4,21	0,0717	0,3137	4,21	0,0717	0,3137
A14-	Bludenz Nüziders	Nenzing Bludesch	1,50	0,0333	0,1191	1,50	0,0333	0,1191	2,10	0,0466	0,1590	2,10	0,0466	0,1590	3,12	0,0532	0,2329	3,12	0,0532	0,2329
A14-	Brandnertal	Bludenz Nüziders	0,21	0,0046	0,0166	0,21	0,0046	0,0166	0,29	0,0065	0,0221	0,29	0,0065	0,0221	0,43	0,0074	0,0324	0,43	0,0074	0,0324
A14-	Bludenz Bürs	Brandnertal	0,35	0,0077	0,0277	0,35	0,0077	0,0277	0,49	0,0108	0,0369	0,49	0,0108	0,0369	0,73	0,0124	0,0541	0,73	0,0124	0,0541
A14-	Bludenz Montafon	Bludenz Bürs	0,49	0,0110	0,0392	0,49	0,0110	0,0392	0,69	0,0153	0,0523	0,69	0,0153	0,0523	1,03	0,0175	0,0767	1,03	0,0175	0,0767
A141	Bregenz Citytunnel	KN Bregenz	0,45	0,0100	0,0359	0,45	0,0100	0,0359	0,63	0,0140	0,0479	0,63	0,0140	0,0479	0,94	0,0160	0,0702	0,94	0,0160	0,0702
A21-	Hochstraß	KN Steinhäusl	0,75	0,0165	0,0592	0,75	0,0165	0,0592	1,04	0,0232	0,0791	1,04	0,0232	0,0791	1,55	0,0265	0,1158	1,55	0,0265	0,1158
A21-	Alland	Hochstraß	2,61	0,0578	0,2069	2,61	0,0578	0,2069	3,64	0,0809	0,2763	3,64	0,0809	0,2763	5,43	0,0925	0,4046	5,43	0,0925	0,4046
A21-	Mayerling	Alland	0,53	0,0117	0,0420	0,53	0,0117	0,0420	0,74	0,0164	0,0561	0,74	0,0164	0,0561	1,10	0,0188	0,0821	1,10	0,0188	0,0821
A21-	Heiligenkreuz	Mayerling	1,23	0,0272	0,0973	1,23	0,0272	0,0973	1,71	0,0381	0,1299	1,71	0,0381	0,1299	2,55	0,0435	0,1903	2,55	0,0435	0,1903
A21-	Hinterbrühl	Heiligenkreuz	0,68	0,0152	0,0543	0,68	0,0152	0,0543	0,96	0,0212	0,0724	0,96	0,0212	0,0724	1,42	0,0242	0,1061	1,42	0,0242	0,1061
A21-	Gießhübl	Hinterbrühl	1,28	0,0284	0,1018	1,28	0,0284	0,1018	1,79	0,0398	0,1359	1,79	0,0398	0,1359	2,67	0,0455	0,1990	2,67	0,0455	0,1990
A21-	Brunn/Gebirge	Gießhübl	1,07	0,0238	0,0852	1,07	0,0238	0,0852	1,50	0,0333	0,1137	1,50	0,0333	0,1137	2,23	0,0381	0,1665	2,23	0,0381	0,1665
A21-	KN Vösendorf	Brunn/Gebirge	0,48	0,0106	0,0379	0,48	0,0106	0,0379	0,67	0,0148	0,0506	0,67	0,0148	0,0506	0,99	0,0169	0,0741	0,99	0,0169	0,0741
A22-	Kaisermühlen	KN Wien Kaisermühlen	0,38	0,0084	0,0299	0,38	0,0084	0,0299	0,53	0,0117	0,0400	0,53	0,0117	0,0400	0,78	0,0134	0,0585	0,78	0,0134	0,0585
A22-	Reichsbrücke	Kaisermühlen	0,31	0,0069	0,0248	0,31	0,0069	0,0248	0,44	0,0097	0,0331	0,44	0,0097	0,0331	0,65	0,0111	0,0485	0,65	0,0111	0,0485
A22-	Kagran Vienna International Center	Reichsbrücke	0,12	0,0027	0,0096	0,12	0,0027	0,0096	0,17	0,0037	0,0128	0,17	0,0037	0,0128	0,25	0,0043	0,0187	0,25	0,0043	0,0187
A22-	Brigittenauerbrücke	Kagran Vienna International Center	0,19	0,0043	0,0153	0,19	0,0043	0,0153	0,27	0,0060	0,0204	0,27	0,0060	0,0204	0,40	0,0068	0,0299	0,40	0,0068	0,0299
A22-	Floridsdorferbrücke	Brigittenauerbrücke	0,31	0,0069	0,0247	0,31	0,0069	0,0247	0,43	0,0097	0,0330	0,43	0,0097	0,0330	0,65	0,0110	0,0483	0,65	0,0110	0,0483
A22-	KN Gürtel Nordbrücke	Floridsdorferbrücke	0,20	0,0044	0,0158	0,20	0,0044	0,0158	0,28	0,0062	0,0210	0,28	0,0062	0,0210	0,41	0,0070	0,0308	0,41	0,0070	0,0308
A22-	Strebersdorf	KN Gürtel Nordbrücke	0,68	0,0150	0,0538	0,68	0,0150	0,0538	0,95	0,0211	0,0719	0,95	0,0211	0,0719	1,41	0,0241	0,1053	1,41	0,0241	0,1053
A221	KN Gürtel Nordbrücke	Wien Nordbrücke	0,20	0,0044	0,0159	0,20	0,0044	0,0159	0,28	0,0062	0,0212	0,28	0,0062	0,0212	0,42	0,0071	0,0310	0,42	0,0071	0,0310
A221	Wien Pragerstraße	KN Gürtel Nordbrücke	0,22	0,0048	0,0171	0,22	0,0048	0,0171	0,30	0,0067	0,0228	0,30	0,0067	0,0228	0,45	0,0076	0,0334	0,45	0,0076	0,0334
A221	Wien Neujedlersdorf	Wien Pragerstraße	0,09	0,0021	0,0075	0,09	0,0021	0,0075	0,13	0,0029	0,0100	0,13	0,0029	0,0100	0,20	0,0033	0,0146	0,20	0,0033	0,0146
A221	Brünnerstr/Shuttleworthstraße	Wien Neujedlersdorf	0,24	0,0053	0,0190	0,24	0,0053	0,0190	0,33	0,0074	0,0253	0,33	0,0074	0,0253	0,50	0,0085	0,0371	0,50	0,0085	0,0371
A22-	Korneuburg Ost	Strebersdorf	1,37	0,0303	0,1085	1,37	0,0303	0,1085	1,91	0,0424	0,1448	1,91	0,0424	0,1448	2,84	0,0485	0,2121	2,84	0,0485	0,2121
A222	Wien Vohburggasse	Strebersdorf	0,17	0,0038	0,0135	0,17	0,0038	0,0135	0,24	0,0053	0,0180	0,24	0,0053	0,0180	0,35	0,0060	0,0264	0,35	0,0060	0,0264
A22-	KN Korneuburg	Korneuburg Ost	0,88	0,0196	0,0700	0,88	0,0196	0,0700	1,23	0,0274	0,0935	1,23	0,0274	0,0935	1,84	0,0313	0,1369	1,84	0,0313	0,1369
A22-	Stockerau Ost	KN Korneuburg	1,29	0,0285	0,1019	1,29	0,0285	0,1019	1,79	0,0398	0,1360	1,79	0,0398	0,1360	2,67	0,0455	0,1992	2,67	0,0455	0,1992
A22-	Stockerau Mitte	Stockerau Ost	0,51	0,0113	0,0406	0,51	0,0113	0,0406	0,71	0,0159	0,0542	0,71	0,0159	0,0542	1,06	0,0182	0,0794	1,06	0,0182	0,0794
A22-	KN Stockerau/West	Stockerau Mitte	0,44	0,0096	0,0345	0,44	0,0096	0,0345	0,61	0,0135	0,0461	0,61	0,0135	0,0461	0,90	0,0154	0,0674	0,90	0,0154	0,0674
A23-	KN Wien Inzersdorf	Altmannsdorferstraße	0,38	0,0084	0,0302	0,38	0,0084	0,0302	0,53	0,0118	0,0403	0,53	0,0118	0,0403	0,79	0,0135	0,0590	0,79	0,0135	0,0590
A23-	Favoriten	KN Wien Inzersdorf	0,96	0,0212	0,0760	0,96	0,0212	0,0760	1,34	0,0297	0,1015	1,34	0,0297	0,1015	1,99	0,0340	0,1487	1,99	0,0340	0,1487
A23-	KN Gürtel Landstraßer Hauptstraße	Favoriten	0,60	0,0133	0,0477	0,60	0,0133	0,0477	0,84	0,0186	0,0636	0,84	0,0186	0,0636	1,25	0,0213	0,0932	1,25	0,0213	0,0932

STR-KENNZAHL	MAUTABSCHNITT VON	MAUTABSCHNITT BIS	CO2-Emissionsklasse 3 / EURO VI																	
			Kat. 2						Kat. 3						Kat. 4					
			Tag			Nacht			Tag			Nacht			Tag			Nacht		
			Ges	Luft Lärm	CO2	Ges	Luft Lärm	CO2	Ges	Luft Lärm	CO2	Ges	Luft Lärm	CO2	Ges	Luft Lärm	CO2	Ges	Luft Lärm	CO2
A23-	St. Marx	KN Gürtel Landstraßer Hauptstraße	0,23	0,0051	0,0181	0,23	0,0051	0,0181	0,32	0,0071	0,0242	0,32	0,0071	0,0242	0,47	0,0081	0,0354	0,47	0,0081	0,0354
A23-	KN Wien Prater	St. Marx	0,19	0,0043	0,0154	0,19	0,0043	0,0154	0,27	0,0060	0,0205	0,27	0,0060	0,0205	0,40	0,0069	0,0300	0,40	0,0069	0,0300
A23-	Handelskai	KN Wien Prater	0,43	0,0095	0,0341	0,43	0,0095	0,0341	0,60	0,0133	0,0455	0,60	0,0133	0,0455	0,89	0,0152	0,0667	0,89	0,0152	0,0667
A23-	KN Wien Kaisermühlen	Handelskai	0,20	0,0044	0,0156	0,20	0,0044	0,0156	0,27	0,0061	0,0208	0,27	0,0061	0,0208	0,41	0,0070	0,0305	0,41	0,0070	0,0305
A23-	Groß Enzersdorf Stadlau	KN Wien Kaisermühlen	0,54	0,0120	0,0428	0,54	0,0120	0,0428	0,75	0,0167	0,0571	0,75	0,0167	0,0571	1,12	0,0191	0,0837	1,12	0,0191	0,0837
A23-	Hirschstetten	Groß Enzersdorf Stadlau	0,30	0,0067	0,0240	0,30	0,0067	0,0240	0,42	0,0094	0,0320	0,42	0,0094	0,0320	0,63	0,0107	0,0469	0,63	0,0107	0,0469
A233	Wien Gürtel	KN Gürtel Landstraßer Hauptstraße	0,18	0,0039	0,0140	0,18	0,0039	0,0140	0,25	0,0055	0,0187	0,25	0,0055	0,0187	0,37	0,0063	0,0274	0,37	0,0063	0,0274
A25-	Weißkirchen	KN A1/A25 Passau Wels	1,99	0,0441	0,1578	1,99	0,0441	0,1578	2,78	0,0617	0,2107	2,78	0,0617	0,2107	4,14	0,0705	0,3085	4,14	0,0705	0,3085
A25-	Marchtrenk Wels Ost	Weißkirchen	0,71	0,0157	0,0562	0,71	0,0157	0,0562	0,99	0,0220	0,0751	0,99	0,0220	0,0751	1,47	0,0251	0,1099	1,47	0,0251	0,1099
A25-	ÖBB Terminal Wels	Marchtrenk Wels Ost	0,19	0,0042	0,0151	0,19	0,0042	0,0151	0,27	0,0059	0,0202	0,27	0,0059	0,0202	0,40	0,0068	0,0296	0,40	0,0068	0,0296
A25-	Wels Nord	ÖBB Terminal Wels	0,92	0,0203	0,0725	0,92	0,0203	0,0725	1,28	0,0284	0,0968	1,28	0,0284	0,0968	1,90	0,0324	0,1418	1,90	0,0324	0,1418
A25-	KN Wels	Wels Nord	0,65	0,0144	0,0516	0,65	0,0144	0,0516	0,91	0,0202	0,0689	0,91	0,0202	0,0689	1,35	0,0231	0,1009	1,35	0,0231	0,1009
S01-	Vorarlberger Allee	KN Vösendorf	0,48	0,0107	0,0383	0,48	0,0107	0,0383	0,67	0,0150	0,0511	0,67	0,0150	0,0511	1,00	0,0171	0,0748	1,00	0,0171	0,0748
S01-	Laxenburger Str.	Vorarlberger Allee	0,25	0,0056	0,0201	0,25	0,0056	0,0201	0,35	0,0079	0,0268	0,35	0,0079	0,0268	0,53	0,0090	0,0393	0,53	0,0090	0,0393
S01-	Güterzentrum Wien Süd	Laxenburger Str.	0,31	0,0070	0,0249	0,31	0,0070	0,0249	0,44	0,0097	0,0332	0,44	0,0097	0,0332	0,65	0,0111	0,0487	0,65	0,0111	0,0487
S01-	Rothneusiedl	Güterzentrum Wien Süd	0,20	0,0045	0,0162	0,20	0,0045	0,0162	0,28	0,0063	0,0216	0,28	0,0063	0,0216	0,42	0,0072	0,0316	0,42	0,0072	0,0316
S01-	KN Rustenfeld	Rothneusiedl	0,48	0,0106	0,0379	0,48	0,0106	0,0379	0,67	0,0148	0,0505	0,67	0,0148	0,0505	0,99	0,0169	0,0740	0,99	0,0169	0,0740
S01-	Rannersdorf	KN Rustenfeld	0,67	0,0148	0,0531	0,67	0,0148	0,0531	0,94	0,0208	0,0709	0,94	0,0208	0,0709	1,39	0,0237	0,1039	1,39	0,0237	0,1039
S011	Leopoldsdorf (B16)	KN Rustenfeld	0,30	0,0066	0,0235	0,30	0,0066	0,0235	0,41	0,0092	0,0314	0,41	0,0092	0,0314	0,62	0,0105	0,0460	0,62	0,0105	0,0460
S01-	Schwechat Süd	Rannersdorf	0,52	0,0116	0,0415	0,52	0,0116	0,0415	0,73	0,0162	0,0554	0,73	0,0162	0,0554	1,09	0,0186	0,0812	1,09	0,0186	0,0812
S01-	Schwechat Ost	Schwechat Süd	0,30	0,0066	0,0238	0,30	0,0066	0,0238	0,42	0,0093	0,0317	0,42	0,0093	0,0317	0,62	0,0106	0,0465	0,62	0,0106	0,0465
S01-	Mannswörth	Schwechat Ost	0,32	0,0070	0,0252	0,32	0,0070	0,0252	0,44	0,0098	0,0336	0,44	0,0098	0,0336	0,66	0,0112	0,0492	0,66	0,0112	0,0492
S01-	KN Schwechat	Mannswörth	0,12	0,0026	0,0094	0,12	0,0026	0,0094	0,17	0,0037	0,0126	0,17	0,0037	0,0126	0,25	0,0042	0,0184	0,25	0,0042	0,0184
S01-	Seyring	Angerner Straße	1,11	0,0246	0,0882	1,11	0,0246	0,0882	1,55	0,0345	0,1178	1,55	0,0345	0,1178	2,31	0,0394	0,1724	2,31	0,0394	0,1724
S01-	KN Eibesbrunn	Seyring	0,93	0,0206	0,0738	0,93	0,0206	0,0738	1,30	0,0289	0,0985	1,30	0,0289	0,0985	1,93	0,0330	0,1443	1,93	0,0330	0,1443
S01-	Hagenbrunn	KN Eibesbrunn	0,73	0,0162	0,0581	0,73	0,0162	0,0581	1,02	0,0227	0,0776	1,02	0,0227	0,0776	1,52	0,0260	0,1136	1,52	0,0260	0,1136
S01-	Korneuburg Nord	Hagenbrunn	1,57	0,0347	0,1243	1,57	0,0347	0,1243	2,19	0,0486	0,1659	2,19	0,0486	0,1659	3,26	0,0555	0,2430	3,26	0,0555	0,2430
S01-	Korneuburg West	Korneuburg Nord	0,64	0,0141	0,0504	0,64	0,0141	0,0504	0,89	0,0197	0,0673	0,89	0,0197	0,0673	1,32	0,0225	0,0986	1,32	0,0225	0,0986
S01-	KN Korneuburg	Korneuburg West	0,20	0,0045	0,0161	0,20	0,0045	0,0161	0,28	0,0063	0,0215	0,28	0,0063	0,0215	0,42	0,0072	0,0314	0,42	0,0072	0,0314
S02-	Gewerbepark Stadlau	Hirschstetten	0,22	0,0048	0,0173	0,22	0,0048	0,0173	0,30	0,0068	0,0231	0,30	0,0068	0,0231	0,45	0,0077	0,0338	0,45	0,0077	0,0338
S02-	Breitenleer Straße	Gewerbepark Stadlau	0,12	0,0027	0,0096	0,12	0,0027	0,0096	0,17	0,0037	0,0128	0,17	0,0037	0,0128	0,25	0,0043	0,0187	0,25	0,0043	0,0187
S02-	Rautenweg	Breitenleer Straße	0,20	0,0044	0,0159	0,20	0,0044	0,0159	0,28	0,0062	0,0212	0,28	0,0062	0,0212	0,42	0,0071	0,0311	0,42	0,0071	0,0311
S02-	Hermann Gebauer Straße	Rautenweg	0,22	0,0049	0,0175	0,22	0,0049	0,0175	0,31	0,0068	0,0233	0,31	0,0068	0,0233	0,46	0,0078	0,0342	0,46	0,0078	0,0342
S02-	Angerner Straße	Hermann Gebauer Straße	0,80	0,0177	0,0632	0,80	0,0177	0,0632	1,11	0,0247	0,0844	1,11	0,0247	0,0844	1,66	0,0283	0,1236	1,66	0,0283	0,1236
S03-	Stockerau Nord	KN Stockerau/West	0,23	0,0050	0,0179	0,23	0,0050	0,0179	0,31	0,0070	0,0239	0,31	0,0070	0,0239	0,47	0,0080	0,0349	0,47	0,0080	0,0349
S03-	Sierndorf	Stockerau Nord	1,21	0,0268	0,0960	1,21	0,0268	0,0960	1,69	0,0375	0,1282	1,69	0,0375	0,1282	2,52	0,0429	0,1877	2,52	0,0429	0,1877
S03-	Obermallebarn	Sierndorf	0,81	0,0180	0,0645	0,81	0,0180	0,0645	1,14	0,0252	0,0861	1,14	0,0252	0,0861	1,69	0,0288	0,1261	1,69	0,0288	0,1261
S03-	Göllersdorf	Obermallebarn	1,07	0,0238	0,0851	1,07	0,0238	0,0851	1,50	0,0333	0,1137	1,50	0,0333	0,1137	2,23	0,0380	0,1665	2,23	0,0380	0,1665
S03-	Großstelzendorf	Göllersdorf	0,43	0,0095	0,0341	0,43	0,0095	0,0341	0,60	0,0133	0,0455	0,60	0,0133	0,0455	0,89	0,0152	0,0667	0,89	0,0152	0,0667
S03-	Hollabrunn Süd	Großstelzendorf	1,03	0,0229	0,0820	1,03	0,0229	0,0820	1,44	0,0321	0,1095	1,44	0,0321	0,1095	2,15	0,0366	0,1603	2,15	0,0366	0,1603
S03-	Hollabrunn Mitte	Hollabrunn Süd	0,30	0,0066	0,0235	0,30	0,0066	0,0235	0,41	0,0092	0,0313	0,41	0,0092	0,0313	0,62	0,0105	0,0459	0,62	0,0105	0,0459
S03-	Hollabrunn Nord	Hollabrunn Mitte	0,67	0,0149	0,0532	0,67	0,0149	0,0532	0,94	0,0208	0,0710	0,94	0,0208	0,0710	1,39	0,0238	0,1040	1,39	0,0238	0,1040
S03-	Wullersdorf	Hollabrunn Nord	1,29	0,0285	0,1020	1,29	0,0285	0,1020	1,79	0,0399	0,1361	1,79	0,0399	0,1361	2,67	0,0456	0,1994	2,67	0,0456	0,1994
S03-	Guntersdorf	Wullersdorf	0,89	0,0197	0,0706	0,89	0,0197	0,0706	1,24	0,0276	0,0943	1,24	0,0276	0,0943	1,85	0,0316	0,1380	1,85	0,0316	0,1380
S04-	Sigleß	KN Mattersburg	0,53	0,0118	0,0424	0,53	0,0118	0,0424	0,75	0,0166	0,0566	0,75	0,0166	0,0566	1,11	0,0189	0,0829	1,11	0,0189	0,0829
S04-	Bad Sauerbrunn	Sigleß	1,25	0,0277	0,0990	1,25	0,0277	0,0990	1,74	0,0387	0,1322	1,74	0,0387	0,1322	2,60	0,0443	0,1937	2,60	0,0443	0,1937
S04-	Neudörfl	Bad Sauerbrunn	0,53	0,0116	0,0416	0,53	0,0116	0,0416	0,73	0,0163	0,0556	0,73	0,0163	0,0556	1,09	0,0186	0,0814	1,09	0,0186	0,0814
S04-	Wr.Neustadt Ost	Neudörfl	0,55	0,0122	0,0436	0,55	0,0122	0,0436	0,77	0,0170	0,0582	0,77	0,0170	0,0582	1,14	0,0195	0,0852	1,14	0,0195	0,0852
S04-	Katzelsdorf	Wr.Neustadt Ost	0,26	0,0057	0,0204	0,26	0,0057	0,0204	0,36	0,0080	0,0272	0,36	0,0080	0,0272	0,54	0,0091	0,0399	0,54	0,0091	0,0399
S04-	Lanzenkirchen	Katzelsdorf	0,22	0,0048	0,0171	0,22	0,0048	0,0171	0,30	0,0067	0,0228	0,30	0,0067	0,0228	0,45	0,0076	0,0334	0,45	0,0076	0,0334
S04-	Wr.Neustadt Süd	Lanzenkirchen	0,19	0,0042	0,0151	0,19	0,0042	0,0151	0,27	0,0059	0,0202	0,27	0,0059	0,0202	0,40	0,0068	0,0296	0,40	0,0068	0,0296
S04-	KN Wr. Neustadt	Wr.Neustadt Süd	0,32	0,0070	0,0251	0,32	0,0070	0,0251	0,44	0,0098	0,0335	0,44	0,0098	0,0335	0,66	0,0112	0,0490	0,66	0,0112	0,0490
S05-	Tulln	KN Stockerau/West	2,18	0,0483	0,1729	2,18	0,0483	0,1729	3,04	0,0676	0,2309	3,04	0,0676	0,2309	4,53	0,0773	0,3381	4,53	0,0773	0,3381
S05-	Königsbrunn / Wagram	Tulln	2,71	0,0600	0,2149	2,71	0,0600	0,2149	3,78	0,0840	0,2869	3,78	0,0840	0,2869	5,63	0,0960	0,4201	5,63	0,0960	0,4201
S05-	Kirchberg/Wagram	Königsbrunn / Wagram	0,73	0,0161	0,0577	0,73	0,0161	0,0577	1,02	0,0226	0,0771	1,02	0,0226	0,0771	1,51	0,0258	0,1129	1,51	0,0258	0,1129
S05-	Fels / Wagram	Kirchberg/Wagram	0,55	0,0121	0,0432	0,55	0,0121	0,0432	0,76	0,0169	0,0577	0,76	0,0169	0,0577	1,13	0,0193	0,0846	1,13	0,0193	0,0846
S05-	Grafenwörth	Fels / Wagram	1,26	0,0278	0,0996	1,26	0,0278	0,0996	1,75	0,0389	0,1329	1,75	0,0389	0,1329	2,61	0,0445	0,1947	2,61	0,0445	0,1947
S05-	Jettsdorf	Grafenwörth	0,56	0,0124	0,0445	0,56	0,0124	0,0445	0,78	0,0174	0,0594	0,78	0,0174	0,0594	1,17	0,0199	0,0870	1,17	0,0199	0,0870
S06-	Neunkirchen	KN Seebenstein	0,86	0,0190	0,0679	0,86	0,0190	0,0679	1,20	0,0266	0,0907	1,20	0,0266	0,0907	1,78	0,0304	0,1328	1,78	0,0304	0,1328
S06-	Gloggnitz	Neunkirchen	2,75	0,0609	0,2178	2,75	0,0609	0,2178	3,83	0,0852	0,2909	3,83	0,0852	0,2909	5,71	0,0974	0,4260	5,71	0,0974	0,4260
S06-	Maria Schutz	Gloggnitz	1,75	0,0388	0,1389	1,75	0,0388	0,1389	2,44	0,0543	0,1854	2,44	0,0543	0,1854	3,64	0,0621	0,2715	3,64	0,0621	0,2715
S06-	Spital / Semmering	Maria Schutz	1,49	0,0329	0,1179	1,49	0,0329	0,1179	2,07	0,0461	0,1574	2,07	0,0461	0,1574	3,09	0,0527	0,2304	3,09	0,0527	0,2304
S06-	Mürzzuschlag Ost	Spital / Semmering	1,24	0,0275	0,0985	1,24	0,0275	0,0985	1,73	0,0385	0,1315	1,73	0,0385	0,1315	2,58	0,0440	0,1925	2,58	0,0440	0,1925
S06-	Mariazell, Mürzsteg, Mürzzuschlag	Mürzzuschlag Ost	1,10	0,0244	0,0873	1,10	0,0244	0,0873	1,54	0,0341	0,1165	1,54	0,0341	0,1165	2,29	0,0390	0,1707	2,29	0,0390	0,1707
S06-	Hönigsberg	Mariazell, Mürzsteg, Mürzzuschlag	0,79	0,0174	0,0622	0,79	0,0174	0,0622	1,10	0,0243	0,0831	1,10	0,0243	0,0831	1,63	0,0278	0,1217	1,63	0,0278	0,1217
S06-	Langenwang	Hönigsberg	0,43	0,0096	0,0344	0,43	0,0096	0,0344	0,61	0,0135	0,0460	0,61	0,0135	0,0460	0,90	0,0154	0,0673	0,90	0,0154	0,0673
S06-	Krieglach	Langenwang	0,52	0,0114	0,0409	0,52	0,0114	0,0409	0,72	0,0160	0,0546	0,72	0,0160	0,0546	1,07	0,0183	0,0799	1,07	0,0183	0,0799
S06-	Mitterdorf	Krieglach	1,30	0,0289	0,1033	1,30	0,0289	0,1033	1,82	0,0404	0,1380	1,82	0,0404	0,1380	2,71	0,0462	0,2021	2,71	0,0462	0,2021
S06-	Kindberg Ost	Mitterdorf	1,33	0,0294	0,1051	1,33	0,0294	0,1051	1,85	0,0411	0,1403	1,85	0,0411	0,1403	2,75	0,0470	0,2055	2,75	0,0470	0,2055
S06-	Kindberg West	Kindberg Ost	0,28	0,0063	0,0226	0,28	0,0063	0,0226	0,40	0,0088	0,0301	0,40	0,0088	0,0301	0,59	0,0101	0,0441	0,59	0,0101	0,0441
S06-	Kindbergdörfl	Kindberg West	0,28	0,0063	0,0225	0,28	0,0063	0,0225	0,40	0,0088	0,0301	0,40	0,0088	0,0301	0,59	0,0101	0,0441	0,59	0,0101	0,0441

STR-KENNZAHL	MAUTABSCHNITT VON	MAUTABSCHNITT BIS	CO2-Emissionsklasse 3 / EURO VI																	
			Kat. 2						Kat. 3						Kat. 4					
			Tag			Nacht			Tag			Nacht			Tag			Nacht		
			Ges	Luft Lärm	CO2	Ges	Luft Lärm	CO2	Ges	Luft Lärm	CO2	Ges	Luft Lärm	CO2	Ges	Luft Lärm	CO2	Ges	Luft Lärm	CO2
S06-	Allerheiligen Mürzhofen	Kindbergdörfl	0,64	0,0142	0,0508	0,64	0,0142	0,0508	0,89	0,0199	0,0678	0,89	0,0199	0,0678	1,33	0,0227	0,0993	1,33	0,0227	0,0993
S06-	St. Marein	Allerheiligen Mürzhofen	0,96	0,0213	0,0763	0,96	0,0213	0,0763	1,34	0,0298	0,1018	1,34	0,0298	0,1018	2,00	0,0341	0,1491	2,00	0,0341	0,1491
S06-	Kapfenberg	St. Marein	0,68	0,0151	0,0541	0,68	0,0151	0,0541	0,95	0,0211	0,0722	0,95	0,0211	0,0722	1,42	0,0242	0,1057	1,42	0,0242	0,1057
S06-	KN Bruck/Mur	Kapfenberg	1,27	0,0282	0,1009	1,27	0,0282	0,1009	1,78	0,0395	0,1347	1,78	0,0395	0,1347	2,65	0,0451	0,1973	2,65	0,0451	0,1973
S06-	ASt Bruck/Mur West	KN Bruck/Mur	1,09	0,0242	0,0866	1,09	0,0242	0,0866	1,52	0,0339	0,1156	1,52	0,0339	0,1156	2,27	0,0387	0,1693	2,27	0,0387	0,1693
S06-	Niklasdorf	ASt Bruck/Mur West	1,01	0,0223	0,0800	1,01	0,0223	0,0800	1,41	0,0313	0,1068	1,41	0,0313	0,1068	2,10	0,0357	0,1564	2,10	0,0357	0,1564
S06-	Leoben Ost	Niklasdorf	1,08	0,0238	0,0853	1,08	0,0238	0,0853	1,50	0,0334	0,1139	1,50	0,0334	0,1139	2,24	0,0381	0,1668	2,24	0,0381	0,1668
S06-	Leoben West	Leoben Ost	1,21	0,0267	0,0956	1,21	0,0267	0,0956	1,68	0,0374	0,1276	1,68	0,0374	0,1276	2,51	0,0427	0,1869	2,51	0,0427	0,1869
S06-	KN St. Michael	Leoben West	1,49	0,0330	0,1183	1,49	0,0330	0,1183	2,08	0,0463	0,1580	2,08	0,0463	0,1580	3,10	0,0529	0,2313	3,10	0,0529	0,2313
S07-	Fürstenfeld	KN Riegersdorf	1,95	0,0431	0,1543	1,95	0,0431	0,1543	2,72	0,0603	0,2060	2,72	0,0603	0,2060	4,05	0,0690	0,3017	4,05	0,0690	0,3017
S07-	Rudersdorf	Fürstenfeld	0,50	0,0111	0,0398	0,50	0,0111	0,0398	0,70	0,0156	0,0532	0,70	0,0156	0,0532	1,04	0,0178	0,0778	1,04	0,0178	0,0778
S07-	Dobersdorf	Rudersdorf	1,19	0,0264	0,0945	1,19	0,0264	0,0945	1,66	0,0370	0,1262	1,66	0,0370	0,1262	2,48	0,0422	0,1848	2,48	0,0422	0,1848
S10-	Neumarkt	Unterweitersdorf	1,51	0,0335	0,1199	1,51	0,0335	0,1199	2,11	0,0469	0,1601	2,11	0,0469	0,1601	3,14	0,0536	0,2344	3,14	0,0536	0,2344
S10-	Kefermarkt	Neumarkt	0,87	0,0192	0,0688	0,87	0,0192	0,0688	1,21	0,0269	0,0919	1,21	0,0269	0,0919	1,80	0,0308	0,1346	1,80	0,0308	0,1346
S10-	Freistadt / Süd	Kefermarkt	0,93	0,0207	0,0741	0,93	0,0207	0,0741	1,30	0,0290	0,0989	1,30	0,0290	0,0989	1,94	0,0331	0,1448	1,94	0,0331	0,1448
S10-	Grünbach Sandl	Freistadt / Süd	0,99	0,0219	0,0783	0,99	0,0219	0,0783	1,38	0,0306	0,1046	1,38	0,0306	0,1046	2,05	0,0350	0,1532	2,05	0,0350	0,1532
S10-	Freistadt / Nord	Grünbach Sandl	0,27	0,0060	0,0215	0,27	0,0060	0,0215	0,38	0,0084	0,0287	0,38	0,0084	0,0287	0,56	0,0096	0,0421	0,56	0,0096	0,0421
S16-	Landeck West	Zams	1,16	0,0256	0,0916	1,16	0,0256	0,0916	1,61	0,0358	0,1222	1,61	0,0358	0,1222	2,40	0,0409	0,1790	2,40	0,0409	0,1790
S16-	Pians	Landeck West	0,74	0,0164	0,0586	0,74	0,0164	0,0586	1,03	0,0229	0,0783	1,03	0,0229	0,0783	1,54	0,0262	0,1147	1,54	0,0262	0,1147
S16-	Flirsch	Pians	1,47	0,0325	0,1162	1,47	0,0325	0,1162	2,05	0,0455	0,1552	2,05	0,0455	0,1552	3,05	0,0519	0,2273	3,05	0,0519	0,2273
S16-	Schnann am Arlberg	Flirsch	0,92	0,0204	0,0730	0,92	0,0204	0,0730	1,28	0,0285	0,0974	1,28	0,0285	0,0974	1,91	0,0326	0,1427	1,91	0,0326	0,1427
S16-	Pettneu	Schnann am Arlberg	0,67	0,0148	0,0530	0,67	0,0148	0,0530	0,93	0,0207	0,0708	0,93	0,0207	0,0708	1,39	0,0237	0,1037	1,39	0,0237	0,1037
S16-	St. Anton/Arlberg	Pettneu	0,37	0,0083	0,0295	0,37	0,0083	0,0295	0,52	0,0116	0,0394	0,52	0,0116	0,0394	0,77	0,0132	0,0578	0,77	0,0132	0,0578
S16-	Langen/Arlberg	St. Anton/Arlberg	9,04	0,0803	0,2873	9,04	0,0803	0,2873	12,63	0,1124	0,3837	12,63	0,1124	0,3837	18,90	0,1284	0,5619	18,90	0,1284	0,5619
S16-	Wald/Arlberg	Langen/Arlberg	1,19	0,0263	0,0941	1,19	0,0263	0,0941	1,66	0,0368	0,1257	1,66	0,0368	0,1257	2,47	0,0421	0,1840	2,47	0,0421	0,1840
S16-	Dalaas	Wald/Arlberg	1,35	0,0299	0,1072	1,35	0,0299	0,1072	1,89	0,0419	0,1431	1,89	0,0419	0,1431	2,81	0,0479	0,2096	2,81	0,0479	0,2096
S16-	Braz Ost	Dalaas	0,77	0,0170	0,0608	0,77	0,0170	0,0608	1,07	0,0238	0,0811	1,07	0,0238	0,0811	1,59	0,0272	0,1188	1,59	0,0272	0,1188
S16-	Braz West	Braz Ost	0,60	0,0132	0,0474	0,60	0,0132	0,0474	0,83	0,0185	0,0633	0,83	0,0185	0,0633	1,24	0,0212	0,0927	1,24	0,0212	0,0927
S16-	Bings	Braz West	0,81	0,0179	0,0642	0,81	0,0179	0,0642	1,13	0,0251	0,0858	1,13	0,0251	0,0858	1,68	0,0287	0,1256	1,68	0,0287	0,1256
S16-	Bludenz Montafon	Bings	0,38	0,0085	0,0304	0,38	0,0085	0,0304	0,54	0,0119	0,0406	0,54	0,0119	0,0406	0,80	0,0136	0,0595	0,80	0,0136	0,0595
S31-	Eisenstadt Süd	Eisenstadt Ost	0,70	0,0154	0,0551	0,70	0,0154	0,0551	0,97	0,0216	0,0736	0,97	0,0216	0,0736	1,45	0,0246	0,1078	1,45	0,0246	0,1078
S31-	Eisenstadt Mitte	Eisenstadt Süd	0,26	0,0058	0,0206	0,26	0,0058	0,0206	0,36	0,0081	0,0276	0,36	0,0081	0,0276	0,54	0,0092	0,0404	0,54	0,0092	0,0404
S31-	KN Eisenstadt	Eisenstadt Mitte	0,43	0,0095	0,0340	0,43	0,0095	0,0340	0,60	0,0133	0,0455	0,60	0,0133	0,0455	0,89	0,0152	0,0666	0,89	0,0152	0,0666
S31-	Wulkaprodersdorf	KN Eisenstadt	0,57	0,0127	0,0453	0,57	0,0127	0,0453	0,80	0,0177	0,0605	0,80	0,0177	0,0605	1,19	0,0203	0,0886	1,19	0,0203	0,0886
S31-	KN Mattersburg	Wulkaprodersdorf	1,62	0,0359	0,1287	1,62	0,0359	0,1287	2,26	0,0503	0,1718	2,26	0,0503	0,1718	3,37	0,0575	0,2516	3,37	0,0575	0,2516
S31-	Forchtenstein	KN Mattersburg	1,18	0,0260	0,0931	1,18	0,0260	0,0931	1,64	0,0364	0,1244	1,64	0,0364	0,1244	2,44	0,0416	0,1821	2,44	0,0416	0,1821
S31-	Sieggraben	Forchtenstein	1,64	0,0364	0,1301	1,64	0,0364	0,1301	2,29	0,0509	0,1738	2,29	0,0509	0,1738	3,41	0,0582	0,2545	3,41	0,0582	0,2545
S31-	Weppersdorf/Kobersdorf	Sieggraben	1,98	0,0438	0,1568	1,98	0,0438	0,1568	2,76	0,0613	0,2093	2,76	0,0613	0,2093	4,11	0,0701	0,3065	4,11	0,0701	0,3065
S31-	Weppersdorf/Markt St.Martin	Weppersdorf/Kobersdorf	0,41	0,0090	0,0322	0,41	0,0090	0,0322	0,57	0,0126	0,0430	0,57	0,0126	0,0430	0,84	0,0144	0,0630	0,84	0,0144	0,0630
S31-	Neutal	Weppersdorf/Markt St.Martin	0,94	0,0208	0,0744	0,94	0,0208	0,0744	1,31	0,0291	0,0994	1,31	0,0291	0,0994	1,95	0,0333	0,1455	1,95	0,0333	0,1455
S31-	Stoob Süd	Neutal	0,82	0,0182	0,0650	0,82	0,0182	0,0650	1,14	0,0254	0,0868	1,14	0,0254	0,0868	1,70	0,0291	0,1271	1,70	0,0291	0,1271
S31-	Oberpullendorf	Stoob Süd	0,90	0,0198	0,0710	0,90	0,0198	0,0710	1,25	0,0278	0,0948	1,25	0,0278	0,0948	1,86	0,0317	0,1388	1,86	0,0317	0,1388
S33-	St. Pölten Ost	KN St. Pölten	0,49	0,0108	0,0385	0,49	0,0108	0,0385	0,68	0,0151	0,0514	0,68	0,0151	0,0514	1,01	0,0172	0,0753	1,01	0,0172	0,0753
S33-	St. Pölten Nord	St. Pölten Ost	0,86	0,0190	0,0681	0,86	0,0190	0,0681	1,20	0,0266	0,0909	1,20	0,0266	0,0909	1,78	0,0304	0,1331	1,78	0,0304	0,1331
S33-	Herzogenburg Süd	St. Pölten Nord	0,91	0,0201	0,0721	0,91	0,0201	0,0721	1,27	0,0282	0,0962	1,27	0,0282	0,0962	1,89	0,0322	0,1409	1,89	0,0322	0,1409
S33-	Herzogenburg Stadt	Herzogenburg Süd	0,49	0,0108	0,0385	0,49	0,0108	0,0385	0,68	0,0151	0,0514	0,68	0,0151	0,0514	1,01	0,0172	0,0753	1,01	0,0172	0,0753
S33-	Herzogenburg Nord	Herzogenburg Stadt	0,27	0,0060	0,0213	0,27	0,0060	0,0213	0,38	0,0083	0,0285	0,38	0,0083	0,0285	0,56	0,0095	0,0417	0,56	0,0095	0,0417
S33-	Traismauer Süd	Herzogenburg Nord	1,31	0,0290	0,1038	1,31	0,0290	0,1038	1,83	0,0406	0,1386	1,83	0,0406	0,1386	2,72	0,0464	0,2030	2,72	0,0464	0,2030
S33-	Traismauer Nord	Traismauer Süd	0,67	0,0148	0,0528	0,67	0,0148	0,0528	0,93	0,0207	0,0705	0,93	0,0207	0,0705	1,38	0,0236	0,1033	1,38	0,0236	0,1033
S33-	Jettsdorf	Traismauer Nord	1,13	0,0249	0,0892	1,13	0,0249	0,0892	1,57	0,0349	0,1191	1,57	0,0349	0,1191	2,34	0,0399	0,1744	2,34	0,0399	0,1744
S35-	Zlatten	KN Bruck/Mur	1,08	0,0239	0,0854	1,08	0,0239	0,0854	1,50	0,0334	0,1140	1,50	0,0334	0,1140	2,24	0,0382	0,1670	2,24	0,0382	0,1670
S35-	Mixnitz/Mautstatt	Zlatten	1,30	0,0287	0,1029	1,30	0,0287	0,1029	1,81	0,0402	0,1374	1,81	0,0402	0,1374	2,70	0,0460	0,2012	2,70	0,0460	0,2012
S35-	Röthelstein	Mixnitz/Mautstatt	1,20	0,0266	0,0950	1,20	0,0266	0,0950	1,67	0,0372	0,1269	1,67	0,0372	0,1269	2,49	0,0425	0,1859	2,49	0,0425	0,1859
S35-	Laufnitzdorf	Röthelstein	0,58	0,0128	0,0458	0,58	0,0128	0,0458	0,81	0,0179	0,0612	0,81	0,0179	0,0612	1,20	0,0205	0,0896	1,20	0,0205	0,0896
S35-	Rothleiten	Laufnitzdorf	0,66	0,0145	0,0521	0,66	0,0145	0,0521	0,92	0,0204	0,0695	0,92	0,0204	0,0695	1,37	0,0233	0,1018	1,37	0,0233	0,1018
S35-	Frohnleiten Nord	Rothleiten	0,41	0,0091	0,0324	0,41	0,0091	0,0324	0,57	0,0127	0,0433	0,57	0,0127	0,0433	0,85	0,0145	0,0634	0,85	0,0145	0,0634
S35-	Frohnleiten	Frohnleiten Nord	0,19	0,0042	0,0150	0,19	0,0042	0,0150	0,26	0,0059	0,0200	0,26	0,0059	0,0200	0,39	0,0067	0,0293	0,39	0,0067	0,0293
S35-	Badl Peggau	Frohnleiten	1,27	0,0281	0,1006	1,27	0,0281	0,1006	1,77	0,0393	0,1343	1,77	0,0393	0,1343	2,64	0,0450	0,1967	2,64	0,0450	0,1967
S35-	Peggau Mitte	Badl Peggau	0,42	0,0094	0,0337	0,42	0,0094	0,0337	0,59	0,0132	0,0449	0,59	0,0132	0,0449	0,88	0,0150	0,0658	0,88	0,0150	0,0658
S35-	KN Peggau Deutschfeistritz	Peggau Mitte	0,88	0,0196	0,0701	0,88	0,0196	0,0701	1,23	0,0274	0,0936	1,23	0,0274	0,0936	1,84	0,0313	0,1370	1,84	0,0313	0,1370
S36-	St. Stefan ob Leoben	KN St. Michael	0,73	0,0161	0,0577	0,73	0,0161	0,0577	1,02	0,0226	0,0771	1,02	0,0226	0,0771	1,51	0,0258	0,1129	1,51	0,0258	0,1129
S36-	Kraubath	St. Stefan ob Leoben	0,78	0,0173	0,0620	0,78	0,0173	0,0620	1,09	0,0243	0,0828	1,09	0,0243	0,0828	1,63	0,0277	0,1213	1,63	0,0277	0,1213
S36-	Feistritz St. Lorenzen	Kraubath	1,38	0,0304	0,1090	1,38	0,0304	0,1090	1,92	0,0426	0,1455	1,92	0,0426	0,1455	2,86	0,0487	0,2130	2,86	0,0487	0,2130
S36-	Knittelfeld Ost	Feistritz St. Lorenzen	1,58	0,0349	0,1251	1,58	0,0349	0,1251	2,20	0,0489	0,1670	2,20	0,0489	0,1670	3,28	0,0559	0,2445	3,28	0,0559	0,2445
S36-	Knittelfeld West	Knittelfeld Ost	0,67	0,0148	0,0530	0,67	0,0148	0,0530	0,93	0,0207	0,0708	0,93	0,0207	0,0708	1,39	0,0237	0,1037	1,39	0,0237	0,1037
S36-	Zeltweg Ost Spielberg	Knittelfeld West	0,21	0,0046	0,0166	0,21	0,0046	0,0166	0,29	0,0065	0,0221	0,29	0,0065	0,0221	0,43	0,0074	0,0324	0,43	0,0074	0,0324
S36-	Zeltweg West	Zeltweg Ost Spielberg	1,36	0,0301	0,1078	1,36	0,0301	0,1078	1,90	0,0421	0,1439	1,90	0,0421	0,1439	2,83	0,0482	0,2107	2,83	0,0482	0,2107
S36-	Judenburg Ost Fohnsdorf	Zeltweg West	0,68	0,0151	0,0542	0,68	0,0151	0,0542	0,95	0,0212	0,0723	0,95	0,0212	0,0723	1,42	0,0242	0,1059	1,42	0,0242	0,1059
S36-	Judenburg West	Judenburg Ost Fohnsdorf	1,06	0,0235	0,0841	1,06	0,0235	0,0841	1,48	0,0329	0,1122	1,48	0,0329	0,1122	2,20	0,0376	0,1644	2,20	0,0376	0,1644
S36-	St. Georgen Ost	As B317 Ost	0,11	0,0025	0,0088	0,11	0,0025	0,0088	0,15	0,0034	0,0117	0,15	0,0034	0,0117	0,23	0,0039	0,0172	0,23	0,0039	0,0172
S36-	St. Georgen West	St. Georgen Ost	0,21	0,0045	0,0163	0,21	0,0045	0,0163	0,29	0,0064	0,0217	0,29	0,0064	0,0217	0,43	0,0073	0,0318	0,43	0,0073	0,0318
S36-	Unzmarkt Ost	St. Georgen West	0,83	0,0184	0,0658	0,83	0,0184	0,0658	1,16	0,0257	0,0879	1,16	0,0257	0,0879	1,73	0,0294	0,1287	1,73	0,0294	0,1287
S36-	Unzmarkt West	Unzmarkt Ost	0,31	0,0069	0,0248	0,31	0,0069	0,0248	0,44	0,0097	0,0331	0,44	0,0097	0,0331	0,65	0,0111	0,0484	0,65	0,0111	0,0484
S36-	As B317 (prov.)	Unzmarkt West	0,25	0,0056	0,0200	0,25	0,0056	0,0200	0,35	0,0078	0,0268	0,35	0,0078	0,0268	0,53	0,0090	0,0392	0,53	0,0090	0,0392

STR-KENNZAHL	MAUTABSCHNITT VON	MAUTABSCHNITT BIS	CO2-Emissionsklasse 3 / EURO VI																	
			Kat. 2						Kat. 3						Kat. 4					
			Tag			Nacht			Tag			Nacht			Tag			Nacht		
			Ges	Luft Lärm	CO2	Ges	Luft Lärm	CO2	Ges	Luft Lärm	CO2	Ges	Luft Lärm	CO2	Ges	Luft Lärm	CO2	Ges	Luft Lärm	CO2
S37-	St. Veit Mitte / Brückl	St. Veit Nord / Kraig	0,64	0,0142	0,0510	0,64	0,0142	0,0510	0,90	0,0199	0,0681	0,90	0,0199	0,0681	1,34	0,0228	0,0997	1,34	0,0228	0,0997
S37-	St. Veit Süd	St. Veit Mitte / Brückl	0,55	0,0121	0,0433	0,55	0,0121	0,0433	0,76	0,0169	0,0579	0,76	0,0169	0,0579	1,14	0,0194	0,0847	1,14	0,0194	0,0847
S37-	St. Veit Industriegebiet	St. Veit Süd	0,41	0,0091	0,0326	0,41	0,0091	0,0326	0,57	0,0127	0,0435	0,57	0,0127	0,0435	0,85	0,0146	0,0637	0,85	0,0146	0,0637
S37-	Maria Saal	St. Veit Industriegebiet	1,44	0,0319	0,1143	1,44	0,0319	0,1143	2,01	0,0447	0,1527	2,01	0,0447	0,1527	3,00	0,0511	0,2236	3,00	0,0511	0,2236
S37-	Karnburg	Maria Saal	0,52	0,0114	0,0408	0,52	0,0114	0,0408	0,72	0,0160	0,0545	0,72	0,0160	0,0545	1,07	0,0182	0,0798	1,07	0,0182	0,0798
S37-	Klagenfurt Nord	Karnburg	0,45	0,0100	0,0356	0,45	0,0100	0,0356	0,63	0,0139	0,0476	0,63	0,0139	0,0476	0,93	0,0159	0,0697	0,93	0,0159	0,0697

STR-KENNZAHL	MAUTABSCHNITT VON	MAUTABSCHNITT BIS	CO2-Emissionsklasse 4 / EURO VI																	
			Kat. 2						Kat. 3						Kat. 4					
			Tag			Nacht			Tag			Nacht			Tag			Nacht		
			Ges	Luft Lärm	CO2	Ges	Luft Lärm	CO2	Ges	Luft Lärm	CO2	Ges	Luft Lärm	CO2	Ges	Luft Lärm	CO2	Ges	Luft Lärm	CO2
A01-	Wien Auhof	Preßbaum	2,98	0,0697	0,0836	2,98	0,0697	0,0836	4,16	0,0975	0,1045	4,16	0,0975	0,1045	6,19	0,1114	0,1421	6,19	0,1114	0,1421
A01-	Preßbaum	KN Steinhäusl	1,68	0,0394	0,0472	1,68	0,0394	0,0472	2,35	0,0551	0,0590	2,35	0,0551	0,0590	3,50	0,0630	0,0803	3,50	0,0630	0,0803
A01-	KN Steinhäusl	Altlengbach	0,99	0,0231	0,0278	0,99	0,0231	0,0278	1,38	0,0324	0,0347	1,38	0,0324	0,0347	2,06	0,0370	0,0472	2,06	0,0370	0,0472
A01-	Altlengbach	St. Christophen	1,18	0,0276	0,0331	1,18	0,0276	0,0331	1,65	0,0386	0,0414	1,65	0,0386	0,0414	2,45	0,0442	0,0563	2,45	0,0442	0,0563
A01-	St. Christophen	Böheimkirchen	1,42	0,0331	0,0397	1,42	0,0331	0,0397	1,98	0,0463	0,0496	1,98	0,0463	0,0496	2,94	0,0530	0,0675	2,94	0,0530	0,0675
A01-	Böheimkirchen	KN St. Pölten	1,39	0,0324	0,0389	1,39	0,0324	0,0389	1,93	0,0453	0,0486	1,93	0,0453	0,0486	2,88	0,0518	0,0660	2,88	0,0518	0,0660
A01-	KN St. Pölten	St. Pölten Süd	0,98	0,0230	0,0276	0,98	0,0230	0,0276	1,37	0,0322	0,0344	1,37	0,0322	0,0344	2,04	0,0367	0,0468	2,04	0,0367	0,0468
A01-	St. Pölten Süd	Loosdorf	3,41	0,0796	0,0956	3,41	0,0796	0,0956	4,76	0,1115	0,1195	4,76	0,1115	0,1195	7,08	0,1274	0,1625	7,08	0,1274	0,1625
A01-	Loosdorf	Melk	1,25	0,0292	0,0350	1,25	0,0292	0,0350	1,74	0,0409	0,0438	1,74	0,0409	0,0438	2,59	0,0467	0,0595	2,59	0,0467	0,0595
A01-	Melk	Pöchlarn	2,21	0,0517	0,0621	2,21	0,0517	0,0621	3,09	0,0724	0,0776	3,09	0,0724	0,0776	4,60	0,0828	0,1055	4,60	0,0828	0,1055
A01-	Pöchlarn	Ybbs Wieselburg	2,04	0,0477	0,0573	2,04	0,0477	0,0573	2,85	0,0668	0,0716	2,85	0,0668	0,0716	4,24	0,0764	0,0974	4,24	0,0764	0,0974
A01-	Ybbs Wieselburg	Amstetten Ost	1,84	0,0429	0,0515	1,84	0,0429	0,0515	2,56	0,0601	0,0643	2,56	0,0601	0,0643	3,81	0,0686	0,0875	3,81	0,0686	0,0875
A01-	Amstetten Ost	Amstetten West	2,89	0,0675	0,0810	2,89	0,0675	0,0810	4,03	0,0945	0,1012	4,03	0,0945	0,1012	6,00	0,1080	0,1376	6,00	0,1080	0,1376
A01-	Amstetten West	Oed	2,03	0,0474	0,0568	2,03	0,0474	0,0568	2,83	0,0663	0,0711	2,83	0,0663	0,0711	4,21	0,0758	0,0966	4,21	0,0758	0,0966
A01-	Oed	Haag	2,19	0,0511	0,0614	2,19	0,0511	0,0614	3,05	0,0716	0,0767	3,05	0,0716	0,0767	4,55	0,0818	0,1043	4,55	0,0818	0,1043
A01-	Haag	St. Valentin	1,95	0,0455	0,0546	1,95	0,0455	0,0546	2,72	0,0637	0,0683	2,72	0,0637	0,0683	4,05	0,0728	0,0929	4,05	0,0728	0,0929
A01-	St. Valentin	Enns Ost	0,83	0,0193	0,0232	0,83	0,0193	0,0232	1,15	0,0270	0,0290	1,15	0,0270	0,0290	1,72	0,0309	0,0394	1,72	0,0309	0,0394
A01-	Enns Ost	Enns West / Steyr	0,64	0,0150	0,0180	0,64	0,0150	0,0180	0,89	0,0210	0,0225	0,89	0,0210	0,0225	1,33	0,0240	0,0305	1,33	0,0240	0,0305
A01-	Enns West / Steyr	Asten St Florian	0,50	0,0116	0,0140	0,50	0,0116	0,0140	0,69	0,0163	0,0174	0,69	0,0163	0,0174	1,03	0,0186	0,0237	1,03	0,0186	0,0237
A01-	Asten St Florian	KN Linz	1,91	0,0445	0,0534	1,91	0,0445	0,0534	2,66	0,0623	0,0668	2,66	0,0623	0,0668	3,96	0,0712	0,0908	3,96	0,0712	0,0908
A01-	KN Linz	Ansfelden	0,32	0,0075	0,0090	0,32	0,0075	0,0090	0,45	0,0105	0,0113	0,45	0,0105	0,0113	0,67	0,0120	0,0153	0,67	0,0120	0,0153
A01-	Ansfelden	Traun	0,71	0,0166	0,0199	0,71	0,0166	0,0199	0,99	0,0233	0,0249	0,99	0,0233	0,0249	1,48	0,0266	0,0339	1,48	0,0266	0,0339
A01-	Traun	KN A1/A25 Passau Wels	0,33	0,0078	0,0094	0,33	0,0078	0,0094	0,47	0,0109	0,0117	0,47	0,0109	0,0117	0,69	0,0125	0,0159	0,69	0,0125	0,0159
A01-	KN A1/A25 Passau Wels	Allhaming	1,54	0,0360	0,0432	1,54	0,0360	0,0432	2,15	0,0504	0,0541	2,15	0,0504	0,0541	3,20	0,0577	0,0735	3,20	0,0577	0,0735
A01-	Allhaming	Sattledt	2,57	0,0601	0,0721	2,57	0,0601	0,0721	3,59	0,0842	0,0902	3,59	0,0842	0,0902	5,34	0,0962	0,1226	5,34	0,0962	0,1226
A01-	Sattledt	KN Voralpenkreuz	0,32	0,0076	0,0091	0,32	0,0076	0,0091	0,45	0,0106	0,0113	0,45	0,0106	0,0113	0,67	0,0121	0,0154	0,67	0,0121	0,0154
A01-	KN Voralpenkreuz	Eberstalzell	0,93	0,0218	0,0261	0,93	0,0218	0,0261	1,30	0,0305	0,0326	1,30	0,0305	0,0326	1,93	0,0348	0,0444	1,93	0,0348	0,0444
A01-	Eberstalzell	Vorchdorf	1,40	0,0328	0,0394	1,40	0,0328	0,0394	1,96	0,0459	0,0492	1,96	0,0459	0,0492	2,92	0,0525	0,0670	2,92	0,0525	0,0670
A01-	Vorchdorf	Laakirchen Ost	1,23	0,0288	0,0345	1,23	0,0288	0,0345	1,72	0,0403	0,0431	1,72	0,0403	0,0431	2,56	0,0460	0,0587	2,56	0,0460	0,0587
A01-	Laakirchen Ost	Laakirchen West	0,77	0,0181	0,0217	0,77	0,0181	0,0217	1,08	0,0253	0,0272	1,08	0,0253	0,0272	1,61	0,0290	0,0369	1,61	0,0290	0,0369
A01-	Laakirchen West	Regau	1,52	0,0355	0,0426	1,52	0,0355	0,0426	2,12	0,0497	0,0532	2,12	0,0497	0,0532	3,15	0,0568	0,0724	3,15	0,0568	0,0724
A01-	Regau	Schörfling	2,00	0,0466	0,0559	2,00	0,0466	0,0559	2,79	0,0653	0,0699	2,79	0,0653	0,0699	4,14	0,0746	0,0951	4,14	0,0746	0,0951
A01-	Schörfling	Seewalchen	0,31	0,0072	0,0087	0,31	0,0072	0,0087	0,43	0,0101	0,0108	0,43	0,0101	0,0108	0,64	0,0116	0,0147	0,64	0,0116	0,0147
A01-	Seewalchen	St. Georgen	1,81	0,0423	0,0507	1,81	0,0423	0,0507	2,52	0,0592	0,0634	2,52	0,0592	0,0634	3,76	0,0676	0,0862	3,76	0,0676	0,0862
A01-	St. Georgen	Oberwang	2,41	0,0564	0,0676	2,41	0,0564	0,0676	3,37	0,0789	0,0845	3,37	0,0789	0,0845	5,01	0,0902	0,1150	5,01	0,0902	0,1150
A01-	Oberwang	Mondsee	2,22	0,0519	0,0622	2,22	0,0519	0,0622	3,10	0,0726	0,0778	3,10	0,0726	0,0778	4,61	0,0830	0,1058	4,61	0,0830	0,1058
A01-	Mondsee	Thalgau	2,05	0,0478	0,0574	2,05	0,0478	0,0574	2,86	0,0669	0,0717	2,86	0,0669	0,0717	4,25	0,0765	0,0975	4,25	0,0765	0,0975
A01-	Thalgau	Wallersee	1,56	0,0364	0,0437	1,56	0,0364	0,0437	2,18	0,0510	0,0547	2,18	0,0510	0,0547	3,24	0,0583	0,0743	3,24	0,0583	0,0743
A01-	Wallersee	Salzburg Nord	1,51	0,0353	0,0423	1,51	0,0353	0,0423	2,11	0,0494	0,0529	2,11	0,0494	0,0529	3,14	0,0564	0,0720	3,14	0,0564	0,0720
A01-	Salzburg Nord	Salzburg Bergheim-West	0,34	0,0080	0,0095	0,34	0,0080	0,0095	0,47	0,0111	0,0119	0,47	0,0111	0,0119	0,71	0,0127	0,0162	0,71	0,0127	0,0162
A01-	Salzburg Bergheim-West	Messe	0,16	0,0038	0,0046	0,16	0,0038	0,0046	0,23	0,0053	0,0057	0,23	0,0053	0,0057	0,34	0,0061	0,0078	0,34	0,0061	0,0078
A01-	Messe	Salzburg Mitte Freilassing	0,22	0,0051	0,0061	0,22	0,0051	0,0061	0,30	0,0071	0,0076	0,30	0,0071	0,0076	0,45	0,0081	0,0103	0,45	0,0081	0,0103
A01-	Salzburg Mitte Freilassing	Kleßheim	0,27	0,0062	0,0075	0,27	0,0062	0,0075	0,37	0,0087	0,0093	0,37	0,0087	0,0093	0,55	0,0099	0,0127	0,55	0,0099	0,0127
A01-	Kleßheim	Siezenheim	0,37	0,0086	0,0103	0,37	0,0086	0,0103	0,51	0,0121	0,0129	0,51	0,0121	0,0129	0,77	0,0138	0,0176	0,77	0,0138	0,0176
A01-	Siezenheim	Flughafen	0,19	0,0043	0,0052	0,19	0,0043	0,0052	0,26	0,0061	0,0065	0,26	0,0061	0,0065	0,38	0,0069	0,0088	0,38	0,0069	0,0088
A01-	Flughafen	Wals Salzburg West	0,23	0,0053	0,0064	0,23	0,0053	0,0064	0,32	0,0074	0,0079	0,32	0,0074	0,0079	0,47	0,0085	0,0108	0,47	0,0085	0,0108
A01-	Wals Salzburg West	KN Salzburg	0,34	0,0079	0,0095	0,34	0,0079	0,0095	0,47	0,0111	0,0119	0,47	0,0111	0,0119	0,70	0,0127	0,0162	0,70	0,0127	0,0162
A01-	KN Salzburg	Staatsgrenze Walserberg	0,58	0,0135	0,0162	0,58	0,0135	0,0162	0,80	0,0189	0,0202	0,80	0,0189	0,0202	1,20	0,0215	0,0275	1,20	0,0215	0,0275
A02-	KN Wien Inzersdorf	KN Vösendorf	0,72	0,0169	0,0202	0,72	0,0169	0,0202	1,01	0,0236	0,0253	1,01	0,0236	0,0253	1,50	0,0270	0,0344	1,50	0,0270	0,0344
A02-	KN Vösendorf	Mödling	0,49	0,0115	0,0137	0,49	0,0115	0,0137	0,68	0,0160	0,0172	0,68	0,0160	0,0172	1,02	0,0183	0,0234	1,02	0,0183	0,0234
A02-	Mödling	Wr. Neudorf	0,47	0,0109	0,0131	0,47	0,0109	0,0131	0,65	0,0153	0,0164	0,65	0,0153	0,0164	0,97	0,0175	0,0223	0,97	0,0175	0,0223
A02-	Wr. Neudorf	Wr. Neudorf IZ/Süd	0,51	0,0120	0,0144	0,51	0,0120	0,0144	0,72	0,0168	0,0180	0,72	0,0168	0,0180	1,07	0,0192	0,0245	1,07	0,0192	0,0245
A02-	Wr. Neudorf IZ/Süd	KN Guntramsdorf	0,75	0,0175	0,0210	0,75	0,0175	0,0210	1,05	0,0245	0,0263	1,05	0,0245	0,0263	1,56	0,0280	0,0358	1,56	0,0280	0,0358
A02-	KN Guntramsdorf	Traiskirchen	0,84	0,0195	0,0234	0,84	0,0195	0,0234	1,17	0,0273	0,0293	1,17	0,0273	0,0293	1,74	0,0312	0,0398	1,74	0,0312	0,0398
A02-	Traiskirchen	Baden	0,47	0,0109	0,0130	0,47	0,0109	0,0130	0,65	0,0152	0,0163	0,65	0,0152	0,0163	0,97	0,0174	0,0222	0,97	0,0174	0,0222
A02-	Baden	Bad Vöslau	0,76	0,0179	0,0214	0,76	0,0179	0,0214	1,07	0,0250	0,0268	1,07	0,0250	0,0268	1,59	0,0286	0,0364	1,59	0,0286	0,0364
A02-	Bad Vöslau	Kottingbrunn	0,55	0,0129	0,0155	0,55	0,0129	0,0155	0,77	0,0180	0,0193	0,77	0,0180	0,0193	1,15	0,0206	0,0263	1,15	0,0206	0,0263
A02-	Kottingbrunn	Leobersdorf	0,48	0,0113	0,0136	0,48	0,0113	0,0136	0,68	0,0158	0,0170	0,68	0,0158	0,0170	1,01	0,0181	0,0231	1,01	0,0181	0,0231
A02-	Leobersdorf	Wöllersdorf	1,93	0,0451	0,0542	1,93	0,0451	0,0542	2,70	0,0632	0,0677	2,70	0,0632	0,0677	4,01	0,0722	0,0921	4,01	0,0722	0,0921
A02-	Wöllersdorf	Wr. Neustadt West	1,25	0,0293	0,0352	1,25	0,0293	0,0352	1,75	0,0410	0,0440	1,75	0,0410	0,0440	2,61	0,0469	0,0598	2,61	0,0469	0,0598
A02-	Wr. Neustadt West	KN Wr. Neustadt	0,50	0,0117	0,0141	0,50	0,0117	0,0141	0,70	0,0164	0,0176	0,70	0,0164	0,0176	1,04	0,0188	0,0239	1,04	0,0188	0,0239
A02-	KN Wr. Neustadt	KN Seebenstein	2,27	0,0531	0,0637	2,27	0,0531	0,0637	3,17	0,0743	0,0797	3,17	0,0743	0,0797	4,72	0,0850	0,1083	4,72	0,0850	0,1083
A02-	KN Seebenstein	Grimmenstein	1,94	0,0453	0,0544	1,94	0,0453	0,0544	2,71	0,0634	0,0679	2,71	0,0634	0,0679	4,03	0,0725	0,0924	4,03	0,0725	0,0924
A02-	Grimmenstein	Edlitz	0,54	0,0125	0,0150	0,54	0,0125	0,0150	0,75	0,0176	0,0188	0,75	0,0176	0,0188	1,11	0,0201	0,0256	1,11	0,0201	0,0256
A02-	Edlitz	Krumbach	1,66	0,0387	0,0465	1,66	0,0387	0,0465	2,31	0,0542	0,0581	2,31	0,0542	0,0581	3,44	0,0620	0,0790	3,44	0,0620	0,0790
A02-	Krumbach	Zöbern	0,87	0,0204	0,0245	0,87	0,0204	0,0245	1,22	0,0286	0,0307	1,22	0,0286	0,0307	1,82	0,0327	0,0417	1,82	0,0327	0,0417
A02-	Zöbern	Aspang	0,11	0,0027	0,0032	0,11	0,0027	0,0032	0,16	0,0037	0,0040	0,16	0,0037	0,0040	0,24	0,0043	0,0054	0,24	0,0043	0,0054
A02-	Aspang	Schäffern	1,38	0,0323	0,0388	1,38	0,0323	0,0388	1,93	0,0453	0,0485	1,93	0,0453	0,0485	2,88	0,0518	0,0660	2,88	0,0518	0,0660
A02-	Schäffern	Pinggau/Friedberg	1,65	0,0386	0,0464	1,65	0,0386	0,0464	2,31	0,0541	0,0580	2,31	0,0541	0,0580	3,43	0,0618	0,0788	3,43	0,0618	0,0788
A02-	Pinggau/Friedberg	Pinkafeld	1,12	0,0262	0,0314	1,12	0,0262	0,0314	1,56	0,0366	0,0393	1,56	0,0366	0,0393	2,33	0,0419	0,0534	2,33	0,0419	0,0534
A02-	Pinkafeld	Lafnitztal/Oberwart	2,34	0,0546	0,0655	2,34	0,0546	0,0655	3,26	0,0764	0,0818	3,26	0,0764	0,0818	4,85	0,0873	0,1113	4,85	0,0873	0,1113
A02-	Lafnitztal/Oberwart	Hartberg	0,92	0,0215	0,0258	0,92	0,0215	0,0258	1,29	0,0301	0,0323	1,29	0,0301	0,0323	1,91	0,0345	0,0439	1,91	0,0345	0,0439
A02-	Hartberg	Sebersdorf/Bad Waltersdorf	2,33	0,0545	0,0654	2,33	0,0545	0,0654	3,26	0,0763	0,0817	3,26	0,0763	0,0817	4,84	0,0872	0,1112	4,84	0,0872	0,1112
A02-	Sebersdorf/Bad Waltersdorf	KN Riegersdorf	1,96	0,0457	0,0549	1,96	0,0457	0,0549	2,73	0,0640	0,0686	2,73	0,0640	0,0686	4,06	0,0731	0,0932	4,06	0,0731	0,0932
A02-	KN Riegersdorf	Ilz Fürstenfeld	0,66	0,0154	0,0185	0,66	0,0154	0,0185	0,92	0,0215	0,0231	0,92	0,0215	0,0231	1,37	0,0246	0,0314	1,37	0,0246	0,0314
A02-	Ilz Fürstenfeld	Sinabelkirchen	2,40	0,0562	0,0674	2,40	0,0562	0,0674	3,36	0,0786	0,0842	3,36	0,0786	0,0842	4,99	0,0899	0,1146	4,99	0,0899	0,1146
A02-	Sinabelkirchen	Gleisdorf Süd	1,58	0,0370	0,0444	1,58	0,0370	0,0444	2,21	0,0518	0,0555	2,21	0,0518	0,0555	3,29	0,0592	0,0755	3,29	0,0592	0,0755
A02-	Gleisdorf Süd	Gleisdorf West	0,69	0,0161	0,0193	0,69	0,0161	0,0193	0,96	0,0225	0,0241	0,96	0,0225	0,0241	1,43	0,0257	0,0328	1,43	0,0257	0,0328
A02-	Gleisdorf West	Laßnitzhöhe	1,80	0,0421	0,0505	1,80	0,0421	0,0505	2,51	0,0589	0,0631	2,51	0,0589	0,0631	3,74	0,0673	0,0858	3,74	0,0673	0,0858
A02-	Laßnitzhöhe	KN Graz Ost	2,25	0,0526	0,0632	2,25	0,0526	0,0632	3,15	0,0737	0,0790	3,15	0,0737	0,0790	4,68	0,0842	0,1074	4,68	0,0842	0,1074

STR-KENNZAHL	MAUTABSCHNITT VON	MAUTABSCHNITT BIS	CO2-Emissionsklasse 4 / EURO VI																	
			Kat. 2						Kat. 3						Kat. 4					
			Tag			Nacht			Tag			Nacht			Tag			Nacht		
			Ges	Luft Lärm	CO2	Ges	Luft Lärm	CO2	Ges	Luft Lärm	CO2	Ges	Luft Lärm	CO2	Ges	Luft Lärm	CO2	Ges	Luft Lärm	CO2
A02-	KN Graz Ost	Graz Feldkirchen Flughafen	0,81	0,0189	0,0227	0,81	0,0189	0,0227	1,13	0,0265	0,0284	1,13	0,0265	0,0284	1,68	0,0303	0,0386	1,68	0,0303	0,0386
A02-	Graz Feldkirchen Flughafen	KN Graz West	0,54	0,0127	0,0152	0,54	0,0127	0,0152	0,76	0,0178	0,0190	0,76	0,0178	0,0190	1,13	0,0203	0,0259	1,13	0,0203	0,0259
A02-	KN Graz West	Unterpremstätten	0,65	0,0152	0,0183	0,65	0,0152	0,0183	0,91	0,0213	0,0229	0,91	0,0213	0,0229	1,36	0,0244	0,0311	1,36	0,0244	0,0311
A02-	Unterpremstätten	Lieboch	1,01	0,0237	0,0284	1,01	0,0237	0,0284	1,41	0,0331	0,0355	1,41	0,0331	0,0355	2,10	0,0379	0,0483	2,10	0,0379	0,0483
A02-	Lieboch	Mooskirchen	1,40	0,0326	0,0392	1,40	0,0326	0,0392	1,95	0,0457	0,0490	1,95	0,0457	0,0490	2,90	0,0522	0,0666	2,90	0,0522	0,0666
A02-	Mooskirchen	Steinberg	1,45	0,0338	0,0405	1,45	0,0338	0,0405	2,02	0,0473	0,0507	2,02	0,0473	0,0507	3,00	0,0541	0,0689	3,00	0,0541	0,0689
A02-	Steinberg	Modriach	3,61	0,0845	0,1013	3,61	0,0845	0,1013	5,05	0,1182	0,1267	5,05	0,1182	0,1267	7,51	0,1351	0,1723	7,51	0,1351	0,1723
A022	KN Graz Ost	Puchwerk	0,15	0,0035	0,0042	0,15	0,0035	0,0042	0,21	0,0050	0,0053	0,21	0,0050	0,0053	0,31	0,0057	0,0072	0,31	0,0057	0,0072
A022	Puchwerk	Graz Raaba	0,22	0,0051	0,0061	0,22	0,0051	0,0061	0,30	0,0071	0,0076	0,30	0,0071	0,0076	0,45	0,0081	0,0103	0,45	0,0081	0,0103
A022	Graz Raaba	Graz Liebenau Sternäckerweg	0,31	0,0074	0,0088	0,31	0,0074	0,0088	0,44	0,0103	0,0110	0,44	0,0103	0,0110	0,65	0,0118	0,0150	0,65	0,0118	0,0150
A02-	Modriach	Packsattel	1,66	0,0389	0,0467	1,66	0,0389	0,0467	2,32	0,0545	0,0583	2,32	0,0545	0,0583	3,46	0,0622	0,0793	3,46	0,0622	0,0793
A02-	Packsattel	Bad St. Leonhard	2,02	0,0473	0,0568	2,02	0,0473	0,0568	2,83	0,0662	0,0709	2,83	0,0662	0,0709	4,20	0,0757	0,0965	4,20	0,0757	0,0965
A02-	Bad St. Leonhard	Wolfsberg Nord	2,38	0,0556	0,0667	2,38	0,0556	0,0667	3,32	0,0778	0,0834	3,32	0,0778	0,0834	4,94	0,0889	0,1134	4,94	0,0889	0,1134
A02-	Wolfsberg Nord	Wolfsberg Süd	0,68	0,0158	0,0190	0,68	0,0158	0,0190	0,94	0,0221	0,0237	0,94	0,0221	0,0237	1,40	0,0253	0,0322	1,40	0,0253	0,0322
A02-	Wolfsberg Süd	St. Andrä	1,99	0,0464	0,0557	1,99	0,0464	0,0557	2,77	0,0650	0,0696	2,77	0,0650	0,0696	4,13	0,0743	0,0947	4,13	0,0743	0,0947
A02-	St. Andrä	Griffen	1,93	0,0451	0,0542	1,93	0,0451	0,0542	2,70	0,0632	0,0677	2,70	0,0632	0,0677	4,01	0,0722	0,0921	4,01	0,0722	0,0921
A02-	Griffen	Völkermarkt Ost	0,98	0,0228	0,0274	0,98	0,0228	0,0274	1,36	0,0319	0,0342	1,36	0,0319	0,0342	2,03	0,0365	0,0465	2,03	0,0365	0,0465
A02-	Völkermarkt Ost	Völkermarkt West	2,25	0,0526	0,0631	2,25	0,0526	0,0631	3,14	0,0736	0,0789	3,14	0,0736	0,0789	4,68	0,0842	0,1073	4,68	0,0842	0,1073
A02-	Völkermarkt West	Grafenstein	2,16	0,0504	0,0604	2,16	0,0504	0,0604	3,01	0,0705	0,0755	3,01	0,0705	0,0755	4,48	0,0806	0,1027	4,48	0,0806	0,1027
A02-	Grafenstein	Klagenfurt Ost	1,38	0,0323	0,0388	1,38	0,0323	0,0388	1,93	0,0452	0,0485	1,93	0,0452	0,0485	2,87	0,0517	0,0659	2,87	0,0517	0,0659
A02-	Klagenfurt Ost	Klagenfurt Flughafen	0,70	0,0163	0,0196	0,70	0,0163	0,0196	0,98	0,0229	0,0245	0,98	0,0229	0,0245	1,45	0,0261	0,0333	1,45	0,0261	0,0333
A02-	Klagenfurt Flughafen	Klagenfurt Nord	0,77	0,0181	0,0217	0,77	0,0181	0,0217	1,08	0,0253	0,0272	1,08	0,0253	0,0272	1,61	0,0290	0,0369	1,61	0,0290	0,0369
A02-	Klagenfurt Nord	Klagenfurt West	1,34	0,0313	0,0376	1,34	0,0313	0,0376	1,87	0,0438	0,0469	1,87	0,0438	0,0469	2,78	0,0501	0,0638	2,78	0,0501	0,0638
A02-	Klagenfurt West	Krumpendorf West	0,53	0,0125	0,0150	0,53	0,0125	0,0150	0,75	0,0175	0,0187	0,75	0,0175	0,0187	1,11	0,0200	0,0254	1,11	0,0200	0,0254
A02-	Krumpendorf West	Pörtschach Ost	0,64	0,0150	0,0180	0,64	0,0150	0,0180	0,90	0,0210	0,0225	0,90	0,0210	0,0225	1,34	0,0240	0,0307	1,34	0,0240	0,0307
A02-	Pörtschach Ost	Pörtschach West	1,00	0,0234	0,0281	1,00	0,0234	0,0281	1,40	0,0328	0,0351	1,40	0,0328	0,0351	2,08	0,0374	0,0477	2,08	0,0374	0,0477
A02-	Pörtschach West	Velden Ost	0,74	0,0173	0,0208	0,74	0,0173	0,0208	1,04	0,0243	0,0260	1,04	0,0243	0,0260	1,54	0,0277	0,0354	1,54	0,0277	0,0354
A02-	Velden Ost	Velden West	0,80	0,0187	0,0224	0,80	0,0187	0,0224	1,12	0,0261	0,0280	1,12	0,0261	0,0280	1,66	0,0299	0,0381	1,66	0,0299	0,0381
A02-	Velden West	Wernberg	1,32	0,0309	0,0370	1,32	0,0309	0,0370	1,84	0,0432	0,0463	1,84	0,0432	0,0463	2,74	0,0494	0,0629	2,74	0,0494	0,0629
A02-	Wernberg	KN Villach	0,70	0,0164	0,0197	0,70	0,0164	0,0197	0,98	0,0230	0,0246	0,98	0,0230	0,0246	1,46	0,0262	0,0335	1,46	0,0262	0,0335
A02-	KN Villach	Villach Faaker See	0,55	0,0128	0,0153	0,55	0,0128	0,0153	0,76	0,0179	0,0191	0,76	0,0179	0,0191	1,13	0,0204	0,0260	1,13	0,0204	0,0260
A02-	Villach Faaker See	Villach Warmbad	1,25	0,0291	0,0350	1,25	0,0291	0,0350	1,74	0,0408	0,0437	1,74	0,0408	0,0437	2,59	0,0466	0,0594	2,59	0,0466	0,0594
A02-	Villach Warmbad	Hermagor	2,26	0,0528	0,0634	2,26	0,0528	0,0634	3,15	0,0739	0,0792	3,15	0,0739	0,0792	4,69	0,0845	0,1077	4,69	0,0845	0,1077
A02-	Hermagor	Arnoldstein	0,54	0,0126	0,0151	0,54	0,0126	0,0151	0,75	0,0176	0,0189	0,75	0,0176	0,0189	1,12	0,0201	0,0257	1,12	0,0201	0,0257
A02-	Arnoldstein	Staatsgrenze Arnoldstein	0,83	0,0193	0,0231	0,83	0,0193	0,0231	1,15	0,0270	0,0289	1,15	0,0270	0,0289	1,71	0,0308	0,0393	1,71	0,0308	0,0393
A03-	KN Guntramsdorf	Münchendorf/Achau	0,21	0,0050	0,0060	0,21	0,0050	0,0060	0,30	0,0070	0,0075	0,30	0,0070	0,0075	0,44	0,0080	0,0102	0,44	0,0080	0,0102
A03-	Münchendorf/Achau	Ebreichsdorf Nord	0,90	0,0211	0,0253	0,90	0,0211	0,0253	1,26	0,0295	0,0316	1,26	0,0295	0,0316	1,87	0,0337	0,0430	1,87	0,0337	0,0430
A03-	Ebreichsdorf Nord	Ebreichsdorf West	0,74	0,0172	0,0206	0,74	0,0172	0,0206	1,03	0,0241	0,0258	1,03	0,0241	0,0258	1,53	0,0275	0,0351	1,53	0,0275	0,0351
A03-	Ebreichsdorf West	Pottendorf	0,97	0,0226	0,0271	0,97	0,0226	0,0271	1,35	0,0316	0,0338	1,35	0,0316	0,0338	2,01	0,0361	0,0460	2,01	0,0361	0,0460
A03-	Pottendorf	Hornstein	1,59	0,0371	0,0445	1,59	0,0371	0,0445	2,21	0,0519	0,0556	2,21	0,0519	0,0556	3,29	0,0593	0,0756	3,29	0,0593	0,0756
A03-	Hornstein	Müllendorf	1,04	0,0243	0,0291	1,04	0,0243	0,0291	1,45	0,0340	0,0364	1,45	0,0340	0,0364	2,16	0,0388	0,0495	2,16	0,0388	0,0495
A03-	Müllendorf	KN Eisenstadt	0,87	0,0203	0,0244	0,87	0,0203	0,0244	1,21	0,0284	0,0304	1,21	0,0284	0,0304	1,80	0,0325	0,0414	1,80	0,0325	0,0414
A031	KN Eisenstadt	Siegendorf	0,68	0,0160	0,0192	0,68	0,0160	0,0192	0,96	0,0224	0,0240	0,96	0,0224	0,0240	1,42	0,0256	0,0326	1,42	0,0256	0,0326
A041	Stadionbrücke	KN Wien Prater	0,13	0,0029	0,0035	0,13	0,0029	0,0035	0,18	0,0041	0,0044	0,18	0,0041	0,0044	0,26	0,0047	0,0060	0,26	0,0047	0,0060
A04-	KN Wien Prater	Alt-Simmering	0,27	0,0064	0,0077	0,27	0,0064	0,0077	0,38	0,0090	0,0096	0,38	0,0090	0,0096	0,57	0,0102	0,0131	0,57	0,0102	0,0131
A04-	Alt-Simmering	Wien 7. Haidequerstraße	0,21	0,0048	0,0058	0,21	0,0048	0,0058	0,29	0,0068	0,0073	0,29	0,0068	0,0073	0,43	0,0077	0,0099	0,43	0,0077	0,0099
A04-	Wien 7. Haidequerstraße	Wien Simmeringer Haide	0,39	0,0090	0,0108	0,39	0,0090	0,0108	0,54	0,0126	0,0136	0,54	0,0126	0,0136	0,80	0,0145	0,0184	0,80	0,0145	0,0184
A04-	Wien Simmeringer Haide	KN Schwechat	0,78	0,0182	0,0218	0,78	0,0182	0,0218	1,09	0,0255	0,0273	1,09	0,0255	0,0273	1,62	0,0291	0,0371	1,62	0,0291	0,0371
A04-	KN Schwechat	Flughafen Wien Schwechat	1,13	0,0263	0,0315	1,13	0,0263	0,0315	1,57	0,0368	0,0394	1,57	0,0368	0,0394	2,34	0,0421	0,0536	2,34	0,0421	0,0536
A04-	Flughafen Wien Schwechat	Fischamend	1,26	0,0294	0,0353	1,26	0,0294	0,0353	1,76	0,0412	0,0442	1,76	0,0412	0,0442	2,62	0,0471	0,0600	2,62	0,0471	0,0600
A04-	Fischamend	Bruck/Leitha West	2,76	0,0646	0,0775	2,76	0,0646	0,0775	3,86	0,0904	0,0968	3,86	0,0904	0,0968	5,74	0,1033	0,1317	5,74	0,1033	0,1317
A04-	Bruck/Leitha West	Bruck/Leitha Ost	0,92	0,0214	0,0257	0,92	0,0214	0,0257	1,28	0,0300	0,0322	1,28	0,0300	0,0322	1,91	0,0343	0,0437	1,91	0,0343	0,0437
A04-	Bruck/Leitha Ost	KN Bruckneudorf	0,57	0,0134	0,0161	0,57	0,0134	0,0161	0,80	0,0187	0,0201	0,80	0,0187	0,0201	1,19	0,0214	0,0273	1,19	0,0214	0,0273
A04-	KN Bruckneudorf	Parndorf	0,37	0,0086	0,0103	0,37	0,0086	0,0103	0,51	0,0121	0,0129	0,51	0,0121	0,0129	0,77	0,0138	0,0176	0,77	0,0138	0,0176
A04-	Parndorf	Neusiedl	0,71	0,0167	0,0200	0,71	0,0167	0,0200	0,99	0,0233	0,0250	0,99	0,0233	0,0250	1,48	0,0266	0,0340	1,48	0,0266	0,0340
A04-	Neusiedl	Neusiedl/Gewerbepark	0,17	0,0039	0,0046	0,17	0,0039	0,0046	0,23	0,0054	0,0058	0,23	0,0054	0,0058	0,34	0,0062	0,0079	0,34	0,0062	0,0079
A04-	Neusiedl/Gewerbepark	Weiden/Gols	1,48	0,0345	0,0414	1,48	0,0345	0,0414	2,06	0,0483	0,0518	2,06	0,0483	0,0518	3,07	0,0552	0,0704	3,07	0,0552	0,0704
A04-	Weiden/Gols	Mönchhof	1,08	0,0252	0,0302	1,08	0,0252	0,0302	1,50	0,0353	0,0378	1,50	0,0353	0,0378	2,24	0,0403	0,0514	2,24	0,0403	0,0514
A04-	Mönchhof	Nickelsdorf	1,69	0,0395	0,0474	1,69	0,0395	0,0474	2,36	0,0553	0,0592	2,36	0,0553	0,0592	3,51	0,0631	0,0805	3,51	0,0631	0,0805
A04-	Nickelsdorf	Staatsgrenze Nickelsdorf	0,30	0,0070	0,0084	0,30	0,0070	0,0084	0,42	0,0098	0,0105	0,42	0,0098	0,0105	0,62	0,0112	0,0143	0,62	0,0112	0,0143
A05-	KN Eibesbrunn	Wolkersdorf Süd	0,58	0,0136	0,0163	0,58	0,0136	0,0163	0,81	0,0190	0,0204	0,81	0,0190	0,0204	1,21	0,0218	0,0278	1,21	0,0218	0,0278
A05-	Wolkersdorf Süd	Ulrichskirchen	0,63	0,0147	0,0177	0,63	0,0147	0,0177	0,88	0,0206	0,0221	0,88	0,0206	0,0221	1,31	0,0235	0,0300	1,31	0,0235	0,0300
A05-	Ulrichskirchen	Wolkersdorf Nord	0,41	0,0096	0,0115	0,41	0,0096	0,0115	0,57	0,0135	0,0144	0,57	0,0135	0,0144	0,85	0,0154	0,0196	0,85	0,0154	0,0196
A05-	Wolkersdorf Nord	Hochleithen	0,74	0,0173	0,0207	0,74	0,0173	0,0207	1,03	0,0242	0,0259	1,03	0,0242	0,0259	1,53	0,0276	0,0352	1,53	0,0276	0,0352
A05-	Hochleithen	Gaweinstal Mitte	1,48	0,0345	0,0414	1,48	0,0345	0,0414	2,06	0,0483	0,0518	2,06	0,0483	0,0518	3,07	0,0552	0,0704	3,07	0,0552	0,0704
A05-	Gaweinstal Mitte	Gaweinstal Nord	0,39	0,0091	0,0110	0,39	0,0091	0,0110	0,55	0,0128	0,0137	0,55	0,0128	0,0137	0,81	0,0146	0,0186	0,81	0,0146	0,0186
A05-	Gaweinstal Nord	Mistelbach Süd	0,67	0,0158	0,0189	0,67	0,0158	0,0189	0,94	0,0221	0,0236	0,94	0,0221	0,0236	1,40	0,0252	0,0322	1,40	0,0252	0,0322
A05-	Mistelbach Süd	Mistelbach Ost / Wilfersdorf	1,13	0,0265	0,0317	1,13	0,0265	0,0317	1,58	0,0370	0,0397	1,58	0,0370	0,0397	2,35	0,0423	0,0540	2,35	0,0423	0,0540
A05-	Mistelbach Ost / Wilfersdorf	Poysdorf Süd	1,14	0,0267	0,0321	1,14	0,0267	0,0321	1,60	0,0374	0,0401	1,60	0,0374	0,0401	2,37	0,0427	0,0545	2,37	0,0427	0,0545
A05-	Poysdorf Süd	Großkrut	1,51	0,0352	0,0423	1,51	0,0352	0,0423	2,10	0,0493	0,0528	2,10	0,0493	0,0528	3,13	0,0564	0,0719	3,13	0,0564	0,0719
A05-	Großkrut	Poysdorf Nord	1,47	0,0343	0,0411	1,47	0,0343	0,0411	2,05	0,0480	0,0514	2,05	0,0480	0,0514	3,05	0,0548	0,0699	3,05	0,0548	0,0699
A05-	Drasenhofen Süd	Drasenhofen West	0,45	0,0106	0,0127	0,45	0,0106	0,0127	0,63	0,0148	0,0158	0,63	0,0148	0,0158	0,94	0,0169	0,0215	0,94	0,0169	0,0215
A05-	Drasenhofen West	Drasenhofen Nord	0,64	0,0149	0,0179	0,64	0,0149	0,0179	0,89	0,0208	0,0223	0,89	0,0208	0,0223	1,32	0,0238	0,0304	1,32	0,0238	0,0304
A06-	KN Bruckneudorf	Potzneusiedl	1,86	0,0434	0,0521	1,86	0,0434	0,0521	2,59	0,0608	0,0651	2,59	0,0608	0,0651	3,86	0,0694	0,0885	3,86	0,0694	0,0885
A06-	Potzneusiedl	Gattendorf	0,81	0,0188	0,0226	0,81	0,0188	0,0226	1,13	0,0264	0,0283	1,13	0,0264	0,0283	1,67	0,0301	0,0384	1,67	0,0301	0,0384
A06-	Gattendorf	Kittsee	1,35	0,0315	0,0378	1,35	0,0315	0,0378	1,88	0,0441	0,0473	1,88	0,0441	0,0473	2,80	0,0504	0,0643	2,80	0,0504	0,0643
A06-	Kittsee	Staatsgrenze Kittsee	0,69	0,0160	0,0192	0,69	0,0160	0,0192	0,96	0,0224	0,0240	0,96	0,0224	0,0240	1,42	0,0256	0,0327	1,42	0,0256	0,0327

STR-KENNZAHL	MAUTABSCHNITT VON	MAUTABSCHNITT BIS	CO2-Emissionsklasse 4 / EURO VI																	
			Kat. 2						Kat. 3						Kat. 4					
			Tag			Nacht			Tag			Nacht			Tag			Nacht		
			Ges	Luft Lärm	CO2	Ges	Luft Lärm	CO2	Ges	Luft Lärm	CO2	Ges	Luft Lärm	CO2	Ges	Luft Lärm	CO2	Ges	Luft Lärm	CO2
A07-	KN Linz	Franzosenhausweg	0,48	0,0113	0,0135	0,48	0,0113	0,0135	0,67	0,0158	0,0169	0,67	0,0158	0,0169	1,00	0,0181	0,0230	1,00	0,0181	0,0230
A07-	Franzosenhausweg	Salzburger Straße Neue Welt	0,42	0,0099	0,0118	0,42	0,0099	0,0118	0,59	0,0138	0,0148	0,59	0,0138	0,0148	0,88	0,0158	0,0201	0,88	0,0158	0,0201
A07-	Salzburger Straße Neue Welt	Muldenstraße Bindermichl	0,29	0,0068	0,0082	0,29	0,0068	0,0082	0,41	0,0096	0,0103	0,41	0,0096	0,0103	0,61	0,0109	0,0140	0,61	0,0109	0,0140
A07-	Muldenstraße Bindermichl	Linz-Hummelhof	0,14	0,0033	0,0040	0,14	0,0033	0,0040	0,20	0,0046	0,0050	0,20	0,0046	0,0050	0,30	0,0053	0,0068	0,30	0,0053	0,0068
A07-	Linz-Hummelhof	Wiener Straße	0,20	0,0047	0,0056	0,20	0,0047	0,0056	0,28	0,0065	0,0070	0,28	0,0065	0,0070	0,42	0,0075	0,0095	0,42	0,0075	0,0095
A07-	Wiener Straße	VOEST	0,19	0,0043	0,0052	0,19	0,0043	0,0052	0,26	0,0061	0,0065	0,26	0,0061	0,0065	0,39	0,0069	0,0089	0,39	0,0069	0,0089
A07-	VOEST	Industriezeile	0,15	0,0034	0,0041	0,15	0,0034	0,0041	0,20	0,0048	0,0051	0,20	0,0048	0,0051	0,30	0,0054	0,0069	0,30	0,0054	0,0069
A07-	Industriezeile	Prinz Eugenstraße	0,23	0,0054	0,0065	0,23	0,0054	0,0065	0,32	0,0076	0,0081	0,32	0,0076	0,0081	0,48	0,0086	0,0110	0,48	0,0086	0,0110
A07-	Prinz Eugenstraße	Hafenstraße	0,43	0,0101	0,0121	0,43	0,0101	0,0121	0,60	0,0142	0,0152	0,60	0,0142	0,0152	0,90	0,0162	0,0206	0,90	0,0162	0,0206
A07-	Hafenstraße	Urfahr	0,17	0,0040	0,0048	0,17	0,0040	0,0048	0,24	0,0056	0,0060	0,24	0,0056	0,0060	0,35	0,0064	0,0081	0,35	0,0064	0,0081
A07-	Urfahr	Dornach	0,41	0,0096	0,0116	0,41	0,0096	0,0116	0,58	0,0135	0,0144	0,58	0,0135	0,0144	0,86	0,0154	0,0196	0,86	0,0154	0,0196
A07-	Dornach	Auhof	0,34	0,0079	0,0095	0,34	0,0079	0,0095	0,47	0,0111	0,0119	0,47	0,0111	0,0119	0,71	0,0127	0,0162	0,71	0,0127	0,0162
A07-	Auhof	Treffling	0,57	0,0132	0,0159	0,57	0,0132	0,0159	0,79	0,0185	0,0198	0,79	0,0185	0,0198	1,18	0,0212	0,0270	1,18	0,0212	0,0270
A07-	Treffling	Gallneukirchen	0,68	0,0160	0,0191	0,68	0,0160	0,0191	0,95	0,0223	0,0239	0,95	0,0223	0,0239	1,42	0,0255	0,0325	1,42	0,0255	0,0325
A07-	Gallneukirchen	Engerwitzdorf	0,61	0,0142	0,0171	0,61	0,0142	0,0171	0,85	0,0199	0,0213	0,85	0,0199	0,0213	1,26	0,0227	0,0290	1,26	0,0227	0,0290
A07-	Engerwitzdorf	Unterweitersdorf	0,78	0,0182	0,0219	0,78	0,0182	0,0219	1,09	0,0255	0,0273	1,09	0,0255	0,0273	1,62	0,0292	0,0372	1,62	0,0292	0,0372
A08-	KN Voralpenkreuz	Wels West	2,39	0,0559	0,0671	2,39	0,0559	0,0671	3,34	0,0782	0,0838	3,34	0,0782	0,0838	4,97	0,0894	0,1140	4,97	0,0894	0,1140
A08-	Wels West	Wels-Wirtschaftspark	0,17	0,0039	0,0047	0,17	0,0039	0,0047	0,24	0,0055	0,0059	0,24	0,0055	0,0059	0,35	0,0063	0,0080	0,35	0,0063	0,0080
A08-	Wels-Wirtschaftspark	KN Wels	0,68	0,0158	0,0189	0,68	0,0158	0,0189	0,94	0,0221	0,0237	0,94	0,0221	0,0237	1,40	0,0252	0,0322	1,40	0,0252	0,0322
A08-	KN Wels	Pichl/Bad Schallerbach	0,93	0,0217	0,0260	0,93	0,0217	0,0260	1,30	0,0304	0,0325	1,30	0,0304	0,0325	1,93	0,0347	0,0442	1,93	0,0347	0,0442
A08-	Pichl/Bad Schallerbach	Meggenhofen Gallspach	2,35	0,0548	0,0658	2,35	0,0548	0,0658	3,27	0,0767	0,0822	3,27	0,0767	0,0822	4,87	0,0877	0,1118	4,87	0,0877	0,1118
A08-	Meggenhofen Gallspach	Haag am Hausruck	2,56	0,0597	0,0717	2,56	0,0597	0,0717	3,57	0,0836	0,0896	3,57	0,0836	0,0896	5,31	0,0956	0,1218	5,31	0,0956	0,1218
A08-	Haag am Hausruck	Ried im Innkreis	2,33	0,0545	0,0654	2,33	0,0545	0,0654	3,26	0,0763	0,0818	3,26	0,0763	0,0818	4,85	0,0872	0,1112	4,85	0,0872	0,1112
A08-	Ried im Innkreis	Ort im Innkreis	2,50	0,0585	0,0702	2,50	0,0585	0,0702	3,50	0,0819	0,0878	3,50	0,0819	0,0878	5,20	0,0936	0,1194	5,20	0,0936	0,1194
A08-	Ort im Innkreis	Schärding Suben	1,89	0,0442	0,0530	1,89	0,0442	0,0530	2,64	0,0618	0,0662	2,64	0,0618	0,0662	3,93	0,0707	0,0901	3,93	0,0707	0,0901
A08-	Schärding Suben	Staatsgrenze Suben	0,48	0,0112	0,0134	0,48	0,0112	0,0134	0,67	0,0156	0,0167	0,67	0,0156	0,0167	0,99	0,0179	0,0228	0,99	0,0179	0,0228
A09-	KN Voralpenkreuz	Ried im Traunkreis	1,18	0,0275	0,0330	1,18	0,0275	0,0330	1,64	0,0385	0,0413	1,64	0,0385	0,0413	2,45	0,0440	0,0561	2,45	0,0440	0,0561
A09-	Ried im Traunkreis	Inzersdorf Kirchdorf	2,21	0,0516	0,0619	2,21	0,0516	0,0619	3,08	0,0722	0,0774	3,08	0,0722	0,0774	4,59	0,0826	0,1053	4,59	0,0826	0,1053
A09-	Inzersdorf Kirchdorf	Klaus	2,69	0,0629	0,0754	2,69	0,0629	0,0754	3,75	0,0880	0,0943	3,75	0,0880	0,0943	5,59	0,1006	0,1282	5,59	0,1006	0,1282
A09-	Klaus	St. Pankraz	1,71	0,0400	0,0479	1,71	0,0400	0,0479	2,39	0,0559	0,0599	2,39	0,0559	0,0599	3,55	0,0639	0,0815	3,55	0,0639	0,0815
A09-	St. Pankraz	Roßleiten Windischgarsten	2,39	0,0557	0,0669	2,39	0,0557	0,0669	3,33	0,0780	0,0836	3,33	0,0780	0,0836	4,96	0,0892	0,1137	4,96	0,0892	0,1137
A09-	Roßleiten Windischgarsten	Gleinkerau	1,12	0,0262	0,0314	1,12	0,0262	0,0314	1,57	0,0367	0,0393	1,57	0,0367	0,0393	2,33	0,0419	0,0534	2,33	0,0419	0,0534
A09-	Gleinkerau	Spital am Pyhrn	0,85	0,0198	0,0237	0,85	0,0198	0,0237	1,18	0,0277	0,0296	1,18	0,0277	0,0296	1,76	0,0316	0,0403	1,76	0,0316	0,0403
A09-	Spital am Pyhrn	Ardning / Admont	4,71	0,0503	0,0603	4,71	0,0503	0,0603	6,59	0,0704	0,0754	6,59	0,0704	0,0754	9,84	0,0804	0,1026	9,84	0,0804	0,1026
A09-	Ardning / Admont	Liezen	0,49	0,0115	0,0138	0,49	0,0115	0,0138	0,68	0,0160	0,0172	0,68	0,0160	0,0172	1,02	0,0183	0,0234	1,02	0,0183	0,0234
A09-	Liezen	Rottenmann	1,02	0,0239	0,0287	1,02	0,0239	0,0287	1,43	0,0335	0,0359	1,43	0,0335	0,0359	2,13	0,0383	0,0488	2,13	0,0383	0,0488
A09-	Rottenmann	Trieben	2,55	0,0597	0,0716	2,55	0,0597	0,0716	3,57	0,0836	0,0895	3,57	0,0836	0,0895	5,31	0,0955	0,1218	5,31	0,0955	0,1218
A09-	Trieben	Treglwang	2,08	0,0485	0,0582	2,08	0,0485	0,0582	2,90	0,0679	0,0728	2,90	0,0679	0,0728	4,31	0,0777	0,0990	4,31	0,0777	0,0990
A09-	Treglwang	Kalwang	2,79	0,0652	0,0783	2,79	0,0652	0,0783	3,90	0,0913	0,0978	3,90	0,0913	0,0978	5,80	0,1044	0,1331	5,80	0,1044	0,1331
A09-	Kalwang	Mautern	1,30	0,0304	0,0364	1,30	0,0304	0,0364	1,81	0,0425	0,0456	1,81	0,0425	0,0456	2,70	0,0486	0,0620	2,70	0,0486	0,0620
A09-	Mautern	Kammern	1,46	0,0342	0,0410	1,46	0,0342	0,0410	2,04	0,0478	0,0512	2,04	0,0478	0,0512	3,04	0,0547	0,0697	3,04	0,0547	0,0697
A09-	Kammern	Traboch	1,53	0,0357	0,0429	1,53	0,0357	0,0429	2,13	0,0500	0,0536	2,13	0,0500	0,0536	3,18	0,0572	0,0729	3,18	0,0572	0,0729
A09-	Traboch	Terminal St. Michael	0,30	0,0070	0,0084	0,30	0,0070	0,0084	0,42	0,0098	0,0105	0,42	0,0098	0,0105	0,62	0,0112	0,0143	0,62	0,0112	0,0143
A09-	Terminal St. Michael	KN St. Michael	0,56	0,0132	0,0158	0,56	0,0132	0,0158	0,79	0,0184	0,0197	0,79	0,0184	0,0197	1,17	0,0210	0,0268	1,17	0,0210	0,0268
A09-	KN St. Michael	Übelbach	11,47	0,1225	0,1470	11,47	0,1225	0,1470	16,04	0,1715	0,1837	16,04	0,1715	0,1837	23,97	0,1959	0,2498	23,97	0,1959	0,2498
A09-	Übelbach	KN Peggau Deutschfeistritz	1,73	0,0405	0,0486	1,73	0,0405	0,0486	2,42	0,0567	0,0608	2,42	0,0567	0,0608	3,60	0,0648	0,0826	3,60	0,0648	0,0826
A09-	KN Peggau Deutschfeistritz	Gratkorn Nord	0,82	0,0192	0,0230	0,82	0,0192	0,0230	1,15	0,0269	0,0288	1,15	0,0269	0,0288	1,71	0,0307	0,0391	1,71	0,0307	0,0391
A09-	Gratkorn Nord	Gratkorn Süd	0,90	0,0211	0,0253	0,90	0,0211	0,0253	1,26	0,0295	0,0316	1,26	0,0295	0,0316	1,87	0,0337	0,0430	1,87	0,0337	0,0430
A09-	Gratkorn Süd	Graz Nord	0,20	0,0047	0,0056	0,20	0,0047	0,0056	0,28	0,0065	0,0070	0,28	0,0065	0,0070	0,42	0,0075	0,0095	0,42	0,0075	0,0095
A09-	Graz Nord	Graz Webling	2,29	0,0534	0,0641	2,29	0,0534	0,0641	3,19	0,0748	0,0801	3,19	0,0748	0,0801	4,75	0,0855	0,1090	4,75	0,0855	0,1090
A09-	Graz Webling	Seiersberg	0,61	0,0142	0,0170	0,61	0,0142	0,0170	0,85	0,0199	0,0213	0,85	0,0199	0,0213	1,26	0,0227	0,0290	1,26	0,0227	0,0290
A09-	Seiersberg	KN Graz West	0,30	0,0070	0,0083	0,30	0,0070	0,0083	0,42	0,0097	0,0104	0,42	0,0097	0,0104	0,62	0,0111	0,0142	0,62	0,0111	0,0142
A09-	KN Graz West	Schwarzlsee	0,29	0,0069	0,0082	0,29	0,0069	0,0082	0,41	0,0096	0,0103	0,41	0,0096	0,0103	0,61	0,0110	0,0140	0,61	0,0110	0,0140
A09-	Schwarzlsee	Schachenwald / IBC Businesscenter	0,33	0,0077	0,0092	0,33	0,0077	0,0092	0,46	0,0107	0,0115	0,46	0,0107	0,0115	0,68	0,0123	0,0156	0,68	0,0123	0,0156
A09-	Schachenwald / IBC Businesscenter	Kalsdorf	0,33	0,0078	0,0093	0,33	0,0078	0,0093	0,47	0,0109	0,0117	0,47	0,0109	0,0117	0,69	0,0125	0,0159	0,69	0,0125	0,0159
A09-	Kalsdorf	Werndorf Terminal	0,83	0,0195	0,0234	0,83	0,0195	0,0234	1,17	0,0273	0,0293	1,17	0,0273	0,0293	1,73	0,0312	0,0398	1,73	0,0312	0,0398
A09-	Werndorf Terminal	Wildon	0,93	0,0218	0,0262	0,93	0,0218	0,0262	1,30	0,0305	0,0327	1,30	0,0305	0,0327	1,94	0,0349	0,0445	1,94	0,0349	0,0445
A09-	Wildon	Hengsberg	0,46	0,0106	0,0128	0,46	0,0106	0,0128	0,64	0,0149	0,0160	0,64	0,0149	0,0160	0,95	0,0170	0,0217	0,95	0,0170	0,0217
A09-	Hengsberg	Lebring	0,81	0,0189	0,0226	0,81	0,0189	0,0226	1,13	0,0264	0,0283	1,13	0,0264	0,0283	1,68	0,0302	0,0385	1,68	0,0302	0,0385
A09-	Lebring	Leibnitz	1,40	0,0326	0,0392	1,40	0,0326	0,0392	1,95	0,0457	0,0489	1,95	0,0457	0,0489	2,90	0,0522	0,0666	2,90	0,0522	0,0666
A09-	Leibnitz	Vogau Straß	1,71	0,0399	0,0479	1,71	0,0399	0,0479	2,38	0,0559	0,0599	2,38	0,0559	0,0599	3,55	0,0638	0,0814	3,55	0,0638	0,0814
A09-	Vogau Straß	Gersdorf	0,83	0,0194	0,0232	0,83	0,0194	0,0232	1,16	0,0271	0,0290	1,16	0,0271	0,0290	1,72	0,0310	0,0395	1,72	0,0310	0,0395
A09-	Gersdorf	Spielfeld	0,44	0,0102	0,0122	0,44	0,0102	0,0122	0,61	0,0143	0,0153	0,61	0,0143	0,0153	0,91	0,0163	0,0208	0,91	0,0163	0,0208
A09-	Spielfeld	Staatsgrenze Spielfeld	0,40	0,0093	0,0112	0,40	0,0093	0,0112	0,56	0,0130	0,0140	0,56	0,0130	0,0140	0,83	0,0149	0,0190	0,83	0,0149	0,0190
A10-	KN Salzburg	Salzburg Süd / Anif	1,61	0,0376	0,0451	1,61	0,0376	0,0451	2,25	0,0527	0,0564	2,25	0,0527	0,0564	3,34	0,0602	0,0767	3,34	0,0602	0,0767
A10-	Salzburg Süd / Anif	Puch Urstein	0,55	0,0128	0,0153	0,55	0,0128	0,0153	0,76	0,0179	0,0191	0,76	0,0179	0,0191	1,13	0,0204	0,0260	1,13	0,0204	0,0260
A10-	Puch Urstein	Hallein	1,13	0,0264	0,0316	1,13	0,0264	0,0316	1,57	0,0369	0,0395	1,57	0,0369	0,0395	2,34	0,0422	0,0538	2,34	0,0422	0,0538
A10-	Hallein	Kuchl	1,25	0,0293	0,0351	1,25	0,0293	0,0351	1,75	0,0410	0,0439	1,75	0,0410	0,0439	2,60	0,0468	0,0597	2,60	0,0468	0,0597
A10-	Kuchl	Golling / Abtenau	1,26	0,0294	0,0353	1,26	0,0294	0,0353	1,76	0,0412	0,0441	1,76	0,0412	0,0441	2,62	0,0471	0,0600	2,62	0,0471	0,0600
A10-	Golling / Abtenau	Paß Lueg	1,31	0,0307	0,0368	1,31	0,0307	0,0368	1,83	0,0430	0,0461	1,83	0,0430	0,0461	2,73	0,0491	0,0626	2,73	0,0491	0,0626
A10-	Paß Lueg	Werfen	1,87	0,0437	0,0525	1,87	0,0437	0,0525	2,61	0,0612	0,0656	2,61	0,0612	0,0656	3,89	0,0700	0,0892	3,89	0,0700	0,0892
A10-	Werfen	Pfarrwerfen / Werfen	0,24	0,0057	0,0068	0,24	0,0057	0,0068	0,34	0,0080	0,0086	0,34	0,0080	0,0086	0,51	0,0091	0,0116	0,51	0,0091	0,0116
A10-	Pfarrwerfen / Werfen	KN Pongau	0,53	0,0124	0,0148	0,53	0,0124	0,0148	0,74	0,0173	0,0186	0,74	0,0173	0,0186	1,10	0,0198	0,0252	1,10	0,0198	0,0252
A101	KN Pongau	Bischofshofen	0,79	0,0184	0,0221	0,79	0,0184	0,0221	1,10	0,0258	0,0276	1,10	0,0258	0,0276	1,64	0,0294	0,0375	1,64	0,0294	0,0375
A10-	KN Pongau	Lammertal Hüttau	2,15	0,0503	0,0604	2,15	0,0503	0,0604	3,01	0,0704	0,0755	3,01	0,0704	0,0755	4,47	0,0805	0,1026	4,47	0,0805	0,1026
A10-	Lammertal Hüttau	F. Verbindung GH Eben	0,55	0,0130	0,0155	0,55	0,0130	0,0155	0,77	0,0181	0,0194	0,77	0,0181	0,0194	1,15	0,0207	0,0264	1,15	0,0207	0,0264

STR-KENNZAHL	MAUTABSCHNITT VON	MAUTABSCHNITT BIS	CO2-Emissionsklasse 4 / EURO VI																	
			Kat. 2						Kat. 3						Kat. 4					
			Tag			Nacht			Tag			Nacht			Tag			Nacht		
			Ges	Luft Lärm	CO2	Ges	Luft Lärm	CO2	Ges	Luft Lärm	CO2	Ges	Luft Lärm	CO2	Ges	Luft Lärm	CO2	Ges	Luft Lärm	CO2
A10-	F. Verbindung GH Eben	Eben	0,26	0,0060	0,0072	0,26	0,0060	0,0072	0,36	0,0084	0,0090	0,36	0,0084	0,0090	0,53	0,0096	0,0122	0,53	0,0096	0,0122
A10-	Eben	Radstadt Altenmarkt Graz	0,57	0,0133	0,0160	0,57	0,0133	0,0160	0,80	0,0187	0,0200	0,80	0,0187	0,0200	1,18	0,0213	0,0272	1,18	0,0213	0,0272
A10-	Radstadt Altenmarkt Graz	Flachau	0,80	0,0186	0,0224	0,80	0,0186	0,0224	1,11	0,0261	0,0280	1,11	0,0261	0,0280	1,66	0,0298	0,0380	1,66	0,0298	0,0380
A10-	Flachau	Flachauwinkel	3,15	0,0364	0,0436	3,15	0,0364	0,0436	4,40	0,0509	0,0545	4,40	0,0509	0,0545	6,58	0,0582	0,0742	6,58	0,0582	0,0742
A10-	Flachauwinkel	Zederhaus	7,94	0,0916	0,1099	7,94	0,0916	0,1099	11,10	0,1282	0,1374	11,10	0,1282	0,1374	16,59	0,1466	0,1869	16,59	0,1466	0,1869
A10-	Zederhaus	St. Michael/Lungau	5,24	0,0604	0,0725	5,24	0,0604	0,0725	7,32	0,0846	0,0907	7,32	0,0846	0,0907	10,94	0,0967	0,1233	10,94	0,0967	0,1233
A10-	St. Michael/Lungau	Rennweg Katschberg	3,84	0,0443	0,0532	3,84	0,0443	0,0532	5,37	0,0620	0,0665	5,37	0,0620	0,0665	8,02	0,0709	0,0904	8,02	0,0709	0,0904
A102	Seeboden	KN Spittal Millstätter See	0,42	0,0097	0,0116	0,42	0,0097	0,0116	0,58	0,0136	0,0146	0,58	0,0136	0,0146	0,86	0,0155	0,0198	0,86	0,0155	0,0198
A102	KN Spittal Millstätter See	Lendorf	0,90	0,0209	0,0251	0,90	0,0209	0,0251	1,25	0,0293	0,0314	1,25	0,0293	0,0314	1,86	0,0335	0,0427	1,86	0,0335	0,0427
A10-	Rennweg Katschberg	Gmünd Maltatal	3,62	0,0847	0,1016	3,62	0,0847	0,1016	5,06	0,1185	0,1270	5,06	0,1185	0,1270	7,53	0,1355	0,1727	7,53	0,1355	0,1727
A10-	Gmünd Maltatal	KN Spittal Millstätter See	2,06	0,0482	0,0578	2,06	0,0482	0,0578	2,88	0,0675	0,0723	2,88	0,0675	0,0723	4,28	0,0771	0,0983	4,28	0,0771	0,0983
A10-	KN Spittal Millstätter See	Spittal Ost	1,56	0,0365	0,0438	1,56	0,0365	0,0438	2,18	0,0511	0,0548	2,18	0,0511	0,0548	3,24	0,0584	0,0745	3,24	0,0584	0,0745
A10-	Spittal Ost	Paternion Feistritz	2,70	0,0630	0,0756	2,70	0,0630	0,0756	3,77	0,0882	0,0946	3,77	0,0882	0,0946	5,60	0,1009	0,1286	5,60	0,1009	0,1286
A10-	Paternion Feistritz	Villach West	2,91	0,0679	0,0815	2,91	0,0679	0,0815	4,06	0,0951	0,1019	4,06	0,0951	0,1019	6,04	0,1087	0,1386	6,04	0,1087	0,1386
A10-	Villach West	Villach Ossiacher See	1,26	0,0294	0,0352	1,26	0,0294	0,0352	1,75	0,0411	0,0441	1,75	0,0411	0,0441	2,61	0,0470	0,0599	2,61	0,0470	0,0599
A10-	Villach Ossiacher See	KN Villach	0,98	0,0230	0,0275	0,98	0,0230	0,0275	1,37	0,0321	0,0344	1,37	0,0321	0,0344	2,04	0,0367	0,0468	2,04	0,0367	0,0468
A11-	KN Villach	St. Niklas Faakersee	0,70	0,0164	0,0197	0,70	0,0164	0,0197	0,98	0,0230	0,0246	0,98	0,0230	0,0246	1,46	0,0263	0,0335	1,46	0,0263	0,0335
A11-	St. Niklas Faakersee	St. Jakob/Rosental	1,77	0,0413	0,0495	1,77	0,0413	0,0495	2,46	0,0578	0,0619	2,46	0,0578	0,0619	3,67	0,0660	0,0842	3,67	0,0660	0,0842
A11-	St. Jakob/Rosental	Staatsgrenze Karawankentunnel	8,87	0,0485	0,0582	8,87	0,0485	0,0582	12,40	0,0679	0,0728	12,40	0,0679	0,0728	18,57	0,0777	0,0990	18,57	0,0777	0,0990
A12-	Staatsgrenze Kufstein	Kufstein Nord	0,42	0,0080	0,0096	0,42	0,0080	0,0096	0,59	0,0112	0,0120	0,59	0,0112	0,0120	0,88	0,0128	0,0163	0,88	0,0128	0,0163
A12-	Kufstein Nord	Kufstein Süd	1,09	0,0205	0,0246	1,09	0,0205	0,0246	1,52	0,0287	0,0307	1,52	0,0287	0,0307	2,26	0,0328	0,0418	2,26	0,0328	0,0418
A12-	Kufstein Süd	Kirchbichl Langkampfen	1,48	0,0280	0,0336	1,48	0,0280	0,0336	2,07	0,0392	0,0420	2,07	0,0392	0,0420	3,08	0,0448	0,0571	3,08	0,0448	0,0571
A12-	Kirchbichl Langkampfen	Wörgl Ost St.Johann i. T. Brixental	1,45	0,0274	0,0329	1,45	0,0274	0,0329	2,02	0,0383	0,0411	2,02	0,0383	0,0411	3,02	0,0438	0,0558	3,02	0,0438	0,0558
A12-	Wörgl Ost St.Johann i. T. Brixental	Wörgl West	0,76	0,0144	0,0173	0,76	0,0144	0,0173	1,07	0,0202	0,0216	1,07	0,0202	0,0216	1,59	0,0231	0,0294	1,59	0,0231	0,0294
A12-	Wörgl West	Kramsach Rattenberg Brixlegg	3,25	0,0614	0,0737	3,25	0,0614	0,0737	4,54	0,0860	0,0922	4,54	0,0860	0,0922	6,77	0,0983	0,1253	6,77	0,0983	0,1253
A12-	Kramsach Rattenberg Brixlegg	Wiesing Achensee Zillertal	2,00	0,0377	0,0452	2,00	0,0377	0,0452	2,79	0,0528	0,0566	2,79	0,0528	0,0566	4,16	0,0603	0,0769	4,16	0,0603	0,0769
A12-	Wiesing Achensee Zillertal	Jenbach	0,79	0,0149	0,0179	0,79	0,0149	0,0179	1,10	0,0209	0,0224	1,10	0,0209	0,0224	1,64	0,0239	0,0304	1,64	0,0239	0,0304
A12-	Jenbach	Schwaz	1,74	0,0329	0,0395	1,74	0,0329	0,0395	2,43	0,0461	0,0494	2,43	0,0461	0,0494	3,63	0,0526	0,0671	3,63	0,0526	0,0671
A12-	Schwaz	Vomp	1,00	0,0188	0,0226	1,00	0,0188	0,0226	1,39	0,0263	0,0282	1,39	0,0263	0,0282	2,07	0,0301	0,0384	2,07	0,0301	0,0384
A12-	Vomp	Wattens	2,05	0,0388	0,0465	2,05	0,0388	0,0465	2,87	0,0543	0,0582	2,87	0,0543	0,0582	4,27	0,0620	0,0791	4,27	0,0620	0,0791
A12-	Wattens	Hall/Tirol Mitte	1,82	0,0344	0,0413	1,82	0,0344	0,0413	2,54	0,0481	0,0516	2,54	0,0481	0,0516	3,79	0,0550	0,0701	3,79	0,0550	0,0701
A12-	Hall/Tirol Mitte	Hall/Tirol West	0,73	0,0138	0,0166	0,73	0,0138	0,0166	1,02	0,0194	0,0207	1,02	0,0194	0,0207	1,52	0,0221	0,0282	1,52	0,0221	0,0282
A12-	Hall/Tirol West	A12 Innsbruck Ost	0,81	0,0153	0,0183	0,81	0,0153	0,0183	1,13	0,0214	0,0229	1,13	0,0214	0,0229	1,68	0,0244	0,0312	1,68	0,0244	0,0312
A12-	A12 Innsbruck Ost	Innsbruck Mitte	0,53	0,0105	0,0127	0,53	0,0105	0,0127	0,74	0,0148	0,0158	0,74	0,0148	0,0158	1,10	0,0169	0,0215	1,10	0,0169	0,0215
A12-	Innsbruck Mitte	A12 Innsbruck West	0,68	0,0160	0,0192	0,68	0,0160	0,0192	0,96	0,0224	0,0240	0,96	0,0224	0,0240	1,42	0,0256	0,0326	1,42	0,0256	0,0326
A12-	A12 Innsbruck West	Innsbruck Kranebitten	0,90	0,0210	0,0252	0,90	0,0210	0,0252	1,25	0,0294	0,0315	1,25	0,0294	0,0315	1,86	0,0336	0,0428	1,86	0,0336	0,0428
A12-	Innsbruck Kranebitten	Zirl Ost Garmisch Seefeld	1,04	0,0243	0,0292	1,04	0,0243	0,0292	1,45	0,0341	0,0365	1,45	0,0341	0,0365	2,16	0,0389	0,0496	2,16	0,0389	0,0496
A12-	Zirl Ost Garmisch Seefeld	Zirl West	0,65	0,0152	0,0183	0,65	0,0152	0,0183	0,91	0,0213	0,0228	0,91	0,0213	0,0228	1,35	0,0244	0,0311	1,35	0,0244	0,0311
A12-	Zirl West	Pettnau	1,17	0,0273	0,0327	1,17	0,0273	0,0327	1,63	0,0382	0,0409	1,63	0,0382	0,0409	2,42	0,0436	0,0556	2,42	0,0436	0,0556
A12-	Pettnau	Telfs Ost	1,18	0,0276	0,0331	1,18	0,0276	0,0331	1,65	0,0386	0,0413	1,65	0,0386	0,0413	2,45	0,0441	0,0562	2,45	0,0441	0,0562
A12-	Telfs Ost	Telfs West	0,58	0,0135	0,0162	0,58	0,0135	0,0162	0,80	0,0188	0,0202	0,80	0,0188	0,0202	1,20	0,0215	0,0275	1,20	0,0215	0,0275
A12-	Telfs West	Mötz Reutte	1,86	0,0435	0,0522	1,86	0,0435	0,0522	2,60	0,0609	0,0653	2,60	0,0609	0,0653	3,87	0,0696	0,0887	3,87	0,0696	0,0887
A12-	Mötz Reutte	Haiming Ötztal	2,17	0,0506	0,0607	2,17	0,0506	0,0607	3,02	0,0708	0,0759	3,02	0,0708	0,0759	4,50	0,0810	0,1032	4,50	0,0810	0,1032
A12-	Haiming Ötztal	Imst	1,72	0,0403	0,0483	1,72	0,0403	0,0483	2,41	0,0564	0,0604	2,41	0,0564	0,0604	3,58	0,0644	0,0822	3,58	0,0644	0,0822
A12-	Imst	Imst Au	0,29	0,0068	0,0082	0,29	0,0068	0,0082	0,41	0,0095	0,0102	0,41	0,0095	0,0102	0,61	0,0109	0,0139	0,61	0,0109	0,0139
A12-	Imst Au	Mils	0,63	0,0147	0,0176	0,63	0,0147	0,0176	0,88	0,0205	0,0220	0,88	0,0205	0,0220	1,30	0,0234	0,0299	1,30	0,0234	0,0299
A12-	Mils	Mils Schönwies	1,01	0,0236	0,0283	1,01	0,0236	0,0283	1,41	0,0330	0,0354	1,41	0,0330	0,0354	2,10	0,0378	0,0481	2,10	0,0378	0,0481
A12-	Mils Schönwies	KN Oberinntal	0,89	0,0209	0,0251	0,89	0,0209	0,0251	1,25	0,0293	0,0314	1,25	0,0293	0,0314	1,86	0,0334	0,0426	1,86	0,0334	0,0426
A12-	KN Oberinntal	Zams	0,24	0,0055	0,0066	0,24	0,0055	0,0066	0,33	0,0077	0,0083	0,33	0,0077	0,0083	0,49	0,0088	0,0112	0,49	0,0088	0,0112
A122	KN Oberinntal	Fließ	1,67	0,0391	0,0469	1,67	0,0391	0,0469	2,34	0,0547	0,0587	2,34	0,0547	0,0587	3,48	0,0626	0,0798	3,48	0,0626	0,0798
A13-	A12 Innsbruck Ost	A13 Innsbruck Süd	2,50	0,0230	0,0276	2,50	0,0230	0,0276	3,50	0,0322	0,0345	3,50	0,0322	0,0345	5,23	0,0368	0,0468	9,55	0,0368	0,0468
A13-	A13 Innsbruck Süd	Zenzenhof	0,99	0,0073	0,0087	0,99	0,0073	0,0087	1,39	0,0102	0,0109	1,39	0,0102	0,0109	2,08	0,0116	0,0148	4,14	0,0116	0,0148
A13-	Zenzenhof	Igls Patsch	1,84	0,0134	0,0161	1,84	0,0134	0,0161	2,57	0,0188	0,0201	2,57	0,0188	0,0201	3,85	0,0214	0,0273	7,65	0,0214	0,0273
A13-	Igls Patsch	Schönberg Stubaital	1,99	0,0145	0,0174	1,99	0,0145	0,0174	2,78	0,0203	0,0218	2,78	0,0203	0,0218	4,16	0,0232	0,0296	8,28	0,0232	0,0296
A13-	Schönberg Stubaital	Matrei Steinach	6,28	0,0458	0,0549	6,28	0,0458	0,0549	8,78	0,0641	0,0686	8,78	0,0641	0,0686	13,14	0,0732	0,0933	26,11	0,0732	0,0933
A13-	Matrei Steinach	Nösslach	5,05	0,0368	0,0442	5,05	0,0368	0,0442	7,06	0,0515	0,0552	7,06	0,0515	0,0552	10,57	0,0589	0,0751	21,00	0,0589	0,0751
A13-	Nösslach	Brenner-Nord	4,53	0,0330	0,0396	4,53	0,0330	0,0396	6,34	0,0462	0,0495	6,34	0,0462	0,0495	9,48	0,0528	0,0674	18,85	0,0528	0,0674
A13-	Brenner-Nord	Staatsgrenze Brennerpass	0,90	0,0065	0,0078	0,90	0,0065	0,0078	1,25	0,0091	0,0098	1,25	0,0091	0,0098	1,88	0,0104	0,0133	3,73	0,0104	0,0133
A131	A12 Innsbruck West	A13 Innsbruck Süd	1,58	0,0151	0,0181	1,58	0,0151	0,0181	2,21	0,0212	0,0227	2,21	0,0212	0,0227	3,31	0,0242	0,0308	6,12	0,0242	0,0308
A14-	Staatsgrenze Hörbranz	Hörbranz Lochau	0,27	0,0063	0,0076	0,27	0,0063	0,0076	0,38	0,0088	0,0095	0,38	0,0088	0,0095	0,56	0,0101	0,0129	0,56	0,0101	0,0129
A14-	Hörbranz Lochau	KN Bregenz	1,66	0,0387	0,0465	1,66	0,0387	0,0465	2,31	0,0542	0,0581	2,31	0,0542	0,0581	3,44	0,0620	0,0790	3,44	0,0620	0,0790
A14-	KN Bregenz	Lauterach Wolfurt	0,08	0,0019	0,0023	0,08	0,0019	0,0023	0,12	0,0027	0,0029	0,12	0,0027	0,0029	0,17	0,0031	0,0040	0,17	0,0031	0,0040
A14-	Lauterach Wolfurt	Wolfurt Lauterach	0,74	0,0172	0,0207	0,74	0,0172	0,0207	1,03	0,0241	0,0259	1,03	0,0241	0,0259	1,53	0,0276	0,0352	1,53	0,0276	0,0352
A14-	Wolfurt Lauterach	Dornbirn Nord Bregenzerwald	0,29	0,0067	0,0080	0,29	0,0067	0,0080	0,40	0,0093	0,0100	0,40	0,0093	0,0100	0,59	0,0107	0,0136	0,59	0,0107	0,0136
A14-	Dornbirn Nord Bregenzerwald	Dornbirn West	0,80	0,0186	0,0224	0,80	0,0186	0,0224	1,11	0,0261	0,0280	1,11	0,0261	0,0280	1,66	0,0298	0,0380	1,66	0,0298	0,0380
A14-	Dornbirn West	Dornbirn Süd	0,40	0,0093	0,0112	0,40	0,0093	0,0112	0,56	0,0130	0,0140	0,56	0,0130	0,0140	0,83	0,0149	0,0190	0,83	0,0149	0,0190
A14-	Dornbirn Süd	Hohenems	0,72	0,0169	0,0203	0,72	0,0169	0,0203	1,01	0,0237	0,0254	1,01	0,0237	0,0254	1,50	0,0270	0,0345	1,50	0,0270	0,0345
A14-	Hohenems	Altach Götzis	0,73	0,0171	0,0205	0,73	0,0171	0,0205	1,02	0,0239	0,0256	1,02	0,0239	0,0256	1,52	0,0274	0,0349	1,52	0,0274	0,0349
A14-	Altach Götzis	Götzis	0,56	0,0130	0,0156	0,56	0,0130	0,0156	0,78	0,0182	0,0196	0,78	0,0182	0,0196	1,16	0,0209	0,0266	1,16	0,0209	0,0266
A14-	Götzis	Klaus Koblach	0,48	0,0113	0,0136	0,48	0,0113	0,0136	0,68	0,0158	0,0170	0,68	0,0158	0,0170	1,01	0,0181	0,0231	1,01	0,0181	0,0231
A14-	Klaus Koblach	Rankweil	0,85	0,0199	0,0239	0,85	0,0199	0,0239	1,19	0,0279	0,0298	1,19	0,0279	0,0298	1,77	0,0318	0,0406	1,77	0,0318	0,0406
A14-	Rankweil	Feldkirch Frastanz	1,21	0,0283	0,0340	1,21	0,0283	0,0340	1,69	0,0397	0,0425	1,69	0,0397	0,0425	2,52	0,0453	0,0578	2,52	0,0453	0,0578
A14-	Feldkirch Frastanz	Nenzing Bludesch	1,92	0,0448	0,0538	1,92	0,0448	0,0538	2,68	0,0627	0,0672	2,68	0,0627	0,0672	3,98	0,0717	0,0914	3,98	0,0717	0,0914
A14-	Nenzing Bludesch	Bludenz Nüziders	1,42	0,0333	0,0399	1,42	0,0333	0,0399	1,99	0,0466	0,0499	1,99	0,0466	0,0499	2,96	0,0532	0,0679	2,96	0,0532	0,0679
A14-	Bludenz Nüziders	Brandnertal	0,20	0,0046	0,0056	0,20	0,0046	0,0056	0,28	0,0065	0,0069	0,28	0,0065	0,0069	0,41	0,0074	0,0094	0,41	0,0074	0,0094

STR-KENNZAHL	MAUTABSCHNITT VON	MAUTABSCHNITT BIS	CO2-Emissionsklasse 4 / EURO VI																	
			Kat. 2						Kat. 3						Kat. 4					
			Tag			Nacht			Tag			Nacht			Tag			Nacht		
			Ges	Luft Lärm	CO2	Ges	Luft Lärm	CO2	Ges	Luft Lärm	CO2	Ges	Luft Lärm	CO2	Ges	Luft Lärm	CO2	Ges	Luft Lärm	CO2
A14-	Brandnertal	Bludenz Bürs	0,33	0,0077	0,0093	0,33	0,0077	0,0093	0,46	0,0108	0,0116	0,46	0,0108	0,0116	0,69	0,0124	0,0158	0,69	0,0124	0,0158
A14-	Bludenz Bürs	Bludenz Montafon	0,47	0,0110	0,0131	0,47	0,0110	0,0131	0,65	0,0153	0,0164	0,65	0,0153	0,0164	0,97	0,0175	0,0223	0,97	0,0175	0,0223
A141	KN Bregenz	Bregenz Citytunnel	0,43	0,0100	0,0120	0,43	0,0100	0,0120	0,60	0,0140	0,0150	0,60	0,0140	0,0150	0,89	0,0160	0,0205	0,89	0,0160	0,0205
A21-	KN Steinhäusl	Hochstraß	0,71	0,0165	0,0199	0,71	0,0165	0,0199	0,99	0,0232	0,0248	0,99	0,0232	0,0248	1,47	0,0265	0,0338	1,47	0,0265	0,0338
A21-	Hochstraß	Alland	2,47	0,0578	0,0694	2,47	0,0578	0,0694	3,45	0,0809	0,0867	3,45	0,0809	0,0867	5,14	0,0925	0,1179	5,14	0,0925	0,1179
A21-	Alland	Mayerling	0,50	0,0117	0,0141	0,50	0,0117	0,0141	0,70	0,0164	0,0176	0,70	0,0164	0,0176	1,04	0,0188	0,0239	1,04	0,0188	0,0239
A21-	Mayerling	Heiligenkreuz	1,16	0,0272	0,0326	1,16	0,0272	0,0326	1,62	0,0381	0,0408	1,62	0,0381	0,0408	2,42	0,0435	0,0555	2,42	0,0435	0,0555
A21-	Heiligenkreuz	Hinterbrühl	0,65	0,0152	0,0182	0,65	0,0152	0,0182	0,91	0,0212	0,0227	0,91	0,0212	0,0227	1,35	0,0242	0,0309	1,35	0,0242	0,0309
A21-	Hinterbrühl	Gießhübl	1,22	0,0284	0,0341	1,22	0,0284	0,0341	1,70	0,0398	0,0426	1,70	0,0398	0,0426	2,53	0,0455	0,0580	2,53	0,0455	0,0580
A21-	Gießhübl	Brunn/Gebirge	1,02	0,0238	0,0285	1,02	0,0238	0,0285	1,42	0,0333	0,0357	1,42	0,0333	0,0357	2,11	0,0381	0,0485	2,11	0,0381	0,0485
A21-	Brunn/Gebirge	KN Vösendorf	0,45	0,0106	0,0127	0,45	0,0106	0,0127	0,63	0,0148	0,0159	0,63	0,0148	0,0159	0,94	0,0169	0,0216	0,94	0,0169	0,0216
A22-	KN Wien Kaisermühlen	Kaisermühlen	0,36	0,0084	0,0100	0,36	0,0084	0,0100	0,50	0,0117	0,0125	0,50	0,0117	0,0125	0,74	0,0134	0,0171	0,74	0,0134	0,0171
A22-	Kaisermühlen	Reichsbrücke	0,30	0,0069	0,0083	0,30	0,0069	0,0083	0,41	0,0097	0,0104	0,41	0,0097	0,0104	0,62	0,0111	0,0141	0,62	0,0111	0,0141
A22-	Reichsbrücke	Kagran Vienna International Center	0,11	0,0027	0,0032	0,11	0,0027	0,0032	0,16	0,0037	0,0040	0,16	0,0037	0,0040	0,24	0,0043	0,0054	0,24	0,0043	0,0054
A22-	Kagran Vienna International Center	Brigittenauerbrücke	0,18	0,0043	0,0051	0,18	0,0043	0,0051	0,26	0,0060	0,0064	0,26	0,0060	0,0064	0,38	0,0068	0,0087	0,38	0,0068	0,0087
A22-	Brigittenauerbrücke	Floridsdorferbrücke	0,30	0,0069	0,0083	0,30	0,0069	0,0083	0,41	0,0097	0,0104	0,41	0,0097	0,0104	0,61	0,0110	0,0141	0,61	0,0110	0,0141
A22-	Floridsdorferbrücke	KN Gürtel Nordbrücke	0,19	0,0044	0,0053	0,19	0,0044	0,0053	0,26	0,0062	0,0066	0,26	0,0062	0,0066	0,39	0,0070	0,0090	0,39	0,0070	0,0090
A22-	KN Gürtel Nordbrücke	Strebersdorf	0,64	0,0150	0,0180	0,64	0,0150	0,0180	0,90	0,0211	0,0226	0,90	0,0211	0,0226	1,34	0,0241	0,0307	1,34	0,0241	0,0307
A221	Wien Nordbrücke	KN Gürtel Nordbrücke	0,19	0,0044	0,0053	0,19	0,0044	0,0053	0,27	0,0062	0,0067	0,27	0,0062	0,0067	0,39	0,0071	0,0090	0,39	0,0071	0,0090
A221	KN Gürtel Nordbrücke	Wien Pragerstraße	0,20	0,0048	0,0057	0,20	0,0048	0,0057	0,29	0,0067	0,0072	0,29	0,0067	0,0072	0,42	0,0076	0,0097	0,42	0,0076	0,0097
A221	Wien Pragerstraße	Wien Neujedlersdorf	0,09	0,0021	0,0025	0,09	0,0021	0,0025	0,12	0,0029	0,0031	0,12	0,0029	0,0031	0,19	0,0033	0,0043	0,19	0,0033	0,0043
A221	Wien Neujedlersdorf	Brünnerstr/Shuttleworthstraße	0,23	0,0053	0,0064	0,23	0,0053	0,0064	0,32	0,0074	0,0080	0,32	0,0074	0,0080	0,47	0,0085	0,0108	0,47	0,0085	0,0108
A22-	Strebersdorf	Korneuburg Ost	1,30	0,0303	0,0364	1,30	0,0303	0,0364	1,81	0,0424	0,0455	1,81	0,0424	0,0455	2,69	0,0485	0,0618	2,69	0,0485	0,0618
A222	Strebersdorf	Wien Vohburggasse	0,16	0,0038	0,0045	0,16	0,0038	0,0045	0,22	0,0053	0,0056	0,22	0,0053	0,0056	0,33	0,0060	0,0077	0,33	0,0060	0,0077
A22-	Korneuburg Ost	KN Korneuburg	0,84	0,0196	0,0235	0,84	0,0196	0,0235	1,17	0,0274	0,0293	1,17	0,0274	0,0293	1,74	0,0313	0,0399	1,74	0,0313	0,0399
A22-	KN Korneuburg	Stockerau Ost	1,22	0,0285	0,0341	1,22	0,0285	0,0341	1,70	0,0398	0,0427	1,70	0,0398	0,0427	2,53	0,0455	0,0580	2,53	0,0455	0,0580
A22-	Stockerau Ost	Stockerau Mitte	0,49	0,0113	0,0136	0,49	0,0113	0,0136	0,68	0,0159	0,0170	0,68	0,0159	0,0170	1,01	0,0182	0,0231	1,01	0,0182	0,0231
A22-	Stockerau Mitte	KN Stockerau/West	0,41	0,0096	0,0116	0,41	0,0096	0,0116	0,58	0,0135	0,0145	0,58	0,0135	0,0145	0,86	0,0154	0,0197	0,86	0,0154	0,0197
A23-	Altmannsdorferstraße	KN Wien Inzersdorf	0,36	0,0084	0,0101	0,36	0,0084	0,0101	0,50	0,0118	0,0126	0,50	0,0118	0,0126	0,75	0,0135	0,0172	0,75	0,0135	0,0172
A23-	KN Wien Inzersdorf	Favoriten	0,91	0,0212	0,0255	0,91	0,0212	0,0255	1,27	0,0297	0,0319	1,27	0,0297	0,0319	1,89	0,0340	0,0433	1,89	0,0340	0,0433
A23-	Favoriten	KN Gürtel Landstraßer Hauptstraße	0,57	0,0133	0,0160	0,57	0,0133	0,0160	0,80	0,0186	0,0200	0,80	0,0186	0,0200	1,18	0,0213	0,0272	1,18	0,0213	0,0272
A23-	KN Gürtel Landstraßer Hauptstraße	St. Marx	0,22	0,0051	0,0061	0,22	0,0051	0,0061	0,30	0,0071	0,0076	0,30	0,0071	0,0076	0,45	0,0081	0,0103	0,45	0,0081	0,0103
A23-	St. Marx	KN Wien Prater	0,18	0,0043	0,0051	0,18	0,0043	0,0051	0,26	0,0060	0,0064	0,26	0,0060	0,0064	0,38	0,0069	0,0088	0,38	0,0069	0,0088
A23-	KN Wien Prater	Handelskai	0,41	0,0095	0,0114	0,41	0,0095	0,0114	0,57	0,0133	0,0143	0,57	0,0133	0,0143	0,85	0,0152	0,0194	0,85	0,0152	0,0194
A23-	Handelskai	KN Wien Kaisermühlen	0,19	0,0044	0,0052	0,19	0,0044	0,0052	0,26	0,0061	0,0065	0,26	0,0061	0,0065	0,39	0,0070	0,0089	0,39	0,0070	0,0089
A23-	KN Wien Kaisermühlen	Groß Enzersdorf Stadlau	0,51	0,0120	0,0143	0,51	0,0120	0,0143	0,71	0,0167	0,0179	0,71	0,0167	0,0179	1,06	0,0191	0,0244	1,06	0,0191	0,0244
A23-	Groß Enzersdorf Stadlau	Hirschstetten	0,29	0,0067	0,0080	0,29	0,0067	0,0080	0,40	0,0094	0,0101	0,40	0,0094	0,0101	0,60	0,0107	0,0137	0,60	0,0107	0,0137
A233	KN Gürtel Landstraßer Hauptstraße	Wien Gürtel	0,17	0,0039	0,0047	0,17	0,0039	0,0047	0,23	0,0055	0,0059	0,23	0,0055	0,0059	0,35	0,0063	0,0080	0,35	0,0063	0,0080
A25-	KN A1/A25 Passau Wels	Weißkirchen	1,89	0,0441	0,0529	1,89	0,0441	0,0529	2,63	0,0617	0,0661	2,63	0,0617	0,0661	3,92	0,0705	0,0899	3,92	0,0705	0,0899
A25-	Weißkirchen	Marchtrenk Wels Ost	0,67	0,0157	0,0188	0,67	0,0157	0,0188	0,94	0,0220	0,0236	0,94	0,0220	0,0236	1,40	0,0251	0,0320	1,40	0,0251	0,0320
A25-	Marchtrenk Wels Ost	ÖBB Terminal Wels	0,18	0,0042	0,0051	0,18	0,0042	0,0051	0,25	0,0059	0,0063	0,25	0,0059	0,0063	0,38	0,0068	0,0086	0,38	0,0068	0,0086
A25-	ÖBB Terminal Wels	Wels Nord	0,87	0,0203	0,0243	0,87	0,0203	0,0243	1,21	0,0284	0,0304	1,21	0,0284	0,0304	1,80	0,0324	0,0413	1,80	0,0324	0,0413
A25-	Wels Nord	KN Wels	0,62	0,0144	0,0173	0,62	0,0144	0,0173	0,86	0,0202	0,0216	0,86	0,0202	0,0216	1,28	0,0231	0,0294	1,28	0,0231	0,0294
S01-	KN Vösendorf	Vorarlberger Allee	0,46	0,0107	0,0128	0,46	0,0107	0,0128	0,64	0,0150	0,0160	0,64	0,0150	0,0160	0,95	0,0171	0,0218	0,95	0,0171	0,0218
S01-	Vorarlberger Allee	Laxenburger Str.	0,24	0,0056	0,0067	0,24	0,0056	0,0067	0,34	0,0079	0,0084	0,34	0,0079	0,0084	0,50	0,0090	0,0114	0,50	0,0090	0,0114
S01-	Laxenburger Str.	Güterzentrum Wien Süd	0,30	0,0070	0,0083	0,30	0,0070	0,0083	0,42	0,0097	0,0104	0,42	0,0097	0,0104	0,62	0,0111	0,0142	0,62	0,0111	0,0142
S01-	Güterzentrum Wien Süd	Rothneusiedl	0,19	0,0045	0,0054	0,19	0,0045	0,0054	0,27	0,0063	0,0068	0,27	0,0063	0,0068	0,40	0,0072	0,0092	0,40	0,0072	0,0092
S01-	Rothneusiedl	KN Rustenfeld	0,45	0,0106	0,0127	0,45	0,0106	0,0127	0,63	0,0148	0,0159	0,63	0,0148	0,0159	0,94	0,0169	0,0216	0,94	0,0169	0,0216
S01-	KN Rustenfeld	Rannersdorf	0,64	0,0148	0,0178	0,64	0,0148	0,0178	0,89	0,0208	0,0223	0,89	0,0208	0,0223	1,32	0,0237	0,0303	1,32	0,0237	0,0303
S011	KN Rustenfeld	Leopoldsdorf (B16)	0,28	0,0066	0,0079	0,28	0,0066	0,0079	0,39	0,0092	0,0099	0,39	0,0092	0,0099	0,58	0,0105	0,0134	0,58	0,0105	0,0134
S01-	Rannersdorf	Schwechat Süd	0,50	0,0116	0,0139	0,50	0,0116	0,0139	0,69	0,0162	0,0174	0,69	0,0162	0,0174	1,03	0,0186	0,0237	1,03	0,0186	0,0237
S01-	Schwechat Süd	Schwechat Ost	0,28	0,0066	0,0080	0,28	0,0066	0,0080	0,40	0,0093	0,0100	0,40	0,0093	0,0100	0,59	0,0106	0,0135	0,59	0,0106	0,0135
S01-	Schwechat Ost	Mannswörth	0,30	0,0070	0,0084	0,30	0,0070	0,0084	0,42	0,0098	0,0105	0,42	0,0098	0,0105	0,62	0,0112	0,0143	0,62	0,0112	0,0143
S01-	Mannswörth	KN Schwechat	0,11	0,0026	0,0032	0,11	0,0026	0,0032	0,16	0,0037	0,0040	0,16	0,0037	0,0040	0,23	0,0042	0,0054	0,23	0,0042	0,0054
S01-	Angerner Straße	Seyring	1,05	0,0246	0,0296	1,05	0,0246	0,0296	1,47	0,0345	0,0370	1,47	0,0345	0,0370	2,19	0,0394	0,0503	2,19	0,0394	0,0503
S01-	Seyring	KN Eibesbrunn	0,88	0,0206	0,0247	0,88	0,0206	0,0247	1,23	0,0289	0,0309	1,23	0,0289	0,0309	1,83	0,0330	0,0420	1,83	0,0330	0,0420
S01-	KN Eibesbrunn	Hagenbrunn	0,69	0,0162	0,0195	0,69	0,0162	0,0195	0,97	0,0227	0,0243	0,97	0,0227	0,0243	1,44	0,0260	0,0331	1,44	0,0260	0,0331
S01-	Hagenbrunn	Korneuburg Nord	1,49	0,0347	0,0417	1,49	0,0347	0,0417	2,07	0,0486	0,0521	2,07	0,0486	0,0521	3,09	0,0555	0,0708	3,09	0,0555	0,0708
S01-	Korneuburg Nord	Korneuburg West	0,60	0,0141	0,0169	0,60	0,0141	0,0169	0,84	0,0197	0,0211	0,84	0,0197	0,0211	1,25	0,0225	0,0287	1,25	0,0225	0,0287
S01-	Korneuburg West	KN Korneuburg	0,19	0,0045	0,0054	0,19	0,0045	0,0054	0,27	0,0063	0,0067	0,27	0,0063	0,0067	0,40	0,0072	0,0092	0,40	0,0072	0,0092
S02-	Hirschstetten	Gewerbepark Stadlau	0,21	0,0048	0,0058	0,21	0,0048	0,0058	0,29	0,0068	0,0072	0,29	0,0068	0,0072	0,43	0,0077	0,0098	0,43	0,0077	0,0098
S02-	Gewerbepark Stadlau	Breitenleer Straße	0,11	0,0027	0,0032	0,11	0,0027	0,0032	0,16	0,0037	0,0040	0,16	0,0037	0,0040	0,24	0,0043	0,0055	0,24	0,0043	0,0055
S02-	Breitenleer Straße	Rautenweg	0,19	0,0044	0,0053	0,19	0,0044	0,0053	0,27	0,0062	0,0067	0,27	0,0062	0,0067	0,39	0,0071	0,0091	0,39	0,0071	0,0091
S02-	Rautenweg	Hermann Gebauer Straße	0,21	0,0049	0,0059	0,21	0,0049	0,0059	0,29	0,0068	0,0073	0,29	0,0068	0,0073	0,43	0,0078	0,0100	0,43	0,0078	0,0100
S02-	Hermann Gebauer Straße	Angerner Straße	0,76	0,0177	0,0212	0,76	0,0177	0,0212	1,06	0,0247	0,0265	1,06	0,0247	0,0265	1,57	0,0283	0,0360	1,57	0,0283	0,0360
S03-	KN Stockerau/West	Stockerau Nord	0,21	0,0050	0,0060	0,21	0,0050	0,0060	0,30	0,0070	0,0075	0,30	0,0070	0,0075	0,44	0,0080	0,0102	0,44	0,0080	0,0102
S03-	Stockerau Nord	Sierndorf	1,15	0,0268	0,0322	1,15	0,0268	0,0322	1,60	0,0375	0,0402	1,60	0,0375	0,0402	2,38	0,0429	0,0547	2,38	0,0429	0,0547
S03-	Sierndorf	Obermallebarn	0,77	0,0180	0,0216	0,77	0,0180	0,0216	1,08	0,0252	0,0270	1,08	0,0252	0,0270	1,60	0,0288	0,0367	1,60	0,0288	0,0367
S03-	Obermallebarn	Göllersdorf	1,02	0,0238	0,0285	1,02	0,0238	0,0285	1,42	0,0333	0,0357	1,42	0,0333	0,0357	2,11	0,0380	0,0485	2,11	0,0380	0,0485
S03-	Göllersdorf	Großstelzendorf	0,41	0,0095	0,0114	0,41	0,0095	0,0114	0,57	0,0133	0,0143	0,57	0,0133	0,0143	0,85	0,0152	0,0194	0,85	0,0152	0,0194

STR-KENNZAHL	MAUTABSCHNITT VON	MAUTABSCHNITT BIS	CO2-Emissionsklasse 4 / EURO VI																	
			Kat. 2						Kat. 3						Kat. 4					
			Tag			Nacht			Tag			Nacht			Tag			Nacht		
			Ges	Luft Lärm	CO2	Ges	Luft Lärm	CO2	Ges	Luft Lärm	CO2	Ges	Luft Lärm	CO2	Ges	Luft Lärm	CO2	Ges	Luft Lärm	CO2
S03-	Großstelzendorf	Hollabrunn Süd	0,98	0,0229	0,0275	0,98	0,0229	0,0275	1,37	0,0321	0,0344	1,37	0,0321	0,0344	2,04	0,0366	0,0467	2,04	0,0366	0,0467
S03-	Hollabrunn Süd	Hollabrunn Mitte	0,28	0,0066	0,0079	0,28	0,0066	0,0079	0,39	0,0092	0,0098	0,39	0,0092	0,0098	0,58	0,0105	0,0134	0,58	0,0105	0,0134
S03-	Hollabrunn Mitte	Hollabrunn Nord	0,64	0,0149	0,0178	0,64	0,0149	0,0178	0,89	0,0208	0,0223	0,89	0,0208	0,0223	1,32	0,0238	0,0303	1,32	0,0238	0,0303
S03-	Hollabrunn Nord	Wullersdorf	1,22	0,0285	0,0342	1,22	0,0285	0,0342	1,70	0,0399	0,0427	1,70	0,0399	0,0427	2,53	0,0456	0,0581	2,53	0,0456	0,0581
S03-	Wullersdorf	Guntersdorf	0,84	0,0197	0,0237	0,84	0,0197	0,0237	1,18	0,0276	0,0296	1,18	0,0276	0,0296	1,75	0,0316	0,0402	1,75	0,0316	0,0402
S04-	KN Mattersburg	Sigleß	0,51	0,0118	0,0142	0,51	0,0118	0,0142	0,71	0,0166	0,0178	0,71	0,0166	0,0178	1,05	0,0189	0,0242	1,05	0,0189	0,0242
S04-	Sigleß	Bad Sauerbrunn	1,18	0,0277	0,0332	1,18	0,0277	0,0332	1,65	0,0387	0,0415	1,65	0,0387	0,0415	2,46	0,0443	0,0564	2,46	0,0443	0,0564
S04-	Bad Sauerbrunn	Neudörfl	0,50	0,0116	0,0140	0,50	0,0116	0,0140	0,69	0,0163	0,0174	0,69	0,0163	0,0174	1,03	0,0186	0,0237	1,03	0,0186	0,0237
S04-	Neudörfl	Wr.Neustadt Ost	0,52	0,0122	0,0146	0,52	0,0122	0,0146	0,73	0,0170	0,0183	0,73	0,0170	0,0183	1,08	0,0195	0,0248	1,08	0,0195	0,0248
S04-	Wr.Neustadt Ost	Katzelsdorf	0,24	0,0057	0,0068	0,24	0,0057	0,0068	0,34	0,0080	0,0086	0,34	0,0080	0,0086	0,51	0,0091	0,0116	0,51	0,0091	0,0116
S04-	Katzelsdorf	Lanzenkirchen	0,20	0,0048	0,0057	0,20	0,0048	0,0057	0,29	0,0067	0,0072	0,29	0,0067	0,0072	0,42	0,0076	0,0097	0,42	0,0076	0,0097
S04-	Lanzenkirchen	Wr.Neustadt Süd	0,18	0,0042	0,0051	0,18	0,0042	0,0051	0,25	0,0059	0,0063	0,25	0,0059	0,0063	0,38	0,0068	0,0086	0,38	0,0068	0,0086
S04-	Wr.Neustadt Süd	KN Wr. Neustadt	0,30	0,0070	0,0084	0,30	0,0070	0,0084	0,42	0,0098	0,0105	0,42	0,0098	0,0105	0,62	0,0112	0,0143	0,62	0,0112	0,0143
S05-	KN Stockerau/West	Tulln	2,07	0,0483	0,0580	2,07	0,0483	0,0580	2,89	0,0676	0,0725	2,89	0,0676	0,0725	4,29	0,0773	0,0985	4,29	0,0773	0,0985
S05-	Tulln	Königsbrunn / Wagram	2,57	0,0600	0,0720	2,57	0,0600	0,0720	3,59	0,0840	0,0900	3,59	0,0840	0,0900	5,34	0,0960	0,1224	5,34	0,0960	0,1224
S05-	Königsbrunn / Wagram	Kirchberg/Wagram	0,69	0,0161	0,0194	0,69	0,0161	0,0194	0,96	0,0226	0,0242	0,96	0,0226	0,0242	1,43	0,0258	0,0329	1,43	0,0258	0,0329
S05-	Kirchberg/Wagram	Fels / Wagram	0,52	0,0121	0,0145	0,52	0,0121	0,0145	0,72	0,0169	0,0181	0,72	0,0169	0,0181	1,07	0,0193	0,0246	1,07	0,0193	0,0246
S05-	Fels / Wagram	Grafenwörth	1,19	0,0278	0,0334	1,19	0,0278	0,0334	1,66	0,0389	0,0417	1,66	0,0389	0,0417	2,47	0,0445	0,0567	2,47	0,0445	0,0567
S05-	Grafenwörth	Jettsdorf	0,53	0,0124	0,0149	0,53	0,0124	0,0149	0,74	0,0174	0,0187	0,74	0,0174	0,0187	1,11	0,0199	0,0254	1,11	0,0199	0,0254
S06-	KN Seebenstein	Neunkirchen	0,81	0,0190	0,0228	0,81	0,0190	0,0228	1,13	0,0266	0,0285	1,13	0,0266	0,0285	1,69	0,0304	0,0387	1,69	0,0304	0,0387
S06-	Neunkirchen	Gloggnitz	2,60	0,0609	0,0730	2,60	0,0609	0,0730	3,64	0,0852	0,0913	3,64	0,0852	0,0913	5,41	0,0974	0,1241	5,41	0,0974	0,1241
S06-	Gloggnitz	Maria Schutz	1,66	0,0388	0,0465	1,66	0,0388	0,0465	2,32	0,0543	0,0582	2,32	0,0543	0,0582	3,45	0,0621	0,0791	3,45	0,0621	0,0791
S06-	Maria Schutz	Spital / Semmering	1,41	0,0329	0,0395	1,41	0,0329	0,0395	1,97	0,0461	0,0494	1,97	0,0461	0,0494	2,93	0,0527	0,0672	2,93	0,0527	0,0672
S06-	Spital / Semmering	Mürzzuschlag Ost	1,18	0,0275	0,0330	1,18	0,0275	0,0330	1,64	0,0385	0,0413	1,64	0,0385	0,0413	2,44	0,0440	0,0561	2,44	0,0440	0,0561
S06-	Mürzzuschlag Ost	Mariazell, Mürzsteg, Mürzzuschlag	1,04	0,0244	0,0293	1,04	0,0244	0,0293	1,46	0,0341	0,0366	1,46	0,0341	0,0366	2,17	0,0390	0,0497	2,17	0,0390	0,0497
S06-	Mariazell, Mürzsteg, Mürzzuschlag	Hönigsberg	0,74	0,0174	0,0209	0,74	0,0174	0,0209	1,04	0,0243	0,0261	1,04	0,0243	0,0261	1,55	0,0278	0,0355	1,55	0,0278	0,0355
S06-	Hönigsberg	Langenwang	0,41	0,0096	0,0115	0,41	0,0096	0,0115	0,57	0,0135	0,0144	0,57	0,0135	0,0144	0,85	0,0154	0,0196	0,85	0,0154	0,0196
S06-	Langenwang	Krieglach	0,49	0,0114	0,0137	0,49	0,0114	0,0137	0,68	0,0160	0,0171	0,68	0,0160	0,0171	1,02	0,0183	0,0233	1,02	0,0183	0,0233
S06-	Krieglach	Mitterdorf	1,24	0,0289	0,0346	1,24	0,0289	0,0346	1,72	0,0404	0,0433	1,72	0,0404	0,0433	2,57	0,0462	0,0589	2,57	0,0462	0,0589
S06-	Mitterdorf	Kindberg Ost	1,26	0,0294	0,0352	1,26	0,0294	0,0352	1,75	0,0411	0,0440	1,75	0,0411	0,0440	2,61	0,0470	0,0599	2,61	0,0470	0,0599
S06-	Kindberg Ost	Kindberg West	0,27	0,0063	0,0076	0,27	0,0063	0,0076	0,38	0,0088	0,0095	0,38	0,0088	0,0095	0,56	0,0101	0,0129	0,56	0,0101	0,0129
S06-	Kindberg West	Kindbergdörfl	0,27	0,0063	0,0076	0,27	0,0063	0,0076	0,38	0,0088	0,0094	0,38	0,0088	0,0094	0,56	0,0101	0,0128	0,56	0,0101	0,0128
S06-	Kindbergdörfl	Allerheiligen Mürzhofen	0,61	0,0142	0,0170	0,61	0,0142	0,0170	0,85	0,0199	0,0213	0,85	0,0199	0,0213	1,26	0,0227	0,0289	1,26	0,0227	0,0289
S06-	Allerheiligen Mürzhofen	St. Marein	0,91	0,0213	0,0256	0,91	0,0213	0,0256	1,27	0,0298	0,0320	1,27	0,0298	0,0320	1,89	0,0341	0,0435	1,89	0,0341	0,0435
S06-	St. Marein	Kapfenberg	0,65	0,0151	0,0181	0,65	0,0151	0,0181	0,90	0,0211	0,0227	0,90	0,0211	0,0227	1,34	0,0242	0,0308	1,34	0,0242	0,0308
S06-	Kapfenberg	KN Bruck/Mur	1,21	0,0282	0,0338	1,21	0,0282	0,0338	1,68	0,0395	0,0423	1,68	0,0395	0,0423	2,51	0,0451	0,0575	2,51	0,0451	0,0575
S06-	KN Bruck/Mur	ASt Bruck/Mur West	1,03	0,0242	0,0290	1,03	0,0242	0,0290	1,44	0,0339	0,0363	1,44	0,0339	0,0363	2,15	0,0387	0,0493	2,15	0,0387	0,0493
S06-	ASt Bruck/Mur West	Niklasdorf	0,96	0,0223	0,0268	0,96	0,0223	0,0268	1,33	0,0313	0,0335	1,33	0,0313	0,0335	1,99	0,0357	0,0456	1,99	0,0357	0,0456
S06-	Niklasdorf	Leoben Ost	1,02	0,0238	0,0286	1,02	0,0238	0,0286	1,42	0,0334	0,0357	1,42	0,0334	0,0357	2,12	0,0381	0,0486	2,12	0,0381	0,0486
S06-	Leoben Ost	Leoben West	1,14	0,0267	0,0320	1,14	0,0267	0,0320	1,59	0,0374	0,0400	1,59	0,0374	0,0400	2,37	0,0427	0,0545	2,37	0,0427	0,0545
S06-	Leoben West	St. Michael	1,08	0,0253	0,0304	1,08	0,0253	0,0304	1,51	0,0355	0,0380	1,51	0,0355	0,0380	2,25	0,0405	0,0517	2,25	0,0405	0,0517
S06-	St. Michael	KN St. Michael	0,33	0,0077	0,0092	0,33	0,0077	0,0092	0,46	0,0108	0,0116	0,46	0,0108	0,0116	0,68	0,0123	0,0157	0,68	0,0123	0,0157
S07-	KN Riegersdorf	Fürstenfeld	1,84	0,0431	0,0517	1,84	0,0431	0,0517	2,57	0,0603	0,0647	2,57	0,0603	0,0647	3,83	0,0690	0,0879	3,83	0,0690	0,0879
S07-	Fürstenfeld	Rudersdorf	0,48	0,0111	0,0133	0,48	0,0111	0,0133	0,66	0,0156	0,0167	0,66	0,0156	0,0167	0,99	0,0178	0,0227	0,99	0,0178	0,0227
S07-	Rudersdorf	Dobersdorf	1,13	0,0264	0,0317	1,13	0,0264	0,0317	1,58	0,0370	0,0396	1,58	0,0370	0,0396	2,35	0,0422	0,0539	2,35	0,0422	0,0539
S10-	Unterweitersdorf	Neumarkt	1,43	0,0335	0,0402	1,43	0,0335	0,0402	2,00	0,0469	0,0502	2,00	0,0469	0,0502	2,98	0,0536	0,0683	2,98	0,0536	0,0683
S10-	Neumarkt	Kefermarkt	0,82	0,0192	0,0231	0,82	0,0192	0,0231	1,15	0,0269	0,0288	1,15	0,0269	0,0288	1,71	0,0308	0,0392	1,71	0,0308	0,0392
S10-	Kefermarkt	Freistadt / Süd	0,89	0,0207	0,0248	0,89	0,0207	0,0248	1,24	0,0290	0,0310	1,24	0,0290	0,0310	1,84	0,0331	0,0422	1,84	0,0331	0,0422
S10-	Freistadt / Süd	Grünbach Sandl	0,94	0,0219	0,0263	0,94	0,0219	0,0263	1,31	0,0306	0,0328	1,31	0,0306	0,0328	1,95	0,0350	0,0446	1,95	0,0350	0,0446
S10-	Grünbach Sandl	Freistadt / Nord	0,26	0,0060	0,0072	0,26	0,0060	0,0072	0,36	0,0084	0,0090	0,36	0,0084	0,0090	0,53	0,0096	0,0123	0,53	0,0096	0,0123
S16-	Zams	Landeck West	1,09	0,0256	0,0307	1,09	0,0256	0,0307	1,53	0,0358	0,0384	1,53	0,0358	0,0384	2,27	0,0409	0,0522	2,27	0,0409	0,0522
S16-	Landeck West	Pians	0,70	0,0164	0,0197	0,70	0,0164	0,0197	0,98	0,0229	0,0246	0,98	0,0229	0,0246	1,46	0,0262	0,0334	1,46	0,0262	0,0334
S16-	Pians	Flirsch	1,39	0,0325	0,0390	1,39	0,0325	0,0390	1,94	0,0455	0,0487	1,94	0,0455	0,0487	2,89	0,0519	0,0662	2,89	0,0519	0,0662
S16-	Flirsch	Schnann am Arlberg	0,87	0,0204	0,0245	0,87	0,0204	0,0245	1,22	0,0285	0,0306	1,22	0,0285	0,0306	1,81	0,0326	0,0416	1,81	0,0326	0,0416
S16-	Schnann am Arlberg	Pettneu	0,63	0,0148	0,0178	0,63	0,0148	0,0178	0,89	0,0207	0,0222	0,89	0,0207	0,0222	1,32	0,0237	0,0302	1,32	0,0237	0,0302
S16-	Pettneu	St. Anton/Arlberg	0,35	0,0083	0,0099	0,35	0,0083	0,0099	0,49	0,0116	0,0124	0,49	0,0116	0,0124	0,73	0,0132	0,0168	0,73	0,0132	0,0168
S16-	St. Anton/Arlberg	Langen/Arlberg	8,85	0,0803	0,0963	8,85	0,0803	0,0963	12,37	0,1124	0,1204	12,37	0,1124	0,1204	18,50	0,1284	0,1637	18,50	0,1284	0,1637
S16-	Langen/Arlberg	Wald/Arlberg	1,13	0,0263	0,0315	1,13	0,0263	0,0315	1,57	0,0368	0,0394	1,57	0,0368	0,0394	2,34	0,0421	0,0536	2,34	0,0421	0,0536
S16-	Wald/Arlberg	Dalaas	1,28	0,0299	0,0359	1,28	0,0299	0,0359	1,79	0,0419	0,0449	1,79	0,0419	0,0449	2,66	0,0479	0,0611	2,66	0,0479	0,0611
S16-	Dalaas	Braz Ost	0,73	0,0170	0,0204	0,73	0,0170	0,0204	1,01	0,0238	0,0255	1,01	0,0238	0,0255	1,51	0,0272	0,0346	1,51	0,0272	0,0346
S16-	Braz Ost	Braz West	0,57	0,0132	0,0159	0,57	0,0132	0,0159	0,79	0,0185	0,0199	0,79	0,0185	0,0199	1,18	0,0212	0,0270	1,18	0,0212	0,0270
S16-	Braz West	Bings	0,77	0,0179	0,0215	0,77	0,0179	0,0215	1,07	0,0251	0,0269	1,07	0,0251	0,0269	1,60	0,0287	0,0366	1,60	0,0287	0,0366
S16-	Bings	Bludenz Montafon	0,36	0,0085	0,0102	0,36	0,0085	0,0102	0,51	0,0119	0,0127	0,51	0,0119	0,0127	0,76	0,0136	0,0173	0,76	0,0136	0,0173
S31-	Eisenstadt Ost	Eisenstadt Süd	0,66	0,0154	0,0185	0,66	0,0154	0,0185	0,92	0,0216	0,0231	0,92	0,0216	0,0231	1,37	0,0246	0,0314	1,37	0,0246	0,0314
S31-	Eisenstadt Süd	Eisenstadt Mitte	0,25	0,0058	0,0069	0,25	0,0058	0,0069	0,34	0,0081	0,0086	0,34	0,0081	0,0086	0,51	0,0092	0,0118	0,51	0,0092	0,0118
S31-	Eisenstadt Mitte	KN Eisenstadt	0,41	0,0095	0,0114	0,41	0,0095	0,0114	0,57	0,0133	0,0143	0,57	0,0133	0,0143	0,85	0,0152	0,0194	0,85	0,0152	0,0194
S31-	KN Eisenstadt	Wulkaprodersdorf	0,54	0,0127	0,0152	0,54	0,0127	0,0152	0,76	0,0177	0,0190	0,76	0,0177	0,0190	1,13	0,0203	0,0258	1,13	0,0203	0,0258
S31-	Wulkaprodersdorf	KN Mattersburg	1,54	0,0359	0,0431	1,54	0,0359	0,0431	2,15	0,0503	0,0539	2,15	0,0503	0,0539	3,20	0,0575	0,0733	3,20	0,0575	0,0733
S31-	KN Mattersburg	Forchtenstein	1,11	0,0260	0,0312	1,11	0,0260	0,0312	1,55	0,0364	0,0390	1,55	0,0364	0,0390	2,31	0,0416	0,0531	2,31	0,0416	0,0531
S31-	Forchtenstein	Sieggraben	1,56	0,0364	0,0436	1,56	0,0364	0,0436	2,17	0,0509	0,0545	2,17	0,0509	0,0545	3,23	0,0582	0,0742	3,23	0,0582	0,0742
S31-	Sieggraben	Weppersdorf/Kobersdorf	1,87	0,0438	0,0525	1,87	0,0438	0,0525	2,62	0,0613	0,0657	2,62	0,0613	0,0657	3,89	0,0701	0,0893	3,89	0,0701	0,0893
S31-	Weppersdorf/Kobersdorf	Weppersdorf/Markt St.Martin	0,39	0,0090	0,0108	0,39	0,0090	0,0108	0,54	0,0126	0,0135	0,54	0,0126	0,0135	0,80	0,0144	0,0183	0,80	0,0144	0,0183
S31-	Weppersdorf/Markt St.Martin	Neutal	0,89	0,0208	0,0249	0,89	0,0208	0,0249	1,24	0,0291	0,0312	1,24	0,0291	0,0312	1,85	0,0333	0,0424	1,85	0,0333	0,0424

STR-KENNZAHL	MAUTABSCHNITT VON	MAUTABSCHNITT BIS	CO2-Emissionsklasse 4 / EURO VI																	
			Kat. 2						Kat. 3						Kat. 4					
			Tag			Nacht			Tag			Nacht			Tag			Nacht		
			Ges	Luft Lärm	CO2	Ges	Luft Lärm	CO2	Ges	Luft Lärm	CO2	Ges	Luft Lärm	CO2	Ges	Luft Lärm	CO2	Ges	Luft Lärm	CO2
S31-	Neutal	Stoob Süd	0,78	0,0182	0,0218	0,78	0,0182	0,0218	1,08	0,0254	0,0272	1,08	0,0254	0,0272	1,61	0,0291	0,0370	1,61	0,0291	0,0370
S31-	Stoob Süd	Oberpullendorf	0,85	0,0198	0,0238	0,85	0,0198	0,0238	1,18	0,0278	0,0297	1,18	0,0278	0,0297	1,76	0,0317	0,0404	1,76	0,0317	0,0404
S33-	KN St. Pölten	St. Pölten Ost	0,46	0,0108	0,0129	0,46	0,0108	0,0129	0,64	0,0151	0,0161	0,64	0,0151	0,0161	0,96	0,0172	0,0220	0,96	0,0172	0,0220
S33-	St. Pölten Ost	St. Pölten Nord	0,81	0,0190	0,0228	0,81	0,0190	0,0228	1,14	0,0266	0,0285	1,14	0,0266	0,0285	1,69	0,0304	0,0388	1,69	0,0304	0,0388
S33-	St. Pölten Nord	Herzogenburg Süd	0,86	0,0201	0,0242	0,86	0,0201	0,0242	1,20	0,0282	0,0302	1,20	0,0282	0,0302	1,79	0,0322	0,0411	1,79	0,0322	0,0411
S33-	Herzogenburg Süd	Herzogenburg Stadt	0,46	0,0108	0,0129	0,46	0,0108	0,0129	0,64	0,0151	0,0161	0,64	0,0151	0,0161	0,96	0,0172	0,0219	0,96	0,0172	0,0219
S33-	Herzogenburg Stadt	Herzogenburg Nord	0,26	0,0060	0,0072	0,26	0,0060	0,0072	0,36	0,0083	0,0089	0,36	0,0083	0,0089	0,53	0,0095	0,0122	0,53	0,0095	0,0122
S33-	Herzogenburg Nord	Traismauer Süd	1,24	0,0290	0,0348	1,24	0,0290	0,0348	1,73	0,0406	0,0435	1,73	0,0406	0,0435	2,58	0,0464	0,0592	2,58	0,0464	0,0592
S33-	Traismauer Süd	Traismauer Nord	0,63	0,0148	0,0177	0,63	0,0148	0,0177	0,88	0,0207	0,0221	0,88	0,0207	0,0221	1,31	0,0236	0,0301	1,31	0,0236	0,0301
S33-	Traismauer Nord	Jettsdorf	1,07	0,0249	0,0299	1,07	0,0249	0,0299	1,49	0,0349	0,0374	1,49	0,0349	0,0374	2,21	0,0399	0,0508	2,21	0,0399	0,0508
S35-	KN Bruck/Mur	Pernegg	1,30	0,0305	0,0365	1,30	0,0305	0,0365	1,82	0,0426	0,0457	1,82	0,0426	0,0457	2,71	0,0487	0,0621	2,71	0,0487	0,0621
S35-	Pernegg	Mixnitz/Mautstatt	0,95	0,0221	0,0266	0,95	0,0221	0,0266	1,32	0,0310	0,0332	1,32	0,0310	0,0332	1,97	0,0354	0,0452	1,97	0,0354	0,0452
S35-	Mixnitz/Mautstatt	Röthelstein	1,14	0,0266	0,0319	1,14	0,0266	0,0319	1,59	0,0372	0,0398	1,59	0,0372	0,0398	2,36	0,0425	0,0542	2,36	0,0425	0,0542
S35-	Röthelstein	Laufnitzdorf	0,55	0,0128	0,0154	0,55	0,0128	0,0154	0,76	0,0179	0,0192	0,76	0,0179	0,0192	1,14	0,0205	0,0261	1,14	0,0205	0,0261
S35-	Laufnitzdorf	Rothleiten	0,62	0,0145	0,0175	0,62	0,0145	0,0175	0,87	0,0204	0,0218	0,87	0,0204	0,0218	1,29	0,0233	0,0297	1,29	0,0233	0,0297
S35-	Rothleiten	Frohnleiten Nord	0,39	0,0091	0,0109	0,39	0,0091	0,0109	0,54	0,0127	0,0136	0,54	0,0127	0,0136	0,81	0,0145	0,0185	0,81	0,0145	0,0185
S35-	Frohnleiten Nord	Frohnleiten	0,18	0,0042	0,0050	0,18	0,0042	0,0050	0,25	0,0059	0,0063	0,25	0,0059	0,0063	0,37	0,0067	0,0085	0,37	0,0067	0,0085
S35-	Frohnleiten	Badl Peggau	1,20	0,0281	0,0337	1,20	0,0281	0,0337	1,68	0,0393	0,0422	1,68	0,0393	0,0422	2,50	0,0450	0,0573	2,50	0,0450	0,0573
S35-	Badl Peggau	Peggau Mitte	0,40	0,0094	0,0113	0,40	0,0094	0,0113	0,56	0,0132	0,0141	0,56	0,0132	0,0141	0,84	0,0150	0,0192	0,84	0,0150	0,0192
S35-	Peggau Mitte	KN Peggau Deutschfeistritz	0,84	0,0196	0,0235	0,84	0,0196	0,0235	1,17	0,0274	0,0294	1,17	0,0274	0,0294	1,74	0,0313	0,0399	1,74	0,0313	0,0399
S36-	KN St. Michael	St. Stefan ob Leoben	0,69	0,0161	0,0194	0,69	0,0161	0,0194	0,96	0,0226	0,0242	0,96	0,0226	0,0242	1,43	0,0258	0,0329	1,43	0,0258	0,0329
S36-	St. Stefan ob Leoben	Kraubath	0,74	0,0173	0,0208	0,74	0,0173	0,0208	1,04	0,0243	0,0260	1,04	0,0243	0,0260	1,54	0,0277	0,0353	1,54	0,0277	0,0353
S36-	Kraubath	Feistritz St. Lorenzen	1,30	0,0304	0,0365	1,30	0,0304	0,0365	1,82	0,0426	0,0457	1,82	0,0426	0,0457	2,71	0,0487	0,0621	2,71	0,0487	0,0621
S36-	Feistritz St. Lorenzen	Knittelfeld Ost	1,50	0,0349	0,0419	1,50	0,0349	0,0419	2,09	0,0489	0,0524	2,09	0,0489	0,0524	3,11	0,0559	0,0713	3,11	0,0559	0,0713
S36-	Knittelfeld Ost	Knittelfeld West	0,63	0,0148	0,0178	0,63	0,0148	0,0178	0,89	0,0207	0,0222	0,89	0,0207	0,0222	1,32	0,0237	0,0302	1,32	0,0237	0,0302
S36-	Knittelfeld West	Zeltweg Ost Spielberg	0,20	0,0046	0,0056	0,20	0,0046	0,0056	0,28	0,0065	0,0069	0,28	0,0065	0,0069	0,41	0,0074	0,0094	0,41	0,0074	0,0094
S36-	Zeltweg Ost Spielberg	Zeltweg West	1,29	0,0301	0,0361	1,29	0,0301	0,0361	1,80	0,0421	0,0452	1,80	0,0421	0,0452	2,68	0,0482	0,0614	2,68	0,0482	0,0614
S36-	Zeltweg West	Judenburg Ost Fohnsdorf	0,65	0,0151	0,0182	0,65	0,0151	0,0182	0,90	0,0212	0,0227	0,90	0,0212	0,0227	1,35	0,0242	0,0309	1,35	0,0242	0,0309
S36-	Judenburg Ost Fohnsdorf	Judenburg West	1,01	0,0235	0,0282	1,01	0,0235	0,0282	1,40	0,0329	0,0352	1,40	0,0329	0,0352	2,09	0,0376	0,0479	2,09	0,0376	0,0479
S36-	As B317 Ost	St. Georgen Ost	0,11	0,0025	0,0029	0,11	0,0025	0,0029	0,15	0,0034	0,0037	0,15	0,0034	0,0037	0,22	0,0039	0,0050	0,22	0,0039	0,0050
S36-	St. Georgen Ost	St. Georgen West	0,19	0,0045	0,0055	0,19	0,0045	0,0055	0,27	0,0064	0,0068	0,27	0,0064	0,0068	0,40	0,0073	0,0093	0,40	0,0073	0,0093
S36-	St. Georgen West	Unzmarkt Ost	0,79	0,0184	0,0221	0,79	0,0184	0,0221	1,10	0,0257	0,0276	1,10	0,0257	0,0276	1,63	0,0294	0,0375	1,63	0,0294	0,0375
S36-	Unzmarkt Ost	Unzmarkt West	0,30	0,0069	0,0083	0,30	0,0069	0,0083	0,41	0,0097	0,0104	0,41	0,0097	0,0104	0,61	0,0111	0,0141	0,61	0,0111	0,0141
S36-	Unzmarkt West	As B317 (prov.)	0,24	0,0056	0,0067	0,24	0,0056	0,0067	0,33	0,0078	0,0084	0,33	0,0078	0,0084	0,50	0,0090	0,0114	0,50	0,0090	0,0114
S37-	St. Veit Nord / Kraig	St. Veit Mitte / Brückl	0,61	0,0142	0,0171	0,61	0,0142	0,0171	0,85	0,0199	0,0214	0,85	0,0199	0,0214	1,27	0,0228	0,0290	1,27	0,0228	0,0290
S37-	St. Veit Mitte / Brückl	St. Veit Süd	0,52	0,0121	0,0145	0,52	0,0121	0,0145	0,72	0,0169	0,0182	0,72	0,0169	0,0182	1,08	0,0194	0,0247	1,08	0,0194	0,0247
S37-	St. Veit Süd	St. Veit Industriegebiet	0,39	0,0091	0,0109	0,39	0,0091	0,0109	0,54	0,0127	0,0137	0,54	0,0127	0,0137	0,81	0,0146	0,0186	0,81	0,0146	0,0186
S37-	St. Veit Industriegebiet	Maria Saal	1,37	0,0319	0,0383	1,37	0,0319	0,0383	1,91	0,0447	0,0479	1,91	0,0447	0,0479	2,84	0,0511	0,0652	2,84	0,0511	0,0652
S37-	Maria Saal	Karnburg	0,49	0,0114	0,0137	0,49	0,0114	0,0137	0,68	0,0160	0,0171	0,68	0,0160	0,0171	1,01	0,0182	0,0233	1,01	0,0182	0,0233
S37-	Karnburg	Klagenfurt Nord	0,43	0,0100	0,0119	0,43	0,0100	0,0119	0,59	0,0139	0,0149	0,59	0,0139	0,0149	0,89	0,0159	0,0203	0,89	0,0159	0,0203
A01-	Preßbaum	Wien Auhof	2,98	0,0697	0,0836	2,98	0,0697	0,0836	4,16	0,0975	0,1045	4,16	0,0975	0,1045	6,19	0,1114	0,1421	6,19	0,1114	0,1421
A01-	KN Steinhäusl	Preßbaum	1,68	0,0394	0,0472	1,68	0,0394	0,0472	2,35	0,0551	0,0590	2,35	0,0551	0,0590	3,50	0,0630	0,0803	3,50	0,0630	0,0803
A01-	Altlengbach	KN Steinhäusl	0,99	0,0231	0,0278	0,99	0,0231	0,0278	1,38	0,0324	0,0347	1,38	0,0324	0,0347	2,06	0,0370	0,0472	2,06	0,0370	0,0472
A01-	St. Christophen	Altlengbach	1,18	0,0276	0,0331	1,18	0,0276	0,0331	1,65	0,0386	0,0414	1,65	0,0386	0,0414	2,45	0,0442	0,0563	2,45	0,0442	0,0563
A01-	Böheimkirchen	St. Christophen	1,42	0,0331	0,0397	1,42	0,0331	0,0397	1,98	0,0463	0,0496	1,98	0,0463	0,0496	2,94	0,0530	0,0675	2,94	0,0530	0,0675
A01-	KN St. Pölten	Böheimkirchen	1,39	0,0324	0,0389	1,39	0,0324	0,0389	1,93	0,0453	0,0486	1,93	0,0453	0,0486	2,88	0,0518	0,0660	2,88	0,0518	0,0660
A01-	St. Pölten Süd	KN St. Pölten	0,98	0,0230	0,0276	0,98	0,0230	0,0276	1,37	0,0322	0,0344	1,37	0,0322	0,0344	2,04	0,0367	0,0468	2,04	0,0367	0,0468
A01-	Loosdorf	St. Pölten Süd	3,41	0,0796	0,0956	3,41	0,0796	0,0956	4,76	0,1115	0,1195	4,76	0,1115	0,1195	7,08	0,1274	0,1625	7,08	0,1274	0,1625
A01-	Melk	Loosdorf	1,25	0,0292	0,0350	1,25	0,0292	0,0350	1,74	0,0409	0,0438	1,74	0,0409	0,0438	2,59	0,0467	0,0595	2,59	0,0467	0,0595
A01-	Pöchlarn	Melk	2,21	0,0517	0,0621	2,21	0,0517	0,0621	3,09	0,0724	0,0776	3,09	0,0724	0,0776	4,60	0,0828	0,1055	4,60	0,0828	0,1055
A01-	Ybbs Wieselburg	Pöchlarn	2,04	0,0477	0,0573	2,04	0,0477	0,0573	2,85	0,0668	0,0716	2,85	0,0668	0,0716	4,24	0,0764	0,0974	4,24	0,0764	0,0974
A01-	Amstetten Ost	Ybbs Wieselburg	1,84	0,0429	0,0515	1,84	0,0429	0,0515	2,56	0,0601	0,0643	2,56	0,0601	0,0643	3,81	0,0686	0,0875	3,81	0,0686	0,0875
A01-	Amstetten West	Amstetten Ost	2,89	0,0675	0,0810	2,89	0,0675	0,0810	4,03	0,0945	0,1012	4,03	0,0945	0,1012	6,00	0,1080	0,1376	6,00	0,1080	0,1376
A01-	Oed	Amstetten West	2,03	0,0474	0,0568	2,03	0,0474	0,0568	2,83	0,0663	0,0711	2,83	0,0663	0,0711	4,21	0,0758	0,0966	4,21	0,0758	0,0966
A01-	Haag	Oed	2,19	0,0511	0,0614	2,19	0,0511	0,0614	3,05	0,0716	0,0767	3,05	0,0716	0,0767	4,55	0,0818	0,1043	4,55	0,0818	0,1043
A01-	St. Valentin	Haag	1,95	0,0455	0,0546	1,95	0,0455	0,0546	2,72	0,0637	0,0683	2,72	0,0637	0,0683	4,05	0,0728	0,0929	4,05	0,0728	0,0929
A01-	Enns Ost	St. Valentin	0,83	0,0193	0,0232	0,83	0,0193	0,0232	1,15	0,0270	0,0290	1,15	0,0270	0,0290	1,72	0,0309	0,0394	1,72	0,0309	0,0394
A01-	Enns West / Steyr	Enns Ost	0,64	0,0150	0,0180	0,64	0,0150	0,0180	0,89	0,0210	0,0225	0,89	0,0210	0,0225	1,33	0,0240	0,0305	1,33	0,0240	0,0305
A01-	Asten St Florian	Enns West / Steyr	0,50	0,0116	0,0140	0,50	0,0116	0,0140	0,69	0,0163	0,0174	0,69	0,0163	0,0174	1,03	0,0186	0,0237	1,03	0,0186	0,0237
A01-	KN Linz	Asten St Florian	1,91	0,0445	0,0534	1,91	0,0445	0,0534	2,66	0,0623	0,0668	2,66	0,0623	0,0668	3,96	0,0712	0,0908	3,96	0,0712	0,0908
A01-	Ansfelden	KN Linz	0,32	0,0075	0,0090	0,32	0,0075	0,0090	0,45	0,0105	0,0113	0,45	0,0105	0,0113	0,67	0,0120	0,0153	0,67	0,0120	0,0153
A01-	Traun	Ansfelden	0,71	0,0166	0,0199	0,71	0,0166	0,0199	0,99	0,0233	0,0249	0,99	0,0233	0,0249	1,48	0,0266	0,0339	1,48	0,0266	0,0339
A01-	KN A1/A25 Passau Wels	Traun	0,33	0,0078	0,0094	0,33	0,0078	0,0094	0,47	0,0109	0,0117	0,47	0,0109	0,0117	0,69	0,0125	0,0159	0,69	0,0125	0,0159
A01-	Allhaming	KN A1/A25 Passau Wels	1,54	0,0360	0,0432	1,54	0,0360	0,0432	2,15	0,0504	0,0541	2,15	0,0504	0,0541	3,20	0,0577	0,0735	3,20	0,0577	0,0735
A01-	Sattledt	Allhaming	2,57	0,0601	0,0721	2,57	0,0601	0,0721	3,59	0,0842	0,0902	3,59	0,0842	0,0902	5,34	0,0962	0,1226	5,34	0,0962	0,1226
A01-	KN Voralpenkreuz	Sattledt	0,32	0,0076	0,0091	0,32	0,0076	0,0091	0,45	0,0106	0,0113	0,45	0,0106	0,0113	0,67	0,0121	0,0154	0,67	0,0121	0,0154
A01-	Eberstalzell	KN Voralpenkreuz	0,93	0,0218	0,0261	0,93	0,0218	0,0261	1,30	0,0305	0,0326	1,30	0,0305	0,0326	1,93	0,0348	0,0444	1,93	0,0348	0,0444
A01-	Vorchdorf	Eberstalzell	1,40	0,0328	0,0394	1,40	0,0328	0,0394	1,96	0,0459	0,0492	1,96	0,0459	0,0492	2,92	0,0525	0,0670	2,92	0,0525	0,0670
A01-	Laakirchen Ost	Vorchdorf	1,23	0,0288	0,0345	1,23	0,0288	0,0345	1,72	0,0403	0,0431	1,72	0,0403	0,0431	2,56	0,0460	0,0587	2,56	0,0460	0,0587
A01-	Laakirchen West	Laakirchen Ost	0,77	0,0181	0,0217	0,77	0,0181	0,0217	1,08	0,0253	0,0272	1,08	0,0253	0,0272	1,61	0,0290	0,0369	1,61	0,0290	0,0369
A01-	Regau	Laakirchen West	1,52	0,0355	0,0426	1,52	0,0355	0,0426	2,12	0,0497	0,0532	2,12	0,0497	0,0532	3,15	0,0568	0,0724	3,15	0,0568	0,0724
A01-	Schörfling	Regau	2,00	0,0466	0,0559	2,00	0,0466	0,0559	2,79	0,0653	0,0699	2,79	0,0653	0,0699	4,14	0,0746	0,0951	4,14	0,0746	0,0951
A01-	Seewalchen	Schörfling	0,31	0,0072	0,0087	0,31	0,0072	0,0087	0,43	0,0101	0,0108	0,43	0,0101	0,0108	0,64	0,0116	0,0147	0,64	0,0116	0,0147
A01-	St. Georgen	Seewalchen	1,81	0,0423	0,0507	1,81	0,0423	0,0507	2,52	0,0592	0,0634	2,52	0,0592	0,0634	3,76	0,0676	0,0862	3,76	0,0676	0,0862
A01-	Oberwang	St. Georgen	2,41	0,0564	0,0676	2,41	0,0564	0,0676	3,37	0,0789	0,0845	3,37	0,0789	0,0845	5,01	0,0902	0,1150	5,01	0,0902	0,1150
A01-	Mondsee	Oberwang	2,22	0,0519	0,0622	2,22	0,0519	0,0622	3,10	0,0726	0,0778	3,10	0,0726	0,0778	4,61	0,0830	0,1058	4,61	0,0830	0,1058

STR-KENNZAHL	MAUTABSCHNITT VON	MAUTABSCHNITT BIS	CO2-Emissionsklasse 4 / EURO VI																	
			Kat. 2						Kat. 3						Kat. 4					
			Tag			Nacht			Tag			Nacht			Tag			Nacht		
			Ges	Luft Lärm	CO2	Ges	Luft Lärm	CO2	Ges	Luft Lärm	CO2	Ges	Luft Lärm	CO2	Ges	Luft Lärm	CO2	Ges	Luft Lärm	CO2
A01-	Thalgau	Mondsee	2,05	0,0478	0,0574	2,05	0,0478	0,0574	2,86	0,0669	0,0717	2,86	0,0669	0,0717	4,25	0,0765	0,0975	4,25	0,0765	0,0975
A01-	Wallersee	Thalgau	1,56	0,0364	0,0437	1,56	0,0364	0,0437	2,18	0,0510	0,0547	2,18	0,0510	0,0547	3,24	0,0583	0,0743	3,24	0,0583	0,0743
A01-	Salzburg Nord	Wallersee	1,51	0,0353	0,0423	1,51	0,0353	0,0423	2,11	0,0494	0,0529	2,11	0,0494	0,0529	3,14	0,0564	0,0720	3,14	0,0564	0,0720
A01-	Salzburg Bergheim-West	Salzburg Nord	0,34	0,0080	0,0095	0,34	0,0080	0,0095	0,47	0,0111	0,0119	0,47	0,0111	0,0119	0,71	0,0127	0,0162	0,71	0,0127	0,0162
A01-	Messe	Salzburg Bergheim-West	0,16	0,0038	0,0046	0,16	0,0038	0,0046	0,23	0,0053	0,0057	0,23	0,0053	0,0057	0,34	0,0061	0,0078	0,34	0,0061	0,0078
A01-	Salzburg Mitte Freilassing	Messe	0,22	0,0051	0,0061	0,22	0,0051	0,0061	0,30	0,0071	0,0076	0,30	0,0071	0,0076	0,45	0,0081	0,0103	0,45	0,0081	0,0103
A01-	Kleßheim	Salzburg Mitte Freilassing	0,27	0,0062	0,0075	0,27	0,0062	0,0075	0,37	0,0087	0,0093	0,37	0,0087	0,0093	0,55	0,0099	0,0127	0,55	0,0099	0,0127
A01-	Siezenheim	Kleßheim	0,37	0,0086	0,0103	0,37	0,0086	0,0103	0,51	0,0121	0,0129	0,51	0,0121	0,0129	0,77	0,0138	0,0176	0,77	0,0138	0,0176
A01-	Flughafen	Siezenheim	0,19	0,0043	0,0052	0,19	0,0043	0,0052	0,26	0,0061	0,0065	0,26	0,0061	0,0065	0,38	0,0069	0,0088	0,38	0,0069	0,0088
A01-	Wals Salzburg West	Flughafen	0,23	0,0053	0,0064	0,23	0,0053	0,0064	0,32	0,0074	0,0079	0,32	0,0074	0,0079	0,47	0,0085	0,0108	0,47	0,0085	0,0108
A01-	KN Salzburg	Wals Salzburg West	0,34	0,0079	0,0095	0,34	0,0079	0,0095	0,47	0,0111	0,0119	0,47	0,0111	0,0119	0,70	0,0127	0,0162	0,70	0,0127	0,0162
A01-	Staatsgrenze Walserberg	KN Salzburg	0,58	0,0135	0,0162	0,58	0,0135	0,0162	0,80	0,0189	0,0202	0,80	0,0189	0,0202	1,20	0,0215	0,0275	1,20	0,0215	0,0275
A02-	KN Vösendorf	KN Wien Inzersdorf	0,72	0,0169	0,0202	0,72	0,0169	0,0202	1,01	0,0236	0,0253	1,01	0,0236	0,0253	1,50	0,0270	0,0344	1,50	0,0270	0,0344
A02-	Mödling	KN Vösendorf	0,49	0,0115	0,0137	0,49	0,0115	0,0137	0,68	0,0160	0,0172	0,68	0,0160	0,0172	1,02	0,0183	0,0234	1,02	0,0183	0,0234
A02-	Wr. Neudorf	Mödling	0,47	0,0109	0,0131	0,47	0,0109	0,0131	0,65	0,0153	0,0164	0,65	0,0153	0,0164	0,97	0,0175	0,0223	0,97	0,0175	0,0223
A02-	Wr. Neudorf IZ/Süd	Wr. Neudorf	0,51	0,0120	0,0144	0,51	0,0120	0,0144	0,72	0,0168	0,0180	0,72	0,0168	0,0180	1,07	0,0192	0,0245	1,07	0,0192	0,0245
A02-	KN Guntramsdorf	Wr. Neudorf IZ/Süd	0,75	0,0175	0,0210	0,75	0,0175	0,0210	1,05	0,0245	0,0263	1,05	0,0245	0,0263	1,56	0,0280	0,0358	1,56	0,0280	0,0358
A02-	Traiskirchen	KN Guntramsdorf	0,84	0,0195	0,0234	0,84	0,0195	0,0234	1,17	0,0273	0,0293	1,17	0,0273	0,0293	1,74	0,0312	0,0398	1,74	0,0312	0,0398
A02-	Baden	Traiskirchen	0,47	0,0109	0,0130	0,47	0,0109	0,0130	0,65	0,0152	0,0163	0,65	0,0152	0,0163	0,97	0,0174	0,0222	0,97	0,0174	0,0222
A02-	Bad Vöslau	Baden	0,76	0,0179	0,0214	0,76	0,0179	0,0214	1,07	0,0250	0,0268	1,07	0,0250	0,0268	1,59	0,0286	0,0364	1,59	0,0286	0,0364
A02-	Kottingbrunn	Bad Vöslau	0,55	0,0129	0,0155	0,55	0,0129	0,0155	0,77	0,0180	0,0193	0,77	0,0180	0,0193	1,15	0,0206	0,0263	1,15	0,0206	0,0263
A02-	Leobersdorf	Kottingbrunn	0,48	0,0113	0,0136	0,48	0,0113	0,0136	0,68	0,0158	0,0170	0,68	0,0158	0,0170	1,01	0,0181	0,0231	1,01	0,0181	0,0231
A02-	Wöllersdorf	Leobersdorf	1,93	0,0451	0,0542	1,93	0,0451	0,0542	2,70	0,0632	0,0677	2,70	0,0632	0,0677	4,01	0,0722	0,0921	4,01	0,0722	0,0921
A02-	Wr. Neustadt West	Wöllersdorf	1,25	0,0293	0,0352	1,25	0,0293	0,0352	1,75	0,0410	0,0440	1,75	0,0410	0,0440	2,61	0,0469	0,0598	2,61	0,0469	0,0598
A02-	KN Wr. Neustadt	Wr. Neustadt West	0,50	0,0117	0,0141	0,50	0,0117	0,0141	0,70	0,0164	0,0176	0,70	0,0164	0,0176	1,04	0,0188	0,0239	1,04	0,0188	0,0239
A02-	KN Seebenstein	KN Wr. Neustadt	2,27	0,0531	0,0637	2,27	0,0531	0,0637	3,17	0,0743	0,0797	3,17	0,0743	0,0797	4,72	0,0850	0,1083	4,72	0,0850	0,1083
A02-	Grimmenstein	KN Seebenstein	1,94	0,0453	0,0544	1,94	0,0453	0,0544	2,71	0,0634	0,0679	2,71	0,0634	0,0679	4,03	0,0725	0,0924	4,03	0,0725	0,0924
A02-	Edlitz	Grimmenstein	0,54	0,0125	0,0150	0,54	0,0125	0,0150	0,75	0,0176	0,0188	0,75	0,0176	0,0188	1,11	0,0201	0,0256	1,11	0,0201	0,0256
A02-	Krumbach	Edlitz	1,66	0,0387	0,0465	1,66	0,0387	0,0465	2,31	0,0542	0,0581	2,31	0,0542	0,0581	3,44	0,0620	0,0790	3,44	0,0620	0,0790
A02-	Zöbern	Krumbach	0,87	0,0204	0,0245	0,87	0,0204	0,0245	1,22	0,0286	0,0307	1,22	0,0286	0,0307	1,82	0,0327	0,0417	1,82	0,0327	0,0417
A02-	Aspang	Zöbern	0,11	0,0027	0,0032	0,11	0,0027	0,0032	0,16	0,0037	0,0040	0,16	0,0037	0,0040	0,24	0,0043	0,0054	0,24	0,0043	0,0054
A02-	Schäffern	Aspang	1,38	0,0323	0,0388	1,38	0,0323	0,0388	1,93	0,0453	0,0485	1,93	0,0453	0,0485	2,88	0,0518	0,0660	2,88	0,0518	0,0660
A02-	Pinggau/Friedberg	Schäffern	1,65	0,0386	0,0464	1,65	0,0386	0,0464	2,31	0,0541	0,0580	2,31	0,0541	0,0580	3,43	0,0618	0,0788	3,43	0,0618	0,0788
A02-	Pinkafeld	Pinggau/Friedberg	1,12	0,0262	0,0314	1,12	0,0262	0,0314	1,56	0,0366	0,0393	1,56	0,0366	0,0393	2,33	0,0419	0,0534	2,33	0,0419	0,0534
A02-	Lafnitztal/Oberwart	Pinkafeld	2,34	0,0546	0,0655	2,34	0,0546	0,0655	3,26	0,0764	0,0818	3,26	0,0764	0,0818	4,85	0,0873	0,1113	4,85	0,0873	0,1113
A02-	Hartberg	Lafnitztal/Oberwart	0,92	0,0215	0,0258	0,92	0,0215	0,0258	1,29	0,0301	0,0323	1,29	0,0301	0,0323	1,91	0,0345	0,0439	1,91	0,0345	0,0439
A02-	Sebersdorf/Bad Waltersdorf	Hartberg	2,33	0,0545	0,0654	2,33	0,0545	0,0654	3,26	0,0763	0,0817	3,26	0,0763	0,0817	4,84	0,0872	0,1112	4,84	0,0872	0,1112
A02-	KN Riegersdorf	Sebersdorf/Bad Waltersdorf	1,96	0,0457	0,0549	1,96	0,0457	0,0549	2,73	0,0640	0,0686	2,73	0,0640	0,0686	4,06	0,0731	0,0932	4,06	0,0731	0,0932
A02-	Ilz Fürstenfeld	KN Riegersdorf	0,66	0,0154	0,0185	0,66	0,0154	0,0185	0,92	0,0215	0,0231	0,92	0,0215	0,0231	1,37	0,0246	0,0314	1,37	0,0246	0,0314
A02-	Sinabelkirchen	Ilz Fürstenfeld	2,40	0,0562	0,0674	2,40	0,0562	0,0674	3,36	0,0786	0,0842	3,36	0,0786	0,0842	4,99	0,0899	0,1146	4,99	0,0899	0,1146
A02-	Gleisdorf Süd	Sinabelkirchen	1,58	0,0370	0,0444	1,58	0,0370	0,0444	2,21	0,0518	0,0555	2,21	0,0518	0,0555	3,29	0,0592	0,0755	3,29	0,0592	0,0755
A02-	Gleisdorf West	Gleisdorf Süd	0,69	0,0161	0,0193	0,69	0,0161	0,0193	0,96	0,0225	0,0241	0,96	0,0225	0,0241	1,43	0,0257	0,0328	1,43	0,0257	0,0328
A02-	Laßnitzhöhe	Gleisdorf West	1,80	0,0421	0,0505	1,80	0,0421	0,0505	2,51	0,0589	0,0631	2,51	0,0589	0,0631	3,74	0,0673	0,0858	3,74	0,0673	0,0858
A02-	KN Graz Ost	Laßnitzhöhe	2,25	0,0526	0,0632	2,25	0,0526	0,0632	3,15	0,0737	0,0790	3,15	0,0737	0,0790	4,68	0,0842	0,1074	4,68	0,0842	0,1074
A02-	Graz Feldkirchen Flughafen	KN Graz Ost	0,81	0,0189	0,0227	0,81	0,0189	0,0227	1,13	0,0265	0,0284	1,13	0,0265	0,0284	1,68	0,0303	0,0386	1,68	0,0303	0,0386
A02-	KN Graz West	Graz Feldkirchen Flughafen	0,54	0,0127	0,0152	0,54	0,0127	0,0152	0,76	0,0178	0,0190	0,76	0,0178	0,0190	1,13	0,0203	0,0259	1,13	0,0203	0,0259
A02-	Unterpremstätten	KN Graz West	0,65	0,0152	0,0183	0,65	0,0152	0,0183	0,91	0,0213	0,0229	0,91	0,0213	0,0229	1,36	0,0244	0,0311	1,36	0,0244	0,0311
A02-	Lieboch	Unterpremstätten	1,01	0,0237	0,0284	1,01	0,0237	0,0284	1,41	0,0331	0,0355	1,41	0,0331	0,0355	2,10	0,0379	0,0483	2,10	0,0379	0,0483
A02-	Mooskirchen	Lieboch	1,40	0,0326	0,0392	1,40	0,0326	0,0392	1,95	0,0457	0,0490	1,95	0,0457	0,0490	2,90	0,0522	0,0666	2,90	0,0522	0,0666
A02-	Steinberg	Mooskirchen	1,45	0,0338	0,0405	1,45	0,0338	0,0405	2,02	0,0473	0,0507	2,02	0,0473	0,0507	3,00	0,0541	0,0689	3,00	0,0541	0,0689
A02-	Modriach	Steinberg	3,61	0,0845	0,1013	3,61	0,0845	0,1013	5,05	0,1182	0,1267	5,05	0,1182	0,1267	7,51	0,1351	0,1723	7,51	0,1351	0,1723
A022	Puchwerk	KN Graz Ost	0,15	0,0035	0,0042	0,15	0,0035	0,0042	0,21	0,0050	0,0053	0,21	0,0050	0,0053	0,31	0,0057	0,0072	0,31	0,0057	0,0072
A022	Graz Raaba	Puchwerk	0,22	0,0051	0,0061	0,22	0,0051	0,0061	0,30	0,0071	0,0076	0,30	0,0071	0,0076	0,45	0,0081	0,0103	0,45	0,0081	0,0103
A022	Graz Liebenau Sternäckerweg	Graz Raaba	0,31	0,0074	0,0088	0,31	0,0074	0,0088	0,44	0,0103	0,0110	0,44	0,0103	0,0110	0,65	0,0118	0,0150	0,65	0,0118	0,0150
A02-	Packsattel	Modriach	1,66	0,0389	0,0467	1,66	0,0389	0,0467	2,32	0,0545	0,0583	2,32	0,0545	0,0583	3,46	0,0622	0,0793	3,46	0,0622	0,0793
A02-	Bad St. Leonhard	Packsattel	2,02	0,0473	0,0568	2,02	0,0473	0,0568	2,83	0,0662	0,0709	2,83	0,0662	0,0709	4,20	0,0757	0,0965	4,20	0,0757	0,0965
A02-	Wolfsberg Nord	Bad St. Leonhard	2,38	0,0556	0,0667	2,38	0,0556	0,0667	3,32	0,0778	0,0834	3,32	0,0778	0,0834	4,94	0,0889	0,1134	4,94	0,0889	0,1134
A02-	Wolfsberg Süd	Wolfsberg Nord	0,68	0,0158	0,0190	0,68	0,0158	0,0190	0,94	0,0221	0,0237	0,94	0,0221	0,0237	1,40	0,0253	0,0322	1,40	0,0253	0,0322
A02-	St. Andrä	Wolfsberg Süd	1,99	0,0464	0,0557	1,99	0,0464	0,0557	2,77	0,0650	0,0696	2,77	0,0650	0,0696	4,13	0,0743	0,0947	4,13	0,0743	0,0947
A02-	Griffen	St. Andrä	1,93	0,0451	0,0542	1,93	0,0451	0,0542	2,70	0,0632	0,0677	2,70	0,0632	0,0677	4,01	0,0722	0,0921	4,01	0,0722	0,0921
A02-	Völkermarkt Ost	Griffen	0,98	0,0228	0,0274	0,98	0,0228	0,0274	1,36	0,0319	0,0342	1,36	0,0319	0,0342	2,03	0,0365	0,0465	2,03	0,0365	0,0465
A02-	Völkermarkt West	Völkermarkt Ost	2,25	0,0526	0,0631	2,25	0,0526	0,0631	3,14	0,0736	0,0789	3,14	0,0736	0,0789	4,68	0,0842	0,1073	4,68	0,0842	0,1073
A02-	Grafenstein	Völkermarkt West	2,16	0,0504	0,0604	2,16	0,0504	0,0604	3,01	0,0705	0,0755	3,01	0,0705	0,0755	4,48	0,0806	0,1027	4,48	0,0806	0,1027
A02-	Klagenfurt Ost	Grafenstein	1,38	0,0323	0,0388	1,38	0,0323	0,0388	1,93	0,0452	0,0485	1,93	0,0452	0,0485	2,87	0,0517	0,0659	2,87	0,0517	0,0659
A02-	Klagenfurt Flughafen	Klagenfurt Ost	0,70	0,0163	0,0196	0,70	0,0163	0,0196	0,98	0,0229	0,0245	0,98	0,0229	0,0245	1,45	0,0261	0,0333	1,45	0,0261	0,0333
A02-	Klagenfurt Nord	Klagenfurt Flughafen	0,77	0,0181	0,0217	0,77	0,0181	0,0217	1,08	0,0253	0,0272	1,08	0,0253	0,0272	1,61	0,0290	0,0369	1,61	0,0290	0,0369
A02-	Klagenfurt West	Klagenfurt Nord	1,34	0,0313	0,0376	1,34	0,0313	0,0376	1,87	0,0438	0,0469	1,87	0,0438	0,0469	2,78	0,0501	0,0638	2,78	0,0501	0,0638
A02-	Krumpendorf West	Klagenfurt West	0,53	0,0125	0,0150	0,53	0,0125	0,0150	0,75	0,0175	0,0187	0,75	0,0175	0,0187	1,11	0,0200	0,0254	1,11	0,0200	0,0254
A02-	Pörtschach Ost	Krumpendorf West	0,64	0,0150	0,0180	0,64	0,0150	0,0180	0,90	0,0210	0,0225	0,90	0,0210	0,0225	1,34	0,0240	0,0307	1,34	0,0240	0,0307
A02-	Pörtschach West	Pörtschach Ost	1,00	0,0234	0,0281	1,00	0,0234	0,0281	1,40	0,0328	0,0351	1,40	0,0328	0,0351	2,08	0,0374	0,0477	2,08	0,0374	0,0477
A02-	Velden Ost	Pörtschach West	0,74	0,0173	0,0208	0,74	0,0173	0,0208	1,04	0,0243	0,0260	1,04	0,0243	0,0260	1,54	0,0277	0,0354	1,54	0,0277	0,0354
A02-	Velden West	Velden Ost	0,80	0,0187	0,0224	0,80	0,0187	0,0224	1,12	0,0261	0,0280	1,12	0,0261	0,0280	1,66	0,0299	0,0381	1,66	0,0299	0,0381
A02-	Wernberg	Velden West	1,32	0,0309	0,0370	1,32	0,0309	0,0370	1,84	0,0432	0,0463	1,84	0,0432	0,0463	2,74	0,0494	0,0629	2,74	0,0494	0,0629
A02-	KN Villach	Wernberg	0,70	0,0164	0,0197	0,70	0,0164	0,0197	0,98	0,0230	0,0246	0,98	0,0230	0,0246	1,46	0,0262	0,0335	1,46	0,0262	0,0335
A02-	Villach Faaker See	KN Villach	0,55	0,0128	0,0153	0,55	0,0128	0,0153	0,76	0,0179	0,0191	0,76	0,0179	0,0191	1,13	0,0204	0,0260	1,13	0,0204	0,0260
A02-	Villach Warmbad	Villach Faaker See	1,25	0,0291	0,0350	1,25	0,0291	0,0350	1,74	0,0408	0,0437	1,74	0,0408	0,0437	2,59	0,0466	0,0594	2,59	0,0466	0,0594
A02-	Hermagor	Villach Warmbad	2,26	0,0528	0,0634	2,26	0,0528	0,0634	3,15	0,0739	0,0792	3,15	0,0739	0,0792	4,69	0,0845	0,1077	4,69	0,0845	0,1077
A02-	Arnoldstein	Hermagor	0,54	0,0126	0,0151	0,54	0,0126	0,0151	0,75	0,0176	0,0189	0,75	0,0176	0,0189	1,12	0,0201	0,0257	1,12	0,0201	0,0257
A02-	Staatsgrenze Arnoldstein	Arnoldstein	0,83	0,0193	0,0231	0,83	0,0193	0,0231	1,15	0,0270	0,0289	1,15	0,0270	0,0289	1,71	0,0308	0,0393	1,71	0,0308	0,0393

STR-KENNZAHL	MAUTABSCHNITT VON	MAUTABSCHNITT BIS	CO2-Emissionsklasse 4 / EURO VI																	
			Kat. 2						Kat. 3						Kat. 4					
			Tag			Nacht			Tag			Nacht			Tag			Nacht		
			Ges	Luft Lärm	CO2	Ges	Luft Lärm	CO2	Ges	Luft Lärm	CO2	Ges	Luft Lärm	CO2	Ges	Luft Lärm	CO2	Ges	Luft Lärm	CO2
A03-	Münchendorf/Achau	KN Guntramsdorf	0,21	0,0050	0,0060	0,21	0,0050	0,0060	0,30	0,0070	0,0075	0,30	0,0070	0,0075	0,44	0,0080	0,0102	0,44	0,0080	0,0102
A03-	Ebreichsdorf Nord	Münchendorf/Achau	0,90	0,0211	0,0253	0,90	0,0211	0,0253	1,26	0,0295	0,0316	1,26	0,0295	0,0316	1,87	0,0337	0,0430	1,87	0,0337	0,0430
A03-	Ebreichsdorf West	Ebreichsdorf Nord	0,74	0,0172	0,0206	0,74	0,0172	0,0206	1,03	0,0241	0,0258	1,03	0,0241	0,0258	1,53	0,0275	0,0351	1,53	0,0275	0,0351
A03-	Pottendorf	Ebreichsdorf West	0,97	0,0226	0,0271	0,97	0,0226	0,0271	1,35	0,0316	0,0338	1,35	0,0316	0,0338	2,01	0,0361	0,0460	2,01	0,0361	0,0460
A03-	Hornstein	Pottendorf	1,59	0,0371	0,0445	1,59	0,0371	0,0445	2,21	0,0519	0,0556	2,21	0,0519	0,0556	3,29	0,0593	0,0756	3,29	0,0593	0,0756
A03-	Müllendorf	Hornstein	1,04	0,0243	0,0291	1,04	0,0243	0,0291	1,45	0,0340	0,0364	1,45	0,0340	0,0364	2,16	0,0388	0,0495	2,16	0,0388	0,0495
A03-	KN Eisenstadt	Müllendorf	0,87	0,0203	0,0244	0,87	0,0203	0,0244	1,21	0,0284	0,0304	1,21	0,0284	0,0304	1,80	0,0325	0,0414	1,80	0,0325	0,0414
A031	Siegendorf	KN Eisenstadt	0,68	0,0160	0,0192	0,68	0,0160	0,0192	0,96	0,0224	0,0240	0,96	0,0224	0,0240	1,42	0,0256	0,0326	1,42	0,0256	0,0326
A041	KN Wien Prater	Stadionbrücke	0,13	0,0029	0,0035	0,13	0,0029	0,0035	0,18	0,0041	0,0044	0,18	0,0041	0,0044	0,26	0,0047	0,0060	0,26	0,0047	0,0060
A04-	Wien Simmeringer Haide	KN Wien Prater	0,87	0,0203	0,0243	0,87	0,0203	0,0243	1,21	0,0284	0,0304	1,21	0,0284	0,0304	1,80	0,0324	0,0414	1,80	0,0324	0,0414
A04-	KN Schwechat	Wien Simmeringer Haide	0,78	0,0182	0,0218	0,78	0,0182	0,0218	1,09	0,0255	0,0273	1,09	0,0255	0,0273	1,62	0,0291	0,0371	1,62	0,0291	0,0371
A04-	Flughafen Wien Schwechat	KN Schwechat	1,13	0,0263	0,0315	1,13	0,0263	0,0315	1,57	0,0368	0,0394	1,57	0,0368	0,0394	2,34	0,0421	0,0536	2,34	0,0421	0,0536
A04-	Fischamend	Flughafen Wien Schwechat	1,26	0,0294	0,0353	1,26	0,0294	0,0353	1,76	0,0412	0,0442	1,76	0,0412	0,0442	2,62	0,0471	0,0600	2,62	0,0471	0,0600
A04-	Bruck/Leitha West	Fischamend	2,76	0,0646	0,0775	2,76	0,0646	0,0775	3,86	0,0904	0,0968	3,86	0,0904	0,0968	5,74	0,1033	0,1317	5,74	0,1033	0,1317
A04-	Bruck/Leitha Ost	Bruck/Leitha West	0,92	0,0214	0,0257	0,92	0,0214	0,0257	1,28	0,0300	0,0322	1,28	0,0300	0,0322	1,91	0,0343	0,0437	1,91	0,0343	0,0437
A04-	KN Bruckneudorf	Bruck/Leitha Ost	0,57	0,0134	0,0161	0,57	0,0134	0,0161	0,80	0,0187	0,0201	0,80	0,0187	0,0201	1,19	0,0214	0,0273	1,19	0,0214	0,0273
A04-	Parndorf	KN Bruckneudorf	0,37	0,0086	0,0103	0,37	0,0086	0,0103	0,51	0,0121	0,0129	0,51	0,0121	0,0129	0,77	0,0138	0,0176	0,77	0,0138	0,0176
A04-	Neusiedl	Parndorf	0,71	0,0167	0,0200	0,71	0,0167	0,0200	0,99	0,0233	0,0250	0,99	0,0233	0,0250	1,48	0,0266	0,0340	1,48	0,0266	0,0340
A04-	Neusiedl/Gewerbepark	Neusiedl	0,17	0,0039	0,0046	0,17	0,0039	0,0046	0,23	0,0054	0,0058	0,23	0,0054	0,0058	0,34	0,0062	0,0079	0,34	0,0062	0,0079
A04-	Weiden/Gols	Neusiedl/Gewerbepark	1,48	0,0345	0,0414	1,48	0,0345	0,0414	2,06	0,0483	0,0518	2,06	0,0483	0,0518	3,07	0,0552	0,0704	3,07	0,0552	0,0704
A04-	Mönchhof	Weiden/Gols	1,08	0,0252	0,0302	1,08	0,0252	0,0302	1,50	0,0353	0,0378	1,50	0,0353	0,0378	2,24	0,0403	0,0514	2,24	0,0403	0,0514
A04-	Nickelsdorf	Mönchhof	1,69	0,0395	0,0474	1,69	0,0395	0,0474	2,36	0,0553	0,0592	2,36	0,0553	0,0592	3,51	0,0631	0,0805	3,51	0,0631	0,0805
A04-	Staatsgrenze Nickelsdorf	Nickelsdorf	0,30	0,0070	0,0084	0,30	0,0070	0,0084	0,42	0,0098	0,0105	0,42	0,0098	0,0105	0,62	0,0112	0,0143	0,62	0,0112	0,0143
A05-	Wolkersdorf Süd	KN Eibesbrunn	0,58	0,0136	0,0163	0,58	0,0136	0,0163	0,81	0,0190	0,0204	0,81	0,0190	0,0204	1,21	0,0218	0,0278	1,21	0,0218	0,0278
A05-	Ulrichskirchen	Wolkersdorf Süd	0,63	0,0147	0,0177	0,63	0,0147	0,0177	0,88	0,0206	0,0221	0,88	0,0206	0,0221	1,31	0,0235	0,0300	1,31	0,0235	0,0300
A05-	Wolkersdorf Nord	Ulrichskirchen	0,41	0,0096	0,0115	0,41	0,0096	0,0115	0,57	0,0135	0,0144	0,57	0,0135	0,0144	0,85	0,0154	0,0196	0,85	0,0154	0,0196
A05-	Hochleithen	Wolkersdorf Nord	0,74	0,0173	0,0207	0,74	0,0173	0,0207	1,03	0,0242	0,0259	1,03	0,0242	0,0259	1,53	0,0276	0,0352	1,53	0,0276	0,0352
A05-	Gaweinstal Mitte	Hochleithen	1,48	0,0345	0,0414	1,48	0,0345	0,0414	2,06	0,0483	0,0518	2,06	0,0483	0,0518	3,07	0,0552	0,0704	3,07	0,0552	0,0704
A05-	Gaweinstal Nord	Gaweinstal Mitte	0,39	0,0091	0,0110	0,39	0,0091	0,0110	0,55	0,0128	0,0137	0,55	0,0128	0,0137	0,81	0,0146	0,0186	0,81	0,0146	0,0186
A05-	Mistelbach Süd	Gaweinstal Nord	0,67	0,0158	0,0189	0,67	0,0158	0,0189	0,94	0,0221	0,0236	0,94	0,0221	0,0236	1,40	0,0252	0,0322	1,40	0,0252	0,0322
A05-	Mistelbach Ost / Wilfersdorf	Mistelbach Süd	1,13	0,0265	0,0317	1,13	0,0265	0,0317	1,58	0,0370	0,0397	1,58	0,0370	0,0397	2,35	0,0423	0,0540	2,35	0,0423	0,0540
A05-	Poysdorf Süd	Mistelbach Ost / Wilfersdorf	1,14	0,0267	0,0321	1,14	0,0267	0,0321	1,60	0,0374	0,0401	1,60	0,0374	0,0401	2,37	0,0427	0,0545	2,37	0,0427	0,0545
A05-	Großkrut	Poysdorf Süd	1,51	0,0352	0,0423	1,51	0,0352	0,0423	2,10	0,0493	0,0528	2,10	0,0493	0,0528	3,13	0,0564	0,0719	3,13	0,0564	0,0719
A05-	Poysdorf Nord	Großkrut	1,47	0,0343	0,0411	1,47	0,0343	0,0411	2,05	0,0480	0,0514	2,05	0,0480	0,0514	3,05	0,0548	0,0699	3,05	0,0548	0,0699
A05-	Drasenhofen West	Drasenhofen Süd	0,45	0,0106	0,0127	0,45	0,0106	0,0127	0,63	0,0148	0,0158	0,63	0,0148	0,0158	0,94	0,0169	0,0215	0,94	0,0169	0,0215
A05-	Drasenhofen Nord	Drasenhofen West	0,64	0,0149	0,0179	0,64	0,0149	0,0179	0,89	0,0208	0,0223	0,89	0,0208	0,0223	1,32	0,0238	0,0304	1,32	0,0238	0,0304
A06-	Potzneusiedl	KN Bruckneudorf	1,86	0,0434	0,0521	1,86	0,0434	0,0521	2,59	0,0608	0,0651	2,59	0,0608	0,0651	3,86	0,0694	0,0885	3,86	0,0694	0,0885
A06-	Gattendorf	Potzneusiedl	0,81	0,0188	0,0226	0,81	0,0188	0,0226	1,13	0,0264	0,0283	1,13	0,0264	0,0283	1,67	0,0301	0,0384	1,67	0,0301	0,0384
A06-	Kittsee	Gattendorf	1,35	0,0315	0,0378	1,35	0,0315	0,0378	1,88	0,0441	0,0473	1,88	0,0441	0,0473	2,80	0,0504	0,0643	2,80	0,0504	0,0643
A06-	Staatsgrenze Kittsee	Kittsee	0,69	0,0160	0,0192	0,69	0,0160	0,0192	0,96	0,0224	0,0240	0,96	0,0224	0,0240	1,42	0,0256	0,0327	1,42	0,0256	0,0327
A07-	Franzosenhausweg	KN Linz	0,48	0,0113	0,0135	0,48	0,0113	0,0135	0,67	0,0158	0,0169	0,67	0,0158	0,0169	1,00	0,0181	0,0230	1,00	0,0181	0,0230
A07-	Salzburger Straße Neue Welt	Franzosenhausweg	0,42	0,0099	0,0118	0,42	0,0099	0,0118	0,59	0,0138	0,0148	0,59	0,0138	0,0148	0,88	0,0158	0,0201	0,88	0,0158	0,0201
A07-	Muldenstraße Bindermichl	Salzburger Straße Neue Welt	0,29	0,0068	0,0082	0,29	0,0068	0,0082	0,41	0,0096	0,0103	0,41	0,0096	0,0103	0,61	0,0109	0,0140	0,61	0,0109	0,0140
A07-	Linz-Hummelhof	Muldenstraße Bindermichl	0,14	0,0033	0,0040	0,14	0,0033	0,0040	0,20	0,0046	0,0050	0,20	0,0046	0,0050	0,30	0,0053	0,0068	0,30	0,0053	0,0068
A07-	Wiener Straße	Linz-Hummelhof	0,20	0,0047	0,0056	0,20	0,0047	0,0056	0,28	0,0065	0,0070	0,28	0,0065	0,0070	0,42	0,0075	0,0095	0,42	0,0075	0,0095
A07-	VOEST	Wiener Straße	0,19	0,0043	0,0052	0,19	0,0043	0,0052	0,26	0,0061	0,0065	0,26	0,0061	0,0065	0,39	0,0069	0,0089	0,39	0,0069	0,0089
A07-	Industriezeile	VOEST	0,15	0,0034	0,0041	0,15	0,0034	0,0041	0,20	0,0048	0,0051	0,20	0,0048	0,0051	0,30	0,0054	0,0069	0,30	0,0054	0,0069
A07-	Prinz Eugenstraße	Industriezeile	0,23	0,0054	0,0065	0,23	0,0054	0,0065	0,32	0,0076	0,0081	0,32	0,0076	0,0081	0,48	0,0086	0,0110	0,48	0,0086	0,0110
A07-	Hafenstraße	Prinz Eugenstraße	0,43	0,0101	0,0121	0,43	0,0101	0,0121	0,60	0,0142	0,0152	0,60	0,0142	0,0152	0,90	0,0162	0,0206	0,90	0,0162	0,0206
A07-	Urfahr	Hafenstraße	0,17	0,0040	0,0048	0,17	0,0040	0,0048	0,24	0,0056	0,0060	0,24	0,0056	0,0060	0,35	0,0064	0,0081	0,35	0,0064	0,0081
A07-	Dornach	Urfahr	0,41	0,0096	0,0116	0,41	0,0096	0,0116	0,58	0,0135	0,0144	0,58	0,0135	0,0144	0,86	0,0154	0,0196	0,86	0,0154	0,0196
A07-	Auhof	Dornach	0,34	0,0079	0,0095	0,34	0,0079	0,0095	0,47	0,0111	0,0119	0,47	0,0111	0,0119	0,71	0,0127	0,0162	0,71	0,0127	0,0162
A07-	Treffling	Auhof	0,57	0,0132	0,0159	0,57	0,0132	0,0159	0,79	0,0185	0,0198	0,79	0,0185	0,0198	1,18	0,0212	0,0270	1,18	0,0212	0,0270
A07-	Gallneukirchen	Treffling	0,68	0,0160	0,0191	0,68	0,0160	0,0191	0,95	0,0223	0,0239	0,95	0,0223	0,0239	1,42	0,0255	0,0325	1,42	0,0255	0,0325
A07-	Engerwitzdorf	Gallneukirchen	0,61	0,0142	0,0171	0,61	0,0142	0,0171	0,85	0,0199	0,0213	0,85	0,0199	0,0213	1,26	0,0227	0,0290	1,26	0,0227	0,0290
A07-	Unterweitersdorf	Engerwitzdorf	0,78	0,0182	0,0219	0,78	0,0182	0,0219	1,09	0,0255	0,0273	1,09	0,0255	0,0273	1,62	0,0292	0,0372	1,62	0,0292	0,0372
A08-	Wels West	KN Voralpenkreuz	2,39	0,0559	0,0671	2,39	0,0559	0,0671	3,34	0,0782	0,0838	3,34	0,0782	0,0838	4,97	0,0894	0,1140	4,97	0,0894	0,1140
A08-	Wels-Wirtschaftspark	Wels West	0,17	0,0039	0,0047	0,17	0,0039	0,0047	0,24	0,0055	0,0059	0,24	0,0055	0,0059	0,35	0,0063	0,0080	0,35	0,0063	0,0080
A08-	KN Wels	Wels-Wirtschaftspark	0,68	0,0158	0,0189	0,68	0,0158	0,0189	0,94	0,0221	0,0237	0,94	0,0221	0,0237	1,40	0,0252	0,0322	1,40	0,0252	0,0322
A08-	Pichl/Bad Schallerbach	KN Wels	0,93	0,0217	0,0260	0,93	0,0217	0,0260	1,30	0,0304	0,0325	1,30	0,0304	0,0325	1,93	0,0347	0,0442	1,93	0,0347	0,0442
A08-	Meggenhofen Gallspach	Pichl/Bad Schallerbach	2,35	0,0548	0,0658	2,35	0,0548	0,0658	3,27	0,0767	0,0822	3,27	0,0767	0,0822	4,87	0,0877	0,1118	4,87	0,0877	0,1118
A08-	Haag am Hausruck	Meggenhofen Gallspach	2,56	0,0597	0,0717	2,56	0,0597	0,0717	3,57	0,0836	0,0896	3,57	0,0836	0,0896	5,31	0,0956	0,1218	5,31	0,0956	0,1218
A08-	Ried im Innkreis	Haag am Hausruck	2,33	0,0545	0,0654	2,33	0,0545	0,0654	3,26	0,0763	0,0818	3,26	0,0763	0,0818	4,85	0,0872	0,1112	4,85	0,0872	0,1112
A08-	Ort im Innkreis	Ried im Innkreis	2,50	0,0585	0,0702	2,50	0,0585	0,0702	3,50	0,0819	0,0878	3,50	0,0819	0,0878	5,20	0,0936	0,1194	5,20	0,0936	0,1194
A08-	Schärding Suben	Ort im Innkreis	1,89	0,0442	0,0530	1,89	0,0442	0,0530	2,64	0,0618	0,0662	2,64	0,0618	0,0662	3,93	0,0707	0,0901	3,93	0,0707	0,0901
A08-	Staatsgrenze Suben	Schärding Suben	0,48	0,0112	0,0134	0,48	0,0112	0,0134	0,67	0,0156	0,0167	0,67	0,0156	0,0167	0,99	0,0179	0,0228	0,99	0,0179	0,0228
A09-	Ried im Traunkreis	KN Voralpenkreuz	1,18	0,0275	0,0330	1,18	0,0275	0,0330	1,64	0,0385	0,0413	1,64	0,0385	0,0413	2,45	0,0440	0,0561	2,45	0,0440	0,0561
A09-	Inzersdorf Kirchdorf	Ried im Traunkreis	2,21	0,0516	0,0619	2,21	0,0516	0,0619	3,08	0,0722	0,0774	3,08	0,0722	0,0774	4,59	0,0826	0,1053	4,59	0,0826	0,1053
A09-	Klaus	Inzersdorf Kirchdorf	2,69	0,0629	0,0754	2,69	0,0629	0,0754	3,75	0,0880	0,0943	3,75	0,0880	0,0943	5,59	0,1006	0,1282	5,59	0,1006	0,1282
A09-	St. Pankraz	Klaus	1,71	0,0400	0,0479	1,71	0,0400	0,0479	2,39	0,0559	0,0599	2,39	0,0559	0,0599	3,55	0,0639	0,0815	3,55	0,0639	0,0815
A09-	Roßleiten Windischgarsten	St. Pankraz	2,39	0,0557	0,0669	2,39	0,0557	0,0669	3,33	0,0780	0,0836	3,33	0,0780	0,0836	4,96	0,0892	0,1137	4,96	0,0892	0,1137
A09-	Gleinkerau	Roßleiten Windischgarsten	1,12	0,0262	0,0314	1,12	0,0262	0,0314	1,57	0,0367	0,0393	1,57	0,0367	0,0393	2,33	0,0419	0,0534	2,33	0,0419	0,0534
A09-	Spital am Pyhrn	Gleinkerau	0,85	0,0198	0,0237	0,85	0,0198	0,0237	1,18	0,0277	0,0296	1,18	0,0277	0,0296	1,76	0,0316	0,0403	1,76	0,0316	0,0403
A09-	Ardning / Admont	Spital am Pyhrn	4,71	0,0503	0,0603	4,71	0,0503	0,0603	6,59	0,0704	0,0754	6,59	0,0704	0,0754	9,84	0,0804	0,1026	9,84	0,0804	0,1026
A09-	Liezen	Ardning / Admont	0,49	0,0115	0,0138	0,49	0,0115	0,0138	0,68	0,0160	0,0172	0,68	0,0160	0,0172	1,02	0,0183	0,0234	1,02	0,0183	0,0234

STR-KENNZAHL	MAUTABSCHNITT VON	MAUTABSCHNITT BIS	CO2-Emissionsklasse 4 / EURO VI																	
			Kat. 2						Kat. 3						Kat. 4					
			Tag			Nacht			Tag			Nacht			Tag			Nacht		
			Ges	Luft Lärm	CO2	Ges	Luft Lärm	CO2	Ges	Luft Lärm	CO2	Ges	Luft Lärm	CO2	Ges	Luft Lärm	CO2	Ges	Luft Lärm	CO2
A09-	Rottenmann	Liezen	1,02	0,0239	0,0287	1,02	0,0239	0,0287	1,43	0,0335	0,0359	1,43	0,0335	0,0359	2,13	0,0383	0,0488	2,13	0,0383	0,0488
A09-	Trieben	Rottenmann	2,55	0,0597	0,0716	2,55	0,0597	0,0716	3,57	0,0836	0,0895	3,57	0,0836	0,0895	5,31	0,0955	0,1218	5,31	0,0955	0,1218
A09-	Treglwang	Trieben	2,08	0,0485	0,0582	2,08	0,0485	0,0582	2,90	0,0679	0,0728	2,90	0,0679	0,0728	4,31	0,0777	0,0990	4,31	0,0777	0,0990
A09-	Kalwang	Treglwang	2,79	0,0652	0,0783	2,79	0,0652	0,0783	3,90	0,0913	0,0978	3,90	0,0913	0,0978	5,80	0,1044	0,1331	5,80	0,1044	0,1331
A09-	Mautern	Kalwang	1,30	0,0304	0,0364	1,30	0,0304	0,0364	1,81	0,0425	0,0456	1,81	0,0425	0,0456	2,70	0,0486	0,0620	2,70	0,0486	0,0620
A09-	Kammern	Mautern	1,46	0,0342	0,0410	1,46	0,0342	0,0410	2,04	0,0478	0,0512	2,04	0,0478	0,0512	3,04	0,0547	0,0697	3,04	0,0547	0,0697
A09-	Traboch	Kammern	1,53	0,0357	0,0429	1,53	0,0357	0,0429	2,13	0,0500	0,0536	2,13	0,0500	0,0536	3,18	0,0572	0,0729	3,18	0,0572	0,0729
A09-	Terminal St. Michael	Traboch	0,30	0,0070	0,0084	0,30	0,0070	0,0084	0,42	0,0098	0,0105	0,42	0,0098	0,0105	0,62	0,0112	0,0143	0,62	0,0112	0,0143
A09-	KN St. Michael	Terminal St. Michael	0,56	0,0132	0,0158	0,56	0,0132	0,0158	0,79	0,0184	0,0197	0,79	0,0184	0,0197	1,17	0,0210	0,0268	1,17	0,0210	0,0268
A09-	Übelbach	KN St. Michael	11,47	0,1225	0,1470	11,47	0,1225	0,1470	16,04	0,1715	0,1837	16,04	0,1715	0,1837	23,97	0,1959	0,2498	23,97	0,1959	0,2498
A09-	KN Peggau Deutschfeistritz	Übelbach	1,73	0,0405	0,0486	1,73	0,0405	0,0486	2,42	0,0567	0,0608	2,42	0,0567	0,0608	3,60	0,0648	0,0826	3,60	0,0648	0,0826
A09-	Gratkorn Nord	KN Peggau Deutschfeistritz	0,82	0,0192	0,0230	0,82	0,0192	0,0230	1,15	0,0269	0,0288	1,15	0,0269	0,0288	1,71	0,0307	0,0391	1,71	0,0307	0,0391
A09-	Gratkorn Süd	Gratkorn Nord	0,90	0,0211	0,0253	0,90	0,0211	0,0253	1,26	0,0295	0,0316	1,26	0,0295	0,0316	1,87	0,0337	0,0430	1,87	0,0337	0,0430
A09-	Graz Nord	Gratkorn Süd	0,20	0,0047	0,0056	0,20	0,0047	0,0056	0,28	0,0065	0,0070	0,28	0,0065	0,0070	0,42	0,0075	0,0095	0,42	0,0075	0,0095
A09-	Graz Webling	Graz Nord	2,29	0,0534	0,0641	2,29	0,0534	0,0641	3,19	0,0748	0,0801	3,19	0,0748	0,0801	4,75	0,0855	0,1090	4,75	0,0855	0,1090
A09-	Seiersberg	Graz Webling	0,61	0,0142	0,0170	0,61	0,0142	0,0170	0,85	0,0199	0,0213	0,85	0,0199	0,0213	1,26	0,0227	0,0290	1,26	0,0227	0,0290
A09-	KN Graz West	Seiersberg	0,30	0,0070	0,0083	0,30	0,0070	0,0083	0,42	0,0097	0,0104	0,42	0,0097	0,0104	0,62	0,0111	0,0142	0,62	0,0111	0,0142
A09-	Schwarzlsee	KN Graz West	0,29	0,0069	0,0082	0,29	0,0069	0,0082	0,41	0,0096	0,0103	0,41	0,0096	0,0103	0,61	0,0110	0,0140	0,61	0,0110	0,0140
A09-	Schachenwald / IBC Businesscenter	Schwarzlsee	0,33	0,0077	0,0092	0,33	0,0077	0,0092	0,46	0,0107	0,0115	0,46	0,0107	0,0115	0,68	0,0123	0,0156	0,68	0,0123	0,0156
A09-	Kalsdorf	Schachenwald / IBC Businesscenter	0,33	0,0078	0,0093	0,33	0,0078	0,0093	0,47	0,0109	0,0117	0,47	0,0109	0,0117	0,69	0,0125	0,0159	0,69	0,0125	0,0159
A09-	Werndorf Terminal	Kalsdorf	0,83	0,0195	0,0234	0,83	0,0195	0,0234	1,17	0,0273	0,0293	1,17	0,0273	0,0293	1,73	0,0312	0,0398	1,73	0,0312	0,0398
A09-	Wildon	Werndorf Terminal	0,93	0,0218	0,0262	0,93	0,0218	0,0262	1,30	0,0305	0,0327	1,30	0,0305	0,0327	1,94	0,0349	0,0445	1,94	0,0349	0,0445
A09-	Hengsberg	Wildon	0,46	0,0106	0,0128	0,46	0,0106	0,0128	0,64	0,0149	0,0160	0,64	0,0149	0,0160	0,95	0,0170	0,0217	0,95	0,0170	0,0217
A09-	Lebring	Hengsberg	0,81	0,0189	0,0226	0,81	0,0189	0,0226	1,13	0,0264	0,0283	1,13	0,0264	0,0283	1,68	0,0302	0,0385	1,68	0,0302	0,0385
A09-	Leibnitz	Lebring	1,40	0,0326	0,0392	1,40	0,0326	0,0392	1,95	0,0457	0,0489	1,95	0,0457	0,0489	2,90	0,0522	0,0666	2,90	0,0522	0,0666
A09-	Vogau Straß	Leibnitz	1,71	0,0399	0,0479	1,71	0,0399	0,0479	2,38	0,0559	0,0599	2,38	0,0559	0,0599	3,55	0,0638	0,0814	3,55	0,0638	0,0814
A09-	Gersdorf	Vogau Straß	0,83	0,0194	0,0232	0,83	0,0194	0,0232	1,16	0,0271	0,0290	1,16	0,0271	0,0290	1,72	0,0310	0,0395	1,72	0,0310	0,0395
A09-	Spielfeld	Gersdorf	0,44	0,0102	0,0122	0,44	0,0102	0,0122	0,61	0,0143	0,0153	0,61	0,0143	0,0153	0,91	0,0163	0,0208	0,91	0,0163	0,0208
A09-	Staatsgrenze Spielfeld	Spielfeld	0,40	0,0093	0,0112	0,40	0,0093	0,0112	0,56	0,0130	0,0140	0,56	0,0130	0,0140	0,83	0,0149	0,0190	0,83	0,0149	0,0190
A10-	Salzburg Süd / Anif	KN Salzburg	1,61	0,0376	0,0451	1,61	0,0376	0,0451	2,25	0,0527	0,0564	2,25	0,0527	0,0564	3,34	0,0602	0,0767	3,34	0,0602	0,0767
A10-	Puch Urstein	Salzburg Süd / Anif	0,55	0,0128	0,0153	0,55	0,0128	0,0153	0,76	0,0179	0,0191	0,76	0,0179	0,0191	1,13	0,0204	0,0260	1,13	0,0204	0,0260
A10-	Hallein	Puch Urstein	1,13	0,0264	0,0316	1,13	0,0264	0,0316	1,57	0,0369	0,0395	1,57	0,0369	0,0395	2,34	0,0422	0,0538	2,34	0,0422	0,0538
A10-	Kuchl	Hallein	1,25	0,0293	0,0351	1,25	0,0293	0,0351	1,75	0,0410	0,0439	1,75	0,0410	0,0439	2,60	0,0468	0,0597	2,60	0,0468	0,0597
A10-	Golling / Abtenau	Kuchl	1,26	0,0294	0,0353	1,26	0,0294	0,0353	1,76	0,0412	0,0441	1,76	0,0412	0,0441	2,62	0,0471	0,0600	2,62	0,0471	0,0600
A10-	Paß Lueg	Golling / Abtenau	1,31	0,0307	0,0368	1,31	0,0307	0,0368	1,83	0,0430	0,0461	1,83	0,0430	0,0461	2,73	0,0491	0,0626	2,73	0,0491	0,0626
A10-	Werfen	Paß Lueg	1,87	0,0437	0,0525	1,87	0,0437	0,0525	2,61	0,0612	0,0656	2,61	0,0612	0,0656	3,89	0,0700	0,0892	3,89	0,0700	0,0892
A10-	Pfarrwerfen / Werfen	Werfen	0,24	0,0057	0,0068	0,24	0,0057	0,0068	0,34	0,0080	0,0086	0,34	0,0080	0,0086	0,51	0,0091	0,0116	0,51	0,0091	0,0116
A10-	KN Pongau	Pfarrwerfen / Werfen	0,53	0,0124	0,0148	0,53	0,0124	0,0148	0,74	0,0173	0,0186	0,74	0,0173	0,0186	1,10	0,0198	0,0252	1,10	0,0198	0,0252
A101	Bischofshofen	KN Pongau	0,79	0,0184	0,0221	0,79	0,0184	0,0221	1,10	0,0258	0,0276	1,10	0,0258	0,0276	1,64	0,0294	0,0375	1,64	0,0294	0,0375
A10-	Lammertal Hüttau	KN Pongau	2,15	0,0503	0,0604	2,15	0,0503	0,0604	3,01	0,0704	0,0755	3,01	0,0704	0,0755	4,47	0,0805	0,1026	4,47	0,0805	0,1026
A10-	F. Verbindung GH Eben	Lammertal Hüttau	0,55	0,0130	0,0155	0,55	0,0130	0,0155	0,77	0,0181	0,0194	0,77	0,0181	0,0194	1,15	0,0207	0,0264	1,15	0,0207	0,0264
A10-	Eben	F. Verbindung GH Eben	0,26	0,0060	0,0072	0,26	0,0060	0,0072	0,36	0,0084	0,0090	0,36	0,0084	0,0090	0,53	0,0096	0,0122	0,53	0,0096	0,0122
A10-	Radstadt Altenmarkt Graz	Eben	0,57	0,0133	0,0160	0,57	0,0133	0,0160	0,80	0,0187	0,0200	0,80	0,0187	0,0200	1,18	0,0213	0,0272	1,18	0,0213	0,0272
A10-	Flachau	Radstadt Altenmarkt Graz	0,80	0,0186	0,0224	0,80	0,0186	0,0224	1,11	0,0261	0,0280	1,11	0,0261	0,0280	1,66	0,0298	0,0380	1,66	0,0298	0,0380
A10-	Flachauwinkel	Flachau	3,15	0,0364	0,0436	3,15	0,0364	0,0436	4,40	0,0509	0,0545	4,40	0,0509	0,0545	6,58	0,0582	0,0742	6,58	0,0582	0,0742
A10-	Zederhaus	Flachauwinkel	7,94	0,0916	0,1099	7,94	0,0916	0,1099	11,10	0,1282	0,1374	11,10	0,1282	0,1374	16,59	0,1466	0,1869	16,59	0,1466	0,1869
A10-	St. Michael/Lungau	Zederhaus	5,24	0,0604	0,0725	5,24	0,0604	0,0725	7,32	0,0846	0,0907	7,32	0,0846	0,0907	10,94	0,0967	0,1233	10,94	0,0967	0,1233
A10-	Rennweg Katschberg	St. Michael/Lungau	3,84	0,0443	0,0532	3,84	0,0443	0,0532	5,37	0,0620	0,0665	5,37	0,0620	0,0665	8,02	0,0709	0,0904	8,02	0,0709	0,0904
A102	KN Spittal Millstätter See	Seeboden	0,42	0,0097	0,0116	0,42	0,0097	0,0116	0,58	0,0136	0,0146	0,58	0,0136	0,0146	0,86	0,0155	0,0198	0,86	0,0155	0,0198
A102	Lendorf	KN Spittal Millstätter See	0,90	0,0209	0,0251	0,90	0,0209	0,0251	1,25	0,0293	0,0314	1,25	0,0293	0,0314	1,86	0,0335	0,0427	1,86	0,0335	0,0427
A10-	Gmünd Maltatal	Rennweg Katschberg	3,62	0,0847	0,1016	3,62	0,0847	0,1016	5,06	0,1185	0,1270	5,06	0,1185	0,1270	7,53	0,1355	0,1727	7,53	0,1355	0,1727
A10-	KN Spittal Millstätter See	Gmünd Maltatal	2,06	0,0482	0,0578	2,06	0,0482	0,0578	2,88	0,0675	0,0723	2,88	0,0675	0,0723	4,28	0,0771	0,0983	4,28	0,0771	0,0983
A10-	Spittal Ost	KN Spittal Millstätter See	1,56	0,0365	0,0438	1,56	0,0365	0,0438	2,18	0,0511	0,0548	2,18	0,0511	0,0548	3,24	0,0584	0,0745	3,24	0,0584	0,0745
A10-	Paternion Feistritz	Spittal Ost	2,70	0,0630	0,0756	2,70	0,0630	0,0756	3,77	0,0882	0,0946	3,77	0,0882	0,0946	5,60	0,1009	0,1286	5,60	0,1009	0,1286
A10-	Villach West	Paternion Feistritz	2,91	0,0679	0,0815	2,91	0,0679	0,0815	4,06	0,0951	0,1019	4,06	0,0951	0,1019	6,04	0,1087	0,1386	6,04	0,1087	0,1386
A10-	Villach Ossiacher See	Villach West	1,26	0,0294	0,0352	1,26	0,0294	0,0352	1,75	0,0411	0,0441	1,75	0,0411	0,0441	2,61	0,0470	0,0599	2,61	0,0470	0,0599
A10-	KN Villach	Villach Ossiacher See	0,98	0,0230	0,0275	0,98	0,0230	0,0275	1,37	0,0321	0,0344	1,37	0,0321	0,0344	2,04	0,0367	0,0468	2,04	0,0367	0,0468
A11-	St. Niklas Faakersee	KN Villach	0,70	0,0164	0,0197	0,70	0,0164	0,0197	0,98	0,0230	0,0246	0,98	0,0230	0,0246	1,46	0,0263	0,0335	1,46	0,0263	0,0335
A11-	St. Jakob/Rosental	St. Niklas Faakersee	1,77	0,0413	0,0495	1,77	0,0413	0,0495	2,46	0,0578	0,0619	2,46	0,0578	0,0619	3,67	0,0660	0,0842	3,67	0,0660	0,0842
A11-	Staatsgrenze Karawankentunnel	St. Jakob/Rosental	8,87	0,0485	0,0582	8,87	0,0485	0,0582	12,40	0,0679	0,0728	12,40	0,0679	0,0728	18,57	0,0777	0,0990	18,57	0,0777	0,0990
A12-	Kufstein Nord	Staatsgrenze Kufstein	0,42	0,0080	0,0096	0,42	0,0080	0,0096	0,59	0,0112	0,0120	0,59	0,0112	0,0120	0,88	0,0128	0,0163	0,88	0,0128	0,0163
A12-	Kufstein Süd	Kufstein Nord	1,09	0,0205	0,0246	1,09	0,0205	0,0246	1,52	0,0287	0,0307	1,52	0,0287	0,0307	2,26	0,0328	0,0418	2,26	0,0328	0,0418
A12-	Kirchbichl Langkampfen	Kufstein Süd	1,48	0,0280	0,0336	1,48	0,0280	0,0336	2,07	0,0392	0,0420	2,07	0,0392	0,0420	3,08	0,0448	0,0571	3,08	0,0448	0,0571
A12-	Wörgl Ost St.Johann i. T. Brixental	Kirchbichl Langkampfen	1,45	0,0274	0,0329	1,45	0,0274	0,0329	2,02	0,0383	0,0411	2,02	0,0383	0,0411	3,02	0,0438	0,0558	3,02	0,0438	0,0558
A12-	Wörgl West	Wörgl Ost St.Johann i. T. Brixental	0,76	0,0144	0,0173	0,76	0,0144	0,0173	1,07	0,0202	0,0216	1,07	0,0202	0,0216	1,59	0,0231	0,0294	1,59	0,0231	0,0294
A12-	Kramsach Rattenberg Brixlegg	Wörgl West	3,25	0,0614	0,0737	3,25	0,0614	0,0737	4,54	0,0860	0,0922	4,54	0,0860	0,0922	6,77	0,0983	0,1253	6,77	0,0983	0,1253
A12-	Wiesing Achensee Zillertal	Kramsach Rattenberg Brixlegg	2,00	0,0377	0,0452	2,00	0,0377	0,0452	2,79	0,0528	0,0566	2,79	0,0528	0,0566	4,16	0,0603	0,0769	4,16	0,0603	0,0769
A12-	Jenbach	Wiesing Achensee Zillertal	0,79	0,0149	0,0179	0,79	0,0149	0,0179	1,10	0,0209	0,0224	1,10	0,0209	0,0224	1,64	0,0239	0,0304	1,64	0,0239	0,0304
A12-	Schwaz	Jenbach	1,74	0,0329	0,0395	1,74	0,0329	0,0395	2,43	0,0461	0,0494	2,43	0,0461	0,0494	3,63	0,0526	0,0671	3,63	0,0526	0,0671
A12-	Vomp	Schwaz	1,00	0,0188	0,0226	1,00	0,0188	0,0226	1,39	0,0263	0,0282	1,39	0,0263	0,0282	2,07	0,0301	0,0384	2,07	0,0301	0,0384
A12-	Wattens	Vomp	2,05	0,0388	0,0465	2,05	0,0388	0,0465	2,87	0,0543	0,0582	2,87	0,0543	0,0582	4,27	0,0620	0,0791	4,27	0,0620	0,0791
A12-	Hall/Tirol Mitte	Wattens	1,82	0,0344	0,0413	1,82	0,0344	0,0413	2,54	0,0481	0,0516	2,54	0,0481	0,0516	3,79	0,0550	0,0701	3,79	0,0550	0,0701
A12-	Hall/Tirol West	Hall/Tirol Mitte	0,73	0,0138	0,0166	0,73	0,0138	0,0166	1,02	0,0194	0,0207	1,02	0,0194	0,0207	1,52	0,0221	0,0282	1,52	0,0221	0,0282
A12-	A12 Innsbruck Ost	Hall/Tirol West	0,81	0,0153	0,0183	0,81	0,0153	0,0183	1,13	0,0214	0,0229	1,13	0,0214	0,0229	1,68	0,0244	0,0312	1,68	0,0244	0,0312

STR-KENNZAHL	MAUTABSCHNITT VON	MAUTABSCHNITT BIS	CO2-Emissionsklasse 4 / EURO VI																	
			Kat. 2						Kat. 3						Kat. 4					
			Tag			Nacht			Tag			Nacht			Tag			Nacht		
			Ges	Luft Lärm	CO2	Ges	Luft Lärm	CO2	Ges	Luft Lärm	CO2	Ges	Luft Lärm	CO2	Ges	Luft Lärm	CO2	Ges	Luft Lärm	CO2
A12-	Innsbruck Mitte	A12 Innsbruck Ost	0,53	0,0105	0,0127	0,53	0,0105	0,0127	0,74	0,0148	0,0158	0,74	0,0148	0,0158	1,10	0,0169	0,0215	1,10	0,0169	0,0215
A12-	A12 Innsbruck West	Innsbruck Mitte	0,68	0,0160	0,0192	0,68	0,0160	0,0192	0,96	0,0224	0,0240	0,96	0,0224	0,0240	1,42	0,0256	0,0326	1,42	0,0256	0,0326
A12-	Innsbruck Kranebitten	A12 Innsbruck West	0,90	0,0210	0,0252	0,90	0,0210	0,0252	1,25	0,0294	0,0315	1,25	0,0294	0,0315	1,86	0,0336	0,0428	1,86	0,0336	0,0428
A12-	Zirl Ost Garmisch Seefeld	Innsbruck Kranebitten	1,04	0,0243	0,0292	1,04	0,0243	0,0292	1,45	0,0341	0,0365	1,45	0,0341	0,0365	2,16	0,0389	0,0496	2,16	0,0389	0,0496
A12-	Zirl West	Zirl Ost Garmisch Seefeld	0,65	0,0152	0,0183	0,65	0,0152	0,0183	0,91	0,0213	0,0228	0,91	0,0213	0,0228	1,35	0,0244	0,0311	1,35	0,0244	0,0311
A12-	Pettnau	Zirl West	1,17	0,0273	0,0327	1,17	0,0273	0,0327	1,63	0,0382	0,0409	1,63	0,0382	0,0409	2,42	0,0436	0,0556	2,42	0,0436	0,0556
A12-	Telfs Ost	Pettnau	1,18	0,0276	0,0331	1,18	0,0276	0,0331	1,65	0,0386	0,0413	1,65	0,0386	0,0413	2,45	0,0441	0,0562	2,45	0,0441	0,0562
A12-	Telfs West	Telfs Ost	0,58	0,0135	0,0162	0,58	0,0135	0,0162	0,80	0,0188	0,0202	0,80	0,0188	0,0202	1,20	0,0215	0,0275	1,20	0,0215	0,0275
A12-	Mötz Reutte	Telfs West	1,86	0,0435	0,0522	1,86	0,0435	0,0522	2,60	0,0609	0,0653	2,60	0,0609	0,0653	3,87	0,0696	0,0887	3,87	0,0696	0,0887
A12-	Haiming Ötztal	Mötz Reutte	2,17	0,0506	0,0607	2,17	0,0506	0,0607	3,02	0,0708	0,0759	3,02	0,0708	0,0759	4,50	0,0810	0,1032	4,50	0,0810	0,1032
A12-	Imst	Haiming Ötztal	1,72	0,0403	0,0483	1,72	0,0403	0,0483	2,41	0,0564	0,0604	2,41	0,0564	0,0604	3,58	0,0644	0,0822	3,58	0,0644	0,0822
A12-	Imst Au	Imst	0,51	0,0119	0,0143	0,51	0,0119	0,0143	0,71	0,0166	0,0178	0,71	0,0166	0,0178	1,06	0,0190	0,0242	1,06	0,0190	0,0242
A12-	Mils	Imst Au	0,41	0,0096	0,0115	0,41	0,0096	0,0115	0,57	0,0134	0,0144	0,57	0,0134	0,0144	0,85	0,0153	0,0196	0,85	0,0153	0,0196
A12-	Mils Schönwies	Mils	1,01	0,0236	0,0283	1,01	0,0236	0,0283	1,41	0,0330	0,0354	1,41	0,0330	0,0354	2,10	0,0378	0,0481	2,10	0,0378	0,0481
A12-	KN Oberinntal	Mils Schönwies	0,89	0,0209	0,0251	0,89	0,0209	0,0251	1,25	0,0293	0,0314	1,25	0,0293	0,0314	1,86	0,0334	0,0426	1,86	0,0334	0,0426
A12-	Zams	KN Oberinntal	0,24	0,0055	0,0066	0,24	0,0055	0,0066	0,33	0,0077	0,0083	0,33	0,0077	0,0083	0,49	0,0088	0,0112	0,49	0,0088	0,0112
A122	Fließ	KN Oberinntal	1,67	0,0391	0,0469	1,67	0,0391	0,0469	2,34	0,0547	0,0587	2,34	0,0547	0,0587	3,48	0,0626	0,0798	3,48	0,0626	0,0798
A13-	A13 Innsbruck Süd	A12 Innsbruck Ost	2,50	0,0230	0,0276	2,50	0,0230	0,0276	3,50	0,0322	0,0345	3,50	0,0322	0,0345	5,23	0,0368	0,0468	9,55	0,0368	0,0468
A13-	Zenzenhof	A13 Innsbruck Süd	0,99	0,0073	0,0087	0,99	0,0073	0,0087	1,39	0,0102	0,0109	1,39	0,0102	0,0109	2,08	0,0116	0,0148	4,14	0,0116	0,0148
A13-	Igls Patsch	Zenzenhof	1,84	0,0134	0,0161	1,84	0,0134	0,0161	2,57	0,0188	0,0201	2,57	0,0188	0,0201	3,85	0,0214	0,0273	7,65	0,0214	0,0273
A13-	Schönberg Stubaital	Igls Patsch	1,99	0,0145	0,0174	1,99	0,0145	0,0174	2,78	0,0203	0,0218	2,78	0,0203	0,0218	4,16	0,0232	0,0296	8,28	0,0232	0,0296
A13-	Matrei Steinach	Schönberg Stubaital	6,28	0,0458	0,0549	6,28	0,0458	0,0549	8,78	0,0641	0,0686	8,78	0,0641	0,0686	13,14	0,0732	0,0933	26,11	0,0732	0,0933
A13-	Nösslach	Matrei Steinach	5,05	0,0368	0,0442	5,05	0,0368	0,0442	7,06	0,0515	0,0552	7,06	0,0515	0,0552	10,57	0,0589	0,0751	21,00	0,0589	0,0751
A13-	Brenner-Nord	Nösslach	4,53	0,0330	0,0396	4,53	0,0330	0,0396	6,34	0,0462	0,0495	6,34	0,0462	0,0495	9,48	0,0528	0,0674	18,85	0,0528	0,0674
A13-	Staatsgrenze Brennerpass	Brenner-Nord	0,90	0,0065	0,0078	0,90	0,0065	0,0078	1,25	0,0091	0,0098	1,25	0,0091	0,0098	1,88	0,0104	0,0133	3,73	0,0104	0,0133
A131	A13 Innsbruck Süd	A12 Innsbruck West	1,58	0,0151	0,0181	1,58	0,0151	0,0181	2,21	0,0212	0,0227	2,21	0,0212	0,0227	3,31	0,0242	0,0308	6,12	0,0242	0,0308
A14-	Hörbranz Lochau	Staatsgrenze Hörbranz	0,27	0,0063	0,0076	0,27	0,0063	0,0076	0,38	0,0088	0,0095	0,38	0,0088	0,0095	0,56	0,0101	0,0129	0,56	0,0101	0,0129
A14-	KN Bregenz	Hörbranz Lochau	1,66	0,0387	0,0465	1,66	0,0387	0,0465	2,31	0,0542	0,0581	2,31	0,0542	0,0581	3,44	0,0620	0,0790	3,44	0,0620	0,0790
A14-	Lauterach Wolfurt	KN Bregenz	0,08	0,0019	0,0023	0,08	0,0019	0,0023	0,12	0,0027	0,0029	0,12	0,0027	0,0029	0,17	0,0031	0,0040	0,17	0,0031	0,0040
A14-	Wolfurt Lauterach	Lauterach Wolfurt	0,74	0,0172	0,0207	0,74	0,0172	0,0207	1,03	0,0241	0,0259	1,03	0,0241	0,0259	1,53	0,0276	0,0352	1,53	0,0276	0,0352
A14-	Dornbirn Nord Bregenzerwald	Wolfurt Lauterach	0,29	0,0067	0,0080	0,29	0,0067	0,0080	0,40	0,0093	0,0100	0,40	0,0093	0,0100	0,59	0,0107	0,0136	0,59	0,0107	0,0136
A14-	Dornbirn West	Dornbirn Nord Bregenzerwald	0,80	0,0186	0,0224	0,80	0,0186	0,0224	1,11	0,0261	0,0280	1,11	0,0261	0,0280	1,66	0,0298	0,0380	1,66	0,0298	0,0380
A14-	Dornbirn Süd	Dornbirn West	0,40	0,0093	0,0112	0,40	0,0093	0,0112	0,56	0,0130	0,0140	0,56	0,0130	0,0140	0,83	0,0149	0,0190	0,83	0,0149	0,0190
A14-	Hohenems	Dornbirn Süd	0,72	0,0169	0,0203	0,72	0,0169	0,0203	1,01	0,0237	0,0254	1,01	0,0237	0,0254	1,50	0,0270	0,0345	1,50	0,0270	0,0345
A14-	Altach Götzis	Hohenems	0,73	0,0171	0,0205	0,73	0,0171	0,0205	1,02	0,0239	0,0256	1,02	0,0239	0,0256	1,52	0,0274	0,0349	1,52	0,0274	0,0349
A14-	Götzis	Altach Götzis	0,56	0,0130	0,0156	0,56	0,0130	0,0156	0,78	0,0182	0,0196	0,78	0,0182	0,0196	1,16	0,0209	0,0266	1,16	0,0209	0,0266
A14-	Klaus Koblach	Götzis	0,48	0,0113	0,0136	0,48	0,0113	0,0136	0,68	0,0158	0,0170	0,68	0,0158	0,0170	1,01	0,0181	0,0231	1,01	0,0181	0,0231
A14-	Rankweil	Klaus Koblach	0,85	0,0199	0,0239	0,85	0,0199	0,0239	1,19	0,0279	0,0298	1,19	0,0279	0,0298	1,77	0,0318	0,0406	1,77	0,0318	0,0406
A14-	Feldkirch Frastanz	Rankweil	1,21	0,0283	0,0340	1,21	0,0283	0,0340	1,69	0,0397	0,0425	1,69	0,0397	0,0425	2,52	0,0453	0,0578	2,52	0,0453	0,0578
A14-	Nenzing Bludesch	Feldkirch Frastanz	1,92	0,0448	0,0538	1,92	0,0448	0,0538	2,68	0,0627	0,0672	2,68	0,0627	0,0672	3,98	0,0717	0,0914	3,98	0,0717	0,0914
A14-	Bludenz Nüziders	Nenzing Bludesch	1,42	0,0333	0,0399	1,42	0,0333	0,0399	1,99	0,0466	0,0499	1,99	0,0466	0,0499	2,96	0,0532	0,0679	2,96	0,0532	0,0679
A14-	Brandnertal	Bludenz Nüziders	0,20	0,0046	0,0056	0,20	0,0046	0,0056	0,28	0,0065	0,0069	0,28	0,0065	0,0069	0,41	0,0074	0,0094	0,41	0,0074	0,0094
A14-	Bludenz Bürs	Brandnertal	0,33	0,0077	0,0093	0,33	0,0077	0,0093	0,46	0,0108	0,0116	0,46	0,0108	0,0116	0,69	0,0124	0,0158	0,69	0,0124	0,0158
A14-	Bludenz Montafon	Bludenz Bürs	0,47	0,0110	0,0131	0,47	0,0110	0,0131	0,65	0,0153	0,0164	0,65	0,0153	0,0164	0,97	0,0175	0,0223	0,97	0,0175	0,0223
A141	Bregenz Citytunnel	KN Bregenz	0,43	0,0100	0,0120	0,43	0,0100	0,0120	0,60	0,0140	0,0150	0,60	0,0140	0,0150	0,89	0,0160	0,0205	0,89	0,0160	0,0205
A21-	Hochstraß	KN Steinhäusl	0,71	0,0165	0,0199	0,71	0,0165	0,0199	0,99	0,0232	0,0248	0,99	0,0232	0,0248	1,47	0,0265	0,0338	1,47	0,0265	0,0338
A21-	Alland	Hochstraß	2,47	0,0578	0,0694	2,47	0,0578	0,0694	3,45	0,0809	0,0867	3,45	0,0809	0,0867	5,14	0,0925	0,1179	5,14	0,0925	0,1179
A21-	Mayerling	Alland	0,50	0,0117	0,0141	0,50	0,0117	0,0141	0,70	0,0164	0,0176	0,70	0,0164	0,0176	1,04	0,0188	0,0239	1,04	0,0188	0,0239
A21-	Heiligenkreuz	Mayerling	1,16	0,0272	0,0326	1,16	0,0272	0,0326	1,62	0,0381	0,0408	1,62	0,0381	0,0408	2,42	0,0435	0,0555	2,42	0,0435	0,0555
A21-	Hinterbrühl	Heiligenkreuz	0,65	0,0152	0,0182	0,65	0,0152	0,0182	0,91	0,0212	0,0227	0,91	0,0212	0,0227	1,35	0,0242	0,0309	1,35	0,0242	0,0309
A21-	Gießhübl	Hinterbrühl	1,22	0,0284	0,0341	1,22	0,0284	0,0341	1,70	0,0398	0,0426	1,70	0,0398	0,0426	2,53	0,0455	0,0580	2,53	0,0455	0,0580
A21-	Brunn/Gebirge	Gießhübl	1,02	0,0238	0,0285	1,02	0,0238	0,0285	1,42	0,0333	0,0357	1,42	0,0333	0,0357	2,11	0,0381	0,0485	2,11	0,0381	0,0485
A21-	KN Vösendorf	Brunn/Gebirge	0,45	0,0106	0,0127	0,45	0,0106	0,0127	0,63	0,0148	0,0159	0,63	0,0148	0,0159	0,94	0,0169	0,0216	0,94	0,0169	0,0216
A22-	Kaisermühlen	KN Wien Kaisermühlen	0,36	0,0084	0,0100	0,36	0,0084	0,0100	0,50	0,0117	0,0125	0,50	0,0117	0,0125	0,74	0,0134	0,0171	0,74	0,0134	0,0171
A22-	Reichsbrücke	Kaisermühlen	0,30	0,0069	0,0083	0,30	0,0069	0,0083	0,41	0,0097	0,0104	0,41	0,0097	0,0104	0,62	0,0111	0,0141	0,62	0,0111	0,0141
A22-	Kagran Vienna International Center	Reichsbrücke	0,11	0,0027	0,0032	0,11	0,0027	0,0032	0,16	0,0037	0,0040	0,16	0,0037	0,0040	0,24	0,0043	0,0054	0,24	0,0043	0,0054
A22-	Brigittenauerbrücke	Kagran Vienna International Center	0,18	0,0043	0,0051	0,18	0,0043	0,0051	0,26	0,0060	0,0064	0,26	0,0060	0,0064	0,38	0,0068	0,0087	0,38	0,0068	0,0087
A22-	Floridsdorferbrücke	Brigittenauerbrücke	0,30	0,0069	0,0083	0,30	0,0069	0,0083	0,41	0,0097	0,0104	0,41	0,0097	0,0104	0,61	0,0110	0,0141	0,61	0,0110	0,0141
A22-	KN Gürtel Nordbrücke	Floridsdorferbrücke	0,19	0,0044	0,0053	0,19	0,0044	0,0053	0,26	0,0062	0,0066	0,26	0,0062	0,0066	0,39	0,0070	0,0090	0,39	0,0070	0,0090
A22-	Strebersdorf	KN Gürtel Nordbrücke	0,64	0,0150	0,0180	0,64	0,0150	0,0180	0,90	0,0211	0,0226	0,90	0,0211	0,0226	1,34	0,0241	0,0307	1,34	0,0241	0,0307
A221	KN Gürtel Nordbrücke	Wien Nordbrücke	0,19	0,0044	0,0053	0,19	0,0044	0,0053	0,27	0,0062	0,0067	0,27	0,0062	0,0067	0,39	0,0071	0,0090	0,39	0,0071	0,0090
A221	Wien Pragerstraße	KN Gürtel Nordbrücke	0,20	0,0048	0,0057	0,20	0,0048	0,0057	0,29	0,0067	0,0072	0,29	0,0067	0,0072	0,42	0,0076	0,0097	0,42	0,0076	0,0097
A221	Wien Neujedlersdorf	Wien Pragerstraße	0,09	0,0021	0,0025	0,09	0,0021	0,0025	0,12	0,0029	0,0031	0,12	0,0029	0,0031	0,19	0,0033	0,0043	0,19	0,0033	0,0043
A221	Brünnerstr/Shuttleworthstraße	Wien Neujedlersdorf	0,23	0,0053	0,0064	0,23	0,0053	0,0064	0,32	0,0074	0,0080	0,32	0,0074	0,0080	0,47	0,0085	0,0108	0,47	0,0085	0,0108
A22-	Korneuburg Ost	Strebersdorf	1,30	0,0303	0,0364	1,30	0,0303	0,0364	1,81	0,0424	0,0455	1,81	0,0424	0,0455	2,69	0,0485	0,0618	2,69	0,0485	0,0618
A222	Wien Vohburggasse	Strebersdorf	0,16	0,0038	0,0045	0,16	0,0038	0,0045	0,22	0,0053	0,0056	0,22	0,0053	0,0056	0,33	0,0060	0,0077	0,33	0,0060	0,0077
A22-	KN Korneuburg	Korneuburg Ost	0,84	0,0196	0,0235	0,84	0,0196	0,0235	1,17	0,0274	0,0293	1,17	0,0274	0,0293	1,74	0,0313	0,0399	1,74	0,0313	0,0399
A22-	Stockerau Ost	KN Korneuburg	1,22	0,0285	0,0341	1,22	0,0285	0,0341	1,70	0,0398	0,0427	1,70	0,0398	0,0427	2,53	0,0455	0,0580	2,53	0,0455	0,0580
A22-	Stockerau Mitte	Stockerau Ost	0,49	0,0113	0,0136	0,49	0,0113	0,0136	0,68	0,0159	0,0170	0,68	0,0159	0,0170	1,01	0,0182	0,0231	1,01	0,0182	0,0231
A22-	KN Stockerau/West	Stockerau Mitte	0,41	0,0096	0,0116	0,41	0,0096	0,0116	0,58	0,0135	0,0145	0,58	0,0135	0,0145	0,86	0,0154	0,0197	0,86	0,0154	0,0197
A23-	KN Wien Inzersdorf	Altmannsdorferstraße	0,36	0,0084	0,0101	0,36	0,0084	0,0101	0,50	0,0118	0,0126	0,50	0,0118	0,0126	0,75	0,0135	0,0172	0,75	0,0135	0,0172
A23-	Favoriten	KN Wien Inzersdorf	0,91	0,0212	0,0255	0,91	0,0212	0,0255	1,27	0,0297	0,0319	1,27	0,0297	0,0319	1,89	0,0340	0,0433	1,89	0,0340	0,0433
A23-	KN Gürtel Landstraßer Hauptstraße	Favoriten	0,57	0,0133	0,0160	0,57	0,0133	0,0160	0,80	0,0186	0,0200	0,80	0,0186	0,0200	1,18	0,0213	0,0272	1,18	0,0213	0,0272

STR-KENNZAHL	MAUTABSCHNITT VON	MAUTABSCHNITT BIS	CO2-Emissionsklasse 4 / EURO VI																	
			Kat. 2						Kat. 3						Kat. 4					
			Tag			Nacht			Tag			Nacht			Tag			Nacht		
			Ges	Luft Lärm	CO2	Ges	Luft Lärm	CO2	Ges	Luft Lärm	CO2	Ges	Luft Lärm	CO2	Ges	Luft Lärm	CO2	Ges	Luft Lärm	CO2
A23-	St. Marx	KN Gürtel Landstraßer Hauptstraße	0,22	0,0051	0,0061	0,22	0,0051	0,0061	0,30	0,0071	0,0076	0,30	0,0071	0,0076	0,45	0,0081	0,0103	0,45	0,0081	0,0103
A23-	KN Wien Prater	St. Marx	0,18	0,0043	0,0051	0,18	0,0043	0,0051	0,26	0,0060	0,0064	0,26	0,0060	0,0064	0,38	0,0069	0,0088	0,38	0,0069	0,0088
A23-	Handelskai	KN Wien Prater	0,41	0,0095	0,0114	0,41	0,0095	0,0114	0,57	0,0133	0,0143	0,57	0,0133	0,0143	0,85	0,0152	0,0194	0,85	0,0152	0,0194
A23-	KN Wien Kaisermühlen	Handelskai	0,19	0,0044	0,0052	0,19	0,0044	0,0052	0,26	0,0061	0,0065	0,26	0,0061	0,0065	0,39	0,0070	0,0089	0,39	0,0070	0,0089
A23-	Groß Enzersdorf Stadlau	KN Wien Kaisermühlen	0,51	0,0120	0,0143	0,51	0,0120	0,0143	0,71	0,0167	0,0179	0,71	0,0167	0,0179	1,06	0,0191	0,0244	1,06	0,0191	0,0244
A23-	Hirschstetten	Groß Enzersdorf Stadlau	0,29	0,0067	0,0080	0,29	0,0067	0,0080	0,40	0,0094	0,0101	0,40	0,0094	0,0101	0,60	0,0107	0,0137	0,60	0,0107	0,0137
A233	Wien Gürtel	KN Gürtel Landstraßer Hauptstraße	0,17	0,0039	0,0047	0,17	0,0039	0,0047	0,23	0,0055	0,0059	0,23	0,0055	0,0059	0,35	0,0063	0,0080	0,35	0,0063	0,0080
A25-	Weißkirchen	KN A1/A25 Passau Wels	1,89	0,0441	0,0529	1,89	0,0441	0,0529	2,63	0,0617	0,0661	2,63	0,0617	0,0661	3,92	0,0705	0,0899	3,92	0,0705	0,0899
A25-	Marchtrenk Wels Ost	Weißkirchen	0,67	0,0157	0,0188	0,67	0,0157	0,0188	0,94	0,0220	0,0236	0,94	0,0220	0,0236	1,40	0,0251	0,0320	1,40	0,0251	0,0320
A25-	ÖBB Terminal Wels	Marchtrenk Wels Ost	0,18	0,0042	0,0051	0,18	0,0042	0,0051	0,25	0,0059	0,0063	0,25	0,0059	0,0063	0,38	0,0068	0,0086	0,38	0,0068	0,0086
A25-	Wels Nord	ÖBB Terminal Wels	0,87	0,0203	0,0243	0,87	0,0203	0,0243	1,21	0,0284	0,0304	1,21	0,0284	0,0304	1,80	0,0324	0,0413	1,80	0,0324	0,0413
A25-	KN Wels	Wels Nord	0,62	0,0144	0,0173	0,62	0,0144	0,0173	0,86	0,0202	0,0216	0,86	0,0202	0,0216	1,28	0,0231	0,0294	1,28	0,0231	0,0294
S01-	Vorarlberger Allee	KN Vösendorf	0,46	0,0107	0,0128	0,46	0,0107	0,0128	0,64	0,0150	0,0160	0,64	0,0150	0,0160	0,95	0,0171	0,0218	0,95	0,0171	0,0218
S01-	Laxenburger Str.	Vorarlberger Allee	0,24	0,0056	0,0067	0,24	0,0056	0,0067	0,34	0,0079	0,0084	0,34	0,0079	0,0084	0,50	0,0090	0,0114	0,50	0,0090	0,0114
S01-	Güterzentrum Wien Süd	Laxenburger Str.	0,30	0,0070	0,0083	0,30	0,0070	0,0083	0,42	0,0097	0,0104	0,42	0,0097	0,0104	0,62	0,0111	0,0142	0,62	0,0111	0,0142
S01-	Rothneusiedl	Güterzentrum Wien Süd	0,19	0,0045	0,0054	0,19	0,0045	0,0054	0,27	0,0063	0,0068	0,27	0,0063	0,0068	0,40	0,0072	0,0092	0,40	0,0072	0,0092
S01-	KN Rustenfeld	Rothneusiedl	0,45	0,0106	0,0127	0,45	0,0106	0,0127	0,63	0,0148	0,0159	0,63	0,0148	0,0159	0,94	0,0169	0,0216	0,94	0,0169	0,0216
S01-	Rannersdorf	KN Rustenfeld	0,64	0,0148	0,0178	0,64	0,0148	0,0178	0,89	0,0208	0,0223	0,89	0,0208	0,0223	1,32	0,0237	0,0303	1,32	0,0237	0,0303
S011	Leopoldsdorf (B16)	KN Rustenfeld	0,28	0,0066	0,0079	0,28	0,0066	0,0079	0,39	0,0092	0,0099	0,39	0,0092	0,0099	0,58	0,0105	0,0134	0,58	0,0105	0,0134
S01-	Schwechat Süd	Rannersdorf	0,50	0,0116	0,0139	0,50	0,0116	0,0139	0,69	0,0162	0,0174	0,69	0,0162	0,0174	1,03	0,0186	0,0237	1,03	0,0186	0,0237
S01-	Schwechat Ost	Schwechat Süd	0,28	0,0066	0,0080	0,28	0,0066	0,0080	0,40	0,0093	0,0100	0,40	0,0093	0,0100	0,59	0,0106	0,0135	0,59	0,0106	0,0135
S01-	Mannswörth	Schwechat Ost	0,30	0,0070	0,0084	0,30	0,0070	0,0084	0,42	0,0098	0,0105	0,42	0,0098	0,0105	0,62	0,0112	0,0143	0,62	0,0112	0,0143
S01-	KN Schwechat	Mannswörth	0,11	0,0026	0,0032	0,11	0,0026	0,0032	0,16	0,0037	0,0040	0,16	0,0037	0,0040	0,23	0,0042	0,0054	0,23	0,0042	0,0054
S01-	Seyring	Angerner Straße	1,05	0,0246	0,0296	1,05	0,0246	0,0296	1,47	0,0345	0,0370	1,47	0,0345	0,0370	2,19	0,0394	0,0503	2,19	0,0394	0,0503
S01-	KN Eibesbrunn	Seyring	0,88	0,0206	0,0247	0,88	0,0206	0,0247	1,23	0,0289	0,0309	1,23	0,0289	0,0309	1,83	0,0330	0,0420	1,83	0,0330	0,0420
S01-	Hagenbrunn	KN Eibesbrunn	0,69	0,0162	0,0195	0,69	0,0162	0,0195	0,97	0,0227	0,0243	0,97	0,0227	0,0243	1,44	0,0260	0,0331	1,44	0,0260	0,0331
S01-	Korneuburg Nord	Hagenbrunn	1,49	0,0347	0,0417	1,49	0,0347	0,0417	2,07	0,0486	0,0521	2,07	0,0486	0,0521	3,09	0,0555	0,0708	3,09	0,0555	0,0708
S01-	Korneuburg West	Korneuburg Nord	0,60	0,0141	0,0169	0,60	0,0141	0,0169	0,84	0,0197	0,0211	0,84	0,0197	0,0211	1,25	0,0225	0,0287	1,25	0,0225	0,0287
S01-	KN Korneuburg	Korneuburg West	0,19	0,0045	0,0054	0,19	0,0045	0,0054	0,27	0,0063	0,0067	0,27	0,0063	0,0067	0,40	0,0072	0,0092	0,40	0,0072	0,0092
S02-	Gewerbepark Stadlau	Hirschstetten	0,21	0,0048	0,0058	0,21	0,0048	0,0058	0,29	0,0068	0,0072	0,29	0,0068	0,0072	0,43	0,0077	0,0098	0,43	0,0077	0,0098
S02-	Breitenleer Straße	Gewerbepark Stadlau	0,11	0,0027	0,0032	0,11	0,0027	0,0032	0,16	0,0037	0,0040	0,16	0,0037	0,0040	0,24	0,0043	0,0055	0,24	0,0043	0,0055
S02-	Rautenweg	Breitenleer Straße	0,19	0,0044	0,0053	0,19	0,0044	0,0053	0,27	0,0062	0,0067	0,27	0,0062	0,0067	0,39	0,0071	0,0091	0,39	0,0071	0,0091
S02-	Hermann Gebauer Straße	Rautenweg	0,21	0,0049	0,0059	0,21	0,0049	0,0059	0,29	0,0068	0,0073	0,29	0,0068	0,0073	0,43	0,0078	0,0100	0,43	0,0078	0,0100
S02-	Angerner Straße	Hermann Gebauer Straße	0,76	0,0177	0,0212	0,76	0,0177	0,0212	1,06	0,0247	0,0265	1,06	0,0247	0,0265	1,57	0,0283	0,0360	1,57	0,0283	0,0360
S03-	Stockerau Nord	KN Stockerau/West	0,21	0,0050	0,0060	0,21	0,0050	0,0060	0,30	0,0070	0,0075	0,30	0,0070	0,0075	0,44	0,0080	0,0102	0,44	0,0080	0,0102
S03-	Sierndorf	Stockerau Nord	1,15	0,0268	0,0322	1,15	0,0268	0,0322	1,60	0,0375	0,0402	1,60	0,0375	0,0402	2,38	0,0429	0,0547	2,38	0,0429	0,0547
S03-	Obermallebarn	Sierndorf	0,77	0,0180	0,0216	0,77	0,0180	0,0216	1,08	0,0252	0,0270	1,08	0,0252	0,0270	1,60	0,0288	0,0367	1,60	0,0288	0,0367
S03-	Göllersdorf	Obermallebarn	1,02	0,0238	0,0285	1,02	0,0238	0,0285	1,42	0,0333	0,0357	1,42	0,0333	0,0357	2,11	0,0380	0,0485	2,11	0,0380	0,0485
S03-	Großstelzendorf	Göllersdorf	0,41	0,0095	0,0114	0,41	0,0095	0,0114	0,57	0,0133	0,0143	0,57	0,0133	0,0143	0,85	0,0152	0,0194	0,85	0,0152	0,0194
S03-	Hollabrunn Süd	Großstelzendorf	0,98	0,0229	0,0275	0,98	0,0229	0,0275	1,37	0,0321	0,0344	1,37	0,0321	0,0344	2,04	0,0366	0,0467	2,04	0,0366	0,0467
S03-	Hollabrunn Mitte	Hollabrunn Süd	0,28	0,0066	0,0079	0,28	0,0066	0,0079	0,39	0,0092	0,0098	0,39	0,0092	0,0098	0,58	0,0105	0,0134	0,58	0,0105	0,0134
S03-	Hollabrunn Nord	Hollabrunn Mitte	0,64	0,0149	0,0178	0,64	0,0149	0,0178	0,89	0,0208	0,0223	0,89	0,0208	0,0223	1,32	0,0238	0,0303	1,32	0,0238	0,0303
S03-	Wullersdorf	Hollabrunn Nord	1,22	0,0285	0,0342	1,22	0,0285	0,0342	1,70	0,0399	0,0427	1,70	0,0399	0,0427	2,53	0,0456	0,0581	2,53	0,0456	0,0581
S03-	Guntersdorf	Wullersdorf	0,84	0,0197	0,0237	0,84	0,0197	0,0237	1,18	0,0276	0,0296	1,18	0,0276	0,0296	1,75	0,0316	0,0402	1,75	0,0316	0,0402
S04-	Sigleß	KN Mattersburg	0,51	0,0118	0,0142	0,51	0,0118	0,0142	0,71	0,0166	0,0178	0,71	0,0166	0,0178	1,05	0,0189	0,0242	1,05	0,0189	0,0242
S04-	Bad Sauerbrunn	Sigleß	1,18	0,0277	0,0332	1,18	0,0277	0,0332	1,65	0,0387	0,0415	1,65	0,0387	0,0415	2,46	0,0443	0,0564	2,46	0,0443	0,0564
S04-	Neudörfl	Bad Sauerbrunn	0,50	0,0116	0,0140	0,50	0,0116	0,0140	0,69	0,0163	0,0174	0,69	0,0163	0,0174	1,03	0,0186	0,0237	1,03	0,0186	0,0237
S04-	Wr.Neustadt Ost	Neudörfl	0,52	0,0122	0,0146	0,52	0,0122	0,0146	0,73	0,0170	0,0183	0,73	0,0170	0,0183	1,08	0,0195	0,0248	1,08	0,0195	0,0248
S04-	Katzelsdorf	Wr.Neustadt Ost	0,24	0,0057	0,0068	0,24	0,0057	0,0068	0,34	0,0080	0,0086	0,34	0,0080	0,0086	0,51	0,0091	0,0116	0,51	0,0091	0,0116
S04-	Lanzenkirchen	Katzelsdorf	0,20	0,0048	0,0057	0,20	0,0048	0,0057	0,29	0,0067	0,0072	0,29	0,0067	0,0072	0,42	0,0076	0,0097	0,42	0,0076	0,0097
S04-	Wr.Neustadt Süd	Lanzenkirchen	0,18	0,0042	0,0051	0,18	0,0042	0,0051	0,25	0,0059	0,0063	0,25	0,0059	0,0063	0,38	0,0068	0,0086	0,38	0,0068	0,0086
S04-	KN Wr. Neustadt	Wr.Neustadt Süd	0,30	0,0070	0,0084	0,30	0,0070	0,0084	0,42	0,0098	0,0105	0,42	0,0098	0,0105	0,62	0,0112	0,0143	0,62	0,0112	0,0143
S05-	Tulln	KN Stockerau/West	2,07	0,0483	0,0580	2,07	0,0483	0,0580	2,89	0,0676	0,0725	2,89	0,0676	0,0725	4,29	0,0773	0,0985	4,29	0,0773	0,0985
S05-	Königsbrunn / Wagram	Tulln	2,57	0,0600	0,0720	2,57	0,0600	0,0720	3,59	0,0840	0,0900	3,59	0,0840	0,0900	5,34	0,0960	0,1224	5,34	0,0960	0,1224
S05-	Kirchberg/Wagram	Königsbrunn / Wagram	0,69	0,0161	0,0194	0,69	0,0161	0,0194	0,96	0,0226	0,0242	0,96	0,0226	0,0242	1,43	0,0258	0,0329	1,43	0,0258	0,0329
S05-	Fels / Wagram	Kirchberg/Wagram	0,52	0,0121	0,0145	0,52	0,0121	0,0145	0,72	0,0169	0,0181	0,72	0,0169	0,0181	1,07	0,0193	0,0246	1,07	0,0193	0,0246
S05-	Grafenwörth	Fels / Wagram	1,19	0,0278	0,0334	1,19	0,0278	0,0334	1,66	0,0389	0,0417	1,66	0,0389	0,0417	2,47	0,0445	0,0567	2,47	0,0445	0,0567
S05-	Jettsdorf	Grafenwörth	0,53	0,0124	0,0149	0,53	0,0124	0,0149	0,74	0,0174	0,0187	0,74	0,0174	0,0187	1,11	0,0199	0,0254	1,11	0,0199	0,0254
S06-	Neunkirchen	KN Seebenstein	0,81	0,0190	0,0228	0,81	0,0190	0,0228	1,13	0,0266	0,0285	1,13	0,0266	0,0285	1,69	0,0304	0,0387	1,69	0,0304	0,0387
S06-	Gloggnitz	Neunkirchen	2,60	0,0609	0,0730	2,60	0,0609	0,0730	3,64	0,0852	0,0913	3,64	0,0852	0,0913	5,41	0,0974	0,1241	5,41	0,0974	0,1241
S06-	Maria Schutz	Gloggnitz	1,66	0,0388	0,0465	1,66	0,0388	0,0465	2,32	0,0543	0,0582	2,32	0,0543	0,0582	3,45	0,0621	0,0791	3,45	0,0621	0,0791
S06-	Spital / Semmering	Maria Schutz	1,41	0,0329	0,0395	1,41	0,0329	0,0395	1,97	0,0461	0,0494	1,97	0,0461	0,0494	2,93	0,0527	0,0672	2,93	0,0527	0,0672
S06-	Mürzzuschlag Ost	Spital / Semmering	1,18	0,0275	0,0330	1,18	0,0275	0,0330	1,64	0,0385	0,0413	1,64	0,0385	0,0413	2,44	0,0440	0,0561	2,44	0,0440	0,0561
S06-	Mariazell, Mürzsteg, Mürzzuschlag	Mürzzuschlag Ost	1,04	0,0244	0,0293	1,04	0,0244	0,0293	1,46	0,0341	0,0366	1,46	0,0341	0,0366	2,17	0,0390	0,0497	2,17	0,0390	0,0497
S06-	Hönigsberg	Mariazell, Mürzsteg, Mürzzuschlag	0,74	0,0174	0,0209	0,74	0,0174	0,0209	1,04	0,0243	0,0261	1,04	0,0243	0,0261	1,55	0,0278	0,0355	1,55	0,0278	0,0355
S06-	Langenwang	Hönigsberg	0,41	0,0096	0,0115	0,41	0,0096	0,0115	0,57	0,0135	0,0144	0,57	0,0135	0,0144	0,85	0,0154	0,0196	0,85	0,0154	0,0196
S06-	Krieglach	Langenwang	0,49	0,0114	0,0137	0,49	0,0114	0,0137	0,68	0,0160	0,0171	0,68	0,0160	0,0171	1,02	0,0183	0,0233	1,02	0,0183	0,0233
S06-	Mitterdorf	Krieglach	1,24	0,0289	0,0346	1,24	0,0289	0,0346	1,72	0,0404	0,0433	1,72	0,0404	0,0433	2,57	0,0462	0,0589	2,57	0,0462	0,0589
S06-	Kindberg Ost	Mitterdorf	1,26	0,0294	0,0352	1,26	0,0294	0,0352	1,75	0,0411	0,0440	1,75	0,0411	0,0440	2,61	0,0470	0,0599	2,61	0,0470	0,0599
S06-	Kindberg West	Kindberg Ost	0,27	0,0063	0,0076	0,27	0,0063	0,0076	0,38	0,0088	0,0095	0,38	0,0088	0,0095	0,56	0,0101	0,0129	0,56	0,0101	0,0129
S06-	Kindbergdörfl	Kindberg West	0,27	0,0063	0,0076	0,27	0,0063	0,0076	0,38	0,0088	0,0094	0,38	0,0088	0,0094	0,56	0,0101	0,0128	0,56	0,0101	0,0128

STR-KENNZAHL	MAUTABSCHNITT VON	MAUTABSCHNITT BIS	CO2-Emissionsklasse 4 / EURO VI																	
			Kat. 2						Kat. 3						Kat. 4					
			Tag			Nacht			Tag			Nacht			Tag			Nacht		
			Ges	Luft Lärm	CO2	Ges	Luft Lärm	CO2	Ges	Luft Lärm	CO2	Ges	Luft Lärm	CO2	Ges	Luft Lärm	CO2	Ges	Luft Lärm	CO2
S06-	Allerheiligen Mürzhofen	Kindbergdörfl	0,61	0,0142	0,0170	0,61	0,0142	0,0170	0,85	0,0199	0,0213	0,85	0,0199	0,0213	1,26	0,0227	0,0289	1,26	0,0227	0,0289
S06-	St. Marein	Allerheiligen Mürzhofen	0,91	0,0213	0,0256	0,91	0,0213	0,0256	1,27	0,0298	0,0320	1,27	0,0298	0,0320	1,89	0,0341	0,0435	1,89	0,0341	0,0435
S06-	Kapfenberg	St. Marein	0,65	0,0151	0,0181	0,65	0,0151	0,0181	0,90	0,0211	0,0227	0,90	0,0211	0,0227	1,34	0,0242	0,0308	1,34	0,0242	0,0308
S06-	KN Bruck/Mur	Kapfenberg	1,21	0,0282	0,0338	1,21	0,0282	0,0338	1,68	0,0395	0,0423	1,68	0,0395	0,0423	2,51	0,0451	0,0575	2,51	0,0451	0,0575
S06-	ASt Bruck/Mur West	KN Bruck/Mur	1,03	0,0242	0,0290	1,03	0,0242	0,0290	1,44	0,0339	0,0363	1,44	0,0339	0,0363	2,15	0,0387	0,0493	2,15	0,0387	0,0493
S06-	Niklasdorf	ASt Bruck/Mur West	0,96	0,0223	0,0268	0,96	0,0223	0,0268	1,33	0,0313	0,0335	1,33	0,0313	0,0335	1,99	0,0357	0,0456	1,99	0,0357	0,0456
S06-	Leoben Ost	Niklasdorf	1,02	0,0238	0,0286	1,02	0,0238	0,0286	1,42	0,0334	0,0357	1,42	0,0334	0,0357	2,12	0,0381	0,0486	2,12	0,0381	0,0486
S06-	Leoben West	Leoben Ost	1,14	0,0267	0,0320	1,14	0,0267	0,0320	1,59	0,0374	0,0400	1,59	0,0374	0,0400	2,37	0,0427	0,0545	2,37	0,0427	0,0545
S06-	KN St. Michael	Leoben West	1,41	0,0330	0,0397	1,41	0,0330	0,0397	1,97	0,0463	0,0496	1,97	0,0463	0,0496	2,94	0,0529	0,0674	2,94	0,0529	0,0674
S07-	Fürstenfeld	KN Riegersdorf	1,84	0,0431	0,0517	1,84	0,0431	0,0517	2,57	0,0603	0,0647	2,57	0,0603	0,0647	3,83	0,0690	0,0879	3,83	0,0690	0,0879
S07-	Rudersdorf	Fürstenfeld	0,48	0,0111	0,0133	0,48	0,0111	0,0133	0,66	0,0156	0,0167	0,66	0,0156	0,0167	0,99	0,0178	0,0227	0,99	0,0178	0,0227
S07-	Dobersdorf	Rudersdorf	1,13	0,0264	0,0317	1,13	0,0264	0,0317	1,58	0,0370	0,0396	1,58	0,0370	0,0396	2,35	0,0422	0,0539	2,35	0,0422	0,0539
S10-	Neumarkt	Unterweitersdorf	1,43	0,0335	0,0402	1,43	0,0335	0,0402	2,00	0,0469	0,0502	2,00	0,0469	0,0502	2,98	0,0536	0,0683	2,98	0,0536	0,0683
S10-	Kefermarkt	Neumarkt	0,82	0,0192	0,0231	0,82	0,0192	0,0231	1,15	0,0269	0,0288	1,15	0,0269	0,0288	1,71	0,0308	0,0392	1,71	0,0308	0,0392
S10-	Freistadt / Süd	Kefermarkt	0,89	0,0207	0,0248	0,89	0,0207	0,0248	1,24	0,0290	0,0310	1,24	0,0290	0,0310	1,84	0,0331	0,0422	1,84	0,0331	0,0422
S10-	Grünbach Sandl	Freistadt / Süd	0,94	0,0219	0,0263	0,94	0,0219	0,0263	1,31	0,0306	0,0328	1,31	0,0306	0,0328	1,95	0,0350	0,0446	1,95	0,0350	0,0446
S10-	Freistadt / Nord	Grünbach Sandl	0,26	0,0060	0,0072	0,26	0,0060	0,0072	0,36	0,0084	0,0090	0,36	0,0084	0,0090	0,53	0,0096	0,0123	0,53	0,0096	0,0123
S16-	Landeck West	Zams	1,09	0,0256	0,0307	1,09	0,0256	0,0307	1,53	0,0358	0,0384	1,53	0,0358	0,0384	2,27	0,0409	0,0522	2,27	0,0409	0,0522
S16-	Pians	Landeck West	0,70	0,0164	0,0197	0,70	0,0164	0,0197	0,98	0,0229	0,0246	0,98	0,0229	0,0246	1,46	0,0262	0,0334	1,46	0,0262	0,0334
S16-	Flirsch	Pians	1,39	0,0325	0,0390	1,39	0,0325	0,0390	1,94	0,0455	0,0487	1,94	0,0455	0,0487	2,89	0,0519	0,0662	2,89	0,0519	0,0662
S16-	Schnann am Arlberg	Flirsch	0,87	0,0204	0,0245	0,87	0,0204	0,0245	1,22	0,0285	0,0306	1,22	0,0285	0,0306	1,81	0,0326	0,0416	1,81	0,0326	0,0416
S16-	Pettneu	Schnann am Arlberg	0,63	0,0148	0,0178	0,63	0,0148	0,0178	0,89	0,0207	0,0222	0,89	0,0207	0,0222	1,32	0,0237	0,0302	1,32	0,0237	0,0302
S16-	St. Anton/Arlberg	Pettneu	0,35	0,0083	0,0099	0,35	0,0083	0,0099	0,49	0,0116	0,0124	0,49	0,0116	0,0124	0,73	0,0132	0,0168	0,73	0,0132	0,0168
S16-	Langen/Arlberg	St. Anton/Arlberg	8,85	0,0803	0,0963	8,85	0,0803	0,0963	12,37	0,1124	0,1204	12,37	0,1124	0,1204	18,50	0,1284	0,1637	18,50	0,1284	0,1637
S16-	Wald/Arlberg	Langen/Arlberg	1,13	0,0263	0,0315	1,13	0,0263	0,0315	1,57	0,0368	0,0394	1,57	0,0368	0,0394	2,34	0,0421	0,0536	2,34	0,0421	0,0536
S16-	Dalaas	Wald/Arlberg	1,28	0,0299	0,0359	1,28	0,0299	0,0359	1,79	0,0419	0,0449	1,79	0,0419	0,0449	2,66	0,0479	0,0611	2,66	0,0479	0,0611
S16-	Braz Ost	Dalaas	0,73	0,0170	0,0204	0,73	0,0170	0,0204	1,01	0,0238	0,0255	1,01	0,0238	0,0255	1,51	0,0272	0,0346	1,51	0,0272	0,0346
S16-	Braz West	Braz Ost	0,57	0,0132	0,0159	0,57	0,0132	0,0159	0,79	0,0185	0,0199	0,79	0,0185	0,0199	1,18	0,0212	0,0270	1,18	0,0212	0,0270
S16-	Bings	Braz West	0,77	0,0179	0,0215	0,77	0,0179	0,0215	1,07	0,0251	0,0269	1,07	0,0251	0,0269	1,60	0,0287	0,0366	1,60	0,0287	0,0366
S16-	Bludenz Montafon	Bings	0,36	0,0085	0,0102	0,36	0,0085	0,0102	0,51	0,0119	0,0127	0,51	0,0119	0,0127	0,76	0,0136	0,0173	0,76	0,0136	0,0173
S31-	Eisenstadt Süd	Eisenstadt Ost	0,66	0,0154	0,0185	0,66	0,0154	0,0185	0,92	0,0216	0,0231	0,92	0,0216	0,0231	1,37	0,0246	0,0314	1,37	0,0246	0,0314
S31-	Eisenstadt Mitte	Eisenstadt Süd	0,25	0,0058	0,0069	0,25	0,0058	0,0069	0,34	0,0081	0,0086	0,34	0,0081	0,0086	0,51	0,0092	0,0118	0,51	0,0092	0,0118
S31-	KN Eisenstadt	Eisenstadt Mitte	0,41	0,0095	0,0114	0,41	0,0095	0,0114	0,57	0,0133	0,0143	0,57	0,0133	0,0143	0,85	0,0152	0,0194	0,85	0,0152	0,0194
S31-	Wulkaprodersdorf	KN Eisenstadt	0,54	0,0127	0,0152	0,54	0,0127	0,0152	0,76	0,0177	0,0190	0,76	0,0177	0,0190	1,13	0,0203	0,0258	1,13	0,0203	0,0258
S31-	KN Mattersburg	Wulkaprodersdorf	1,54	0,0359	0,0431	1,54	0,0359	0,0431	2,15	0,0503	0,0539	2,15	0,0503	0,0539	3,20	0,0575	0,0733	3,20	0,0575	0,0733
S31-	Forchtenstein	KN Mattersburg	1,11	0,0260	0,0312	1,11	0,0260	0,0312	1,55	0,0364	0,0390	1,55	0,0364	0,0390	2,31	0,0416	0,0531	2,31	0,0416	0,0531
S31-	Sieggraben	Forchtenstein	1,56	0,0364	0,0436	1,56	0,0364	0,0436	2,17	0,0509	0,0545	2,17	0,0509	0,0545	3,23	0,0582	0,0742	3,23	0,0582	0,0742
S31-	Weppersdorf/Kobersdorf	Sieggraben	1,87	0,0438	0,0525	1,87	0,0438	0,0525	2,62	0,0613	0,0657	2,62	0,0613	0,0657	3,89	0,0701	0,0893	3,89	0,0701	0,0893
S31-	Weppersdorf/Markt St.Martin	Weppersdorf/Kobersdorf	0,39	0,0090	0,0108	0,39	0,0090	0,0108	0,54	0,0126	0,0135	0,54	0,0126	0,0135	0,80	0,0144	0,0183	0,80	0,0144	0,0183
S31-	Neutal	Weppersdorf/Markt St.Martin	0,89	0,0208	0,0249	0,89	0,0208	0,0249	1,24	0,0291	0,0312	1,24	0,0291	0,0312	1,85	0,0333	0,0424	1,85	0,0333	0,0424
S31-	Stoob Süd	Neutal	0,78	0,0182	0,0218	0,78	0,0182	0,0218	1,08	0,0254	0,0272	1,08	0,0254	0,0272	1,61	0,0291	0,0370	1,61	0,0291	0,0370
S31-	Oberpullendorf	Stoob Süd	0,85	0,0198	0,0238	0,85	0,0198	0,0238	1,18	0,0278	0,0297	1,18	0,0278	0,0297	1,76	0,0317	0,0404	1,76	0,0317	0,0404
S33-	St. Pölten Ost	KN St. Pölten	0,46	0,0108	0,0129	0,46	0,0108	0,0129	0,64	0,0151	0,0161	0,64	0,0151	0,0161	0,96	0,0172	0,0220	0,96	0,0172	0,0220
S33-	St. Pölten Nord	St. Pölten Ost	0,81	0,0190	0,0228	0,81	0,0190	0,0228	1,14	0,0266	0,0285	1,14	0,0266	0,0285	1,69	0,0304	0,0388	1,69	0,0304	0,0388
S33-	Herzogenburg Süd	St. Pölten Nord	0,86	0,0201	0,0242	0,86	0,0201	0,0242	1,20	0,0282	0,0302	1,20	0,0282	0,0302	1,79	0,0322	0,0411	1,79	0,0322	0,0411
S33-	Herzogenburg Stadt	Herzogenburg Süd	0,46	0,0108	0,0129	0,46	0,0108	0,0129	0,64	0,0151	0,0161	0,64	0,0151	0,0161	0,96	0,0172	0,0219	0,96	0,0172	0,0219
S33-	Herzogenburg Nord	Herzogenburg Stadt	0,26	0,0060	0,0072	0,26	0,0060	0,0072	0,36	0,0083	0,0089	0,36	0,0083	0,0089	0,53	0,0095	0,0122	0,53	0,0095	0,0122
S33-	Traismauer Süd	Herzogenburg Nord	1,24	0,0290	0,0348	1,24	0,0290	0,0348	1,73	0,0406	0,0435	1,73	0,0406	0,0435	2,58	0,0464	0,0592	2,58	0,0464	0,0592
S33-	Traismauer Nord	Traismauer Süd	0,63	0,0148	0,0177	0,63	0,0148	0,0177	0,88	0,0207	0,0221	0,88	0,0207	0,0221	1,31	0,0236	0,0301	1,31	0,0236	0,0301
S33-	Jettsdorf	Traismauer Nord	1,07	0,0249	0,0299	1,07	0,0249	0,0299	1,49	0,0349	0,0374	1,49	0,0349	0,0374	2,21	0,0399	0,0508	2,21	0,0399	0,0508
S35-	Zlatten	KN Bruck/Mur	1,02	0,0239	0,0286	1,02	0,0239	0,0286	1,43	0,0334	0,0358	1,43	0,0334	0,0358	2,12	0,0382	0,0487	2,12	0,0382	0,0487
S35-	Mixnitz/Mautstatt	Zlatten	1,23	0,0287	0,0345	1,23	0,0287	0,0345	1,72	0,0402	0,0431	1,72	0,0402	0,0431	2,56	0,0460	0,0586	2,56	0,0460	0,0586
S35-	Röthelstein	Mixnitz/Mautstatt	1,14	0,0266	0,0319	1,14	0,0266	0,0319	1,59	0,0372	0,0398	1,59	0,0372	0,0398	2,36	0,0425	0,0542	2,36	0,0425	0,0542
S35-	Laufnitzdorf	Röthelstein	0,55	0,0128	0,0154	0,55	0,0128	0,0154	0,76	0,0179	0,0192	0,76	0,0179	0,0192	1,14	0,0205	0,0261	1,14	0,0205	0,0261
S35-	Rothleiten	Laufnitzdorf	0,62	0,0145	0,0175	0,62	0,0145	0,0175	0,87	0,0204	0,0218	0,87	0,0204	0,0218	1,29	0,0233	0,0297	1,29	0,0233	0,0297
S35-	Frohnleiten Nord	Rothleiten	0,39	0,0091	0,0109	0,39	0,0091	0,0109	0,54	0,0127	0,0136	0,54	0,0127	0,0136	0,81	0,0145	0,0185	0,81	0,0145	0,0185
S35-	Frohnleiten	Frohnleiten Nord	0,18	0,0042	0,0050	0,18	0,0042	0,0050	0,25	0,0059	0,0063	0,25	0,0059	0,0063	0,37	0,0067	0,0085	0,37	0,0067	0,0085
S35-	Badl Peggau	Frohnleiten	1,20	0,0281	0,0337	1,20	0,0281	0,0337	1,68	0,0393	0,0422	1,68	0,0393	0,0422	2,50	0,0450	0,0573	2,50	0,0450	0,0573
S35-	Peggau Mitte	Badl Peggau	0,40	0,0094	0,0113	0,40	0,0094	0,0113	0,56	0,0132	0,0141	0,56	0,0132	0,0141	0,84	0,0150	0,0192	0,84	0,0150	0,0192
S35-	KN Peggau Deutschfeistritz	Peggau Mitte	0,84	0,0196	0,0235	0,84	0,0196	0,0235	1,17	0,0274	0,0294	1,17	0,0274	0,0294	1,74	0,0313	0,0399	1,74	0,0313	0,0399
S36-	St. Stefan ob Leoben	KN St. Michael	0,69	0,0161	0,0194	0,69	0,0161	0,0194	0,96	0,0226	0,0242	0,96	0,0226	0,0242	1,43	0,0258	0,0329	1,43	0,0258	0,0329
S36-	Kraubath	St. Stefan ob Leoben	0,74	0,0173	0,0208	0,74	0,0173	0,0208	1,04	0,0243	0,0260	1,04	0,0243	0,0260	1,54	0,0277	0,0353	1,54	0,0277	0,0353
S36-	Feistritz St. Lorenzen	Kraubath	1,30	0,0304	0,0365	1,30	0,0304	0,0365	1,82	0,0426	0,0457	1,82	0,0426	0,0457	2,71	0,0487	0,0621	2,71	0,0487	0,0621
S36-	Knittelfeld Ost	Feistritz St. Lorenzen	1,50	0,0349	0,0419	1,50	0,0349	0,0419	2,09	0,0489	0,0524	2,09	0,0489	0,0524	3,11	0,0559	0,0713	3,11	0,0559	0,0713
S36-	Knittelfeld West	Knittelfeld Ost	0,63	0,0148	0,0178	0,63	0,0148	0,0178	0,89	0,0207	0,0222	0,89	0,0207	0,0222	1,32	0,0237	0,0302	1,32	0,0237	0,0302
S36-	Zeltweg Ost Spielberg	Knittelfeld West	0,20	0,0046	0,0056	0,20	0,0046	0,0056	0,28	0,0065	0,0069	0,28	0,0065	0,0069	0,41	0,0074	0,0094	0,41	0,0074	0,0094
S36-	Zeltweg West	Zeltweg Ost Spielberg	1,29	0,0301	0,0361	1,29	0,0301	0,0361	1,80	0,0421	0,0452	1,80	0,0421	0,0452	2,68	0,0482	0,0614	2,68	0,0482	0,0614
S36-	Judenburg Ost Fohnsdorf	Zeltweg West	0,65	0,0151	0,0182	0,65	0,0151	0,0182	0,90	0,0212	0,0227	0,90	0,0212	0,0227	1,35	0,0242	0,0309	1,35	0,0242	0,0309
S36-	Judenburg West	Judenburg Ost Fohnsdorf	1,01	0,0235	0,0282	1,01	0,0235	0,0282	1,40	0,0329	0,0352	1,40	0,0329	0,0352	2,09	0,0376	0,0479	2,09	0,0376	0,0479
S36-	St. Georgen Ost	As B317 Ost	0,11	0,0025	0,0029	0,11	0,0025	0,0029	0,15	0,0034	0,0037	0,15	0,0034	0,0037	0,22	0,0039	0,0050	0,22	0,0039	0,0050
S36-	St. Georgen West	St. Georgen Ost	0,19	0,0045	0,0055	0,19	0,0045	0,0055	0,27	0,0064	0,0068	0,27	0,0064	0,0068	0,40	0,0073	0,0093	0,40	0,0073	0,0093
S36-	Unzmarkt Ost	St. Georgen West	0,79	0,0184	0,0221	0,79	0,0184	0,0221	1,10	0,0257	0,0276	1,10	0,0257	0,0276	1,63	0,0294	0,0375	1,63	0,0294	0,0375
S36-	Unzmarkt West	Unzmarkt Ost	0,30	0,0069	0,0083	0,30	0,0069	0,0083	0,41	0,0097	0,0104	0,41	0,0097	0,0104	0,61	0,0111	0,0141	0,61	0,0111	0,0141
S36-	As B317 (prov.)	Unzmarkt West	0,24	0,0056	0,0067	0,24	0,0056	0,0067	0,33	0,0078	0,0084	0,33	0,0078	0,0084	0,50	0,0090	0,0114	0,50	0,0090	0,0114

STR-KENNZAHL	MAUTABSCHNITT VON	MAUTABSCHNITT BIS	CO2-Emissionsklasse 4 / EURO VI																	
			Kat. 2						Kat. 3						Kat. 4					
			Tag			Nacht			Tag			Nacht			Tag			Nacht		
			Ges	Luft Lärm	CO2	Ges	Luft Lärm	CO2	Ges	Luft Lärm	CO2	Ges	Luft Lärm	CO2	Ges	Luft Lärm	CO2	Ges	Luft Lärm	CO2
S37-	St. Veit Mitte / Brückl	St. Veit Nord / Kraig	0,61	0,0142	0,0171	0,61	0,0142	0,0171	0,85	0,0199	0,0214	0,85	0,0199	0,0214	1,27	0,0228	0,0290	1,27	0,0228	0,0290
S37-	St. Veit Süd	St. Veit Mitte / Brückl	0,52	0,0121	0,0145	0,52	0,0121	0,0145	0,72	0,0169	0,0182	0,72	0,0169	0,0182	1,08	0,0194	0,0247	1,08	0,0194	0,0247
S37-	St. Veit Industriegebiet	St. Veit Süd	0,39	0,0091	0,0109	0,39	0,0091	0,0109	0,54	0,0127	0,0137	0,54	0,0127	0,0137	0,81	0,0146	0,0186	0,81	0,0146	0,0186
S37-	Maria Saal	St. Veit Industriegebiet	1,37	0,0319	0,0383	1,37	0,0319	0,0383	1,91	0,0447	0,0479	1,91	0,0447	0,0479	2,84	0,0511	0,0652	2,84	0,0511	0,0652
S37-	Karnburg	Maria Saal	0,49	0,0114	0,0137	0,49	0,0114	0,0137	0,68	0,0160	0,0171	0,68	0,0160	0,0171	1,01	0,0182	0,0233	1,01	0,0182	0,0233
S37-	Klagenfurt Nord	Karnburg	0,43	0,0100	0,0119	0,43	0,0100	0,0119	0,59	0,0139	0,0149	0,59	0,0139	0,0149	0,89	0,0159	0,0203	0,89	0,0159	0,0203

STR-KENNZAHL	MAUTABSCHNITT VON	MAUTABSCHNITT BIS	CO2-Emissionsklasse 5 / Emissionsfrei																	
			Kat. 2						Kat. 3						Kat. 4					
			Tag			Nacht			Tag			Nacht			Tag			Nacht		
			Ges	Luft Lärm	CO2	Ges	Luft Lärm	CO2	Ges	Luft Lärm	CO2	Ges	Luft Lärm	CO2	Ges	Luft Lärm	CO2	Ges	Luft Lärm	CO2
A01-	Wien Auhof	Preßbaum	0,75	0,0418	0,0000	0,75	0,0418	0,0000	1,03	0,0418	0,0000	1,03	0,0418	0,0000	1,53	0,0418	0,0000	1,53	0,0418	0,0000
A01-	Preßbaum	KN Steinhäusl	0,42	0,0236	0,0000	0,42	0,0236	0,0000	0,58	0,0236	0,0000	0,58	0,0236	0,0000	0,86	0,0236	0,0000	0,86	0,0236	0,0000
A01-	KN Steinhäusl	Altlengbach	0,25	0,0139	0,0000	0,25	0,0139	0,0000	0,34	0,0139	0,0000	0,34	0,0139	0,0000	0,51	0,0139	0,0000	0,51	0,0139	0,0000
A01-	Altlengbach	St. Christophen	0,30	0,0166	0,0000	0,30	0,0166	0,0000	0,41	0,0166	0,0000	0,41	0,0166	0,0000	0,61	0,0166	0,0000	0,61	0,0166	0,0000
A01-	St. Christophen	Böheimkirchen	0,36	0,0199	0,0000	0,36	0,0199	0,0000	0,49	0,0199	0,0000	0,49	0,0199	0,0000	0,73	0,0199	0,0000	0,73	0,0199	0,0000
A01-	Böheimkirchen	KN St. Pölten	0,35	0,0194	0,0000	0,35	0,0194	0,0000	0,48	0,0194	0,0000	0,48	0,0194	0,0000	0,71	0,0194	0,0000	0,71	0,0194	0,0000
A01-	KN St. Pölten	St. Pölten Süd	0,25	0,0138	0,0000	0,25	0,0138	0,0000	0,34	0,0138	0,0000	0,34	0,0138	0,0000	0,50	0,0138	0,0000	0,50	0,0138	0,0000
A01-	St. Pölten Süd	Loosdorf	0,86	0,0478	0,0000	0,86	0,0478	0,0000	1,18	0,0478	0,0000	1,18	0,0478	0,0000	1,75	0,0478	0,0000	1,75	0,0478	0,0000
A01-	Loosdorf	Melk	0,31	0,0175	0,0000	0,31	0,0175	0,0000	0,43	0,0175	0,0000	0,43	0,0175	0,0000	0,64	0,0175	0,0000	0,64	0,0175	0,0000
A01-	Melk	Pöchlarn	0,56	0,0310	0,0000	0,56	0,0310	0,0000	0,77	0,0310	0,0000	0,77	0,0310	0,0000	1,13	0,0310	0,0000	1,13	0,0310	0,0000
A01-	Pöchlarn	Ybbs Wieselburg	0,51	0,0286	0,0000	0,51	0,0286	0,0000	0,71	0,0286	0,0000	0,71	0,0286	0,0000	1,05	0,0286	0,0000	1,05	0,0286	0,0000
A01-	Ybbs Wieselburg	Amstetten Ost	0,46	0,0257	0,0000	0,46	0,0257	0,0000	0,64	0,0257	0,0000	0,64	0,0257	0,0000	0,94	0,0257	0,0000	0,94	0,0257	0,0000
A01-	Amstetten Ost	Amstetten West	0,73	0,0405	0,0000	0,73	0,0405	0,0000	1,00	0,0405	0,0000	1,00	0,0405	0,0000	1,48	0,0405	0,0000	1,48	0,0405	0,0000
A01-	Amstetten West	Oed	0,51	0,0284	0,0000	0,51	0,0284	0,0000	0,70	0,0284	0,0000	0,70	0,0284	0,0000	1,04	0,0284	0,0000	1,04	0,0284	0,0000
A01-	Oed	Haag	0,55	0,0307	0,0000	0,55	0,0307	0,0000	0,76	0,0307	0,0000	0,76	0,0307	0,0000	1,12	0,0307	0,0000	1,12	0,0307	0,0000
A01-	Haag	St. Valentin	0,49	0,0273	0,0000	0,49	0,0273	0,0000	0,67	0,0273	0,0000	0,67	0,0273	0,0000	1,00	0,0273	0,0000	1,00	0,0273	0,0000
A01-	St. Valentin	Enns Ost	0,21	0,0116	0,0000	0,21	0,0116	0,0000	0,29	0,0116	0,0000	0,29	0,0116	0,0000	0,42	0,0116	0,0000	0,42	0,0116	0,0000
A01-	Enns Ost	Enns West / Steyr	0,16	0,0090	0,0000	0,16	0,0090	0,0000	0,22	0,0090	0,0000	0,22	0,0090	0,0000	0,33	0,0090	0,0000	0,33	0,0090	0,0000
A01-	Enns West / Steyr	Asten St Florian	0,13	0,0070	0,0000	0,13	0,0070	0,0000	0,17	0,0070	0,0000	0,17	0,0070	0,0000	0,26	0,0070	0,0000	0,26	0,0070	0,0000
A01-	Asten St Florian	KN Linz	0,48	0,0267	0,0000	0,48	0,0267	0,0000	0,66	0,0267	0,0000	0,66	0,0267	0,0000	0,98	0,0267	0,0000	0,98	0,0267	0,0000
A01-	KN Linz	Ansfelden	0,08	0,0045	0,0000	0,08	0,0045	0,0000	0,11	0,0045	0,0000	0,11	0,0045	0,0000	0,16	0,0045	0,0000	0,16	0,0045	0,0000
A01-	Ansfelden	Traun	0,18	0,0100	0,0000	0,18	0,0100	0,0000	0,25	0,0100	0,0000	0,25	0,0100	0,0000	0,36	0,0100	0,0000	0,36	0,0100	0,0000
A01-	Traun	KN A1/A25 Passau Wels	0,08	0,0047	0,0000	0,08	0,0047	0,0000	0,12	0,0047	0,0000	0,12	0,0047	0,0000	0,17	0,0047	0,0000	0,17	0,0047	0,0000
A01-	KN A1/A25 Passau Wels	Allhaming	0,39	0,0216	0,0000	0,39	0,0216	0,0000	0,53	0,0216	0,0000	0,53	0,0216	0,0000	0,79	0,0216	0,0000	0,79	0,0216	0,0000
A01-	Allhaming	Sattledt	0,65	0,0361	0,0000	0,65	0,0361	0,0000	0,89	0,0361	0,0000	0,89	0,0361	0,0000	1,32	0,0361	0,0000	1,32	0,0361	0,0000
A01-	Sattledt	KN Voralpenkreuz	0,08	0,0045	0,0000	0,08	0,0045	0,0000	0,11	0,0045	0,0000	0,11	0,0045	0,0000	0,17	0,0045	0,0000	0,17	0,0045	0,0000
A01-	KN Voralpenkreuz	Eberstalzell	0,23	0,0131	0,0000	0,23	0,0131	0,0000	0,32	0,0131	0,0000	0,32	0,0131	0,0000	0,48	0,0131	0,0000	0,48	0,0131	0,0000
A01-	Eberstalzell	Vorchdorf	0,35	0,0197	0,0000	0,35	0,0197	0,0000	0,49	0,0197	0,0000	0,49	0,0197	0,0000	0,72	0,0197	0,0000	0,72	0,0197	0,0000
A01-	Vorchdorf	Laakirchen Ost	0,31	0,0173	0,0000	0,31	0,0173	0,0000	0,43	0,0173	0,0000	0,43	0,0173	0,0000	0,63	0,0173	0,0000	0,63	0,0173	0,0000
A01-	Laakirchen Ost	Laakirchen West	0,19	0,0109	0,0000	0,19	0,0109	0,0000	0,27	0,0109	0,0000	0,27	0,0109	0,0000	0,40	0,0109	0,0000	0,40	0,0109	0,0000
A01-	Laakirchen West	Regau	0,38	0,0213	0,0000	0,38	0,0213	0,0000	0,53	0,0213	0,0000	0,53	0,0213	0,0000	0,78	0,0213	0,0000	0,78	0,0213	0,0000
A01-	Regau	Schörfling	0,50	0,0280	0,0000	0,50	0,0280	0,0000	0,69	0,0280	0,0000	0,69	0,0280	0,0000	1,02	0,0280	0,0000	1,02	0,0280	0,0000
A01-	Schörfling	Seewalchen	0,08	0,0043	0,0000	0,08	0,0043	0,0000	0,11	0,0043	0,0000	0,11	0,0043	0,0000	0,16	0,0043	0,0000	0,16	0,0043	0,0000
A01-	Seewalchen	St. Georgen	0,45	0,0254	0,0000	0,45	0,0254	0,0000	0,63	0,0254	0,0000	0,63	0,0254	0,0000	0,93	0,0254	0,0000	0,93	0,0254	0,0000
A01-	St. Georgen	Oberwang	0,61	0,0338	0,0000	0,61	0,0338	0,0000	0,84	0,0338	0,0000	0,84	0,0338	0,0000	1,24	0,0338	0,0000	1,24	0,0338	0,0000
A01-	Oberwang	Mondsee	0,56	0,0311	0,0000	0,56	0,0311	0,0000	0,77	0,0311	0,0000	0,77	0,0311	0,0000	1,14	0,0311	0,0000	1,14	0,0311	0,0000
A01-	Mondsee	Thalgau	0,51	0,0287	0,0000	0,51	0,0287	0,0000	0,71	0,0287	0,0000	0,71	0,0287	0,0000	1,05	0,0287	0,0000	1,05	0,0287	0,0000
A01-	Thalgau	Wallersee	0,39	0,0219	0,0000	0,39	0,0219	0,0000	0,54	0,0219	0,0000	0,54	0,0219	0,0000	0,80	0,0219	0,0000	0,80	0,0219	0,0000
A01-	Wallersee	Salzburg Nord	0,38	0,0212	0,0000	0,38	0,0212	0,0000	0,52	0,0212	0,0000	0,52	0,0212	0,0000	0,77	0,0212	0,0000	0,77	0,0212	0,0000
A01-	Salzburg Nord	Salzburg Bergheim-West	0,09	0,0048	0,0000	0,09	0,0048	0,0000	0,12	0,0048	0,0000	0,12	0,0048	0,0000	0,17	0,0048	0,0000	0,17	0,0048	0,0000
A01-	Salzburg Bergheim-West	Messe	0,04	0,0023	0,0000	0,04	0,0023	0,0000	0,06	0,0023	0,0000	0,06	0,0023	0,0000	0,08	0,0023	0,0000	0,08	0,0023	0,0000
A01-	Messe	Salzburg Mitte Freilassing	0,05	0,0030	0,0000	0,05	0,0030	0,0000	0,08	0,0030	0,0000	0,08	0,0030	0,0000	0,11	0,0030	0,0000	0,11	0,0030	0,0000
A01-	Salzburg Mitte Freilassing	Kleßheim	0,07	0,0037	0,0000	0,07	0,0037	0,0000	0,09	0,0037	0,0000	0,09	0,0037	0,0000	0,14	0,0037	0,0000	0,14	0,0037	0,0000
A01-	Kleßheim	Siezenheim	0,09	0,0052	0,0000	0,09	0,0052	0,0000	0,13	0,0052	0,0000	0,13	0,0052	0,0000	0,19	0,0052	0,0000	0,19	0,0052	0,0000
A01-	Siezenheim	Flughafen	0,05	0,0026	0,0000	0,05	0,0026	0,0000	0,06	0,0026	0,0000	0,06	0,0026	0,0000	0,10	0,0026	0,0000	0,10	0,0026	0,0000
A01-	Flughafen	Wals Salzburg West	0,06	0,0032	0,0000	0,06	0,0032	0,0000	0,08	0,0032	0,0000	0,08	0,0032	0,0000	0,12	0,0032	0,0000	0,12	0,0032	0,0000
A01-	Wals Salzburg West	KN Salzburg	0,09	0,0048	0,0000	0,09	0,0048	0,0000	0,12	0,0048	0,0000	0,12	0,0048	0,0000	0,17	0,0048	0,0000	0,17	0,0048	0,0000
A01-	KN Salzburg	Staatsgrenze Walserberg	0,14	0,0081	0,0000	0,14	0,0081	0,0000	0,20	0,0081	0,0000	0,20	0,0081	0,0000	0,30	0,0081	0,0000	0,30	0,0081	0,0000
A02-	KN Wien Inzersdorf	KN Vösendorf	0,18	0,0101	0,0000	0,18	0,0101	0,0000	0,25	0,0101	0,0000	0,25	0,0101	0,0000	0,37	0,0101	0,0000	0,37	0,0101	0,0000
A02-	KN Vösendorf	Mödling	0,12	0,0069	0,0000	0,12	0,0069	0,0000	0,17	0,0069	0,0000	0,17	0,0069	0,0000	0,25	0,0069	0,0000	0,25	0,0069	0,0000
A02-	Mödling	Wr. Neudorf	0,12	0,0066	0,0000	0,12	0,0066	0,0000	0,16	0,0066	0,0000	0,16	0,0066	0,0000	0,24	0,0066	0,0000	0,24	0,0066	0,0000
A02-	Wr. Neudorf	Wr. Neudorf IZ/Süd	0,13	0,0072	0,0000	0,13	0,0072	0,0000	0,18	0,0072	0,0000	0,18	0,0072	0,0000	0,26	0,0072	0,0000	0,26	0,0072	0,0000
A02-	Wr. Neudorf IZ/Süd	KN Guntramsdorf	0,19	0,0105	0,0000	0,19	0,0105	0,0000	0,26	0,0105	0,0000	0,26	0,0105	0,0000	0,38	0,0105	0,0000	0,38	0,0105	0,0000
A02-	KN Guntramsdorf	Traiskirchen	0,21	0,0117	0,0000	0,21	0,0117	0,0000	0,29	0,0117	0,0000	0,29	0,0117	0,0000	0,43	0,0117	0,0000	0,43	0,0117	0,0000
A02-	Traiskirchen	Baden	0,12	0,0065	0,0000	0,12	0,0065	0,0000	0,16	0,0065	0,0000	0,16	0,0065	0,0000	0,24	0,0065	0,0000	0,24	0,0065	0,0000
A02-	Baden	Bad Vöslau	0,19	0,0107	0,0000	0,19	0,0107	0,0000	0,26	0,0107	0,0000	0,26	0,0107	0,0000	0,39	0,0107	0,0000	0,39	0,0107	0,0000
A02-	Bad Vöslau	Kottingbrunn	0,14	0,0077	0,0000	0,14	0,0077	0,0000	0,19	0,0077	0,0000	0,19	0,0077	0,0000	0,28	0,0077	0,0000	0,28	0,0077	0,0000
A02-	Kottingbrunn	Leobersdorf	0,12	0,0068	0,0000	0,12	0,0068	0,0000	0,17	0,0068	0,0000	0,17	0,0068	0,0000	0,25	0,0068	0,0000	0,25	0,0068	0,0000
A02-	Leobersdorf	Wöllersdorf	0,49	0,0271	0,0000	0,49	0,0271	0,0000	0,67	0,0271	0,0000	0,67	0,0271	0,0000	0,99	0,0271	0,0000	0,99	0,0271	0,0000
A02-	Wöllersdorf	Wr. Neustadt West	0,32	0,0176	0,0000	0,32	0,0176	0,0000	0,43	0,0176	0,0000	0,43	0,0176	0,0000	0,64	0,0176	0,0000	0,64	0,0176	0,0000
A02-	Wr. Neustadt West	KN Wr. Neustadt	0,13	0,0070	0,0000	0,13	0,0070	0,0000	0,17	0,0070	0,0000	0,17	0,0070	0,0000	0,26	0,0070	0,0000	0,26	0,0070	0,0000
A02-	KN Wr. Neustadt	KN Seebenstein	0,57	0,0319	0,0000	0,57	0,0319	0,0000	0,79	0,0319	0,0000	0,79	0,0319	0,0000	1,17	0,0319	0,0000	1,17	0,0319	0,0000
A02-	KN Seebenstein	Grimmenstein	0,49	0,0272	0,0000	0,49	0,0272	0,0000	0,67	0,0272	0,0000	0,67	0,0272	0,0000	0,99	0,0272	0,0000	0,99	0,0272	0,0000
A02-	Grimmenstein	Edlitz	0,13	0,0075	0,0000	0,13	0,0075	0,0000	0,19	0,0075	0,0000	0,19	0,0075	0,0000	0,28	0,0075	0,0000	0,28	0,0075	0,0000
A02-	Edlitz	Krumbach	0,42	0,0232	0,0000	0,42	0,0232	0,0000	0,57	0,0232	0,0000	0,57	0,0232	0,0000	0,85	0,0232	0,0000	0,85	0,0232	0,0000
A02-	Krumbach	Zöbern	0,22	0,0123	0,0000	0,22	0,0123	0,0000	0,30	0,0123	0,0000	0,30	0,0123	0,0000	0,45	0,0123	0,0000	0,45	0,0123	0,0000
A02-	Zöbern	Aspang	0,03	0,0016	0,0000	0,03	0,0016	0,0000	0,04	0,0016	0,0000	0,04	0,0016	0,0000	0,06	0,0016	0,0000	0,06	0,0016	0,0000
A02-	Aspang	Schäffern	0,35	0,0194	0,0000	0,35	0,0194	0,0000	0,48	0,0194	0,0000	0,48	0,0194	0,0000	0,71	0,0194	0,0000	0,71	0,0194	0,0000
A02-	Schäffern	Pinggau/Friedberg	0,42	0,0232	0,0000	0,42	0,0232	0,0000	0,57	0,0232	0,0000	0,57	0,0232	0,0000	0,85	0,0232	0,0000	0,85	0,0232	0,0000
A02-	Pinggau/Friedberg	Pinkafeld	0,28	0,0157	0,0000	0,28	0,0157	0,0000	0,39	0,0157	0,0000	0,39	0,0157	0,0000	0,57	0,0157	0,0000	0,57	0,0157	0,0000
A02-	Pinkafeld	Lafnitztal/Oberwart	0,59	0,0327	0,0000	0,59	0,0327	0,0000	0,81	0,0327	0,0000	0,81	0,0327	0,0000	1,20	0,0327	0,0000	1,20	0,0327	0,0000
A02-	Lafnitztal/Oberwart	Hartberg	0,23	0,0129	0,0000	0,23	0,0129	0,0000	0,32	0,0129	0,0000	0,32	0,0129	0,0000	0,47	0,0129	0,0000	0,47	0,0129	0,0000
A02-	Hartberg	Sebersdorf/Bad Waltersdorf	0,59	0,0327	0,0000	0,59	0,0327	0,0000	0,81	0,0327	0,0000	0,81	0,0327	0,0000	1,20	0,0327	0,0000	1,20	0,0327	0,0000
A02-	Sebersdorf/Bad Waltersdorf	KN Riegersdorf	0,49	0,0274	0,0000	0,49	0,0274	0,0000	0,68	0,0274	0,0000	0,68	0,0274	0,0000	1,00	0,0274	0,0000	1,00	0,0274	0,0000
A02-	KN Riegersdorf	Ilz Fürstenfeld	0,17	0,0092	0,0000	0,17	0,0092	0,0000	0,23	0,0092	0,0000	0,23	0,0092	0,0000	0,34	0,0092	0,0000	0,34	0,0092	0,0000
A02-	Ilz Fürstenfeld	Sinabelkirchen	0,60	0,0337	0,0000	0,60	0,0337	0,0000	0,83	0,0337	0,0000	0,83	0,0337	0,0000	1,23	0,0337	0,0000	1,23	0,0337	0,0000
A02-	Sinabelkirchen	Gleisdorf Süd	0,40	0,0222	0,0000	0,40	0,0222	0,0000	0,55	0,0222	0,0000	0,55	0,0222	0,0000	0,81	0,0222	0,0000	0,81	0,0222	0,0000

STR-KENNZAHL	MAUTABSCHNITT VON	MAUTABSCHNITT BIS	CO2-Emissionsklasse 5 / Emissionsfrei																	
			Kat. 2						Kat. 3						Kat. 4					
			Tag			Nacht			Tag			Nacht			Tag			Nacht		
			Ges	Luft Lärm	CO2	Ges	Luft Lärm	CO2	Ges	Luft Lärm	CO2	Ges	Luft Lärm	CO2	Ges	Luft Lärm	CO2	Ges	Luft Lärm	CO2
A02-	Gleisdorf Süd	Gleisdorf West	0,17	0,0096	0,0000	0,17	0,0096	0,0000	0,24	0,0096	0,0000	0,24	0,0096	0,0000	0,35	0,0096	0,0000	0,35	0,0096	0,0000
A02-	Gleisdorf West	Laßnitzhöhe	0,45	0,0252	0,0000	0,45	0,0252	0,0000	0,62	0,0252	0,0000	0,62	0,0252	0,0000	0,92	0,0252	0,0000	0,92	0,0252	0,0000
A02-	Laßnitzhöhe	KN Graz Ost	0,57	0,0316	0,0000	0,57	0,0316	0,0000	0,78	0,0316	0,0000	0,78	0,0316	0,0000	1,16	0,0316	0,0000	1,16	0,0316	0,0000
A02-	KN Graz Ost	Graz Feldkirchen Flughafen	0,20	0,0114	0,0000	0,20	0,0114	0,0000	0,28	0,0114	0,0000	0,28	0,0114	0,0000	0,42	0,0114	0,0000	0,42	0,0114	0,0000
A02-	Graz Feldkirchen Flughafen	KN Graz West	0,14	0,0076	0,0000	0,14	0,0076	0,0000	0,19	0,0076	0,0000	0,19	0,0076	0,0000	0,28	0,0076	0,0000	0,28	0,0076	0,0000
A02-	KN Graz West	Unterpremstätten	0,16	0,0091	0,0000	0,16	0,0091	0,0000	0,23	0,0091	0,0000	0,23	0,0091	0,0000	0,33	0,0091	0,0000	0,33	0,0091	0,0000
A02-	Unterpremstätten	Lieboch	0,25	0,0142	0,0000	0,25	0,0142	0,0000	0,35	0,0142	0,0000	0,35	0,0142	0,0000	0,52	0,0142	0,0000	0,52	0,0142	0,0000
A02-	Lieboch	Mooskirchen	0,35	0,0196	0,0000	0,35	0,0196	0,0000	0,48	0,0196	0,0000	0,48	0,0196	0,0000	0,72	0,0196	0,0000	0,72	0,0196	0,0000
A02-	Mooskirchen	Steinberg	0,36	0,0203	0,0000	0,36	0,0203	0,0000	0,50	0,0203	0,0000	0,50	0,0203	0,0000	0,74	0,0203	0,0000	0,74	0,0203	0,0000
A02-	Steinberg	Modriach	0,91	0,0507	0,0000	0,91	0,0507	0,0000	1,25	0,0507	0,0000	1,25	0,0507	0,0000	1,85	0,0507	0,0000	1,85	0,0507	0,0000
A022	KN Graz Ost	Puchwerk	0,04	0,0021	0,0000	0,04	0,0021	0,0000	0,05	0,0021	0,0000	0,05	0,0021	0,0000	0,08	0,0021	0,0000	0,08	0,0021	0,0000
A022	Puchwerk	Graz Raaba	0,05	0,0030	0,0000	0,05	0,0030	0,0000	0,08	0,0030	0,0000	0,08	0,0030	0,0000	0,11	0,0030	0,0000	0,11	0,0030	0,0000
A022	Graz Raaba	Graz Liebenau Sternäckerweg	0,08	0,0044	0,0000	0,08	0,0044	0,0000	0,11	0,0044	0,0000	0,11	0,0044	0,0000	0,16	0,0044	0,0000	0,16	0,0044	0,0000
A02-	Modriach	Packsattel	0,42	0,0233	0,0000	0,42	0,0233	0,0000	0,58	0,0233	0,0000	0,58	0,0233	0,0000	0,85	0,0233	0,0000	0,85	0,0233	0,0000
A02-	Packsattel	Bad St. Leonhard	0,51	0,0284	0,0000	0,51	0,0284	0,0000	0,70	0,0284	0,0000	0,70	0,0284	0,0000	1,04	0,0284	0,0000	1,04	0,0284	0,0000
A02-	Bad St. Leonhard	Wolfsberg Nord	0,60	0,0333	0,0000	0,60	0,0333	0,0000	0,82	0,0333	0,0000	0,82	0,0333	0,0000	1,22	0,0333	0,0000	1,22	0,0333	0,0000
A02-	Wolfsberg Nord	Wolfsberg Süd	0,17	0,0095	0,0000	0,17	0,0095	0,0000	0,23	0,0095	0,0000	0,23	0,0095	0,0000	0,35	0,0095	0,0000	0,35	0,0095	0,0000
A02-	Wolfsberg Süd	St. Andrä	0,50	0,0279	0,0000	0,50	0,0279	0,0000	0,69	0,0279	0,0000	0,69	0,0279	0,0000	1,02	0,0279	0,0000	1,02	0,0279	0,0000
A02-	St. Andrä	Griffen	0,49	0,0271	0,0000	0,49	0,0271	0,0000	0,67	0,0271	0,0000	0,67	0,0271	0,0000	0,99	0,0271	0,0000	0,99	0,0271	0,0000
A02-	Griffen	Völkermarkt Ost	0,25	0,0137	0,0000	0,25	0,0137	0,0000	0,34	0,0137	0,0000	0,34	0,0137	0,0000	0,50	0,0137	0,0000	0,50	0,0137	0,0000
A02-	Völkermarkt Ost	Völkermarkt West	0,57	0,0316	0,0000	0,57	0,0316	0,0000	0,78	0,0316	0,0000	0,78	0,0316	0,0000	1,15	0,0316	0,0000	1,15	0,0316	0,0000
A02-	Völkermarkt West	Grafenstein	0,54	0,0302	0,0000	0,54	0,0302	0,0000	0,75	0,0302	0,0000	0,75	0,0302	0,0000	1,10	0,0302	0,0000	1,10	0,0302	0,0000
A02-	Grafenstein	Klagenfurt Ost	0,35	0,0194	0,0000	0,35	0,0194	0,0000	0,48	0,0194	0,0000	0,48	0,0194	0,0000	0,71	0,0194	0,0000	0,71	0,0194	0,0000
A02-	Klagenfurt Ost	Klagenfurt Flughafen	0,18	0,0098	0,0000	0,18	0,0098	0,0000	0,24	0,0098	0,0000	0,24	0,0098	0,0000	0,36	0,0098	0,0000	0,36	0,0098	0,0000
A02-	Klagenfurt Flughafen	Klagenfurt Nord	0,19	0,0109	0,0000	0,19	0,0109	0,0000	0,27	0,0109	0,0000	0,27	0,0109	0,0000	0,40	0,0109	0,0000	0,40	0,0109	0,0000
A02-	Klagenfurt Nord	Klagenfurt West	0,34	0,0188	0,0000	0,34	0,0188	0,0000	0,46	0,0188	0,0000	0,46	0,0188	0,0000	0,69	0,0188	0,0000	0,69	0,0188	0,0000
A02-	Klagenfurt West	Krumpendorf West	0,13	0,0075	0,0000	0,13	0,0075	0,0000	0,18	0,0075	0,0000	0,18	0,0075	0,0000	0,27	0,0075	0,0000	0,27	0,0075	0,0000
A02-	Krumpendorf West	Pörtschach Ost	0,16	0,0090	0,0000	0,16	0,0090	0,0000	0,22	0,0090	0,0000	0,22	0,0090	0,0000	0,33	0,0090	0,0000	0,33	0,0090	0,0000
A02-	Pörtschach Ost	Pörtschach West	0,25	0,0140	0,0000	0,25	0,0140	0,0000	0,35	0,0140	0,0000	0,35	0,0140	0,0000	0,51	0,0140	0,0000	0,51	0,0140	0,0000
A02-	Pörtschach West	Velden Ost	0,19	0,0104	0,0000	0,19	0,0104	0,0000	0,26	0,0104	0,0000	0,26	0,0104	0,0000	0,38	0,0104	0,0000	0,38	0,0104	0,0000
A02-	Velden Ost	Velden West	0,20	0,0112	0,0000	0,20	0,0112	0,0000	0,28	0,0112	0,0000	0,28	0,0112	0,0000	0,41	0,0112	0,0000	0,41	0,0112	0,0000
A02-	Velden West	Wernberg	0,33	0,0185	0,0000	0,33	0,0185	0,0000	0,46	0,0185	0,0000	0,46	0,0185	0,0000	0,68	0,0185	0,0000	0,68	0,0185	0,0000
A02-	Wernberg	KN Villach	0,18	0,0098	0,0000	0,18	0,0098	0,0000	0,24	0,0098	0,0000	0,24	0,0098	0,0000	0,36	0,0098	0,0000	0,36	0,0098	0,0000
A02-	KN Villach	Villach Faaker See	0,14	0,0077	0,0000	0,14	0,0077	0,0000	0,19	0,0077	0,0000	0,19	0,0077	0,0000	0,28	0,0077	0,0000	0,28	0,0077	0,0000
A02-	Villach Faaker See	Villach Warmbad	0,31	0,0175	0,0000	0,31	0,0175	0,0000	0,43	0,0175	0,0000	0,43	0,0175	0,0000	0,64	0,0175	0,0000	0,64	0,0175	0,0000
A02-	Villach Warmbad	Hermagor	0,57	0,0317	0,0000	0,57	0,0317	0,0000	0,78	0,0317	0,0000	0,78	0,0317	0,0000	1,16	0,0317	0,0000	1,16	0,0317	0,0000
A02-	Hermagor	Arnoldstein	0,14	0,0075	0,0000	0,14	0,0075	0,0000	0,19	0,0075	0,0000	0,19	0,0075	0,0000	0,28	0,0075	0,0000	0,28	0,0075	0,0000
A02-	Arnoldstein	Staatsgrenze Arnoldstein	0,21	0,0116	0,0000	0,21	0,0116	0,0000	0,29	0,0116	0,0000	0,29	0,0116	0,0000	0,42	0,0116	0,0000	0,42	0,0116	0,0000
A03-	KN Guntramsdorf	Münchendorf/Achau	0,05	0,0030	0,0000	0,05	0,0030	0,0000	0,07	0,0030	0,0000	0,07	0,0030	0,0000	0,11	0,0030	0,0000	0,11	0,0030	0,0000
A03-	Münchendorf/Achau	Ebreichsdorf Nord	0,23	0,0126	0,0000	0,23	0,0126	0,0000	0,31	0,0126	0,0000	0,31	0,0126	0,0000	0,46	0,0126	0,0000	0,46	0,0126	0,0000
A03-	Ebreichsdorf Nord	Ebreichsdorf West	0,19	0,0103	0,0000	0,19	0,0103	0,0000	0,25	0,0103	0,0000	0,25	0,0103	0,0000	0,38	0,0103	0,0000	0,38	0,0103	0,0000
A03-	Ebreichsdorf West	Pottendorf	0,24	0,0135	0,0000	0,24	0,0135	0,0000	0,33	0,0135	0,0000	0,33	0,0135	0,0000	0,50	0,0135	0,0000	0,50	0,0135	0,0000
A03-	Pottendorf	Hornstein	0,40	0,0222	0,0000	0,40	0,0222	0,0000	0,55	0,0222	0,0000	0,55	0,0222	0,0000	0,81	0,0222	0,0000	0,81	0,0222	0,0000
A03-	Hornstein	Müllendorf	0,26	0,0146	0,0000	0,26	0,0146	0,0000	0,36	0,0146	0,0000	0,36	0,0146	0,0000	0,53	0,0146	0,0000	0,53	0,0146	0,0000
A03-	Müllendorf	KN Eisenstadt	0,22	0,0122	0,0000	0,22	0,0122	0,0000	0,30	0,0122	0,0000	0,30	0,0122	0,0000	0,45	0,0122	0,0000	0,45	0,0122	0,0000
A031	KN Eisenstadt	Siegendorf	0,17	0,0096	0,0000	0,17	0,0096	0,0000	0,24	0,0096	0,0000	0,24	0,0096	0,0000	0,35	0,0096	0,0000	0,35	0,0096	0,0000
A041	Stadionbrücke	KN Wien Prater	0,03	0,0018	0,0000	0,03	0,0018	0,0000	0,04	0,0018	0,0000	0,04	0,0018	0,0000	0,06	0,0018	0,0000	0,06	0,0018	0,0000
A04-	KN Wien Prater	Alt-Simmering	0,07	0,0038	0,0000	0,07	0,0038	0,0000	0,09	0,0038	0,0000	0,09	0,0038	0,0000	0,14	0,0038	0,0000	0,14	0,0038	0,0000
A04-	Alt-Simmering	Wien 7. Haidequerstraße	0,05	0,0029	0,0000	0,05	0,0029	0,0000	0,07	0,0029	0,0000	0,07	0,0029	0,0000	0,11	0,0029	0,0000	0,11	0,0029	0,0000
A04-	Wien 7. Haidequerstraße	Wien Simmeringer Haide	0,10	0,0054	0,0000	0,10	0,0054	0,0000	0,13	0,0054	0,0000	0,13	0,0054	0,0000	0,20	0,0054	0,0000	0,20	0,0054	0,0000
A04-	Wien Simmeringer Haide	KN Schwechat	0,20	0,0109	0,0000	0,20	0,0109	0,0000	0,27	0,0109	0,0000	0,27	0,0109	0,0000	0,40	0,0109	0,0000	0,40	0,0109	0,0000
A04-	KN Schwechat	Flughafen Wien Schwechat	0,28	0,0158	0,0000	0,28	0,0158	0,0000	0,39	0,0158	0,0000	0,39	0,0158	0,0000	0,58	0,0158	0,0000	0,58	0,0158	0,0000
A04-	Flughafen Wien Schwechat	Fischamend	0,32	0,0177	0,0000	0,32	0,0177	0,0000	0,44	0,0177	0,0000	0,44	0,0177	0,0000	0,65	0,0177	0,0000	0,65	0,0177	0,0000
A04-	Fischamend	Bruck/Leitha West	0,69	0,0387	0,0000	0,69	0,0387	0,0000	0,96	0,0387	0,0000	0,96	0,0387	0,0000	1,42	0,0387	0,0000	1,42	0,0387	0,0000
A04-	Bruck/Leitha West	Bruck/Leitha Ost	0,23	0,0129	0,0000	0,23	0,0129	0,0000	0,32	0,0129	0,0000	0,32	0,0129	0,0000	0,47	0,0129	0,0000	0,47	0,0129	0,0000
A04-	Bruck/Leitha Ost	KN Bruckneudorf	0,14	0,0080	0,0000	0,14	0,0080	0,0000	0,20	0,0080	0,0000	0,20	0,0080	0,0000	0,29	0,0080	0,0000	0,29	0,0080	0,0000
A04-	KN Bruckneudorf	Parndorf	0,09	0,0052	0,0000	0,09	0,0052	0,0000	0,13	0,0052	0,0000	0,13	0,0052	0,0000	0,19	0,0052	0,0000	0,19	0,0052	0,0000
A04-	Parndorf	Neusiedl	0,18	0,0100	0,0000	0,18	0,0100	0,0000	0,25	0,0100	0,0000	0,25	0,0100	0,0000	0,37	0,0100	0,0000	0,37	0,0100	0,0000
A04-	Neusiedl	Neusiedl/Gewerbepark	0,04	0,0023	0,0000	0,04	0,0023	0,0000	0,06	0,0023	0,0000	0,06	0,0023	0,0000	0,08	0,0023	0,0000	0,08	0,0023	0,0000
A04-	Neusiedl/Gewerbepark	Weiden/Gols	0,37	0,0207	0,0000	0,37	0,0207	0,0000	0,51	0,0207	0,0000	0,51	0,0207	0,0000	0,76	0,0207	0,0000	0,76	0,0207	0,0000
A04-	Weiden/Gols	Mönchhof	0,27	0,0151	0,0000	0,27	0,0151	0,0000	0,37	0,0151	0,0000	0,37	0,0151	0,0000	0,55	0,0151	0,0000	0,55	0,0151	0,0000
A04-	Mönchhof	Nickelsdorf	0,42	0,0237	0,0000	0,42	0,0237	0,0000	0,58	0,0237	0,0000	0,58	0,0237	0,0000	0,87	0,0237	0,0000	0,87	0,0237	0,0000
A04-	Nickelsdorf	Staatsgrenze Nickelsdorf	0,08	0,0042	0,0000	0,08	0,0042	0,0000	0,10	0,0042	0,0000	0,10	0,0042	0,0000	0,15	0,0042	0,0000	0,15	0,0042	0,0000
A05-	KN Eibesbrunn	Wolkersdorf Süd	0,15	0,0082	0,0000	0,15	0,0082	0,0000	0,20	0,0082	0,0000	0,20	0,0082	0,0000	0,30	0,0082	0,0000	0,30	0,0082	0,0000
A05-	Wolkersdorf Süd	Ulrichskirchen	0,16	0,0088	0,0000	0,16	0,0088	0,0000	0,22	0,0088	0,0000	0,22	0,0088	0,0000	0,32	0,0088	0,0000	0,32	0,0088	0,0000
A05-	Ulrichskirchen	Wolkersdorf Nord	0,10	0,0058	0,0000	0,10	0,0058	0,0000	0,14	0,0058	0,0000	0,14	0,0058	0,0000	0,21	0,0058	0,0000	0,21	0,0058	0,0000
A05-	Wolkersdorf Nord	Hochleithen	0,19	0,0104	0,0000	0,19	0,0104	0,0000	0,26	0,0104	0,0000	0,26	0,0104	0,0000	0,38	0,0104	0,0000	0,38	0,0104	0,0000
A05-	Hochleithen	Gaweinstal Mitte	0,37	0,0207	0,0000	0,37	0,0207	0,0000	0,51	0,0207	0,0000	0,51	0,0207	0,0000	0,76	0,0207	0,0000	0,76	0,0207	0,0000
A05-	Gaweinstal Mitte	Gaweinstal Nord	0,10	0,0055	0,0000	0,10	0,0055	0,0000	0,14	0,0055	0,0000	0,14	0,0055	0,0000	0,20	0,0055	0,0000	0,20	0,0055	0,0000
A05-	Gaweinstal Nord	Mistelbach Süd	0,17	0,0095	0,0000	0,17	0,0095	0,0000	0,23	0,0095	0,0000	0,23	0,0095	0,0000	0,35	0,0095	0,0000	0,35	0,0095	0,0000
A05-	Mistelbach Süd	Mistelbach Ost / Wilfersdorf	0,28	0,0159	0,0000	0,28	0,0159	0,0000	0,39	0,0159	0,0000	0,39	0,0159	0,0000	0,58	0,0159	0,0000	0,58	0,0159	0,0000
A05-	Mistelbach Ost / Wilfersdorf	Poysdorf Süd	0,29	0,0160	0,0000	0,29	0,0160	0,0000	0,40	0,0160	0,0000	0,40	0,0160	0,0000	0,59	0,0160	0,0000	0,59	0,0160	0,0000
A05-	Poysdorf Süd	Großkrut	0,38	0,0211	0,0000	0,38	0,0211	0,0000	0,52	0,0211	0,0000	0,52	0,0211	0,0000	0,77	0,0211	0,0000	0,77	0,0211	0,0000
A05-	Großkrut	Poysdorf Nord	0,37	0,0206	0,0000	0,37	0,0206	0,0000	0,51	0,0206	0,0000	0,51	0,0206	0,0000	0,75	0,0206	0,0000	0,75	0,0206	0,0000
A05-	Drasenhofen Süd	Drasenhofen West	0,11	0,0063	0,0000	0,11	0,0063	0,0000	0,16	0,0063	0,0000	0,16	0,0063	0,0000	0,23	0,0063	0,0000	0,23	0,0063	0,0000

STR-KENNZAHL	MAUTABSCHNITT VON	MAUTABSCHNITT BIS	CO2-Emissionsklasse 5 / Emissionsfrei																	
			Kat. 2						Kat. 3						Kat. 4					
			Tag			Nacht			Tag			Nacht			Tag			Nacht		
			Ges	Luft Lärm	CO2	Ges	Luft Lärm	CO2	Ges	Luft Lärm	CO2	Ges	Luft Lärm	CO2	Ges	Luft Lärm	CO2	Ges	Luft Lärm	CO2
A05-	Drasenhofen West	Drasenhofen Nord	0,16	0,0089	0,0000	0,16	0,0089	0,0000	0,22	0,0089	0,0000	0,22	0,0089	0,0000	0,33	0,0089	0,0000	0,33	0,0089	0,0000
A06-	KN Bruckneudorf	Potzneusiedl	0,47	0,0260	0,0000	0,47	0,0260	0,0000	0,64	0,0260	0,0000	0,64	0,0260	0,0000	0,95	0,0260	0,0000	0,95	0,0260	0,0000
A06-	Potzneusiedl	Gattendorf	0,20	0,0113	0,0000	0,20	0,0113	0,0000	0,28	0,0113	0,0000	0,28	0,0113	0,0000	0,41	0,0113	0,0000	0,41	0,0113	0,0000
A06-	Gattendorf	Kittsee	0,34	0,0189	0,0000	0,34	0,0189	0,0000	0,47	0,0189	0,0000	0,47	0,0189	0,0000	0,69	0,0189	0,0000	0,69	0,0189	0,0000
A06-	Kittsee	Staatsgrenze Kittsee	0,17	0,0096	0,0000	0,17	0,0096	0,0000	0,24	0,0096	0,0000	0,24	0,0096	0,0000	0,35	0,0096	0,0000	0,35	0,0096	0,0000
A07-	KN Linz	Franzosenhausweg	0,12	0,0068	0,0000	0,12	0,0068	0,0000	0,17	0,0068	0,0000	0,17	0,0068	0,0000	0,25	0,0068	0,0000	0,25	0,0068	0,0000
A07-	Franzosenhausweg	Salzburger Straße Neue Welt	0,11	0,0059	0,0000	0,11	0,0059	0,0000	0,15	0,0059	0,0000	0,15	0,0059	0,0000	0,22	0,0059	0,0000	0,22	0,0059	0,0000
A07-	Salzburger Straße Neue Welt	Muldenstraße Bindermichl	0,07	0,0041	0,0000	0,07	0,0041	0,0000	0,10	0,0041	0,0000	0,10	0,0041	0,0000	0,15	0,0041	0,0000	0,15	0,0041	0,0000
A07-	Muldenstraße Bindermichl	Linz-Hummelhof	0,04	0,0020	0,0000	0,04	0,0020	0,0000	0,05	0,0020	0,0000	0,05	0,0020	0,0000	0,07	0,0020	0,0000	0,07	0,0020	0,0000
A07-	Linz-Hummelhof	Wiener Straße	0,05	0,0028	0,0000	0,05	0,0028	0,0000	0,07	0,0028	0,0000	0,07	0,0028	0,0000	0,10	0,0028	0,0000	0,10	0,0028	0,0000
A07-	Wiener Straße	VOEST	0,05	0,0026	0,0000	0,05	0,0026	0,0000	0,06	0,0026	0,0000	0,06	0,0026	0,0000	0,10	0,0026	0,0000	0,10	0,0026	0,0000
A07-	VOEST	Industriezeile	0,04	0,0020	0,0000	0,04	0,0020	0,0000	0,05	0,0020	0,0000	0,05	0,0020	0,0000	0,07	0,0020	0,0000	0,07	0,0020	0,0000
A07-	Industriezeile	Prinz Eugenstraße	0,06	0,0032	0,0000	0,06	0,0032	0,0000	0,08	0,0032	0,0000	0,08	0,0032	0,0000	0,12	0,0032	0,0000	0,12	0,0032	0,0000
A07-	Prinz Eugenstraße	Hafenstraße	0,11	0,0061	0,0000	0,11	0,0061	0,0000	0,15	0,0061	0,0000	0,15	0,0061	0,0000	0,22	0,0061	0,0000	0,22	0,0061	0,0000
A07-	Hafenstraße	Urfahr	0,04	0,0024	0,0000	0,04	0,0024	0,0000	0,06	0,0024	0,0000	0,06	0,0024	0,0000	0,09	0,0024	0,0000	0,09	0,0024	0,0000
A07-	Urfahr	Dornach	0,10	0,0058	0,0000	0,10	0,0058	0,0000	0,14	0,0058	0,0000	0,14	0,0058	0,0000	0,21	0,0058	0,0000	0,21	0,0058	0,0000
A07-	Dornach	Auhof	0,09	0,0048	0,0000	0,09	0,0048	0,0000	0,12	0,0048	0,0000	0,12	0,0048	0,0000	0,17	0,0048	0,0000	0,17	0,0048	0,0000
A07-	Auhof	Treffling	0,14	0,0079	0,0000	0,14	0,0079	0,0000	0,20	0,0079	0,0000	0,20	0,0079	0,0000	0,29	0,0079	0,0000	0,29	0,0079	0,0000
A07-	Treffling	Gallneukirchen	0,17	0,0096	0,0000	0,17	0,0096	0,0000	0,24	0,0096	0,0000	0,24	0,0096	0,0000	0,35	0,0096	0,0000	0,35	0,0096	0,0000
A07-	Gallneukirchen	Engerwitzdorf	0,15	0,0085	0,0000	0,15	0,0085	0,0000	0,21	0,0085	0,0000	0,21	0,0085	0,0000	0,31	0,0085	0,0000	0,31	0,0085	0,0000
A07-	Engerwitzdorf	Unterweitersdorf	0,20	0,0109	0,0000	0,20	0,0109	0,0000	0,27	0,0109	0,0000	0,27	0,0109	0,0000	0,40	0,0109	0,0000	0,40	0,0109	0,0000
A08-	KN Voralpenkreuz	Wels West	0,60	0,0335	0,0000	0,60	0,0335	0,0000	0,83	0,0335	0,0000	0,83	0,0335	0,0000	1,23	0,0335	0,0000	1,23	0,0335	0,0000
A08-	Wels West	Wels-Wirtschaftspark	0,04	0,0024	0,0000	0,04	0,0024	0,0000	0,06	0,0024	0,0000	0,06	0,0024	0,0000	0,09	0,0024	0,0000	0,09	0,0024	0,0000
A08-	Wels-Wirtschaftspark	KN Wels	0,17	0,0095	0,0000	0,17	0,0095	0,0000	0,23	0,0095	0,0000	0,23	0,0095	0,0000	0,35	0,0095	0,0000	0,35	0,0095	0,0000
A08-	KN Wels	Pichl/Bad Schallerbach	0,23	0,0130	0,0000	0,23	0,0130	0,0000	0,32	0,0130	0,0000	0,32	0,0130	0,0000	0,48	0,0130	0,0000	0,48	0,0130	0,0000
A08-	Pichl/Bad Schallerbach	Meggenhofen Gallspach	0,59	0,0329	0,0000	0,59	0,0329	0,0000	0,81	0,0329	0,0000	0,81	0,0329	0,0000	1,20	0,0329	0,0000	1,20	0,0329	0,0000
A08-	Meggenhofen Gallspach	Haag am Hausruck	0,64	0,0358	0,0000	0,64	0,0358	0,0000	0,89	0,0358	0,0000	0,89	0,0358	0,0000	1,31	0,0358	0,0000	1,31	0,0358	0,0000
A08-	Haag am Hausruck	Ried im Innkreis	0,59	0,0327	0,0000	0,59	0,0327	0,0000	0,81	0,0327	0,0000	0,81	0,0327	0,0000	1,20	0,0327	0,0000	1,20	0,0327	0,0000
A08-	Ried im Innkreis	Ort im Innkreis	0,63	0,0351	0,0000	0,63	0,0351	0,0000	0,87	0,0351	0,0000	0,87	0,0351	0,0000	1,28	0,0351	0,0000	1,28	0,0351	0,0000
A08-	Ort im Innkreis	Schärding Suben	0,48	0,0265	0,0000	0,48	0,0265	0,0000	0,65	0,0265	0,0000	0,65	0,0265	0,0000	0,97	0,0265	0,0000	0,97	0,0265	0,0000
A08-	Schärding Suben	Staatsgrenze Suben	0,12	0,0067	0,0000	0,12	0,0067	0,0000	0,17	0,0067	0,0000	0,17	0,0067	0,0000	0,24	0,0067	0,0000	0,24	0,0067	0,0000
A09-	KN Voralpenkreuz	Ried im Traunkreis	0,30	0,0165	0,0000	0,30	0,0165	0,0000	0,41	0,0165	0,0000	0,41	0,0165	0,0000	0,60	0,0165	0,0000	0,60	0,0165	0,0000
A09-	Ried im Traunkreis	Inzersdorf Kirchdorf	0,56	0,0310	0,0000	0,56	0,0310	0,0000	0,76	0,0310	0,0000	0,76	0,0310	0,0000	1,13	0,0310	0,0000	1,13	0,0310	0,0000
A09-	Inzersdorf Kirchdorf	Klaus	0,68	0,0377	0,0000	0,68	0,0377	0,0000	0,93	0,0377	0,0000	0,93	0,0377	0,0000	1,38	0,0377	0,0000	1,38	0,0377	0,0000
A09-	Klaus	St. Pankraz	0,43	0,0240	0,0000	0,43	0,0240	0,0000	0,59	0,0240	0,0000	0,59	0,0240	0,0000	0,88	0,0240	0,0000	0,88	0,0240	0,0000
A09-	St. Pankraz	Roßleiten Windischgarsten	0,60	0,0334	0,0000	0,60	0,0334	0,0000	0,83	0,0334	0,0000	0,83	0,0334	0,0000	1,22	0,0334	0,0000	1,22	0,0334	0,0000
A09-	Roßleiten Windischgarsten	Gleinkerau	0,28	0,0157	0,0000	0,28	0,0157	0,0000	0,39	0,0157	0,0000	0,39	0,0157	0,0000	0,57	0,0157	0,0000	0,57	0,0157	0,0000
A09-	Gleinkerau	Spital am Pyhrn	0,21	0,0119	0,0000	0,21	0,0119	0,0000	0,29	0,0119	0,0000	0,29	0,0119	0,0000	0,43	0,0119	0,0000	0,43	0,0119	0,0000
A09-	Spital am Pyhrn	Ardning / Admont	1,18	0,0302	0,0000	1,18	0,0302	0,0000	1,64	0,0302	0,0000	1,64	0,0302	0,0000	2,45	0,0302	0,0000	2,45	0,0302	0,0000
A09-	Ardning / Admont	Liezen	0,12	0,0069	0,0000	0,12	0,0069	0,0000	0,17	0,0069	0,0000	0,17	0,0069	0,0000	0,25	0,0069	0,0000	0,25	0,0069	0,0000
A09-	Liezen	Rottenmann	0,26	0,0144	0,0000	0,26	0,0144	0,0000	0,35	0,0144	0,0000	0,35	0,0144	0,0000	0,53	0,0144	0,0000	0,53	0,0144	0,0000
A09-	Rottenmann	Trieben	0,64	0,0358	0,0000	0,64	0,0358	0,0000	0,88	0,0358	0,0000	0,88	0,0358	0,0000	1,31	0,0358	0,0000	1,31	0,0358	0,0000
A09-	Trieben	Treglwang	0,52	0,0291	0,0000	0,52	0,0291	0,0000	0,72	0,0291	0,0000	0,72	0,0291	0,0000	1,06	0,0291	0,0000	1,06	0,0291	0,0000
A09-	Treglwang	Kalwang	0,70	0,0391	0,0000	0,70	0,0391	0,0000	0,97	0,0391	0,0000	0,97	0,0391	0,0000	1,43	0,0391	0,0000	1,43	0,0391	0,0000
A09-	Kalwang	Mautern	0,33	0,0182	0,0000	0,33	0,0182	0,0000	0,45	0,0182	0,0000	0,45	0,0182	0,0000	0,67	0,0182	0,0000	0,67	0,0182	0,0000
A09-	Mautern	Kammern	0,37	0,0205	0,0000	0,37	0,0205	0,0000	0,51	0,0205	0,0000	0,51	0,0205	0,0000	0,75	0,0205	0,0000	0,75	0,0205	0,0000
A09-	Kammern	Traboch	0,38	0,0214	0,0000	0,38	0,0214	0,0000	0,53	0,0214	0,0000	0,53	0,0214	0,0000	0,78	0,0214	0,0000	0,78	0,0214	0,0000
A09-	Traboch	Terminal St. Michael	0,08	0,0042	0,0000	0,08	0,0042	0,0000	0,10	0,0042	0,0000	0,10	0,0042	0,0000	0,15	0,0042	0,0000	0,15	0,0042	0,0000
A09-	Terminal St. Michael	KN St. Michael	0,14	0,0079	0,0000	0,14	0,0079	0,0000	0,19	0,0079	0,0000	0,19	0,0079	0,0000	0,29	0,0079	0,0000	0,29	0,0079	0,0000
A09-	KN St. Michael	Übelbach	2,88	0,0735	0,0000	2,88	0,0735	0,0000	4,00	0,0735	0,0000	4,00	0,0735	0,0000	5,96	0,0735	0,0000	5,96	0,0735	0,0000
A09-	Übelbach	KN Peggau Deutschfeistritz	0,44	0,0243	0,0000	0,44	0,0243	0,0000	0,60	0,0243	0,0000	0,60	0,0243	0,0000	0,89	0,0243	0,0000	0,89	0,0243	0,0000
A09-	KN Peggau Deutschfeistritz	Gratkorn Nord	0,21	0,0115	0,0000	0,21	0,0115	0,0000	0,28	0,0115	0,0000	0,28	0,0115	0,0000	0,42	0,0115	0,0000	0,42	0,0115	0,0000
A09-	Gratkorn Nord	Gratkorn Süd	0,23	0,0126	0,0000	0,23	0,0126	0,0000	0,31	0,0126	0,0000	0,31	0,0126	0,0000	0,46	0,0126	0,0000	0,46	0,0126	0,0000
A09-	Gratkorn Süd	Graz Nord	0,05	0,0028	0,0000	0,05	0,0028	0,0000	0,07	0,0028	0,0000	0,07	0,0028	0,0000	0,10	0,0028	0,0000	0,10	0,0028	0,0000
A09-	Graz Nord	Graz Webling	0,57	0,0321	0,0000	0,57	0,0321	0,0000	0,79	0,0321	0,0000	0,79	0,0321	0,0000	1,17	0,0321	0,0000	1,17	0,0321	0,0000
A09-	Graz Webling	Seiersberg	0,15	0,0085	0,0000	0,15	0,0085	0,0000	0,21	0,0085	0,0000	0,21	0,0085	0,0000	0,31	0,0085	0,0000	0,31	0,0085	0,0000
A09-	Seiersberg	KN Graz West	0,07	0,0042	0,0000	0,07	0,0042	0,0000	0,10	0,0042	0,0000	0,10	0,0042	0,0000	0,15	0,0042	0,0000	0,15	0,0042	0,0000
A09-	KN Graz West	Schwarzlsee	0,07	0,0041	0,0000	0,07	0,0041	0,0000	0,10	0,0041	0,0000	0,10	0,0041	0,0000	0,15	0,0041	0,0000	0,15	0,0041	0,0000
A09-	Schwarzlsee	Schachenwald / IBC Businesscenter	0,08	0,0046	0,0000	0,08	0,0046	0,0000	0,11	0,0046	0,0000	0,11	0,0046	0,0000	0,17	0,0046	0,0000	0,17	0,0046	0,0000
A09-	Schachenwald / IBC Businesscenter	Kalsdorf	0,08	0,0047	0,0000	0,08	0,0047	0,0000	0,12	0,0047	0,0000	0,12	0,0047	0,0000	0,17	0,0047	0,0000	0,17	0,0047	0,0000
A09-	Kalsdorf	Werndorf Terminal	0,21	0,0117	0,0000	0,21	0,0117	0,0000	0,29	0,0117	0,0000	0,29	0,0117	0,0000	0,43	0,0117	0,0000	0,43	0,0117	0,0000
A09-	Werndorf Terminal	Wildon	0,23	0,0131	0,0000	0,23	0,0131	0,0000	0,32	0,0131	0,0000	0,32	0,0131	0,0000	0,48	0,0131	0,0000	0,48	0,0131	0,0000
A09-	Wildon	Hengsberg	0,11	0,0064	0,0000	0,11	0,0064	0,0000	0,16	0,0064	0,0000	0,16	0,0064	0,0000	0,23	0,0064	0,0000	0,23	0,0064	0,0000
A09-	Hengsberg	Lebring	0,20	0,0113	0,0000	0,20	0,0113	0,0000	0,28	0,0113	0,0000	0,28	0,0113	0,0000	0,41	0,0113	0,0000	0,41	0,0113	0,0000
A09-	Lebring	Leibnitz	0,35	0,0196	0,0000	0,35	0,0196	0,0000	0,48	0,0196	0,0000	0,48	0,0196	0,0000	0,72	0,0196	0,0000	0,72	0,0196	0,0000
A09-	Leibnitz	Vogau Straß	0,43	0,0239	0,0000	0,43	0,0239	0,0000	0,59	0,0239	0,0000	0,59	0,0239	0,0000	0,88	0,0239	0,0000	0,88	0,0239	0,0000
A09-	Vogau Straß	Gersdorf	0,21	0,0116	0,0000	0,21	0,0116	0,0000	0,29	0,0116	0,0000	0,29	0,0116	0,0000	0,42	0,0116	0,0000	0,42	0,0116	0,0000
A09-	Gersdorf	Spielfeld	0,11	0,0061	0,0000	0,11	0,0061	0,0000	0,15	0,0061	0,0000	0,15	0,0061	0,0000	0,22	0,0061	0,0000	0,22	0,0061	0,0000
A09-	Spielfeld	Staatsgrenze Spielfeld	0,10	0,0056	0,0000	0,10	0,0056	0,0000	0,14	0,0056	0,0000	0,14	0,0056	0,0000	0,20	0,0056	0,0000	0,20	0,0056	0,0000
A10-	KN Salzburg	Salzburg Süd / Anif	0,40	0,0226	0,0000	0,40	0,0226	0,0000	0,56	0,0226	0,0000	0,56	0,0226	0,0000	0,83	0,0226	0,0000	0,83	0,0226	0,0000
A10-	Salzburg Süd / Anif	Puch Urstein	0,14	0,0077	0,0000	0,14	0,0077	0,0000	0,19	0,0077	0,0000	0,19	0,0077	0,0000	0,28	0,0077	0,0000	0,28	0,0077	0,0000
A10-	Puch Urstein	Hallein	0,28	0,0158	0,0000	0,28	0,0158	0,0000	0,39	0,0158	0,0000	0,39	0,0158	0,0000	0,58	0,0158	0,0000	0,58	0,0158	0,0000

STR-KENNZAHL	MAUTABSCHNITT VON	MAUTABSCHNITT BIS	CO2-Emissionsklasse 5 / Emissionsfrei																	
			Kat. 2						Kat. 3						Kat. 4					
			Tag			Nacht			Tag			Nacht			Tag			Nacht		
			Ges	Luft Lärm	CO2	Ges	Luft Lärm	CO2	Ges	Luft Lärm	CO2	Ges	Luft Lärm	CO2	Ges	Luft Lärm	CO2	Ges	Luft Lärm	CO2
A10-	Hallein	Kuchl	0,32	0,0176	0,0000	0,32	0,0176	0,0000	0,43	0,0176	0,0000	0,43	0,0176	0,0000	0,64	0,0176	0,0000	0,64	0,0176	0,0000
A10-	Kuchl	Golling / Abtenau	0,32	0,0177	0,0000	0,32	0,0177	0,0000	0,44	0,0177	0,0000	0,44	0,0177	0,0000	0,65	0,0177	0,0000	0,65	0,0177	0,0000
A10-	Golling / Abtenau	Paß Lueg	0,33	0,0184	0,0000	0,33	0,0184	0,0000	0,46	0,0184	0,0000	0,46	0,0184	0,0000	0,67	0,0184	0,0000	0,67	0,0184	0,0000
A10-	Paß Lueg	Werfen	0,47	0,0262	0,0000	0,47	0,0262	0,0000	0,65	0,0262	0,0000	0,65	0,0262	0,0000	0,96	0,0262	0,0000	0,96	0,0262	0,0000
A10-	Werfen	Pfarrwerfen / Werfen	0,06	0,0034	0,0000	0,06	0,0034	0,0000	0,08	0,0034	0,0000	0,08	0,0034	0,0000	0,13	0,0034	0,0000	0,13	0,0034	0,0000
A10-	Pfarrwerfen / Werfen	KN Pongau	0,13	0,0074	0,0000	0,13	0,0074	0,0000	0,18	0,0074	0,0000	0,18	0,0074	0,0000	0,27	0,0074	0,0000	0,27	0,0074	0,0000
A101	KN Pongau	Bischofshofen	0,20	0,0110	0,0000	0,20	0,0110	0,0000	0,27	0,0110	0,0000	0,27	0,0110	0,0000	0,40	0,0110	0,0000	0,40	0,0110	0,0000
A10-	KN Pongau	Lammertal Hüttau	0,54	0,0302	0,0000	0,54	0,0302	0,0000	0,75	0,0302	0,0000	0,75	0,0302	0,0000	1,10	0,0302	0,0000	1,10	0,0302	0,0000
A10-	Lammertal Hüttau	F. Verbindung GH Eben	0,14	0,0078	0,0000	0,14	0,0078	0,0000	0,19	0,0078	0,0000	0,19	0,0078	0,0000	0,28	0,0078	0,0000	0,28	0,0078	0,0000
A10-	F. Verbindung GH Eben	Eben	0,06	0,0036	0,0000	0,06	0,0036	0,0000	0,09	0,0036	0,0000	0,09	0,0036	0,0000	0,13	0,0036	0,0000	0,13	0,0036	0,0000
A10-	Eben	Radstadt Altenmarkt Graz	0,14	0,0080	0,0000	0,14	0,0080	0,0000	0,20	0,0080	0,0000	0,20	0,0080	0,0000	0,29	0,0080	0,0000	0,29	0,0080	0,0000
A10-	Radstadt Altenmarkt Graz	Flachau	0,20	0,0112	0,0000	0,20	0,0112	0,0000	0,28	0,0112	0,0000	0,28	0,0112	0,0000	0,41	0,0112	0,0000	0,41	0,0112	0,0000
A10-	Flachau	Flachauwinkel	0,79	0,0218	0,0000	0,79	0,0218	0,0000	1,10	0,0218	0,0000	1,10	0,0218	0,0000	1,63	0,0218	0,0000	1,63	0,0218	0,0000
A10-	Flachauwinkel	Zederhaus	1,99	0,0550	0,0000	1,99	0,0550	0,0000	2,76	0,0550	0,0000	2,76	0,0550	0,0000	4,12	0,0550	0,0000	4,12	0,0550	0,0000
A10-	Zederhaus	St. Michael/Lungau	1,31	0,0363	0,0000	1,31	0,0363	0,0000	1,82	0,0363	0,0000	1,82	0,0363	0,0000	2,72	0,0363	0,0000	2,72	0,0363	0,0000
A10-	St. Michael/Lungau	Rennweg Katschberg	0,96	0,0266	0,0000	0,96	0,0266	0,0000	1,34	0,0266	0,0000	1,34	0,0266	0,0000	1,99	0,0266	0,0000	1,99	0,0266	0,0000
A102	Seeboden	KN Spittal Millstätter See	0,10	0,0058	0,0000	0,10	0,0058	0,0000	0,14	0,0058	0,0000	0,14	0,0058	0,0000	0,21	0,0058	0,0000	0,21	0,0058	0,0000
A102	KN Spittal Millstätter See	Lendorf	0,23	0,0126	0,0000	0,23	0,0126	0,0000	0,31	0,0126	0,0000	0,31	0,0126	0,0000	0,46	0,0126	0,0000	0,46	0,0126	0,0000
A10-	Rennweg Katschberg	Gmünd Maltatal	0,91	0,0508	0,0000	0,91	0,0508	0,0000	1,25	0,0508	0,0000	1,25	0,0508	0,0000	1,86	0,0508	0,0000	1,86	0,0508	0,0000
A10-	Gmünd Maltatal	KN Spittal Millstätter See	0,52	0,0289	0,0000	0,52	0,0289	0,0000	0,71	0,0289	0,0000	0,71	0,0289	0,0000	1,06	0,0289	0,0000	1,06	0,0289	0,0000
A10-	KN Spittal Millstätter See	Spittal Ost	0,39	0,0219	0,0000	0,39	0,0219	0,0000	0,54	0,0219	0,0000	0,54	0,0219	0,0000	0,80	0,0219	0,0000	0,80	0,0219	0,0000
A10-	Spittal Ost	Paternion Feistritz	0,68	0,0378	0,0000	0,68	0,0378	0,0000	0,93	0,0378	0,0000	0,93	0,0378	0,0000	1,38	0,0378	0,0000	1,38	0,0378	0,0000
A10-	Paternion Feistritz	Villach West	0,73	0,0408	0,0000	0,73	0,0408	0,0000	1,01	0,0408	0,0000	1,01	0,0408	0,0000	1,49	0,0408	0,0000	1,49	0,0408	0,0000
A10-	Villach West	Villach Ossiacher See	0,32	0,0176	0,0000	0,32	0,0176	0,0000	0,44	0,0176	0,0000	0,44	0,0176	0,0000	0,64	0,0176	0,0000	0,64	0,0176	0,0000
A10-	Villach Ossiacher See	KN Villach	0,25	0,0138	0,0000	0,25	0,0138	0,0000	0,34	0,0138	0,0000	0,34	0,0138	0,0000	0,50	0,0138	0,0000	0,50	0,0138	0,0000
A11-	KN Villach	St. Niklas Faakersee	0,18	0,0099	0,0000	0,18	0,0099	0,0000	0,24	0,0099	0,0000	0,24	0,0099	0,0000	0,36	0,0099	0,0000	0,36	0,0099	0,0000
A11-	St. Niklas Faakersee	St. Jakob/Rosental	0,44	0,0248	0,0000	0,44	0,0248	0,0000	0,61	0,0248	0,0000	0,61	0,0248	0,0000	0,91	0,0248	0,0000	0,91	0,0248	0,0000
A11-	St. Jakob/Rosental	Staatsgrenze Karawankentunnel	2,22	0,0291	0,0000	2,22	0,0291	0,0000	3,10	0,0291	0,0000	3,10	0,0291	0,0000	4,63	0,0291	0,0000	4,63	0,0291	0,0000
A12-	Staatsgrenze Kufstein	Kufstein Nord	0,11	0,0048	0,0000	0,11	0,0048	0,0000	0,15	0,0048	0,0000	0,15	0,0048	0,0000	0,22	0,0048	0,0000	0,22	0,0048	0,0000
A12-	Kufstein Nord	Kufstein Süd	0,27	0,0123	0,0000	0,27	0,0123	0,0000	0,38	0,0123	0,0000	0,38	0,0123	0,0000	0,56	0,0123	0,0000	0,56	0,0123	0,0000
A12-	Kufstein Süd	Kirchbichl Langkampfen	0,37	0,0168	0,0000	0,37	0,0168	0,0000	0,51	0,0168	0,0000	0,51	0,0168	0,0000	0,76	0,0168	0,0000	0,76	0,0168	0,0000
A12-	Kirchbichl Langkampfen	Wörgl Ost St.Johann i. T. Brixental	0,36	0,0164	0,0000	0,36	0,0164	0,0000	0,50	0,0164	0,0000	0,50	0,0164	0,0000	0,75	0,0164	0,0000	0,75	0,0164	0,0000
A12-	Wörgl Ost St.Johann i. T. Brixental	Wörgl West	0,19	0,0086	0,0000	0,19	0,0086	0,0000	0,26	0,0086	0,0000	0,26	0,0086	0,0000	0,39	0,0086	0,0000	0,39	0,0086	0,0000
A12-	Wörgl West	Kramsach Rattenberg Brixlegg	0,82	0,0369	0,0000	0,82	0,0369	0,0000	1,13	0,0369	0,0000	1,13	0,0369	0,0000	1,68	0,0369	0,0000	1,68	0,0369	0,0000
A12-	Kramsach Rattenberg Brixlegg	Wiesing Achensee Zillertal	0,50	0,0226	0,0000	0,50	0,0226	0,0000	0,69	0,0226	0,0000	0,69	0,0226	0,0000	1,03	0,0226	0,0000	1,03	0,0226	0,0000
A12-	Wiesing Achensee Zillertal	Jenbach	0,20	0,0090	0,0000	0,20	0,0090	0,0000	0,27	0,0090	0,0000	0,27	0,0090	0,0000	0,41	0,0090	0,0000	0,41	0,0090	0,0000
A12-	Jenbach	Schwaz	0,44	0,0197	0,0000	0,44	0,0197	0,0000	0,60	0,0197	0,0000	0,60	0,0197	0,0000	0,90	0,0197	0,0000	0,90	0,0197	0,0000
A12-	Schwaz	Vomp	0,25	0,0113	0,0000	0,25	0,0113	0,0000	0,35	0,0113	0,0000	0,35	0,0113	0,0000	0,51	0,0113	0,0000	0,51	0,0113	0,0000
A12-	Vomp	Wattens	0,52	0,0233	0,0000	0,52	0,0233	0,0000	0,71	0,0233	0,0000	0,71	0,0233	0,0000	1,06	0,0233	0,0000	1,06	0,0233	0,0000
A12-	Wattens	Hall/Tirol Mitte	0,46	0,0206	0,0000	0,46	0,0206	0,0000	0,63	0,0206	0,0000	0,63	0,0206	0,0000	0,94	0,0206	0,0000	0,94	0,0206	0,0000
A12-	Hall/Tirol Mitte	Hall/Tirol West	0,18	0,0083	0,0000	0,18	0,0083	0,0000	0,25	0,0083	0,0000	0,25	0,0083	0,0000	0,38	0,0083	0,0000	0,38	0,0083	0,0000
A12-	Hall/Tirol West	A12 Innsbruck Ost	0,20	0,0092	0,0000	0,20	0,0092	0,0000	0,28	0,0092	0,0000	0,28	0,0092	0,0000	0,42	0,0092	0,0000	0,42	0,0092	0,0000
A12-	A12 Innsbruck Ost	Innsbruck Mitte	0,13	0,0063	0,0000	0,13	0,0063	0,0000	0,18	0,0063	0,0000	0,18	0,0063	0,0000	0,27	0,0063	0,0000	0,27	0,0063	0,0000
A12-	Innsbruck Mitte	A12 Innsbruck West	0,17	0,0096	0,0000	0,17	0,0096	0,0000	0,24	0,0096	0,0000	0,24	0,0096	0,0000	0,35	0,0096	0,0000	0,35	0,0096	0,0000
A12-	A12 Innsbruck West	Innsbruck Kranebitten	0,23	0,0126	0,0000	0,23	0,0126	0,0000	0,31	0,0126	0,0000	0,31	0,0126	0,0000	0,46	0,0126	0,0000	0,46	0,0126	0,0000
A12-	Innsbruck Kranebitten	Zirl Ost Garmisch Seefeld	0,26	0,0146	0,0000	0,26	0,0146	0,0000	0,36	0,0146	0,0000	0,36	0,0146	0,0000	0,53	0,0146	0,0000	0,53	0,0146	0,0000
A12-	Zirl Ost Garmisch Seefeld	Zirl West	0,16	0,0091	0,0000	0,16	0,0091	0,0000	0,23	0,0091	0,0000	0,23	0,0091	0,0000	0,33	0,0091	0,0000	0,33	0,0091	0,0000
A12-	Zirl West	Pettnau	0,29	0,0164	0,0000	0,29	0,0164	0,0000	0,40	0,0164	0,0000	0,40	0,0164	0,0000	0,60	0,0164	0,0000	0,60	0,0164	0,0000
A12-	Pettnau	Telfs Ost	0,30	0,0165	0,0000	0,30	0,0165	0,0000	0,41	0,0165	0,0000	0,41	0,0165	0,0000	0,60	0,0165	0,0000	0,60	0,0165	0,0000
A12-	Telfs Ost	Telfs West	0,14	0,0081	0,0000	0,14	0,0081	0,0000	0,20	0,0081	0,0000	0,20	0,0081	0,0000	0,30	0,0081	0,0000	0,30	0,0081	0,0000
A12-	Telfs West	Mötz Reutte	0,47	0,0261	0,0000	0,47	0,0261	0,0000	0,64	0,0261	0,0000	0,64	0,0261	0,0000	0,95	0,0261	0,0000	0,95	0,0261	0,0000
A12-	Mötz Reutte	Haiming Ötztal	0,54	0,0304	0,0000	0,54	0,0304	0,0000	0,75	0,0304	0,0000	0,75	0,0304	0,0000	1,11	0,0304	0,0000	1,11	0,0304	0,0000
A12-	Haiming Ötztal	Imst	0,43	0,0242	0,0000	0,43	0,0242	0,0000	0,60	0,0242	0,0000	0,60	0,0242	0,0000	0,88	0,0242	0,0000	0,88	0,0242	0,0000
A12-	Imst	Imst Au	0,07	0,0041	0,0000	0,07	0,0041	0,0000	0,10	0,0041	0,0000	0,10	0,0041	0,0000	0,15	0,0041	0,0000	0,15	0,0041	0,0000
A12-	Imst Au	Mils	0,16	0,0088	0,0000	0,16	0,0088	0,0000	0,22	0,0088	0,0000	0,22	0,0088	0,0000	0,32	0,0088	0,0000	0,32	0,0088	0,0000
A12-	Mils	Mils Schönwies	0,25	0,0142	0,0000	0,25	0,0142	0,0000	0,35	0,0142	0,0000	0,35	0,0142	0,0000	0,52	0,0142	0,0000	0,52	0,0142	0,0000
A12-	Mils Schönwies	KN Oberinntal	0,22	0,0125	0,0000	0,22	0,0125	0,0000	0,31	0,0125	0,0000	0,31	0,0125	0,0000	0,46	0,0125	0,0000	0,46	0,0125	0,0000
A12-	KN Oberinntal	Zams	0,06	0,0033	0,0000	0,06	0,0033	0,0000	0,08	0,0033	0,0000	0,08	0,0033	0,0000	0,12	0,0033	0,0000	0,12	0,0033	0,0000
A122	KN Oberinntal	Fließ	0,42	0,0235	0,0000	0,42	0,0235	0,0000	0,58	0,0235	0,0000	0,58	0,0235	0,0000	0,86	0,0235	0,0000	0,86	0,0235	0,0000
A13-	A12 Innsbruck Ost	A13 Innsbruck Süd	0,62	0,0138	0,0000	0,62	0,0138	0,0000	0,87	0,0138	0,0000	0,87	0,0138	0,0000	1,30	0,0138	0,0000	2,38	0,0138	0,0000
A13-	A13 Innsbruck Süd	Zenzenhof	0,25	0,0044	0,0000	0,25	0,0044	0,0000	0,35	0,0044	0,0000	0,35	0,0044	0,0000	0,52	0,0044	0,0000	1,03	0,0044	0,0000
A13-	Zenzenhof	Igls Patsch	0,46	0,0080	0,0000	0,46	0,0080	0,0000	0,64	0,0080	0,0000	0,64	0,0080	0,0000	0,96	0,0080	0,0000	1,91	0,0080	0,0000
A13-	Igls Patsch	Schönberg Stubaital	0,50	0,0087	0,0000	0,50	0,0087	0,0000	0,69	0,0087	0,0000	0,69	0,0087	0,0000	1,04	0,0087	0,0000	2,06	0,0087	0,0000
A13-	Schönberg Stubaital	Matrei Steinach	1,57	0,0275	0,0000	1,57	0,0275	0,0000	2,19	0,0275	0,0000	2,19	0,0275	0,0000	3,27	0,0275	0,0000	6,51	0,0275	0,0000
A13-	Matrei Steinach	Nösslach	1,26	0,0221	0,0000	1,26	0,0221	0,0000	1,76	0,0221	0,0000	1,76	0,0221	0,0000	2,63	0,0221	0,0000	5,24	0,0221	0,0000
A13-	Nösslach	Brenner-Nord	1,13	0,0198	0,0000	1,13	0,0198	0,0000	1,58	0,0198	0,0000	1,58	0,0198	0,0000	2,36	0,0198	0,0000	4,70	0,0198	0,0000
A13-	Brenner-Nord	Staatsgrenze Brennerpass	0,22	0,0039	0,0000	0,22	0,0039	0,0000	0,31	0,0039	0,0000	0,31	0,0039	0,0000	0,47	0,0039	0,0000	0,93	0,0039	0,0000
A131	A12 Innsbruck West	A13 Innsbruck Süd	0,40	0,0091	0,0000	0,40	0,0091	0,0000	0,56	0,0091	0,0000	0,56	0,0091	0,0000	0,82	0,0091	0,0000	1,52	0,0091	0,0000
A14-	Staatsgrenze Hörbranz	Hörbranz Lochau	0,07	0,0038	0,0000	0,07	0,0038	0,0000	0,09	0,0038	0,0000	0,09	0,0038	0,0000	0,14	0,0038	0,0000	0,14	0,0038	0,0000
A14-	Hörbranz Lochau	KN Bregenz	0,42	0,0232	0,0000	0,42	0,0232	0,0000	0,57	0,0232	0,0000	0,57	0,0232	0,0000	0,85	0,0232	0,0000	0,85	0,0232	0,0000
A14-	KN Bregenz	Lauterach Wolfurt	0,02	0,0012	0,0000	0,02	0,0012	0,0000	0,03	0,0012	0,0000	0,03	0,0012	0,0000	0,04	0,0012	0,0000	0,04	0,0012	0,0000
A14-	Lauterach Wolfurt	Wolfurt Lauterach	0,19	0,0103	0,0000	0,19	0,0103	0,0000	0,26	0,0103	0,0000	0,26	0,0103	0,0000	0,38	0,0103	0,0000	0,38	0,0103	0,0000

STR-KENNZAHL	MAUTABSCHNITT VON	MAUTABSCHNITT BIS	CO2-Emissionsklasse 5 / Emissionsfrei																	
			Kat. 2						Kat. 3						Kat. 4					
			Tag			Nacht			Tag			Nacht			Tag			Nacht		
			Ges	Luft Lärm	CO2	Ges	Luft Lärm	CO2	Ges	Luft Lärm	CO2	Ges	Luft Lärm	CO2	Ges	Luft Lärm	CO2	Ges	Luft Lärm	CO2
A14-	Wolfurt Lauterach	Dornbirn Nord Bregenzerwald	0,07	0,0040	0,0000	0,07	0,0040	0,0000	0,10	0,0040	0,0000	0,10	0,0040	0,0000	0,15	0,0040	0,0000	0,15	0,0040	0,0000
A14-	Dornbirn Nord Bregenzerwald	Dornbirn West	0,20	0,0112	0,0000	0,20	0,0112	0,0000	0,28	0,0112	0,0000	0,28	0,0112	0,0000	0,41	0,0112	0,0000	0,41	0,0112	0,0000
A14-	Dornbirn West	Dornbirn Süd	0,10	0,0056	0,0000	0,10	0,0056	0,0000	0,14	0,0056	0,0000	0,14	0,0056	0,0000	0,20	0,0056	0,0000	0,20	0,0056	0,0000
A14-	Dornbirn Süd	Hohenems	0,18	0,0101	0,0000	0,18	0,0101	0,0000	0,25	0,0101	0,0000	0,25	0,0101	0,0000	0,37	0,0101	0,0000	0,37	0,0101	0,0000
A14-	Hohenems	Altach Götzis	0,18	0,0103	0,0000	0,18	0,0103	0,0000	0,25	0,0103	0,0000	0,25	0,0103	0,0000	0,38	0,0103	0,0000	0,38	0,0103	0,0000
A14-	Altach Götzis	Götzis	0,14	0,0078	0,0000	0,14	0,0078	0,0000	0,19	0,0078	0,0000	0,19	0,0078	0,0000	0,29	0,0078	0,0000	0,29	0,0078	0,0000
A14-	Götzis	Klaus Koblach	0,12	0,0068	0,0000	0,12	0,0068	0,0000	0,17	0,0068	0,0000	0,17	0,0068	0,0000	0,25	0,0068	0,0000	0,25	0,0068	0,0000
A14-	Klaus Koblach	Rankweil	0,21	0,0119	0,0000	0,21	0,0119	0,0000	0,29	0,0119	0,0000	0,29	0,0119	0,0000	0,44	0,0119	0,0000	0,44	0,0119	0,0000
A14-	Rankweil	Feldkirch Frastanz	0,30	0,0170	0,0000	0,30	0,0170	0,0000	0,42	0,0170	0,0000	0,42	0,0170	0,0000	0,62	0,0170	0,0000	0,62	0,0170	0,0000
A14-	Feldkirch Frastanz	Nenzing Bludesch	0,48	0,0269	0,0000	0,48	0,0269	0,0000	0,66	0,0269	0,0000	0,66	0,0269	0,0000	0,98	0,0269	0,0000	0,98	0,0269	0,0000
A14-	Nenzing Bludesch	Bludenz Nüziders	0,36	0,0200	0,0000	0,36	0,0200	0,0000	0,49	0,0200	0,0000	0,49	0,0200	0,0000	0,73	0,0200	0,0000	0,73	0,0200	0,0000
A14-	Bludenz Nüziders	Brandnertal	0,05	0,0028	0,0000	0,05	0,0028	0,0000	0,07	0,0028	0,0000	0,07	0,0028	0,0000	0,10	0,0028	0,0000	0,10	0,0028	0,0000
A14-	Brandnertal	Bludenz Bürs	0,08	0,0046	0,0000	0,08	0,0046	0,0000	0,11	0,0046	0,0000	0,11	0,0046	0,0000	0,17	0,0046	0,0000	0,17	0,0046	0,0000
A14-	Bludenz Bürs	Bludenz Montafon	0,12	0,0066	0,0000	0,12	0,0066	0,0000	0,16	0,0066	0,0000	0,16	0,0066	0,0000	0,24	0,0066	0,0000	0,24	0,0066	0,0000
A141	KN Bregenz	Bregenz Citytunnel	0,11	0,0060	0,0000	0,11	0,0060	0,0000	0,15	0,0060	0,0000	0,15	0,0060	0,0000	0,22	0,0060	0,0000	0,22	0,0060	0,0000
A21-	KN Steinhäusl	Hochstraß	0,18	0,0099	0,0000	0,18	0,0099	0,0000	0,25	0,0099	0,0000	0,25	0,0099	0,0000	0,36	0,0099	0,0000	0,36	0,0099	0,0000
A21-	Hochstraß	Alland	0,62	0,0347	0,0000	0,62	0,0347	0,0000	0,86	0,0347	0,0000	0,86	0,0347	0,0000	1,27	0,0347	0,0000	1,27	0,0347	0,0000
A21-	Alland	Mayerling	0,13	0,0070	0,0000	0,13	0,0070	0,0000	0,17	0,0070	0,0000	0,17	0,0070	0,0000	0,26	0,0070	0,0000	0,26	0,0070	0,0000
A21-	Mayerling	Heiligenkreuz	0,29	0,0163	0,0000	0,29	0,0163	0,0000	0,40	0,0163	0,0000	0,40	0,0163	0,0000	0,60	0,0163	0,0000	0,60	0,0163	0,0000
A21-	Heiligenkreuz	Hinterbrühl	0,16	0,0091	0,0000	0,16	0,0091	0,0000	0,22	0,0091	0,0000	0,22	0,0091	0,0000	0,33	0,0091	0,0000	0,33	0,0091	0,0000
A21-	Hinterbrühl	Gießhübl	0,31	0,0171	0,0000	0,31	0,0171	0,0000	0,42	0,0171	0,0000	0,42	0,0171	0,0000	0,62	0,0171	0,0000	0,62	0,0171	0,0000
A21-	Gießhübl	Brunn/Gebirge	0,26	0,0143	0,0000	0,26	0,0143	0,0000	0,35	0,0143	0,0000	0,35	0,0143	0,0000	0,52	0,0143	0,0000	0,52	0,0143	0,0000
A21-	Brunn/Gebirge	KN Vösendorf	0,11	0,0063	0,0000	0,11	0,0063	0,0000	0,16	0,0063	0,0000	0,16	0,0063	0,0000	0,23	0,0063	0,0000	0,23	0,0063	0,0000
A22-	KN Wien Kaisermühlen	Kaisermühlen	0,09	0,0050	0,0000	0,09	0,0050	0,0000	0,12	0,0050	0,0000	0,12	0,0050	0,0000	0,18	0,0050	0,0000	0,18	0,0050	0,0000
A22-	Kaisermühlen	Reichsbrücke	0,07	0,0042	0,0000	0,07	0,0042	0,0000	0,10	0,0042	0,0000	0,10	0,0042	0,0000	0,15	0,0042	0,0000	0,15	0,0042	0,0000
A22-	Reichsbrücke	Kagran Vienna International Center	0,03	0,0016	0,0000	0,03	0,0016	0,0000	0,04	0,0016	0,0000	0,04	0,0016	0,0000	0,06	0,0016	0,0000	0,06	0,0016	0,0000
A22-	Kagran Vienna International Center	Brigittenauerbrücke	0,05	0,0026	0,0000	0,05	0,0026	0,0000	0,06	0,0026	0,0000	0,06	0,0026	0,0000	0,09	0,0026	0,0000	0,09	0,0026	0,0000
A22-	Brigittenauerbrücke	Floridsdorferbrücke	0,07	0,0041	0,0000	0,07	0,0041	0,0000	0,10	0,0041	0,0000	0,10	0,0041	0,0000	0,15	0,0041	0,0000	0,15	0,0041	0,0000
A22-	Floridsdorferbrücke	KN Gürtel Nordbrücke	0,05	0,0026	0,0000	0,05	0,0026	0,0000	0,07	0,0026	0,0000	0,07	0,0026	0,0000	0,10	0,0026	0,0000	0,10	0,0026	0,0000
A22-	KN Gürtel Nordbrücke	Strebersdorf	0,16	0,0090	0,0000	0,16	0,0090	0,0000	0,22	0,0090	0,0000	0,22	0,0090	0,0000	0,33	0,0090	0,0000	0,33	0,0090	0,0000
A221	Wien Nordbrücke	KN Gürtel Nordbrücke	0,05	0,0027	0,0000	0,05	0,0027	0,0000	0,07	0,0027	0,0000	0,07	0,0027	0,0000	0,10	0,0027	0,0000	0,10	0,0027	0,0000
A221	KN Gürtel Nordbrücke	Wien Pragerstraße	0,05	0,0029	0,0000	0,05	0,0029	0,0000	0,07	0,0029	0,0000	0,07	0,0029	0,0000	0,10	0,0029	0,0000	0,10	0,0029	0,0000
A221	Wien Pragerstraße	Wien Neujedlersdorf	0,02	0,0013	0,0000	0,02	0,0013	0,0000	0,03	0,0013	0,0000	0,03	0,0013	0,0000	0,05	0,0013	0,0000	0,05	0,0013	0,0000
A221	Wien Neujedlersdorf	Brünnerstr/Shuttleworthstraße	0,06	0,0032	0,0000	0,06	0,0032	0,0000	0,08	0,0032	0,0000	0,08	0,0032	0,0000	0,12	0,0032	0,0000	0,12	0,0032	0,0000
A22-	Strebersdorf	Korneuburg Ost	0,33	0,0182	0,0000	0,33	0,0182	0,0000	0,45	0,0182	0,0000	0,45	0,0182	0,0000	0,66	0,0182	0,0000	0,66	0,0182	0,0000
A222	Strebersdorf	Wien Vohburggasse	0,04	0,0023	0,0000	0,04	0,0023	0,0000	0,06	0,0023	0,0000	0,06	0,0023	0,0000	0,08	0,0023	0,0000	0,08	0,0023	0,0000
A22-	Korneuburg Ost	KN Korneuburg	0,21	0,0117	0,0000	0,21	0,0117	0,0000	0,29	0,0117	0,0000	0,29	0,0117	0,0000	0,43	0,0117	0,0000	0,43	0,0117	0,0000
A22-	KN Korneuburg	Stockerau Ost	0,31	0,0171	0,0000	0,31	0,0171	0,0000	0,42	0,0171	0,0000	0,42	0,0171	0,0000	0,62	0,0171	0,0000	0,62	0,0171	0,0000
A22-	Stockerau Ost	Stockerau Mitte	0,12	0,0068	0,0000	0,12	0,0068	0,0000	0,17	0,0068	0,0000	0,17	0,0068	0,0000	0,25	0,0068	0,0000	0,25	0,0068	0,0000
A22-	Stockerau Mitte	KN Stockerau/West	0,10	0,0058	0,0000	0,10	0,0058	0,0000	0,14	0,0058	0,0000	0,14	0,0058	0,0000	0,21	0,0058	0,0000	0,21	0,0058	0,0000
A23-	Altmannsdorferstraße	KN Wien Inzersdorf	0,09	0,0051	0,0000	0,09	0,0051	0,0000	0,13	0,0051	0,0000	0,13	0,0051	0,0000	0,19	0,0051	0,0000	0,19	0,0051	0,0000
A23-	KN Wien Inzersdorf	Favoriten	0,23	0,0127	0,0000	0,23	0,0127	0,0000	0,31	0,0127	0,0000	0,31	0,0127	0,0000	0,47	0,0127	0,0000	0,47	0,0127	0,0000
A23-	Favoriten	KN Gürtel Landstraßer Hauptstraße	0,14	0,0080	0,0000	0,14	0,0080	0,0000	0,20	0,0080	0,0000	0,20	0,0080	0,0000	0,29	0,0080	0,0000	0,29	0,0080	0,0000
A23-	KN Gürtel Landstraßer Hauptstraße	St. Marx	0,05	0,0030	0,0000	0,05	0,0030	0,0000	0,07	0,0030	0,0000	0,07	0,0030	0,0000	0,11	0,0030	0,0000	0,11	0,0030	0,0000
A23-	St. Marx	KN Wien Prater	0,05	0,0026	0,0000	0,05	0,0026	0,0000	0,06	0,0026	0,0000	0,06	0,0026	0,0000	0,09	0,0026	0,0000	0,09	0,0026	0,0000
A23-	KN Wien Prater	Handelskai	0,10	0,0057	0,0000	0,10	0,0057	0,0000	0,14	0,0057	0,0000	0,14	0,0057	0,0000	0,21	0,0057	0,0000	0,21	0,0057	0,0000
A23-	Handelskai	KN Wien Kaisermühlen	0,05	0,0026	0,0000	0,05	0,0026	0,0000	0,06	0,0026	0,0000	0,06	0,0026	0,0000	0,10	0,0026	0,0000	0,10	0,0026	0,0000
A23-	KN Wien Kaisermühlen	Groß Enzersdorf Stadlau	0,13	0,0072	0,0000	0,13	0,0072	0,0000	0,18	0,0072	0,0000	0,18	0,0072	0,0000	0,26	0,0072	0,0000	0,26	0,0072	0,0000
A23-	Groß Enzersdorf Stadlau	Hirschstetten	0,07	0,0040	0,0000	0,07	0,0040	0,0000	0,10	0,0040	0,0000	0,10	0,0040	0,0000	0,15	0,0040	0,0000	0,15	0,0040	0,0000
A233	KN Gürtel Landstraßer Hauptstraße	Wien Gürtel	0,04	0,0023	0,0000	0,04	0,0023	0,0000	0,06	0,0023	0,0000	0,06	0,0023	0,0000	0,09	0,0023	0,0000	0,09	0,0023	0,0000
A25-	KN A1/A25 Passau Wels	Weißkirchen	0,47	0,0264	0,0000	0,47	0,0264	0,0000	0,65	0,0264	0,0000	0,65	0,0264	0,0000	0,97	0,0264	0,0000	0,97	0,0264	0,0000
A25-	Weißkirchen	Marchtrenk Wels Ost	0,17	0,0094	0,0000	0,17	0,0094	0,0000	0,23	0,0094	0,0000	0,23	0,0094	0,0000	0,34	0,0094	0,0000	0,34	0,0094	0,0000
A25-	Marchtrenk Wels Ost	ÖBB Terminal Wels	0,05	0,0025	0,0000	0,05	0,0025	0,0000	0,06	0,0025	0,0000	0,06	0,0025	0,0000	0,09	0,0025	0,0000	0,09	0,0025	0,0000
A25-	ÖBB Terminal Wels	Wels Nord	0,22	0,0122	0,0000	0,22	0,0122	0,0000	0,30	0,0122	0,0000	0,30	0,0122	0,0000	0,44	0,0122	0,0000	0,44	0,0122	0,0000
A25-	Wels Nord	KN Wels	0,16	0,0086	0,0000	0,16	0,0086	0,0000	0,21	0,0086	0,0000	0,21	0,0086	0,0000	0,32	0,0086	0,0000	0,32	0,0086	0,0000
S01-	KN Vösendorf	Vorarlberger Allee	0,12	0,0064	0,0000	0,12	0,0064	0,0000	0,16	0,0064	0,0000	0,16	0,0064	0,0000	0,23	0,0064	0,0000	0,23	0,0064	0,0000
S01-	Vorarlberger Allee	Laxenburger Str.	0,06	0,0034	0,0000	0,06	0,0034	0,0000	0,08	0,0034	0,0000	0,08	0,0034	0,0000	0,12	0,0034	0,0000	0,12	0,0034	0,0000
S01-	Laxenburger Str.	Güterzentrum Wien Süd	0,07	0,0042	0,0000	0,07	0,0042	0,0000	0,10	0,0042	0,0000	0,10	0,0042	0,0000	0,15	0,0042	0,0000	0,15	0,0042	0,0000
S01-	Güterzentrum Wien Süd	Rothneusiedl	0,05	0,0027	0,0000	0,05	0,0027	0,0000	0,07	0,0027	0,0000	0,07	0,0027	0,0000	0,10	0,0027	0,0000	0,10	0,0027	0,0000
S01-	Rothneusiedl	KN Rustenfeld	0,11	0,0063	0,0000	0,11	0,0063	0,0000	0,16	0,0063	0,0000	0,16	0,0063	0,0000	0,23	0,0063	0,0000	0,23	0,0063	0,0000
S01-	KN Rustenfeld	Rannersdorf	0,16	0,0089	0,0000	0,16	0,0089	0,0000	0,22	0,0089	0,0000	0,22	0,0089	0,0000	0,33	0,0089	0,0000	0,33	0,0089	0,0000
S011	KN Rustenfeld	Leopoldsdorf (B16)	0,07	0,0039	0,0000	0,07	0,0039	0,0000	0,10	0,0039	0,0000	0,10	0,0039	0,0000	0,14	0,0039	0,0000	0,14	0,0039	0,0000
S01-	Rannersdorf	Schwechat Süd	0,12	0,0070	0,0000	0,12	0,0070	0,0000	0,17	0,0070	0,0000	0,17	0,0070	0,0000	0,25	0,0070	0,0000	0,25	0,0070	0,0000
S01-	Schwechat Süd	Schwechat Ost	0,07	0,0040	0,0000	0,07	0,0040	0,0000	0,10	0,0040	0,0000	0,10	0,0040	0,0000	0,15	0,0040	0,0000	0,15	0,0040	0,0000
S01-	Schwechat Ost	Mannswörth	0,08	0,0042	0,0000	0,08	0,0042	0,0000	0,10	0,0042	0,0000	0,10	0,0042	0,0000	0,15	0,0042	0,0000	0,15	0,0042	0,0000
S01-	Mannswörth	KN Schwechat	0,03	0,0016	0,0000	0,03	0,0016	0,0000	0,04	0,0016	0,0000	0,04	0,0016	0,0000	0,06	0,0016	0,0000	0,06	0,0016	0,0000
S01-	Angerner Straße	Seyring	0,27	0,0148	0,0000	0,27	0,0148	0,0000	0,37	0,0148	0,0000	0,37	0,0148	0,0000	0,54	0,0148	0,0000	0,54	0,0148	0,0000
S01-	Seyring	KN Eibesbrunn	0,22	0,0124	0,0000	0,22	0,0124	0,0000	0,31	0,0124	0,0000	0,31	0,0124	0,0000	0,45	0,0124	0,0000	0,45	0,0124	0,0000
S01-	KN Eibesbrunn	Hagenbrunn	0,17	0,0097	0,0000	0,17	0,0097	0,0000	0,24	0,0097	0,0000	0,24	0,0097	0,0000	0,36	0,0097	0,0000	0,36	0,0097	0,0000

STR-KENNZAHL	MAUTABSCHNITT VON	MAUTABSCHNITT BIS	CO2-Emissionsklasse 5 / Emissionsfrei																	
			Kat. 2						Kat. 3						Kat. 4					
			Tag			Nacht			Tag			Nacht			Tag			Nacht		
			Ges	Luft Lärm	CO2	Ges	Luft Lärm	CO2	Ges	Luft Lärm	CO2	Ges	Luft Lärm	CO2	Ges	Luft Lärm	CO2	Ges	Luft Lärm	CO2
S01-	Hagenbrunn	Korneuburg Nord	0,37	0,0208	0,0000	0,37	0,0208	0,0000	0,51	0,0208	0,0000	0,51	0,0208	0,0000	0,76	0,0208	0,0000	0,76	0,0208	0,0000
S01-	Korneuburg Nord	Korneuburg West	0,15	0,0084	0,0000	0,15	0,0084	0,0000	0,21	0,0084	0,0000	0,21	0,0084	0,0000	0,31	0,0084	0,0000	0,31	0,0084	0,0000
S01-	Korneuburg West	KN Korneuburg	0,05	0,0027	0,0000	0,05	0,0027	0,0000	0,07	0,0027	0,0000	0,07	0,0027	0,0000	0,10	0,0027	0,0000	0,10	0,0027	0,0000
S02-	Hirschstetten	Gewerbepark Stadlau	0,05	0,0029	0,0000	0,05	0,0029	0,0000	0,07	0,0029	0,0000	0,07	0,0029	0,0000	0,11	0,0029	0,0000	0,11	0,0029	0,0000
S02-	Gewerbepark Stadlau	Breitenleer Straße	0,03	0,0016	0,0000	0,03	0,0016	0,0000	0,04	0,0016	0,0000	0,04	0,0016	0,0000	0,06	0,0016	0,0000	0,06	0,0016	0,0000
S02-	Breitenleer Straße	Rautenweg	0,05	0,0027	0,0000	0,05	0,0027	0,0000	0,07	0,0027	0,0000	0,07	0,0027	0,0000	0,10	0,0027	0,0000	0,10	0,0027	0,0000
S02-	Rautenweg	Hermann Gebauer Straße	0,05	0,0029	0,0000	0,05	0,0029	0,0000	0,07	0,0029	0,0000	0,07	0,0029	0,0000	0,11	0,0029	0,0000	0,11	0,0029	0,0000
S02-	Hermann Gebauer Straße	Angerner Straße	0,19	0,0106	0,0000	0,19	0,0106	0,0000	0,26	0,0106	0,0000	0,26	0,0106	0,0000	0,39	0,0106	0,0000	0,39	0,0106	0,0000
S03-	KN Stockerau/West	Stockerau Nord	0,05	0,0030	0,0000	0,05	0,0030	0,0000	0,07	0,0030	0,0000	0,07	0,0030	0,0000	0,11	0,0030	0,0000	0,11	0,0030	0,0000
S03-	Stockerau Nord	Sierndorf	0,29	0,0161	0,0000	0,29	0,0161	0,0000	0,40	0,0161	0,0000	0,40	0,0161	0,0000	0,59	0,0161	0,0000	0,59	0,0161	0,0000
S03-	Sierndorf	Obermallebarn	0,19	0,0108	0,0000	0,19	0,0108	0,0000	0,27	0,0108	0,0000	0,27	0,0108	0,0000	0,40	0,0108	0,0000	0,40	0,0108	0,0000
S03-	Obermallebarn	Göllersdorf	0,26	0,0143	0,0000	0,26	0,0143	0,0000	0,35	0,0143	0,0000	0,35	0,0143	0,0000	0,52	0,0143	0,0000	0,52	0,0143	0,0000
S03-	Göllersdorf	Großstelzendorf	0,10	0,0057	0,0000	0,10	0,0057	0,0000	0,14	0,0057	0,0000	0,14	0,0057	0,0000	0,21	0,0057	0,0000	0,21	0,0057	0,0000
S03-	Großstelzendorf	Hollabrunn Süd	0,25	0,0137	0,0000	0,25	0,0137	0,0000	0,34	0,0137	0,0000	0,34	0,0137	0,0000	0,50	0,0137	0,0000	0,50	0,0137	0,0000
S03-	Hollabrunn Süd	Hollabrunn Mitte	0,07	0,0039	0,0000	0,07	0,0039	0,0000	0,10	0,0039	0,0000	0,10	0,0039	0,0000	0,14	0,0039	0,0000	0,14	0,0039	0,0000
S03-	Hollabrunn Mitte	Hollabrunn Nord	0,16	0,0089	0,0000	0,16	0,0089	0,0000	0,22	0,0089	0,0000	0,22	0,0089	0,0000	0,33	0,0089	0,0000	0,33	0,0089	0,0000
S03-	Hollabrunn Nord	Wullersdorf	0,31	0,0171	0,0000	0,31	0,0171	0,0000	0,42	0,0171	0,0000	0,42	0,0171	0,0000	0,62	0,0171	0,0000	0,62	0,0171	0,0000
S03-	Wullersdorf	Guntersdorf	0,21	0,0118	0,0000	0,21	0,0118	0,0000	0,29	0,0118	0,0000	0,29	0,0118	0,0000	0,43	0,0118	0,0000	0,43	0,0118	0,0000
S04-	KN Mattersburg	Sigleß	0,13	0,0071	0,0000	0,13	0,0071	0,0000	0,18	0,0071	0,0000	0,18	0,0071	0,0000	0,26	0,0071	0,0000	0,26	0,0071	0,0000
S04-	Sigleß	Bad Sauerbrunn	0,30	0,0166	0,0000	0,30	0,0166	0,0000	0,41	0,0166	0,0000	0,41	0,0166	0,0000	0,61	0,0166	0,0000	0,61	0,0166	0,0000
S04-	Bad Sauerbrunn	Neudörfl	0,13	0,0070	0,0000	0,13	0,0070	0,0000	0,17	0,0070	0,0000	0,17	0,0070	0,0000	0,26	0,0070	0,0000	0,26	0,0070	0,0000
S04-	Neudörfl	Wr.Neustadt Ost	0,13	0,0073	0,0000	0,13	0,0073	0,0000	0,18	0,0073	0,0000	0,18	0,0073	0,0000	0,27	0,0073	0,0000	0,27	0,0073	0,0000
S04-	Wr.Neustadt Ost	Katzelsdorf	0,06	0,0034	0,0000	0,06	0,0034	0,0000	0,08	0,0034	0,0000	0,08	0,0034	0,0000	0,13	0,0034	0,0000	0,13	0,0034	0,0000
S04-	Katzelsdorf	Lanzenkirchen	0,05	0,0029	0,0000	0,05	0,0029	0,0000	0,07	0,0029	0,0000	0,07	0,0029	0,0000	0,10	0,0029	0,0000	0,10	0,0029	0,0000
S04-	Lanzenkirchen	Wr.Neustadt Süd	0,05	0,0025	0,0000	0,05	0,0025	0,0000	0,06	0,0025	0,0000	0,06	0,0025	0,0000	0,09	0,0025	0,0000	0,09	0,0025	0,0000
S04-	Wr.Neustadt Süd	KN Wr. Neustadt	0,08	0,0042	0,0000	0,08	0,0042	0,0000	0,10	0,0042	0,0000	0,10	0,0042	0,0000	0,15	0,0042	0,0000	0,15	0,0042	0,0000
S05-	KN Stockerau/West	Tulln	0,52	0,0290	0,0000	0,52	0,0290	0,0000	0,72	0,0290	0,0000	0,72	0,0290	0,0000	1,06	0,0290	0,0000	1,06	0,0290	0,0000
S05-	Tulln	Königsbrunn / Wagram	0,65	0,0360	0,0000	0,65	0,0360	0,0000	0,89	0,0360	0,0000	0,89	0,0360	0,0000	1,32	0,0360	0,0000	1,32	0,0360	0,0000
S05-	Königsbrunn / Wagram	Kirchberg/Wagram	0,17	0,0097	0,0000	0,17	0,0097	0,0000	0,24	0,0097	0,0000	0,24	0,0097	0,0000	0,35	0,0097	0,0000	0,35	0,0097	0,0000
S05-	Kirchberg/Wagram	Fels / Wagram	0,13	0,0072	0,0000	0,13	0,0072	0,0000	0,18	0,0072	0,0000	0,18	0,0072	0,0000	0,27	0,0072	0,0000	0,27	0,0072	0,0000
S05-	Fels / Wagram	Grafenwörth	0,30	0,0167	0,0000	0,30	0,0167	0,0000	0,41	0,0167	0,0000	0,41	0,0167	0,0000	0,61	0,0167	0,0000	0,61	0,0167	0,0000
S05-	Grafenwörth	Jettsdorf	0,13	0,0075	0,0000	0,13	0,0075	0,0000	0,18	0,0075	0,0000	0,18	0,0075	0,0000	0,27	0,0075	0,0000	0,27	0,0075	0,0000
S06-	KN Seebenstein	Neunkirchen	0,20	0,0114	0,0000	0,20	0,0114	0,0000	0,28	0,0114	0,0000	0,28	0,0114	0,0000	0,42	0,0114	0,0000	0,42	0,0114	0,0000
S06-	Neunkirchen	Gloggnitz	0,65	0,0365	0,0000	0,65	0,0365	0,0000	0,90	0,0365	0,0000	0,90	0,0365	0,0000	1,34	0,0365	0,0000	1,34	0,0365	0,0000
S06-	Gloggnitz	Maria Schutz	0,42	0,0233	0,0000	0,42	0,0233	0,0000	0,57	0,0233	0,0000	0,57	0,0233	0,0000	0,85	0,0233	0,0000	0,85	0,0233	0,0000
S06-	Maria Schutz	Spital / Semmering	0,35	0,0198	0,0000	0,35	0,0198	0,0000	0,49	0,0198	0,0000	0,49	0,0198	0,0000	0,72	0,0198	0,0000	0,72	0,0198	0,0000
S06-	Spital / Semmering	Mürzzuschlag Ost	0,30	0,0165	0,0000	0,30	0,0165	0,0000	0,41	0,0165	0,0000	0,41	0,0165	0,0000	0,60	0,0165	0,0000	0,60	0,0165	0,0000
S06-	Mürzzuschlag Ost	Mariazell, Mürzsteg, Mürzzuschlag	0,26	0,0146	0,0000	0,26	0,0146	0,0000	0,36	0,0146	0,0000	0,36	0,0146	0,0000	0,53	0,0146	0,0000	0,53	0,0146	0,0000
S06-	Mariazell, Mürzsteg, Mürzzuschlag	Hönigsberg	0,19	0,0104	0,0000	0,19	0,0104	0,0000	0,26	0,0104	0,0000	0,26	0,0104	0,0000	0,38	0,0104	0,0000	0,38	0,0104	0,0000
S06-	Hönigsberg	Langenwang	0,10	0,0058	0,0000	0,10	0,0058	0,0000	0,14	0,0058	0,0000	0,14	0,0058	0,0000	0,21	0,0058	0,0000	0,21	0,0058	0,0000
S06-	Langenwang	Krieglach	0,12	0,0069	0,0000	0,12	0,0069	0,0000	0,17	0,0069	0,0000	0,17	0,0069	0,0000	0,25	0,0069	0,0000	0,25	0,0069	0,0000
S06-	Krieglach	Mitterdorf	0,31	0,0173	0,0000	0,31	0,0173	0,0000	0,43	0,0173	0,0000	0,43	0,0173	0,0000	0,63	0,0173	0,0000	0,63	0,0173	0,0000
S06-	Mitterdorf	Kindberg Ost	0,32	0,0176	0,0000	0,32	0,0176	0,0000	0,44	0,0176	0,0000	0,44	0,0176	0,0000	0,64	0,0176	0,0000	0,64	0,0176	0,0000
S06-	Kindberg Ost	Kindberg West	0,07	0,0038	0,0000	0,07	0,0038	0,0000	0,09	0,0038	0,0000	0,09	0,0038	0,0000	0,14	0,0038	0,0000	0,14	0,0038	0,0000
S06-	Kindberg West	Kindbergdörfl	0,07	0,0038	0,0000	0,07	0,0038	0,0000	0,09	0,0038	0,0000	0,09	0,0038	0,0000	0,14	0,0038	0,0000	0,14	0,0038	0,0000
S06-	Kindbergdörfl	Allerheiligen Mürzhofen	0,15	0,0085	0,0000	0,15	0,0085	0,0000	0,21	0,0085	0,0000	0,21	0,0085	0,0000	0,31	0,0085	0,0000	0,31	0,0085	0,0000
S06-	Allerheiligen Mürzhofen	St. Marein	0,23	0,0128	0,0000	0,23	0,0128	0,0000	0,32	0,0128	0,0000	0,32	0,0128	0,0000	0,47	0,0128	0,0000	0,47	0,0128	0,0000
S06-	St. Marein	Kapfenberg	0,16	0,0091	0,0000	0,16	0,0091	0,0000	0,22	0,0091	0,0000	0,22	0,0091	0,0000	0,33	0,0091	0,0000	0,33	0,0091	0,0000
S06-	Kapfenberg	KN Bruck/Mur	0,30	0,0169	0,0000	0,30	0,0169	0,0000	0,42	0,0169	0,0000	0,42	0,0169	0,0000	0,62	0,0169	0,0000	0,62	0,0169	0,0000
S06-	KN Bruck/Mur	ASt Bruck/Mur West	0,26	0,0145	0,0000	0,26	0,0145	0,0000	0,36	0,0145	0,0000	0,36	0,0145	0,0000	0,53	0,0145	0,0000	0,53	0,0145	0,0000
S06-	ASt Bruck/Mur West	Niklasdorf	0,24	0,0134	0,0000	0,24	0,0134	0,0000	0,33	0,0134	0,0000	0,33	0,0134	0,0000	0,49	0,0134	0,0000	0,49	0,0134	0,0000
S06-	Niklasdorf	Leoben Ost	0,26	0,0143	0,0000	0,26	0,0143	0,0000	0,35	0,0143	0,0000	0,35	0,0143	0,0000	0,52	0,0143	0,0000	0,52	0,0143	0,0000
S06-	Leoben Ost	Leoben West	0,29	0,0160	0,0000	0,29	0,0160	0,0000	0,40	0,0160	0,0000	0,40	0,0160	0,0000	0,59	0,0160	0,0000	0,59	0,0160	0,0000
S06-	Leoben West	St. Michael	0,27	0,0152	0,0000	0,27	0,0152	0,0000	0,38	0,0152	0,0000	0,38	0,0152	0,0000	0,56	0,0152	0,0000	0,56	0,0152	0,0000
S06-	St. Michael	KN St. Michael	0,08	0,0046	0,0000	0,08	0,0046	0,0000	0,11	0,0046	0,0000	0,11	0,0046	0,0000	0,17	0,0046	0,0000	0,17	0,0046	0,0000
S07-	KN Riegersdorf	Fürstenfeld	0,46	0,0259	0,0000	0,46	0,0259	0,0000	0,64	0,0259	0,0000	0,64	0,0259	0,0000	0,95	0,0259	0,0000	0,95	0,0259	0,0000
S07-	Fürstenfeld	Rudersdorf	0,12	0,0067	0,0000	0,12	0,0067	0,0000	0,16	0,0067	0,0000	0,16	0,0067	0,0000	0,24	0,0067	0,0000	0,24	0,0067	0,0000
S07-	Rudersdorf	Dobersdorf	0,28	0,0158	0,0000	0,28	0,0158	0,0000	0,39	0,0158	0,0000	0,39	0,0158	0,0000	0,58	0,0158	0,0000	0,58	0,0158	0,0000
S10-	Unterweitersdorf	Neumarkt	0,36	0,0201	0,0000	0,36	0,0201	0,0000	0,50	0,0201	0,0000	0,50	0,0201	0,0000	0,73	0,0201	0,0000	0,73	0,0201	0,0000
S10-	Neumarkt	Kefermarkt	0,21	0,0115	0,0000	0,21	0,0115	0,0000	0,29	0,0115	0,0000	0,29	0,0115	0,0000	0,42	0,0115	0,0000	0,42	0,0115	0,0000
S10-	Kefermarkt	Freistadt / Süd	0,22	0,0124	0,0000	0,22	0,0124	0,0000	0,31	0,0124	0,0000	0,31	0,0124	0,0000	0,45	0,0124	0,0000	0,45	0,0124	0,0000
S10-	Freistadt / Süd	Grünbach Sandl	0,24	0,0131	0,0000	0,24	0,0131	0,0000	0,32	0,0131	0,0000	0,32	0,0131	0,0000	0,48	0,0131	0,0000	0,48	0,0131	0,0000
S10-	Grünbach Sandl	Freistadt / Nord	0,06	0,0036	0,0000	0,06	0,0036	0,0000	0,09	0,0036	0,0000	0,09	0,0036	0,0000	0,13	0,0036	0,0000	0,13	0,0036	0,0000
S16-	Zams	Landeck West	0,28	0,0153	0,0000	0,28	0,0153	0,0000	0,38	0,0153	0,0000	0,38	0,0153	0,0000	0,56	0,0153	0,0000	0,56	0,0153	0,0000
S16-	Landeck West	Pians	0,18	0,0098	0,0000	0,18	0,0098	0,0000	0,24	0,0098	0,0000	0,24	0,0098	0,0000	0,36	0,0098	0,0000	0,36	0,0098	0,0000
S16-	Pians	Flirsch	0,35	0,0195	0,0000	0,35	0,0195	0,0000	0,48	0,0195	0,0000	0,48	0,0195	0,0000	0,71	0,0195	0,0000	0,71	0,0195	0,0000
S16-	Flirsch	Schnann am Arlberg	0,22	0,0122	0,0000	0,22	0,0122	0,0000	0,30	0,0122	0,0000	0,30	0,0122	0,0000	0,45	0,0122	0,0000	0,45	0,0122	0,0000
S16-	Schnann am Arlberg	Pettneu	0,16	0,0089	0,0000	0,16	0,0089	0,0000	0,22	0,0089	0,0000	0,22	0,0089	0,0000	0,33	0,0089	0,0000	0,33	0,0089	0,0000
S16-	Pettneu	St. Anton/Arlberg	0,09	0,0050	0,0000	0,09	0,0050	0,0000	0,12	0,0050	0,0000	0,12	0,0050	0,0000	0,18	0,0050	0,0000	0,18	0,0050	0,0000

STR-KENNZAHL	MAUTABSCHNITT VON	MAUTABSCHNITT BIS	CO2-Emissionsklasse 5 / Emissionsfrei																	
			Kat. 2						Kat. 3						Kat. 4					
			Tag			Nacht			Tag			Nacht			Tag			Nacht		
			Ges	Luft Lärm	CO2	Ges	Luft Lärm	CO2	Ges	Luft Lärm	CO2	Ges	Luft Lärm	CO2	Ges	Luft Lärm	CO2	Ges	Luft Lärm	CO2
S16-	St. Anton/Arlberg	Langen/Arlberg	2,22	0,0482	0,0000	2,22	0,0482	0,0000	3,08	0,0482	0,0000	3,08	0,0482	0,0000	4,60	0,0482	0,0000	4,60	0,0482	0,0000
S16-	Langen/Arlberg	Wald/Arlberg	0,28	0,0158	0,0000	0,28	0,0158	0,0000	0,39	0,0158	0,0000	0,39	0,0158	0,0000	0,58	0,0158	0,0000	0,58	0,0158	0,0000
S16-	Wald/Arlberg	Dalaas	0,32	0,0180	0,0000	0,32	0,0180	0,0000	0,44	0,0180	0,0000	0,44	0,0180	0,0000	0,66	0,0180	0,0000	0,66	0,0180	0,0000
S16-	Dalaas	Braz Ost	0,18	0,0102	0,0000	0,18	0,0102	0,0000	0,25	0,0102	0,0000	0,25	0,0102	0,0000	0,37	0,0102	0,0000	0,37	0,0102	0,0000
S16-	Braz Ost	Braz West	0,14	0,0079	0,0000	0,14	0,0079	0,0000	0,20	0,0079	0,0000	0,20	0,0079	0,0000	0,29	0,0079	0,0000	0,29	0,0079	0,0000
S16-	Braz West	Bings	0,19	0,0108	0,0000	0,19	0,0108	0,0000	0,27	0,0108	0,0000	0,27	0,0108	0,0000	0,39	0,0108	0,0000	0,39	0,0108	0,0000
S16-	Bings	Bludenz Montafon	0,09	0,0051	0,0000	0,09	0,0051	0,0000	0,13	0,0051	0,0000	0,13	0,0051	0,0000	0,19	0,0051	0,0000	0,19	0,0051	0,0000
S31-	Eisenstadt Ost	Eisenstadt Süd	0,17	0,0092	0,0000	0,17	0,0092	0,0000	0,23	0,0092	0,0000	0,23	0,0092	0,0000	0,34	0,0092	0,0000	0,34	0,0092	0,0000
S31-	Eisenstadt Süd	Eisenstadt Mitte	0,06	0,0035	0,0000	0,06	0,0035	0,0000	0,09	0,0035	0,0000	0,09	0,0035	0,0000	0,13	0,0035	0,0000	0,13	0,0035	0,0000
S31-	Eisenstadt Mitte	KN Eisenstadt	0,10	0,0057	0,0000	0,10	0,0057	0,0000	0,14	0,0057	0,0000	0,14	0,0057	0,0000	0,21	0,0057	0,0000	0,21	0,0057	0,0000
S31-	KN Eisenstadt	Wulkaprodersdorf	0,14	0,0076	0,0000	0,14	0,0076	0,0000	0,19	0,0076	0,0000	0,19	0,0076	0,0000	0,28	0,0076	0,0000	0,28	0,0076	0,0000
S31-	Wulkaprodersdorf	KN Mattersburg	0,39	0,0216	0,0000	0,39	0,0216	0,0000	0,53	0,0216	0,0000	0,53	0,0216	0,0000	0,79	0,0216	0,0000	0,79	0,0216	0,0000
S31-	KN Mattersburg	Forchtenstein	0,28	0,0156	0,0000	0,28	0,0156	0,0000	0,39	0,0156	0,0000	0,39	0,0156	0,0000	0,57	0,0156	0,0000	0,57	0,0156	0,0000
S31-	Forchtenstein	Sieggraben	0,39	0,0218	0,0000	0,39	0,0218	0,0000	0,54	0,0218	0,0000	0,54	0,0218	0,0000	0,80	0,0218	0,0000	0,80	0,0218	0,0000
S31-	Sieggraben	Weppersdorf/Kobersdorf	0,47	0,0263	0,0000	0,47	0,0263	0,0000	0,65	0,0263	0,0000	0,65	0,0263	0,0000	0,96	0,0263	0,0000	0,96	0,0263	0,0000
S31-	Weppersdorf/Kobersdorf	Weppersdorf/Markt St.Martin	0,10	0,0054	0,0000	0,10	0,0054	0,0000	0,13	0,0054	0,0000	0,13	0,0054	0,0000	0,20	0,0054	0,0000	0,20	0,0054	0,0000
S31-	Weppersdorf/Markt St.Martin	Neutal	0,22	0,0125	0,0000	0,22	0,0125	0,0000	0,31	0,0125	0,0000	0,31	0,0125	0,0000	0,46	0,0125	0,0000	0,46	0,0125	0,0000
S31-	Neutal	Stoob Süd	0,20	0,0109	0,0000	0,20	0,0109	0,0000	0,27	0,0109	0,0000	0,27	0,0109	0,0000	0,40	0,0109	0,0000	0,40	0,0109	0,0000
S31-	Stoob Süd	Oberpullendorf	0,21	0,0119	0,0000	0,21	0,0119	0,0000	0,29	0,0119	0,0000	0,29	0,0119	0,0000	0,44	0,0119	0,0000	0,44	0,0119	0,0000
S33-	KN St. Pölten	St. Pölten Ost	0,12	0,0065	0,0000	0,12	0,0065	0,0000	0,16	0,0065	0,0000	0,16	0,0065	0,0000	0,24	0,0065	0,0000	0,24	0,0065	0,0000
S33-	St. Pölten Ost	St. Pölten Nord	0,20	0,0114	0,0000	0,20	0,0114	0,0000	0,28	0,0114	0,0000	0,28	0,0114	0,0000	0,42	0,0114	0,0000	0,42	0,0114	0,0000
S33-	St. Pölten Nord	Herzogenburg Süd	0,22	0,0121	0,0000	0,22	0,0121	0,0000	0,30	0,0121	0,0000	0,30	0,0121	0,0000	0,44	0,0121	0,0000	0,44	0,0121	0,0000
S33-	Herzogenburg Süd	Herzogenburg Stadt	0,12	0,0065	0,0000	0,12	0,0065	0,0000	0,16	0,0065	0,0000	0,16	0,0065	0,0000	0,24	0,0065	0,0000	0,24	0,0065	0,0000
S33-	Herzogenburg Stadt	Herzogenburg Nord	0,06	0,0036	0,0000	0,06	0,0036	0,0000	0,09	0,0036	0,0000	0,09	0,0036	0,0000	0,13	0,0036	0,0000	0,13	0,0036	0,0000
S33-	Herzogenburg Nord	Traismauer Süd	0,31	0,0174	0,0000	0,31	0,0174	0,0000	0,43	0,0174	0,0000	0,43	0,0174	0,0000	0,64	0,0174	0,0000	0,64	0,0174	0,0000
S33-	Traismauer Süd	Traismauer Nord	0,16	0,0089	0,0000	0,16	0,0089	0,0000	0,22	0,0089	0,0000	0,22	0,0089	0,0000	0,32	0,0089	0,0000	0,32	0,0089	0,0000
S33-	Traismauer Nord	Jettsdorf	0,27	0,0149	0,0000	0,27	0,0149	0,0000	0,37	0,0149	0,0000	0,37	0,0149	0,0000	0,55	0,0149	0,0000	0,55	0,0149	0,0000
S35-	KN Bruck/Mur	Pernegg	0,33	0,0183	0,0000	0,33	0,0183	0,0000	0,45	0,0183	0,0000	0,45	0,0183	0,0000	0,67	0,0183	0,0000	0,67	0,0183	0,0000
S35-	Pernegg	Mixnitz/Mautstatt	0,24	0,0133	0,0000	0,24	0,0133	0,0000	0,33	0,0133	0,0000	0,33	0,0133	0,0000	0,49	0,0133	0,0000	0,49	0,0133	0,0000
S35-	Mixnitz/Mautstatt	Röthelstein	0,29	0,0159	0,0000	0,29	0,0159	0,0000	0,39	0,0159	0,0000	0,39	0,0159	0,0000	0,58	0,0159	0,0000	0,58	0,0159	0,0000
S35-	Röthelstein	Laufnitzdorf	0,14	0,0077	0,0000	0,14	0,0077	0,0000	0,19	0,0077	0,0000	0,19	0,0077	0,0000	0,28	0,0077	0,0000	0,28	0,0077	0,0000
S35-	Laufnitzdorf	Rothleiten	0,16	0,0087	0,0000	0,16	0,0087	0,0000	0,22	0,0087	0,0000	0,22	0,0087	0,0000	0,32	0,0087	0,0000	0,32	0,0087	0,0000
S35-	Rothleiten	Frohnleiten Nord	0,10	0,0054	0,0000	0,10	0,0054	0,0000	0,13	0,0054	0,0000	0,13	0,0054	0,0000	0,20	0,0054	0,0000	0,20	0,0054	0,0000
S35-	Frohnleiten Nord	Frohnleiten	0,05	0,0025	0,0000	0,05	0,0025	0,0000	0,06	0,0025	0,0000	0,06	0,0025	0,0000	0,09	0,0025	0,0000	0,09	0,0025	0,0000
S35-	Frohnleiten	Badl Peggau	0,30	0,0169	0,0000	0,30	0,0169	0,0000	0,42	0,0169	0,0000	0,42	0,0169	0,0000	0,62	0,0169	0,0000	0,62	0,0169	0,0000
S35-	Badl Peggau	Peggau Mitte	0,10	0,0056	0,0000	0,10	0,0056	0,0000	0,14	0,0056	0,0000	0,14	0,0056	0,0000	0,21	0,0056	0,0000	0,21	0,0056	0,0000
S35-	Peggau Mitte	KN Peggau Deutschfeistritz	0,21	0,0117	0,0000	0,21	0,0117	0,0000	0,29	0,0117	0,0000	0,29	0,0117	0,0000	0,43	0,0117	0,0000	0,43	0,0117	0,0000
S36-	KN St. Michael	St. Stefan ob Leoben	0,17	0,0097	0,0000	0,17	0,0097	0,0000	0,24	0,0097	0,0000	0,24	0,0097	0,0000	0,35	0,0097	0,0000	0,35	0,0097	0,0000
S36-	St. Stefan ob Leoben	Kraubath	0,19	0,0104	0,0000	0,19	0,0104	0,0000	0,26	0,0104	0,0000	0,26	0,0104	0,0000	0,38	0,0104	0,0000	0,38	0,0104	0,0000
S36-	Kraubath	Feistritz St. Lorenzen	0,33	0,0183	0,0000	0,33	0,0183	0,0000	0,45	0,0183	0,0000	0,45	0,0183	0,0000	0,67	0,0183	0,0000	0,67	0,0183	0,0000
S36-	Feistritz St. Lorenzen	Knittelfeld Ost	0,38	0,0210	0,0000	0,38	0,0210	0,0000	0,52	0,0210	0,0000	0,52	0,0210	0,0000	0,77	0,0210	0,0000	0,77	0,0210	0,0000
S36-	Knittelfeld Ost	Knittelfeld West	0,16	0,0089	0,0000	0,16	0,0089	0,0000	0,22	0,0089	0,0000	0,22	0,0089	0,0000	0,33	0,0089	0,0000	0,33	0,0089	0,0000
S36-	Knittelfeld West	Zeltweg Ost Spielberg	0,05	0,0028	0,0000	0,05	0,0028	0,0000	0,07	0,0028	0,0000	0,07	0,0028	0,0000	0,10	0,0028	0,0000	0,10	0,0028	0,0000
S36-	Zeltweg Ost Spielberg	Zeltweg West	0,32	0,0181	0,0000	0,32	0,0181	0,0000	0,45	0,0181	0,0000	0,45	0,0181	0,0000	0,66	0,0181	0,0000	0,66	0,0181	0,0000
S36-	Zeltweg West	Judenburg Ost Fohnsdorf	0,16	0,0091	0,0000	0,16	0,0091	0,0000	0,22	0,0091	0,0000	0,22	0,0091	0,0000	0,33	0,0091	0,0000	0,33	0,0091	0,0000
S36-	Judenburg Ost Fohnsdorf	Judenburg West	0,25	0,0141	0,0000	0,25	0,0141	0,0000	0,35	0,0141	0,0000	0,35	0,0141	0,0000	0,52	0,0141	0,0000	0,52	0,0141	0,0000
S36-	As B317 Ost	St. Georgen Ost	0,03	0,0015	0,0000	0,03	0,0015	0,0000	0,04	0,0015	0,0000	0,04	0,0015	0,0000	0,05	0,0015	0,0000	0,05	0,0015	0,0000
S36-	St. Georgen Ost	St. Georgen West	0,05	0,0027	0,0000	0,05	0,0027	0,0000	0,07	0,0027	0,0000	0,07	0,0027	0,0000	0,10	0,0027	0,0000	0,10	0,0027	0,0000
S36-	St. Georgen West	Unzmarkt Ost	0,20	0,0110	0,0000	0,20	0,0110	0,0000	0,27	0,0110	0,0000	0,27	0,0110	0,0000	0,40	0,0110	0,0000	0,40	0,0110	0,0000
S36-	Unzmarkt Ost	Unzmarkt West	0,07	0,0041	0,0000	0,07	0,0041	0,0000	0,10	0,0041	0,0000	0,10	0,0041	0,0000	0,15	0,0041	0,0000	0,15	0,0041	0,0000
S36-	Unzmarkt West	As B317 (prov.)	0,06	0,0034	0,0000	0,06	0,0034	0,0000	0,08	0,0034	0,0000	0,08	0,0034	0,0000	0,12	0,0034	0,0000	0,12	0,0034	0,0000
S37-	St. Veit Nord / Kraig	St. Veit Mitte / Brückl	0,15	0,0085	0,0000	0,15	0,0085	0,0000	0,21	0,0085	0,0000	0,21	0,0085	0,0000	0,31	0,0085	0,0000	0,31	0,0085	0,0000
S37-	St. Veit Mitte / Brückl	St. Veit Süd	0,13	0,0073	0,0000	0,13	0,0073	0,0000	0,18	0,0073	0,0000	0,18	0,0073	0,0000	0,27	0,0073	0,0000	0,27	0,0073	0,0000
S37-	St. Veit Süd	St. Veit Industriegebiet	0,10	0,0055	0,0000	0,10	0,0055	0,0000	0,13	0,0055	0,0000	0,13	0,0055	0,0000	0,20	0,0055	0,0000	0,20	0,0055	0,0000
S37-	St. Veit Industriegebiet	Maria Saal	0,34	0,0192	0,0000	0,34	0,0192	0,0000	0,47	0,0192	0,0000	0,47	0,0192	0,0000	0,70	0,0192	0,0000	0,70	0,0192	0,0000
S37-	Maria Saal	Karnburg	0,12	0,0068	0,0000	0,12	0,0068	0,0000	0,17	0,0068	0,0000	0,17	0,0068	0,0000	0,25	0,0068	0,0000	0,25	0,0068	0,0000
S37-	Karnburg	Klagenfurt Nord	0,11	0,0060	0,0000	0,11	0,0060	0,0000	0,15	0,0060	0,0000	0,15	0,0060	0,0000	0,22	0,0060	0,0000	0,22	0,0060	0,0000
A01-	Preßbaum	Wien Auhof	0,75	0,0418	0,0000	0,75	0,0418	0,0000	1,03	0,0418	0,0000	1,03	0,0418	0,0000	1,53	0,0418	0,0000	1,53	0,0418	0,0000
A01-	KN Steinhäusl	Preßbaum	0,42	0,0236	0,0000	0,42	0,0236	0,0000	0,58	0,0236	0,0000	0,58	0,0236	0,0000	0,86	0,0236	0,0000	0,86	0,0236	0,0000
A01-	Altlengbach	KN Steinhäusl	0,25	0,0139	0,0000	0,25	0,0139	0,0000	0,34	0,0139	0,0000	0,34	0,0139	0,0000	0,51	0,0139	0,0000	0,51	0,0139	0,0000
A01-	St. Christophen	Altlengbach	0,30	0,0166	0,0000	0,30	0,0166	0,0000	0,41	0,0166	0,0000	0,41	0,0166	0,0000	0,61	0,0166	0,0000	0,61	0,0166	0,0000
A01-	Böheimkirchen	St. Christophen	0,36	0,0199	0,0000	0,36	0,0199	0,0000	0,49	0,0199	0,0000	0,49	0,0199	0,0000	0,73	0,0199	0,0000	0,73	0,0199	0,0000
A01-	KN St. Pölten	Böheimkirchen	0,35	0,0194	0,0000	0,35	0,0194	0,0000	0,48	0,0194	0,0000	0,48	0,0194	0,0000	0,71	0,0194	0,0000	0,71	0,0194	0,0000
A01-	St. Pölten Süd	KN St. Pölten	0,25	0,0138	0,0000	0,25	0,0138	0,0000	0,34	0,0138	0,0000	0,34	0,0138	0,0000	0,50	0,0138	0,0000	0,50	0,0138	0,0000
A01-	Loosdorf	St. Pölten Süd	0,86	0,0478	0,0000	0,86	0,0478	0,0000	1,18	0,0478	0,0000	1,18	0,0478	0,0000	1,75	0,0478	0,0000	1,75	0,0478	0,0000
A01-	Melk	Loosdorf	0,31	0,0175	0,0000	0,31	0,0175	0,0000	0,43	0,0175	0,0000	0,43	0,0175	0,0000	0,64	0,0175	0,0000	0,64	0,0175	0,0000
A01-	Pöchlarn	Melk	0,56	0,0310	0,0000	0,56	0,0310	0,0000	0,77	0,0310	0,0000	0,77	0,0310	0,0000	1,13	0,0310	0,0000	1,13	0,0310	0,0000
A01-	Ybbs Wieselburg	Pöchlarn	0,51	0,0286	0,0000	0,51	0,0286	0,0000	0,71	0,0286	0,0000	0,71	0,0286	0,0000	1,05	0,0286	0,0000	1,05	0,0286	0,0000
A01-	Amstetten Ost	Ybbs Wieselburg	0,46	0,0257	0,0000	0,46	0,0257	0,0000	0,64	0,0257	0,0000	0,64	0,0257	0,0000	0,94	0,0257	0,0000	0,94	0,0257	0,0000
A01-	Amstetten West	Amstetten Ost	0,73	0,0405	0,0000	0,73	0,0405	0,0000	1,00	0,0405	0,0000	1,00	0,0405	0,0000	1,48	0,0405	0,0000	1,48	0,0405	0,0000
A01-	Oed	Amstetten West	0,51	0,0284	0,0000	0,51	0,0284	0,0000	0,70	0,0284	0,0000	0,70	0,0284	0,0000	1,04	0,0284	0,0000	1,04	0,0284	0,0000
A01-	Haag	Oed	0,55	0,0307	0,0000	0,55	0,0307	0,0000	0,76	0,0307	0,0000	0,76	0,0307	0,0000	1,12	0,0307	0,0000	1,12	0,0307	0,0000

STR-KENNZAHL	MAUTABSCHNITT VON	MAUTABSCHNITT BIS	CO2-Emissionsklasse 5 / Emissionsfrei																	
			Kat. 2						Kat. 3						Kat. 4					
			Tag			Nacht			Tag			Nacht			Tag			Nacht		
			Ges	Luft Lärm	CO2	Ges	Luft Lärm	CO2	Ges	Luft Lärm	CO2	Ges	Luft Lärm	CO2	Ges	Luft Lärm	CO2	Ges	Luft Lärm	CO2
A01-	St. Valentin	Haag	0,49	0,0273	0,0000	0,49	0,0273	0,0000	0,67	0,0273	0,0000	0,67	0,0273	0,0000	1,00	0,0273	0,0000	1,00	0,0273	0,0000
A01-	Enns Ost	St. Valentin	0,21	0,0116	0,0000	0,21	0,0116	0,0000	0,29	0,0116	0,0000	0,29	0,0116	0,0000	0,42	0,0116	0,0000	0,42	0,0116	0,0000
A01-	Enns West / Steyr	Enns Ost	0,16	0,0090	0,0000	0,16	0,0090	0,0000	0,22	0,0090	0,0000	0,22	0,0090	0,0000	0,33	0,0090	0,0000	0,33	0,0090	0,0000
A01-	Asten St Florian	Enns West / Steyr	0,13	0,0070	0,0000	0,13	0,0070	0,0000	0,17	0,0070	0,0000	0,17	0,0070	0,0000	0,26	0,0070	0,0000	0,26	0,0070	0,0000
A01-	KN Linz	Asten St Florian	0,48	0,0267	0,0000	0,48	0,0267	0,0000	0,66	0,0267	0,0000	0,66	0,0267	0,0000	0,98	0,0267	0,0000	0,98	0,0267	0,0000
A01-	Ansfelden	KN Linz	0,08	0,0045	0,0000	0,08	0,0045	0,0000	0,11	0,0045	0,0000	0,11	0,0045	0,0000	0,16	0,0045	0,0000	0,16	0,0045	0,0000
A01-	Traun	Ansfelden	0,18	0,0100	0,0000	0,18	0,0100	0,0000	0,25	0,0100	0,0000	0,25	0,0100	0,0000	0,36	0,0100	0,0000	0,36	0,0100	0,0000
A01-	KN A1/A25 Passau Wels	Traun	0,08	0,0047	0,0000	0,08	0,0047	0,0000	0,12	0,0047	0,0000	0,12	0,0047	0,0000	0,17	0,0047	0,0000	0,17	0,0047	0,0000
A01-	Allhaming	KN A1/A25 Passau Wels	0,39	0,0216	0,0000	0,39	0,0216	0,0000	0,53	0,0216	0,0000	0,53	0,0216	0,0000	0,79	0,0216	0,0000	0,79	0,0216	0,0000
A01-	Sattledt	Allhaming	0,65	0,0361	0,0000	0,65	0,0361	0,0000	0,89	0,0361	0,0000	0,89	0,0361	0,0000	1,32	0,0361	0,0000	1,32	0,0361	0,0000
A01-	KN Voralpenkreuz	Sattledt	0,08	0,0045	0,0000	0,08	0,0045	0,0000	0,11	0,0045	0,0000	0,11	0,0045	0,0000	0,17	0,0045	0,0000	0,17	0,0045	0,0000
A01-	Eberstalzell	KN Voralpenkreuz	0,23	0,0131	0,0000	0,23	0,0131	0,0000	0,32	0,0131	0,0000	0,32	0,0131	0,0000	0,48	0,0131	0,0000	0,48	0,0131	0,0000
A01-	Vorchdorf	Eberstalzell	0,35	0,0197	0,0000	0,35	0,0197	0,0000	0,49	0,0197	0,0000	0,49	0,0197	0,0000	0,72	0,0197	0,0000	0,72	0,0197	0,0000
A01-	Laakirchen Ost	Vorchdorf	0,31	0,0173	0,0000	0,31	0,0173	0,0000	0,43	0,0173	0,0000	0,43	0,0173	0,0000	0,63	0,0173	0,0000	0,63	0,0173	0,0000
A01-	Laakirchen West	Laakirchen Ost	0,19	0,0109	0,0000	0,19	0,0109	0,0000	0,27	0,0109	0,0000	0,27	0,0109	0,0000	0,40	0,0109	0,0000	0,40	0,0109	0,0000
A01-	Regau	Laakirchen West	0,38	0,0213	0,0000	0,38	0,0213	0,0000	0,53	0,0213	0,0000	0,53	0,0213	0,0000	0,78	0,0213	0,0000	0,78	0,0213	0,0000
A01-	Schörfling	Regau	0,50	0,0280	0,0000	0,50	0,0280	0,0000	0,69	0,0280	0,0000	0,69	0,0280	0,0000	1,02	0,0280	0,0000	1,02	0,0280	0,0000
A01-	Seewalchen	Schörfling	0,08	0,0043	0,0000	0,08	0,0043	0,0000	0,11	0,0043	0,0000	0,11	0,0043	0,0000	0,16	0,0043	0,0000	0,16	0,0043	0,0000
A01-	St. Georgen	Seewalchen	0,45	0,0254	0,0000	0,45	0,0254	0,0000	0,63	0,0254	0,0000	0,63	0,0254	0,0000	0,93	0,0254	0,0000	0,93	0,0254	0,0000
A01-	Oberwang	St. Georgen	0,61	0,0338	0,0000	0,61	0,0338	0,0000	0,84	0,0338	0,0000	0,84	0,0338	0,0000	1,24	0,0338	0,0000	1,24	0,0338	0,0000
A01-	Mondsee	Oberwang	0,56	0,0311	0,0000	0,56	0,0311	0,0000	0,77	0,0311	0,0000	0,77	0,0311	0,0000	1,14	0,0311	0,0000	1,14	0,0311	0,0000
A01-	Thalgau	Mondsee	0,51	0,0287	0,0000	0,51	0,0287	0,0000	0,71	0,0287	0,0000	0,71	0,0287	0,0000	1,05	0,0287	0,0000	1,05	0,0287	0,0000
A01-	Wallersee	Thalgau	0,39	0,0219	0,0000	0,39	0,0219	0,0000	0,54	0,0219	0,0000	0,54	0,0219	0,0000	0,80	0,0219	0,0000	0,80	0,0219	0,0000
A01-	Salzburg Nord	Wallersee	0,38	0,0212	0,0000	0,38	0,0212	0,0000	0,52	0,0212	0,0000	0,52	0,0212	0,0000	0,77	0,0212	0,0000	0,77	0,0212	0,0000
A01-	Salzburg Bergheim-West	Salzburg Nord	0,09	0,0048	0,0000	0,09	0,0048	0,0000	0,12	0,0048	0,0000	0,12	0,0048	0,0000	0,17	0,0048	0,0000	0,17	0,0048	0,0000
A01-	Messe	Salzburg Bergheim-West	0,04	0,0023	0,0000	0,04	0,0023	0,0000	0,06	0,0023	0,0000	0,06	0,0023	0,0000	0,08	0,0023	0,0000	0,08	0,0023	0,0000
A01-	Salzburg Mitte Freilassing	Messe	0,05	0,0030	0,0000	0,05	0,0030	0,0000	0,08	0,0030	0,0000	0,08	0,0030	0,0000	0,11	0,0030	0,0000	0,11	0,0030	0,0000
A01-	Kleßheim	Salzburg Mitte Freilassing	0,07	0,0037	0,0000	0,07	0,0037	0,0000	0,09	0,0037	0,0000	0,09	0,0037	0,0000	0,14	0,0037	0,0000	0,14	0,0037	0,0000
A01-	Siezenheim	Kleßheim	0,09	0,0052	0,0000	0,09	0,0052	0,0000	0,13	0,0052	0,0000	0,13	0,0052	0,0000	0,19	0,0052	0,0000	0,19	0,0052	0,0000
A01-	Flughafen	Siezenheim	0,05	0,0026	0,0000	0,05	0,0026	0,0000	0,06	0,0026	0,0000	0,06	0,0026	0,0000	0,10	0,0026	0,0000	0,10	0,0026	0,0000
A01-	Wals Salzburg West	Flughafen	0,06	0,0032	0,0000	0,06	0,0032	0,0000	0,08	0,0032	0,0000	0,08	0,0032	0,0000	0,12	0,0032	0,0000	0,12	0,0032	0,0000
A01-	KN Salzburg	Wals Salzburg West	0,09	0,0048	0,0000	0,09	0,0048	0,0000	0,12	0,0048	0,0000	0,12	0,0048	0,0000	0,17	0,0048	0,0000	0,17	0,0048	0,0000
A01-	Staatsgrenze Walserberg	KN Salzburg	0,14	0,0081	0,0000	0,14	0,0081	0,0000	0,20	0,0081	0,0000	0,20	0,0081	0,0000	0,30	0,0081	0,0000	0,30	0,0081	0,0000
A02-	KN Vösendorf	KN Wien Inzersdorf	0,18	0,0101	0,0000	0,18	0,0101	0,0000	0,25	0,0101	0,0000	0,25	0,0101	0,0000	0,37	0,0101	0,0000	0,37	0,0101	0,0000
A02-	Mödling	KN Vösendorf	0,12	0,0069	0,0000	0,12	0,0069	0,0000	0,17	0,0069	0,0000	0,17	0,0069	0,0000	0,25	0,0069	0,0000	0,25	0,0069	0,0000
A02-	Wr. Neudorf	Mödling	0,12	0,0066	0,0000	0,12	0,0066	0,0000	0,16	0,0066	0,0000	0,16	0,0066	0,0000	0,24	0,0066	0,0000	0,24	0,0066	0,0000
A02-	Wr. Neudorf IZ/Süd	Wr. Neudorf	0,13	0,0072	0,0000	0,13	0,0072	0,0000	0,18	0,0072	0,0000	0,18	0,0072	0,0000	0,26	0,0072	0,0000	0,26	0,0072	0,0000
A02-	KN Guntramsdorf	Wr. Neudorf IZ/Süd	0,19	0,0105	0,0000	0,19	0,0105	0,0000	0,26	0,0105	0,0000	0,26	0,0105	0,0000	0,38	0,0105	0,0000	0,38	0,0105	0,0000
A02-	Traiskirchen	KN Guntramsdorf	0,21	0,0117	0,0000	0,21	0,0117	0,0000	0,29	0,0117	0,0000	0,29	0,0117	0,0000	0,43	0,0117	0,0000	0,43	0,0117	0,0000
A02-	Baden	Traiskirchen	0,12	0,0065	0,0000	0,12	0,0065	0,0000	0,16	0,0065	0,0000	0,16	0,0065	0,0000	0,24	0,0065	0,0000	0,24	0,0065	0,0000
A02-	Bad Vöslau	Baden	0,19	0,0107	0,0000	0,19	0,0107	0,0000	0,26	0,0107	0,0000	0,26	0,0107	0,0000	0,39	0,0107	0,0000	0,39	0,0107	0,0000
A02-	Kottingbrunn	Bad Vöslau	0,14	0,0077	0,0000	0,14	0,0077	0,0000	0,19	0,0077	0,0000	0,19	0,0077	0,0000	0,28	0,0077	0,0000	0,28	0,0077	0,0000
A02-	Leobersdorf	Kottingbrunn	0,12	0,0068	0,0000	0,12	0,0068	0,0000	0,17	0,0068	0,0000	0,17	0,0068	0,0000	0,25	0,0068	0,0000	0,25	0,0068	0,0000
A02-	Wöllersdorf	Leobersdorf	0,49	0,0271	0,0000	0,49	0,0271	0,0000	0,67	0,0271	0,0000	0,67	0,0271	0,0000	0,99	0,0271	0,0000	0,99	0,0271	0,0000
A02-	Wr. Neustadt West	Wöllersdorf	0,32	0,0176	0,0000	0,32	0,0176	0,0000	0,43	0,0176	0,0000	0,43	0,0176	0,0000	0,64	0,0176	0,0000	0,64	0,0176	0,0000
A02-	KN Wr. Neustadt	Wr. Neustadt West	0,13	0,0070	0,0000	0,13	0,0070	0,0000	0,17	0,0070	0,0000	0,17	0,0070	0,0000	0,26	0,0070	0,0000	0,26	0,0070	0,0000
A02-	KN Seebenstein	KN Wr. Neustadt	0,57	0,0319	0,0000	0,57	0,0319	0,0000	0,79	0,0319	0,0000	0,79	0,0319	0,0000	1,17	0,0319	0,0000	1,17	0,0319	0,0000
A02-	Grimmenstein	KN Seebenstein	0,49	0,0272	0,0000	0,49	0,0272	0,0000	0,67	0,0272	0,0000	0,67	0,0272	0,0000	0,99	0,0272	0,0000	0,99	0,0272	0,0000
A02-	Edlitz	Grimmenstein	0,13	0,0075	0,0000	0,13	0,0075	0,0000	0,19	0,0075	0,0000	0,19	0,0075	0,0000	0,28	0,0075	0,0000	0,28	0,0075	0,0000
A02-	Krumbach	Edlitz	0,42	0,0232	0,0000	0,42	0,0232	0,0000	0,57	0,0232	0,0000	0,57	0,0232	0,0000	0,85	0,0232	0,0000	0,85	0,0232	0,0000
A02-	Zöbern	Krumbach	0,22	0,0123	0,0000	0,22	0,0123	0,0000	0,30	0,0123	0,0000	0,30	0,0123	0,0000	0,45	0,0123	0,0000	0,45	0,0123	0,0000
A02-	Aspang	Zöbern	0,03	0,0016	0,0000	0,03	0,0016	0,0000	0,04	0,0016	0,0000	0,04	0,0016	0,0000	0,06	0,0016	0,0000	0,06	0,0016	0,0000
A02-	Schäffern	Aspang	0,35	0,0194	0,0000	0,35	0,0194	0,0000	0,48	0,0194	0,0000	0,48	0,0194	0,0000	0,71	0,0194	0,0000	0,71	0,0194	0,0000
A02-	Pinggau/Friedberg	Schäffern	0,42	0,0232	0,0000	0,42	0,0232	0,0000	0,57	0,0232	0,0000	0,57	0,0232	0,0000	0,85	0,0232	0,0000	0,85	0,0232	0,0000
A02-	Pinkafeld	Pinggau/Friedberg	0,28	0,0157	0,0000	0,28	0,0157	0,0000	0,39	0,0157	0,0000	0,39	0,0157	0,0000	0,57	0,0157	0,0000	0,57	0,0157	0,0000
A02-	Lafnitztal/Oberwart	Pinkafeld	0,59	0,0327	0,0000	0,59	0,0327	0,0000	0,81	0,0327	0,0000	0,81	0,0327	0,0000	1,20	0,0327	0,0000	1,20	0,0327	0,0000
A02-	Hartberg	Lafnitztal/Oberwart	0,23	0,0129	0,0000	0,23	0,0129	0,0000	0,32	0,0129	0,0000	0,32	0,0129	0,0000	0,47	0,0129	0,0000	0,47	0,0129	0,0000
A02-	Sebersdorf/Bad Waltersdorf	Hartberg	0,59	0,0327	0,0000	0,59	0,0327	0,0000	0,81	0,0327	0,0000	0,81	0,0327	0,0000	1,20	0,0327	0,0000	1,20	0,0327	0,0000
A02-	KN Riegersdorf	Sebersdorf/Bad Waltersdorf	0,49	0,0274	0,0000	0,49	0,0274	0,0000	0,68	0,0274	0,0000	0,68	0,0274	0,0000	1,00	0,0274	0,0000	1,00	0,0274	0,0000
A02-	Ilz Fürstenfeld	KN Riegersdorf	0,17	0,0092	0,0000	0,17	0,0092	0,0000	0,23	0,0092	0,0000	0,23	0,0092	0,0000	0,34	0,0092	0,0000	0,34	0,0092	0,0000
A02-	Sinabelkirchen	Ilz Fürstenfeld	0,60	0,0337	0,0000	0,60	0,0337	0,0000	0,83	0,0337	0,0000	0,83	0,0337	0,0000	1,23	0,0337	0,0000	1,23	0,0337	0,0000
A02-	Gleisdorf Süd	Sinabelkirchen	0,40	0,0222	0,0000	0,40	0,0222	0,0000	0,55	0,0222	0,0000	0,55	0,0222	0,0000	0,81	0,0222	0,0000	0,81	0,0222	0,0000
A02-	Gleisdorf West	Gleisdorf Süd	0,17	0,0096	0,0000	0,17	0,0096	0,0000	0,24	0,0096	0,0000	0,24	0,0096	0,0000	0,35	0,0096	0,0000	0,35	0,0096	0,0000
A02-	Laßnitzhöhe	Gleisdorf West	0,45	0,0252	0,0000	0,45	0,0252	0,0000	0,62	0,0252	0,0000	0,62	0,0252	0,0000	0,92	0,0252	0,0000	0,92	0,0252	0,0000
A02-	KN Graz Ost	Laßnitzhöhe	0,57	0,0316	0,0000	0,57	0,0316	0,0000	0,78	0,0316	0,0000	0,78	0,0316	0,0000	1,16	0,0316	0,0000	1,16	0,0316	0,0000
A02-	Graz Feldkirchen Flughafen	KN Graz Ost	0,20	0,0114	0,0000	0,20	0,0114	0,0000	0,28	0,0114	0,0000	0,28	0,0114	0,0000	0,42	0,0114	0,0000	0,42	0,0114	0,0000
A02-	KN Graz West	Graz Feldkirchen Flughafen	0,14	0,0076	0,0000	0,14	0,0076	0,0000	0,19	0,0076	0,0000	0,19	0,0076	0,0000	0,28	0,0076	0,0000	0,28	0,0076	0,0000
A02-	Unterpremstätten	KN Graz West	0,16	0,0091	0,0000	0,16	0,0091	0,0000	0,23	0,0091	0,0000	0,23	0,0091	0,0000	0,33	0,0091	0,0000	0,33	0,0091	0,0000
A02-	Lieboch	Unterpremstätten	0,25	0,0142	0,0000	0,25	0,0142	0,0000	0,35	0,0142	0,0000	0,35	0,0142	0,0000	0,52	0,0142	0,0000	0,52	0,0142	0,0000
A02-	Mooskirchen	Lieboch	0,35	0,0196	0,0000	0,35	0,0196	0,0000	0,48	0,0196	0,0000	0,48	0,0196	0,0000	0,72	0,0196	0,0000	0,72	0,0196	0,0000
A02-	Steinberg	Mooskirchen	0,36	0,0203	0,0000	0,36	0,0203	0,0000	0,50	0,0203	0,0000	0,50	0,0203	0,0000	0,74	0,0203	0,0000	0,74	0,0203	0,0000
A02-	Modriach	Steinberg	0,91	0,0507	0,0000	0,91	0,0507	0,0000	1,25	0,0507	0,0000	1,25	0,0507	0,0000	1,85	0,0507	0,0000	1,85	0,0507	0,0000
A022	Puchwerk	KN Graz Ost	0,04	0,0021	0,0000	0,04	0,0021	0,0000	0,05	0,0021	0,0000	0,05	0,0021	0,0000	0,08	0,0021	0,0000	0,08	0,0021	0,0000
A022	Graz Raaba	Puchwerk	0,05	0,0030	0,0000	0,05	0,0030	0,0000	0,08	0,0030	0,0000	0,08	0,0030	0,0000	0,11	0,0030	0,0000	0,11	0,0030	0,0000
A022	Graz Liebenau Sternäckerweg	Graz Raaba	0,08	0,0044	0,0000	0,08	0,0044	0,0000	0,11	0,0044	0,0000	0,11	0,0044	0,0000	0,16	0,0044	0,0000	0,16	0,0044	0,0000
A02-	Packsattel	Modriach	0,42	0,0233	0,0000	0,42	0,0233	0,0000	0,58	0,0233	0,0000	0,58	0,0233	0,0000	0,85	0,0233	0,0000	0,85	0,0233	0,0000
A02-	Bad St. Leonhard	Packsattel	0,51	0,0284	0,0000	0,51	0,0284	0,0000	0,70	0,0284	0,0000	0,70	0,0284	0,0000	1,04	0,0284	0,0000	1,04	0,0284	0,0000

STR-KENNZAHL	MAUTABSCHNITT VON	MAUTABSCHNITT BIS	CO2-Emissionsklasse 5 / Emissionsfrei																	
			Kat. 2						Kat. 3						Kat. 4					
			Tag			Nacht			Tag			Nacht			Tag			Nacht		
			Ges	Luft Lärm	CO2	Ges	Luft Lärm	CO2	Ges	Luft Lärm	CO2	Ges	Luft Lärm	CO2	Ges	Luft Lärm	CO2	Ges	Luft Lärm	CO2
A02-	Wolfsberg Nord	Bad St. Leonhard	0,60	0,0333	0,0000	0,60	0,0333	0,0000	0,82	0,0333	0,0000	0,82	0,0333	0,0000	1,22	0,0333	0,0000	1,22	0,0333	0,0000
A02-	Wolfsberg Süd	Wolfsberg Nord	0,17	0,0095	0,0000	0,17	0,0095	0,0000	0,23	0,0095	0,0000	0,23	0,0095	0,0000	0,35	0,0095	0,0000	0,35	0,0095	0,0000
A02-	St. Andrä	Wolfsberg Süd	0,50	0,0279	0,0000	0,50	0,0279	0,0000	0,69	0,0279	0,0000	0,69	0,0279	0,0000	1,02	0,0279	0,0000	1,02	0,0279	0,0000
A02-	Griffen	St. Andrä	0,49	0,0271	0,0000	0,49	0,0271	0,0000	0,67	0,0271	0,0000	0,67	0,0271	0,0000	0,99	0,0271	0,0000	0,99	0,0271	0,0000
A02-	Völkermarkt Ost	Griffen	0,25	0,0137	0,0000	0,25	0,0137	0,0000	0,34	0,0137	0,0000	0,34	0,0137	0,0000	0,50	0,0137	0,0000	0,50	0,0137	0,0000
A02-	Völkermarkt West	Völkermarkt Ost	0,57	0,0316	0,0000	0,57	0,0316	0,0000	0,78	0,0316	0,0000	0,78	0,0316	0,0000	1,15	0,0316	0,0000	1,15	0,0316	0,0000
A02-	Grafenstein	Völkermarkt West	0,54	0,0302	0,0000	0,54	0,0302	0,0000	0,75	0,0302	0,0000	0,75	0,0302	0,0000	1,10	0,0302	0,0000	1,10	0,0302	0,0000
A02-	Klagenfurt Ost	Grafenstein	0,35	0,0194	0,0000	0,35	0,0194	0,0000	0,48	0,0194	0,0000	0,48	0,0194	0,0000	0,71	0,0194	0,0000	0,71	0,0194	0,0000
A02-	Klagenfurt Flughafen	Klagenfurt Ost	0,18	0,0098	0,0000	0,18	0,0098	0,0000	0,24	0,0098	0,0000	0,24	0,0098	0,0000	0,36	0,0098	0,0000	0,36	0,0098	0,0000
A02-	Klagenfurt Nord	Klagenfurt Flughafen	0,19	0,0109	0,0000	0,19	0,0109	0,0000	0,27	0,0109	0,0000	0,27	0,0109	0,0000	0,40	0,0109	0,0000	0,40	0,0109	0,0000
A02-	Klagenfurt West	Klagenfurt Nord	0,34	0,0188	0,0000	0,34	0,0188	0,0000	0,46	0,0188	0,0000	0,46	0,0188	0,0000	0,69	0,0188	0,0000	0,69	0,0188	0,0000
A02-	Krumpendorf West	Klagenfurt West	0,13	0,0075	0,0000	0,13	0,0075	0,0000	0,18	0,0075	0,0000	0,18	0,0075	0,0000	0,27	0,0075	0,0000	0,27	0,0075	0,0000
A02-	Pörtschach Ost	Krumpendorf West	0,16	0,0090	0,0000	0,16	0,0090	0,0000	0,22	0,0090	0,0000	0,22	0,0090	0,0000	0,33	0,0090	0,0000	0,33	0,0090	0,0000
A02-	Pörtschach West	Pörtschach Ost	0,25	0,0140	0,0000	0,25	0,0140	0,0000	0,35	0,0140	0,0000	0,35	0,0140	0,0000	0,51	0,0140	0,0000	0,51	0,0140	0,0000
A02-	Velden Ost	Pörtschach West	0,19	0,0104	0,0000	0,19	0,0104	0,0000	0,26	0,0104	0,0000	0,26	0,0104	0,0000	0,38	0,0104	0,0000	0,38	0,0104	0,0000
A02-	Velden West	Velden Ost	0,20	0,0112	0,0000	0,20	0,0112	0,0000	0,28	0,0112	0,0000	0,28	0,0112	0,0000	0,41	0,0112	0,0000	0,41	0,0112	0,0000
A02-	Wernberg	Velden West	0,33	0,0185	0,0000	0,33	0,0185	0,0000	0,46	0,0185	0,0000	0,46	0,0185	0,0000	0,68	0,0185	0,0000	0,68	0,0185	0,0000
A02-	KN Villach	Wernberg	0,18	0,0098	0,0000	0,18	0,0098	0,0000	0,24	0,0098	0,0000	0,24	0,0098	0,0000	0,36	0,0098	0,0000	0,36	0,0098	0,0000
A02-	Villach Faaker See	KN Villach	0,14	0,0077	0,0000	0,14	0,0077	0,0000	0,19	0,0077	0,0000	0,19	0,0077	0,0000	0,28	0,0077	0,0000	0,28	0,0077	0,0000
A02-	Villach Warmbad	Villach Faaker See	0,31	0,0175	0,0000	0,31	0,0175	0,0000	0,43	0,0175	0,0000	0,43	0,0175	0,0000	0,64	0,0175	0,0000	0,64	0,0175	0,0000
A02-	Hermagor	Villach Warmbad	0,57	0,0317	0,0000	0,57	0,0317	0,0000	0,78	0,0317	0,0000	0,78	0,0317	0,0000	1,16	0,0317	0,0000	1,16	0,0317	0,0000
A02-	Arnoldstein	Hermagor	0,14	0,0075	0,0000	0,14	0,0075	0,0000	0,19	0,0075	0,0000	0,19	0,0075	0,0000	0,28	0,0075	0,0000	0,28	0,0075	0,0000
A02-	Staatsgrenze Arnoldstein	Arnoldstein	0,21	0,0116	0,0000	0,21	0,0116	0,0000	0,29	0,0116	0,0000	0,29	0,0116	0,0000	0,42	0,0116	0,0000	0,42	0,0116	0,0000
A03-	Münchendorf/Achau	KN Guntramsdorf	0,05	0,0030	0,0000	0,05	0,0030	0,0000	0,07	0,0030	0,0000	0,07	0,0030	0,0000	0,11	0,0030	0,0000	0,11	0,0030	0,0000
A03-	Ebreichsdorf Nord	Münchendorf/Achau	0,23	0,0126	0,0000	0,23	0,0126	0,0000	0,31	0,0126	0,0000	0,31	0,0126	0,0000	0,46	0,0126	0,0000	0,46	0,0126	0,0000
A03-	Ebreichsdorf West	Ebreichsdorf Nord	0,19	0,0103	0,0000	0,19	0,0103	0,0000	0,25	0,0103	0,0000	0,25	0,0103	0,0000	0,38	0,0103	0,0000	0,38	0,0103	0,0000
A03-	Pottendorf	Ebreichsdorf West	0,24	0,0135	0,0000	0,24	0,0135	0,0000	0,33	0,0135	0,0000	0,33	0,0135	0,0000	0,50	0,0135	0,0000	0,50	0,0135	0,0000
A03-	Hornstein	Pottendorf	0,40	0,0222	0,0000	0,40	0,0222	0,0000	0,55	0,0222	0,0000	0,55	0,0222	0,0000	0,81	0,0222	0,0000	0,81	0,0222	0,0000
A03-	Müllendorf	Hornstein	0,26	0,0146	0,0000	0,26	0,0146	0,0000	0,36	0,0146	0,0000	0,36	0,0146	0,0000	0,53	0,0146	0,0000	0,53	0,0146	0,0000
A03-	KN Eisenstadt	Müllendorf	0,22	0,0122	0,0000	0,22	0,0122	0,0000	0,30	0,0122	0,0000	0,30	0,0122	0,0000	0,45	0,0122	0,0000	0,45	0,0122	0,0000
A031	Siegendorf	KN Eisenstadt	0,17	0,0096	0,0000	0,17	0,0096	0,0000	0,24	0,0096	0,0000	0,24	0,0096	0,0000	0,35	0,0096	0,0000	0,35	0,0096	0,0000
A041	KN Wien Prater	Stadionbrücke	0,03	0,0018	0,0000	0,03	0,0018	0,0000	0,04	0,0018	0,0000	0,04	0,0018	0,0000	0,06	0,0018	0,0000	0,06	0,0018	0,0000
A04-	Wien Simmeringer Haide	KN Wien Prater	0,22	0,0122	0,0000	0,22	0,0122	0,0000	0,30	0,0122	0,0000	0,30	0,0122	0,0000	0,44	0,0122	0,0000	0,44	0,0122	0,0000
A04-	KN Schwechat	Wien Simmeringer Haide	0,20	0,0109	0,0000	0,20	0,0109	0,0000	0,27	0,0109	0,0000	0,27	0,0109	0,0000	0,40	0,0109	0,0000	0,40	0,0109	0,0000
A04-	Flughafen Wien Schwechat	KN Schwechat	0,28	0,0158	0,0000	0,28	0,0158	0,0000	0,39	0,0158	0,0000	0,39	0,0158	0,0000	0,58	0,0158	0,0000	0,58	0,0158	0,0000
A04-	Fischamend	Flughafen Wien Schwechat	0,32	0,0177	0,0000	0,32	0,0177	0,0000	0,44	0,0177	0,0000	0,44	0,0177	0,0000	0,65	0,0177	0,0000	0,65	0,0177	0,0000
A04-	Bruck/Leitha West	Fischamend	0,69	0,0387	0,0000	0,69	0,0387	0,0000	0,96	0,0387	0,0000	0,96	0,0387	0,0000	1,42	0,0387	0,0000	1,42	0,0387	0,0000
A04-	Bruck/Leitha Ost	Bruck/Leitha West	0,23	0,0129	0,0000	0,23	0,0129	0,0000	0,32	0,0129	0,0000	0,32	0,0129	0,0000	0,47	0,0129	0,0000	0,47	0,0129	0,0000
A04-	KN Bruckneudorf	Bruck/Leitha Ost	0,14	0,0080	0,0000	0,14	0,0080	0,0000	0,20	0,0080	0,0000	0,20	0,0080	0,0000	0,29	0,0080	0,0000	0,29	0,0080	0,0000
A04-	Parndorf	KN Bruckneudorf	0,09	0,0052	0,0000	0,09	0,0052	0,0000	0,13	0,0052	0,0000	0,13	0,0052	0,0000	0,19	0,0052	0,0000	0,19	0,0052	0,0000
A04-	Neusiedl	Parndorf	0,18	0,0100	0,0000	0,18	0,0100	0,0000	0,25	0,0100	0,0000	0,25	0,0100	0,0000	0,37	0,0100	0,0000	0,37	0,0100	0,0000
A04-	Neusiedl/Gewerbepark	Neusiedl	0,04	0,0023	0,0000	0,04	0,0023	0,0000	0,06	0,0023	0,0000	0,06	0,0023	0,0000	0,08	0,0023	0,0000	0,08	0,0023	0,0000
A04-	Weiden/Gols	Neusiedl/Gewerbepark	0,37	0,0207	0,0000	0,37	0,0207	0,0000	0,51	0,0207	0,0000	0,51	0,0207	0,0000	0,76	0,0207	0,0000	0,76	0,0207	0,0000
A04-	Mönchhof	Weiden/Gols	0,27	0,0151	0,0000	0,27	0,0151	0,0000	0,37	0,0151	0,0000	0,37	0,0151	0,0000	0,55	0,0151	0,0000	0,55	0,0151	0,0000
A04-	Nickelsdorf	Mönchhof	0,42	0,0237	0,0000	0,42	0,0237	0,0000	0,58	0,0237	0,0000	0,58	0,0237	0,0000	0,87	0,0237	0,0000	0,87	0,0237	0,0000
A04-	Staatsgrenze Nickelsdorf	Nickelsdorf	0,08	0,0042	0,0000	0,08	0,0042	0,0000	0,10	0,0042	0,0000	0,10	0,0042	0,0000	0,15	0,0042	0,0000	0,15	0,0042	0,0000
A05-	Wolkersdorf Süd	KN Eibesbrunn	0,15	0,0082	0,0000	0,15	0,0082	0,0000	0,20	0,0082	0,0000	0,20	0,0082	0,0000	0,30	0,0082	0,0000	0,30	0,0082	0,0000
A05-	Ulrichskirchen	Wolkersdorf Süd	0,16	0,0088	0,0000	0,16	0,0088	0,0000	0,22	0,0088	0,0000	0,22	0,0088	0,0000	0,32	0,0088	0,0000	0,32	0,0088	0,0000
A05-	Wolkersdorf Nord	Ulrichskirchen	0,10	0,0058	0,0000	0,10	0,0058	0,0000	0,14	0,0058	0,0000	0,14	0,0058	0,0000	0,21	0,0058	0,0000	0,21	0,0058	0,0000
A05-	Hochleithen	Wolkersdorf Nord	0,19	0,0104	0,0000	0,19	0,0104	0,0000	0,26	0,0104	0,0000	0,26	0,0104	0,0000	0,38	0,0104	0,0000	0,38	0,0104	0,0000
A05-	Gaweinstal Mitte	Hochleithen	0,37	0,0207	0,0000	0,37	0,0207	0,0000	0,51	0,0207	0,0000	0,51	0,0207	0,0000	0,76	0,0207	0,0000	0,76	0,0207	0,0000
A05-	Gaweinstal Nord	Gaweinstal Mitte	0,10	0,0055	0,0000	0,10	0,0055	0,0000	0,14	0,0055	0,0000	0,14	0,0055	0,0000	0,20	0,0055	0,0000	0,20	0,0055	0,0000
A05-	Mistelbach Süd	Gaweinstal Nord	0,17	0,0095	0,0000	0,17	0,0095	0,0000	0,23	0,0095	0,0000	0,23	0,0095	0,0000	0,35	0,0095	0,0000	0,35	0,0095	0,0000
A05-	Mistelbach Ost / Wilfersdorf	Mistelbach Süd	0,28	0,0159	0,0000	0,28	0,0159	0,0000	0,39	0,0159	0,0000	0,39	0,0159	0,0000	0,58	0,0159	0,0000	0,58	0,0159	0,0000
A05-	Poysdorf Süd	Mistelbach Ost / Wilfersdorf	0,29	0,0160	0,0000	0,29	0,0160	0,0000	0,40	0,0160	0,0000	0,40	0,0160	0,0000	0,59	0,0160	0,0000	0,59	0,0160	0,0000
A05-	Großkrut	Poysdorf Süd	0,38	0,0211	0,0000	0,38	0,0211	0,0000	0,52	0,0211	0,0000	0,52	0,0211	0,0000	0,77	0,0211	0,0000	0,77	0,0211	0,0000
A05-	Poysdorf Nord	Großkrut	0,37	0,0206	0,0000	0,37	0,0206	0,0000	0,51	0,0206	0,0000	0,51	0,0206	0,0000	0,75	0,0206	0,0000	0,75	0,0206	0,0000
A05-	Drasenhofen West	Drasenhofen Süd	0,11	0,0063	0,0000	0,11	0,0063	0,0000	0,16	0,0063	0,0000	0,16	0,0063	0,0000	0,23	0,0063	0,0000	0,23	0,0063	0,0000
A05-	Drasenhofen Nord	Drasenhofen West	0,16	0,0089	0,0000	0,16	0,0089	0,0000	0,22	0,0089	0,0000	0,22	0,0089	0,0000	0,33	0,0089	0,0000	0,33	0,0089	0,0000
A06-	Potzneusiedl	KN Bruckneudorf	0,47	0,0260	0,0000	0,47	0,0260	0,0000	0,64	0,0260	0,0000	0,64	0,0260	0,0000	0,95	0,0260	0,0000	0,95	0,0260	0,0000
A06-	Gattendorf	Potzneusiedl	0,20	0,0113	0,0000	0,20	0,0113	0,0000	0,28	0,0113	0,0000	0,28	0,0113	0,0000	0,41	0,0113	0,0000	0,41	0,0113	0,0000
A06-	Kittsee	Gattendorf	0,34	0,0189	0,0000	0,34	0,0189	0,0000	0,47	0,0189	0,0000	0,47	0,0189	0,0000	0,69	0,0189	0,0000	0,69	0,0189	0,0000
A06-	Staatsgrenze Kittsee	Kittsee	0,17	0,0096	0,0000	0,17	0,0096	0,0000	0,24	0,0096	0,0000	0,24	0,0096	0,0000	0,35	0,0096	0,0000	0,35	0,0096	0,0000
A07-	Franzosenhausweg	KN Linz	0,12	0,0068	0,0000	0,12	0,0068	0,0000	0,17	0,0068	0,0000	0,17	0,0068	0,0000	0,25	0,0068	0,0000	0,25	0,0068	0,0000
A07-	Salzburger Straße Neue Welt	Franzosenhausweg	0,11	0,0059	0,0000	0,11	0,0059	0,0000	0,15	0,0059	0,0000	0,15	0,0059	0,0000	0,22	0,0059	0,0000	0,22	0,0059	0,0000
A07-	Muldenstraße Bindermichl	Salzburger Straße Neue Welt	0,07	0,0041	0,0000	0,07	0,0041	0,0000	0,10	0,0041	0,0000	0,10	0,0041	0,0000	0,15	0,0041	0,0000	0,15	0,0041	0,0000
A07-	Linz-Hummelhof	Muldenstraße Bindermichl	0,04	0,0020	0,0000	0,04	0,0020	0,0000	0,05	0,0020	0,0000	0,05	0,0020	0,0000	0,07	0,0020	0,0000	0,07	0,0020	0,0000
A07-	Wiener Straße	Linz-Hummelhof	0,05	0,0028	0,0000	0,05	0,0028	0,0000	0,07	0,0028	0,0000	0,07	0,0028	0,0000	0,10	0,0028	0,0000	0,10	0,0028	0,0000
A07-	VOEST	Wiener Straße	0,05	0,0026	0,0000	0,05	0,0026	0,0000	0,06	0,0026	0,0000	0,06	0,0026	0,0000	0,10	0,0026	0,0000	0,10	0,0026	0,0000
A07-	Industriezeile	VOEST	0,04	0,0020	0,0000	0,04	0,0020	0,0000	0,05	0,0020	0,0000	0,05	0,0020	0,0000	0,07	0,0020	0,0000	0,07	0,0020	0,0000
A07-	Prinz Eugenstraße	Industriezeile	0,06	0,0032	0,0000	0,06	0,0032	0,0000	0,08	0,0032	0,0000	0,08	0,0032	0,0000	0,12	0,0032	0,0000	0,12	0,0032	0,0000
A07-	Hafenstraße	Prinz Eugenstraße	0,11	0,0061	0,0000	0,11	0,0061	0,0000	0,15	0,0061	0,0000	0,15	0,0061	0,0000	0,22	0,0061	0,0000	0,22	0,0061	0,0000
A07-	Urfahr	Hafenstraße	0,04	0,0024	0,0000	0,04	0,0024	0,0000	0,06	0,0024	0,0000	0,06	0,0024	0,0000	0,09	0,0024	0,0000	0,09	0,0024	0,0000

STR-KENNZAHL	MAUTABSCHNITT VON	MAUTABSCHNITT BIS	CO2-Emissionsklasse 5 / Emissionsfrei																	
			Kat. 2						Kat. 3						Kat. 4					
			Tag			Nacht			Tag			Nacht			Tag			Nacht		
			Ges	Luft Lärm	CO2	Ges	Luft Lärm	CO2	Ges	Luft Lärm	CO2	Ges	Luft Lärm	CO2	Ges	Luft Lärm	CO2	Ges	Luft Lärm	CO2
A07-	Dornach	Urfahr	0,10	0,0058	0,0000	0,10	0,0058	0,0000	0,14	0,0058	0,0000	0,14	0,0058	0,0000	0,21	0,0058	0,0000	0,21	0,0058	0,0000
A07-	Auhof	Dornach	0,09	0,0048	0,0000	0,09	0,0048	0,0000	0,12	0,0048	0,0000	0,12	0,0048	0,0000	0,17	0,0048	0,0000	0,17	0,0048	0,0000
A07-	Treffling	Auhof	0,14	0,0079	0,0000	0,14	0,0079	0,0000	0,20	0,0079	0,0000	0,20	0,0079	0,0000	0,29	0,0079	0,0000	0,29	0,0079	0,0000
A07-	Gallneukirchen	Treffling	0,17	0,0096	0,0000	0,17	0,0096	0,0000	0,24	0,0096	0,0000	0,24	0,0096	0,0000	0,35	0,0096	0,0000	0,35	0,0096	0,0000
A07-	Engerwitzdorf	Gallneukirchen	0,15	0,0085	0,0000	0,15	0,0085	0,0000	0,21	0,0085	0,0000	0,21	0,0085	0,0000	0,31	0,0085	0,0000	0,31	0,0085	0,0000
A07-	Unterweitersdorf	Engerwitzdorf	0,20	0,0109	0,0000	0,20	0,0109	0,0000	0,27	0,0109	0,0000	0,27	0,0109	0,0000	0,40	0,0109	0,0000	0,40	0,0109	0,0000
A08-	Wels West	KN Voralpenkreuz	0,60	0,0335	0,0000	0,60	0,0335	0,0000	0,83	0,0335	0,0000	0,83	0,0335	0,0000	1,23	0,0335	0,0000	1,23	0,0335	0,0000
A08-	Wels-Wirtschaftspark	Wels West	0,04	0,0024	0,0000	0,04	0,0024	0,0000	0,06	0,0024	0,0000	0,06	0,0024	0,0000	0,09	0,0024	0,0000	0,09	0,0024	0,0000
A08-	KN Wels	Wels-Wirtschaftspark	0,17	0,0095	0,0000	0,17	0,0095	0,0000	0,23	0,0095	0,0000	0,23	0,0095	0,0000	0,35	0,0095	0,0000	0,35	0,0095	0,0000
A08-	Pichl/Bad Schallerbach	KN Wels	0,23	0,0130	0,0000	0,23	0,0130	0,0000	0,32	0,0130	0,0000	0,32	0,0130	0,0000	0,48	0,0130	0,0000	0,48	0,0130	0,0000
A08-	Meggenhofen Gallspach	Pichl/Bad Schallerbach	0,59	0,0329	0,0000	0,59	0,0329	0,0000	0,81	0,0329	0,0000	0,81	0,0329	0,0000	1,20	0,0329	0,0000	1,20	0,0329	0,0000
A08-	Haag am Hausruck	Meggenhofen Gallspach	0,64	0,0358	0,0000	0,64	0,0358	0,0000	0,89	0,0358	0,0000	0,89	0,0358	0,0000	1,31	0,0358	0,0000	1,31	0,0358	0,0000
A08-	Ried im Innkreis	Haag am Hausruck	0,59	0,0327	0,0000	0,59	0,0327	0,0000	0,81	0,0327	0,0000	0,81	0,0327	0,0000	1,20	0,0327	0,0000	1,20	0,0327	0,0000
A08-	Ort im Innkreis	Ried im Innkreis	0,63	0,0351	0,0000	0,63	0,0351	0,0000	0,87	0,0351	0,0000	0,87	0,0351	0,0000	1,28	0,0351	0,0000	1,28	0,0351	0,0000
A08-	Schärding Suben	Ort im Innkreis	0,48	0,0265	0,0000	0,48	0,0265	0,0000	0,65	0,0265	0,0000	0,65	0,0265	0,0000	0,97	0,0265	0,0000	0,97	0,0265	0,0000
A08-	Staatsgrenze Suben	Schärding Suben	0,12	0,0067	0,0000	0,12	0,0067	0,0000	0,17	0,0067	0,0000	0,17	0,0067	0,0000	0,24	0,0067	0,0000	0,24	0,0067	0,0000
A09-	Ried im Traunkreis	KN Voralpenkreuz	0,30	0,0165	0,0000	0,30	0,0165	0,0000	0,41	0,0165	0,0000	0,41	0,0165	0,0000	0,60	0,0165	0,0000	0,60	0,0165	0,0000
A09-	Inzersdorf Kirchdorf	Ried im Traunkreis	0,56	0,0310	0,0000	0,56	0,0310	0,0000	0,76	0,0310	0,0000	0,76	0,0310	0,0000	1,13	0,0310	0,0000	1,13	0,0310	0,0000
A09-	Klaus	Inzersdorf Kirchdorf	0,68	0,0377	0,0000	0,68	0,0377	0,0000	0,93	0,0377	0,0000	0,93	0,0377	0,0000	1,38	0,0377	0,0000	1,38	0,0377	0,0000
A09-	St. Pankraz	Klaus	0,43	0,0240	0,0000	0,43	0,0240	0,0000	0,59	0,0240	0,0000	0,59	0,0240	0,0000	0,88	0,0240	0,0000	0,88	0,0240	0,0000
A09-	Roßleiten Windischgarsten	St. Pankraz	0,60	0,0334	0,0000	0,60	0,0334	0,0000	0,83	0,0334	0,0000	0,83	0,0334	0,0000	1,22	0,0334	0,0000	1,22	0,0334	0,0000
A09-	Gleinkerau	Roßleiten Windischgarsten	0,28	0,0157	0,0000	0,28	0,0157	0,0000	0,39	0,0157	0,0000	0,39	0,0157	0,0000	0,57	0,0157	0,0000	0,57	0,0157	0,0000
A09-	Spital am Pyhrn	Gleinkerau	0,21	0,0119	0,0000	0,21	0,0119	0,0000	0,29	0,0119	0,0000	0,29	0,0119	0,0000	0,43	0,0119	0,0000	0,43	0,0119	0,0000
A09-	Ardning / Admont	Spital am Pyhrn	1,18	0,0302	0,0000	1,18	0,0302	0,0000	1,64	0,0302	0,0000	1,64	0,0302	0,0000	2,45	0,0302	0,0000	2,45	0,0302	0,0000
A09-	Liezen	Ardning / Admont	0,12	0,0069	0,0000	0,12	0,0069	0,0000	0,17	0,0069	0,0000	0,17	0,0069	0,0000	0,25	0,0069	0,0000	0,25	0,0069	0,0000
A09-	Rottenmann	Liezen	0,26	0,0144	0,0000	0,26	0,0144	0,0000	0,35	0,0144	0,0000	0,35	0,0144	0,0000	0,53	0,0144	0,0000	0,53	0,0144	0,0000
A09-	Trieben	Rottenmann	0,64	0,0358	0,0000	0,64	0,0358	0,0000	0,88	0,0358	0,0000	0,88	0,0358	0,0000	1,31	0,0358	0,0000	1,31	0,0358	0,0000
A09-	Treglwang	Trieben	0,52	0,0291	0,0000	0,52	0,0291	0,0000	0,72	0,0291	0,0000	0,72	0,0291	0,0000	1,06	0,0291	0,0000	1,06	0,0291	0,0000
A09-	Kalwang	Treglwang	0,70	0,0391	0,0000	0,70	0,0391	0,0000	0,97	0,0391	0,0000	0,97	0,0391	0,0000	1,43	0,0391	0,0000	1,43	0,0391	0,0000
A09-	Mautern	Kalwang	0,33	0,0182	0,0000	0,33	0,0182	0,0000	0,45	0,0182	0,0000	0,45	0,0182	0,0000	0,67	0,0182	0,0000	0,67	0,0182	0,0000
A09-	Kammern	Mautern	0,37	0,0205	0,0000	0,37	0,0205	0,0000	0,51	0,0205	0,0000	0,51	0,0205	0,0000	0,75	0,0205	0,0000	0,75	0,0205	0,0000
A09-	Traboch	Kammern	0,38	0,0214	0,0000	0,38	0,0214	0,0000	0,53	0,0214	0,0000	0,53	0,0214	0,0000	0,78	0,0214	0,0000	0,78	0,0214	0,0000
A09-	Terminal St. Michael	Traboch	0,08	0,0042	0,0000	0,08	0,0042	0,0000	0,10	0,0042	0,0000	0,10	0,0042	0,0000	0,15	0,0042	0,0000	0,15	0,0042	0,0000
A09-	KN St. Michael	Terminal St. Michael	0,14	0,0079	0,0000	0,14	0,0079	0,0000	0,19	0,0079	0,0000	0,19	0,0079	0,0000	0,29	0,0079	0,0000	0,29	0,0079	0,0000
A09-	Übelbach	KN St. Michael	2,88	0,0735	0,0000	2,88	0,0735	0,0000	4,00	0,0735	0,0000	4,00	0,0735	0,0000	5,96	0,0735	0,0000	5,96	0,0735	0,0000
A09-	KN Peggau Deutschfeistritz	Übelbach	0,44	0,0243	0,0000	0,44	0,0243	0,0000	0,60	0,0243	0,0000	0,60	0,0243	0,0000	0,89	0,0243	0,0000	0,89	0,0243	0,0000
A09-	Gratkorn Nord	KN Peggau Deutschfeistritz	0,21	0,0115	0,0000	0,21	0,0115	0,0000	0,28	0,0115	0,0000	0,28	0,0115	0,0000	0,42	0,0115	0,0000	0,42	0,0115	0,0000
A09-	Gratkorn Süd	Gratkorn Nord	0,23	0,0126	0,0000	0,23	0,0126	0,0000	0,31	0,0126	0,0000	0,31	0,0126	0,0000	0,46	0,0126	0,0000	0,46	0,0126	0,0000
A09-	Graz Nord	Gratkorn Süd	0,05	0,0028	0,0000	0,05	0,0028	0,0000	0,07	0,0028	0,0000	0,07	0,0028	0,0000	0,10	0,0028	0,0000	0,10	0,0028	0,0000
A09-	Graz Webling	Graz Nord	0,57	0,0321	0,0000	0,57	0,0321	0,0000	0,79	0,0321	0,0000	0,79	0,0321	0,0000	1,17	0,0321	0,0000	1,17	0,0321	0,0000
A09-	Seiersberg	Graz Webling	0,15	0,0085	0,0000	0,15	0,0085	0,0000	0,21	0,0085	0,0000	0,21	0,0085	0,0000	0,31	0,0085	0,0000	0,31	0,0085	0,0000
A09-	KN Graz West	Seiersberg	0,07	0,0042	0,0000	0,07	0,0042	0,0000	0,10	0,0042	0,0000	0,10	0,0042	0,0000	0,15	0,0042	0,0000	0,15	0,0042	0,0000
A09-	Schwarzlsee	KN Graz West	0,07	0,0041	0,0000	0,07	0,0041	0,0000	0,10	0,0041	0,0000	0,10	0,0041	0,0000	0,15	0,0041	0,0000	0,15	0,0041	0,0000
A09-	Schachenwald / IBC Businesscenter	Schwarzlsee	0,08	0,0046	0,0000	0,08	0,0046	0,0000	0,11	0,0046	0,0000	0,11	0,0046	0,0000	0,17	0,0046	0,0000	0,17	0,0046	0,0000
A09-	Kalsdorf	Schachenwald / IBC Businesscenter	0,08	0,0047	0,0000	0,08	0,0047	0,0000	0,12	0,0047	0,0000	0,12	0,0047	0,0000	0,17	0,0047	0,0000	0,17	0,0047	0,0000
A09-	Werndorf Terminal	Kalsdorf	0,21	0,0117	0,0000	0,21	0,0117	0,0000	0,29	0,0117	0,0000	0,29	0,0117	0,0000	0,43	0,0117	0,0000	0,43	0,0117	0,0000
A09-	Wildon	Werndorf Terminal	0,23	0,0131	0,0000	0,23	0,0131	0,0000	0,32	0,0131	0,0000	0,32	0,0131	0,0000	0,48	0,0131	0,0000	0,48	0,0131	0,0000
A09-	Hengsberg	Wildon	0,11	0,0064	0,0000	0,11	0,0064	0,0000	0,16	0,0064	0,0000	0,16	0,0064	0,0000	0,23	0,0064	0,0000	0,23	0,0064	0,0000
A09-	Lebring	Hengsberg	0,20	0,0113	0,0000	0,20	0,0113	0,0000	0,28	0,0113	0,0000	0,28	0,0113	0,0000	0,41	0,0113	0,0000	0,41	0,0113	0,0000
A09-	Leibnitz	Lebring	0,35	0,0196	0,0000	0,35	0,0196	0,0000	0,48	0,0196	0,0000	0,48	0,0196	0,0000	0,72	0,0196	0,0000	0,72	0,0196	0,0000
A09-	Vogau Straß	Leibnitz	0,43	0,0239	0,0000	0,43	0,0239	0,0000	0,59	0,0239	0,0000	0,59	0,0239	0,0000	0,88	0,0239	0,0000	0,88	0,0239	0,0000
A09-	Gersdorf	Vogau Straß	0,21	0,0116	0,0000	0,21	0,0116	0,0000	0,29	0,0116	0,0000	0,29	0,0116	0,0000	0,42	0,0116	0,0000	0,42	0,0116	0,0000
A09-	Spielfeld	Gersdorf	0,11	0,0061	0,0000	0,11	0,0061	0,0000	0,15	0,0061	0,0000	0,15	0,0061	0,0000	0,22	0,0061	0,0000	0,22	0,0061	0,0000
A09-	Staatsgrenze Spielfeld	Spielfeld	0,10	0,0056	0,0000	0,10	0,0056	0,0000	0,14	0,0056	0,0000	0,14	0,0056	0,0000	0,20	0,0056	0,0000	0,20	0,0056	0,0000
A10-	Salzburg Süd / Anif	KN Salzburg	0,40	0,0226	0,0000	0,40	0,0226	0,0000	0,56	0,0226	0,0000	0,56	0,0226	0,0000	0,83	0,0226	0,0000	0,83	0,0226	0,0000
A10-	Puch Urstein	Salzburg Süd / Anif	0,14	0,0077	0,0000	0,14	0,0077	0,0000	0,19	0,0077	0,0000	0,19	0,0077	0,0000	0,28	0,0077	0,0000	0,28	0,0077	0,0000
A10-	Hallein	Puch Urstein	0,28	0,0158	0,0000	0,28	0,0158	0,0000	0,39	0,0158	0,0000	0,39	0,0158	0,0000	0,58	0,0158	0,0000	0,58	0,0158	0,0000
A10-	Kuchl	Hallein	0,32	0,0176	0,0000	0,32	0,0176	0,0000	0,43	0,0176	0,0000	0,43	0,0176	0,0000	0,64	0,0176	0,0000	0,64	0,0176	0,0000
A10-	Golling / Abtenau	Kuchl	0,32	0,0177	0,0000	0,32	0,0177	0,0000	0,44	0,0177	0,0000	0,44	0,0177	0,0000	0,65	0,0177	0,0000	0,65	0,0177	0,0000
A10-	Paß Lueg	Golling / Abtenau	0,33	0,0184	0,0000	0,33	0,0184	0,0000	0,46	0,0184	0,0000	0,46	0,0184	0,0000	0,67	0,0184	0,0000	0,67	0,0184	0,0000
A10-	Werfen	Paß Lueg	0,47	0,0262	0,0000	0,47	0,0262	0,0000	0,65	0,0262	0,0000	0,65	0,0262	0,0000	0,96	0,0262	0,0000	0,96	0,0262	0,0000
A10-	Pfarrwerfen / Werfen	Werfen	0,06	0,0034	0,0000	0,06	0,0034	0,0000	0,08	0,0034	0,0000	0,08	0,0034	0,0000	0,13	0,0034	0,0000	0,13	0,0034	0,0000
A10-	KN Pongau	Pfarrwerfen / Werfen	0,13	0,0074	0,0000	0,13	0,0074	0,0000	0,18	0,0074	0,0000	0,18	0,0074	0,0000	0,27	0,0074	0,0000	0,27	0,0074	0,0000
A101	Bischofshofen	KN Pongau	0,20	0,0110	0,0000	0,20	0,0110	0,0000	0,27	0,0110	0,0000	0,27	0,0110	0,0000	0,40	0,0110	0,0000	0,40	0,0110	0,0000
A10-	Lammertal Hüttau	KN Pongau	0,54	0,0302	0,0000	0,54	0,0302	0,0000	0,75	0,0302	0,0000	0,75	0,0302	0,0000	1,10	0,0302	0,0000	1,10	0,0302	0,0000
A10-	F. Verbindung GH Eben	Lammertal Hüttau	0,14	0,0078	0,0000	0,14	0,0078	0,0000	0,19	0,0078	0,0000	0,19	0,0078	0,0000	0,28	0,0078	0,0000	0,28	0,0078	0,0000
A10-	Eben	F. Verbindung GH Eben	0,06	0,0036	0,0000	0,06	0,0036	0,0000	0,09	0,0036	0,0000	0,09	0,0036	0,0000	0,13	0,0036	0,0000	0,13	0,0036	0,0000
A10-	Radstadt Altenmarkt Graz	Eben	0,14	0,0080	0,0000	0,14	0,0080	0,0000	0,20	0,0080	0,0000	0,20	0,0080	0,0000	0,29	0,0080	0,0000	0,29	0,0080	0,0000
A10-	Flachau	Radstadt Altenmarkt Graz	0,20	0,0112	0,0000	0,20	0,0112	0,0000	0,28	0,0112	0,0000	0,28	0,0112	0,0000	0,41	0,0112	0,0000	0,41	0,0112	0,0000
A10-	Flachauwinkel	Flachau	0,79	0,0218	0,0000	0,79	0,0218	0,0000	1,10	0,0218	0,0000	1,10	0,0218	0,0000	1,63	0,0218	0,0000	1,63	0,0218	0,0000
A10-	Zederhaus	Flachauwinkel	1,99	0,0550	0,0000	1,99	0,0550	0,0000	2,76	0,0550	0,0000	2,76	0,0550	0,0000	4,12	0,0550	0,0000	4,12	0,0550	0,0000
A10-	St. Michael/Lungau	Zederhaus	1,31	0,0363	0,0000	1,31	0,0363	0,0000	1,82	0,0363	0,0000	1,82	0,0363	0,0000	2,72	0,0363	0,0000	2,72	0,0363	0,0000
A10-	Rennweg Katschberg	St. Michael/Lungau	0,96	0,0266	0,0000	0,96	0,0266	0,0000	1,34	0,0266	0,0000	1,34	0,0266	0,0000	1,99	0,0266	0,0000	1,99	0,0266	0,0000
A102	KN Spittal Millstätter See	Seeboden	0,10	0,0058	0,0000	0,10	0,0058	0,0000	0,14	0,0058	0,0000	0,14	0,0058	0,0000	0,21	0,0058	0,0000	0,21	0,0058	0,0000

STR-KENNZAHL	MAUTABSCHNITT VON	MAUTABSCHNITT BIS	CO2-Emissionsklasse 5 / Emissionsfrei																	
			Kat. 2						Kat. 3						Kat. 4					
			Tag			Nacht			Tag			Nacht			Tag			Nacht		
			Ges	Luft Lärm	CO2	Ges	Luft Lärm	CO2	Ges	Luft Lärm	CO2	Ges	Luft Lärm	CO2	Ges	Luft Lärm	CO2	Ges	Luft Lärm	CO2
A102	Lendorf	KN Spittal Millstätter See	0,23	0,0126	0,0000	0,23	0,0126	0,0000	0,31	0,0126	0,0000	0,31	0,0126	0,0000	0,46	0,0126	0,0000	0,46	0,0126	0,0000
A10-	Gmünd Maltatal	Rennweg Katschberg	0,91	0,0508	0,0000	0,91	0,0508	0,0000	1,25	0,0508	0,0000	1,25	0,0508	0,0000	1,86	0,0508	0,0000	1,86	0,0508	0,0000
A10-	KN Spittal Millstätter See	Gmünd Maltatal	0,52	0,0289	0,0000	0,52	0,0289	0,0000	0,71	0,0289	0,0000	0,71	0,0289	0,0000	1,06	0,0289	0,0000	1,06	0,0289	0,0000
A10-	Spittal Ost	KN Spittal Millstätter See	0,39	0,0219	0,0000	0,39	0,0219	0,0000	0,54	0,0219	0,0000	0,54	0,0219	0,0000	0,80	0,0219	0,0000	0,80	0,0219	0,0000
A10-	Paternion Feistritz	Spittal Ost	0,68	0,0378	0,0000	0,68	0,0378	0,0000	0,93	0,0378	0,0000	0,93	0,0378	0,0000	1,38	0,0378	0,0000	1,38	0,0378	0,0000
A10-	Villach West	Paternion Feistritz	0,73	0,0408	0,0000	0,73	0,0408	0,0000	1,01	0,0408	0,0000	1,01	0,0408	0,0000	1,49	0,0408	0,0000	1,49	0,0408	0,0000
A10-	Villach Ossiacher See	Villach West	0,32	0,0176	0,0000	0,32	0,0176	0,0000	0,44	0,0176	0,0000	0,44	0,0176	0,0000	0,64	0,0176	0,0000	0,64	0,0176	0,0000
A10-	KN Villach	Villach Ossiacher See	0,25	0,0138	0,0000	0,25	0,0138	0,0000	0,34	0,0138	0,0000	0,34	0,0138	0,0000	0,50	0,0138	0,0000	0,50	0,0138	0,0000
A11-	St. Niklas Faakersee	KN Villach	0,18	0,0099	0,0000	0,18	0,0099	0,0000	0,24	0,0099	0,0000	0,24	0,0099	0,0000	0,36	0,0099	0,0000	0,36	0,0099	0,0000
A11-	St. Jakob/Rosental	St. Niklas Faakersee	0,44	0,0248	0,0000	0,44	0,0248	0,0000	0,61	0,0248	0,0000	0,61	0,0248	0,0000	0,91	0,0248	0,0000	0,91	0,0248	0,0000
A11-	Staatsgrenze Karawankentunnel	St. Jakob/Rosental	2,22	0,0291	0,0000	2,22	0,0291	0,0000	3,10	0,0291	0,0000	3,10	0,0291	0,0000	4,63	0,0291	0,0000	4,63	0,0291	0,0000
A12-	Kufstein Nord	Staatsgrenze Kufstein	0,11	0,0048	0,0000	0,11	0,0048	0,0000	0,15	0,0048	0,0000	0,15	0,0048	0,0000	0,22	0,0048	0,0000	0,22	0,0048	0,0000
A12-	Kufstein Süd	Kufstein Nord	0,27	0,0123	0,0000	0,27	0,0123	0,0000	0,38	0,0123	0,0000	0,38	0,0123	0,0000	0,56	0,0123	0,0000	0,56	0,0123	0,0000
A12-	Kirchbichl Langkampfen	Kufstein Süd	0,37	0,0168	0,0000	0,37	0,0168	0,0000	0,51	0,0168	0,0000	0,51	0,0168	0,0000	0,76	0,0168	0,0000	0,76	0,0168	0,0000
A12-	Wörgl Ost St.Johann i. T. Brixental	Kirchbichl Langkampfen	0,36	0,0164	0,0000	0,36	0,0164	0,0000	0,50	0,0164	0,0000	0,50	0,0164	0,0000	0,75	0,0164	0,0000	0,75	0,0164	0,0000
A12-	Wörgl West	Wörgl Ost St.Johann i. T. Brixental	0,19	0,0086	0,0000	0,19	0,0086	0,0000	0,26	0,0086	0,0000	0,26	0,0086	0,0000	0,39	0,0086	0,0000	0,39	0,0086	0,0000
A12-	Kramsach Rattenberg Brixlegg	Wörgl West	0,82	0,0369	0,0000	0,82	0,0369	0,0000	1,13	0,0369	0,0000	1,13	0,0369	0,0000	1,68	0,0369	0,0000	1,68	0,0369	0,0000
A12-	Wiesing Achensee Zillertal	Kramsach Rattenberg Brixlegg	0,50	0,0226	0,0000	0,50	0,0226	0,0000	0,69	0,0226	0,0000	0,69	0,0226	0,0000	1,03	0,0226	0,0000	1,03	0,0226	0,0000
A12-	Jenbach	Wiesing Achensee Zillertal	0,20	0,0090	0,0000	0,20	0,0090	0,0000	0,27	0,0090	0,0000	0,27	0,0090	0,0000	0,41	0,0090	0,0000	0,41	0,0090	0,0000
A12-	Schwaz	Jenbach	0,44	0,0197	0,0000	0,44	0,0197	0,0000	0,60	0,0197	0,0000	0,60	0,0197	0,0000	0,90	0,0197	0,0000	0,90	0,0197	0,0000
A12-	Vomp	Schwaz	0,25	0,0113	0,0000	0,25	0,0113	0,0000	0,35	0,0113	0,0000	0,35	0,0113	0,0000	0,51	0,0113	0,0000	0,51	0,0113	0,0000
A12-	Wattens	Vomp	0,52	0,0233	0,0000	0,52	0,0233	0,0000	0,71	0,0233	0,0000	0,71	0,0233	0,0000	1,06	0,0233	0,0000	1,06	0,0233	0,0000
A12-	Hall/Tirol Mitte	Wattens	0,46	0,0206	0,0000	0,46	0,0206	0,0000	0,63	0,0206	0,0000	0,63	0,0206	0,0000	0,94	0,0206	0,0000	0,94	0,0206	0,0000
A12-	Hall/Tirol West	Hall/Tirol Mitte	0,18	0,0083	0,0000	0,18	0,0083	0,0000	0,25	0,0083	0,0000	0,25	0,0083	0,0000	0,38	0,0083	0,0000	0,38	0,0083	0,0000
A12-	A12 Innsbruck Ost	Hall/Tirol West	0,20	0,0092	0,0000	0,20	0,0092	0,0000	0,28	0,0092	0,0000	0,28	0,0092	0,0000	0,42	0,0092	0,0000	0,42	0,0092	0,0000
A12-	Innsbruck Mitte	A12 Innsbruck Ost	0,13	0,0063	0,0000	0,13	0,0063	0,0000	0,18	0,0063	0,0000	0,18	0,0063	0,0000	0,27	0,0063	0,0000	0,27	0,0063	0,0000
A12-	A12 Innsbruck West	Innsbruck Mitte	0,17	0,0096	0,0000	0,17	0,0096	0,0000	0,24	0,0096	0,0000	0,24	0,0096	0,0000	0,35	0,0096	0,0000	0,35	0,0096	0,0000
A12-	Innsbruck Kranebitten	A12 Innsbruck West	0,23	0,0126	0,0000	0,23	0,0126	0,0000	0,31	0,0126	0,0000	0,31	0,0126	0,0000	0,46	0,0126	0,0000	0,46	0,0126	0,0000
A12-	Zirl Ost Garmisch Seefeld	Innsbruck Kranebitten	0,26	0,0146	0,0000	0,26	0,0146	0,0000	0,36	0,0146	0,0000	0,36	0,0146	0,0000	0,53	0,0146	0,0000	0,53	0,0146	0,0000
A12-	Zirl West	Zirl Ost Garmisch Seefeld	0,16	0,0091	0,0000	0,16	0,0091	0,0000	0,23	0,0091	0,0000	0,23	0,0091	0,0000	0,33	0,0091	0,0000	0,33	0,0091	0,0000
A12-	Pettnau	Zirl West	0,29	0,0164	0,0000	0,29	0,0164	0,0000	0,40	0,0164	0,0000	0,40	0,0164	0,0000	0,60	0,0164	0,0000	0,60	0,0164	0,0000
A12-	Telfs Ost	Pettnau	0,30	0,0165	0,0000	0,30	0,0165	0,0000	0,41	0,0165	0,0000	0,41	0,0165	0,0000	0,60	0,0165	0,0000	0,60	0,0165	0,0000
A12-	Telfs West	Telfs Ost	0,14	0,0081	0,0000	0,14	0,0081	0,0000	0,20	0,0081	0,0000	0,20	0,0081	0,0000	0,30	0,0081	0,0000	0,30	0,0081	0,0000
A12-	Mötz Reutte	Telfs West	0,47	0,0261	0,0000	0,47	0,0261	0,0000	0,64	0,0261	0,0000	0,64	0,0261	0,0000	0,95	0,0261	0,0000	0,95	0,0261	0,0000
A12-	Haiming Ötztal	Mötz Reutte	0,54	0,0304	0,0000	0,54	0,0304	0,0000	0,75	0,0304	0,0000	0,75	0,0304	0,0000	1,11	0,0304	0,0000	1,11	0,0304	0,0000
A12-	Imst	Haiming Ötztal	0,43	0,0242	0,0000	0,43	0,0242	0,0000	0,60	0,0242	0,0000	0,60	0,0242	0,0000	0,88	0,0242	0,0000	0,88	0,0242	0,0000
A12-	Imst Au	Imst	0,13	0,0071	0,0000	0,13	0,0071	0,0000	0,18	0,0071	0,0000	0,18	0,0071	0,0000	0,26	0,0071	0,0000	0,26	0,0071	0,0000
A12-	Mils	Imst Au	0,10	0,0058	0,0000	0,10	0,0058	0,0000	0,14	0,0058	0,0000	0,14	0,0058	0,0000	0,21	0,0058	0,0000	0,21	0,0058	0,0000
A12-	Mils Schönwies	Mils	0,25	0,0142	0,0000	0,25	0,0142	0,0000	0,35	0,0142	0,0000	0,35	0,0142	0,0000	0,52	0,0142	0,0000	0,52	0,0142	0,0000
A12-	KN Oberinntal	Mils Schönwies	0,22	0,0125	0,0000	0,22	0,0125	0,0000	0,31	0,0125	0,0000	0,31	0,0125	0,0000	0,46	0,0125	0,0000	0,46	0,0125	0,0000
A12-	Zams	KN Oberinntal	0,06	0,0033	0,0000	0,06	0,0033	0,0000	0,08	0,0033	0,0000	0,08	0,0033	0,0000	0,12	0,0033	0,0000	0,12	0,0033	0,0000
A122	Fließ	KN Oberinntal	0,42	0,0235	0,0000	0,42	0,0235	0,0000	0,58	0,0235	0,0000	0,58	0,0235	0,0000	0,86	0,0235	0,0000	0,86	0,0235	0,0000
A13-	A13 Innsbruck Süd	A12 Innsbruck Ost	0,62	0,0138	0,0000	0,62	0,0138	0,0000	0,87	0,0138	0,0000	0,87	0,0138	0,0000	1,30	0,0138	0,0000	2,38	0,0138	0,0000
A13-	Zenzenhof	A13 Innsbruck Süd	0,25	0,0044	0,0000	0,25	0,0044	0,0000	0,35	0,0044	0,0000	0,35	0,0044	0,0000	0,52	0,0044	0,0000	1,03	0,0044	0,0000
A13-	Igls Patsch	Zenzenhof	0,46	0,0080	0,0000	0,46	0,0080	0,0000	0,64	0,0080	0,0000	0,64	0,0080	0,0000	0,96	0,0080	0,0000	1,91	0,0080	0,0000
A13-	Schönberg Stubaital	Igls Patsch	0,50	0,0087	0,0000	0,50	0,0087	0,0000	0,69	0,0087	0,0000	0,69	0,0087	0,0000	1,04	0,0087	0,0000	2,06	0,0087	0,0000
A13-	Matrei Steinach	Schönberg Stubaital	1,57	0,0275	0,0000	1,57	0,0275	0,0000	2,19	0,0275	0,0000	2,19	0,0275	0,0000	3,27	0,0275	0,0000	6,51	0,0275	0,0000
A13-	Nösslach	Matrei Steinach	1,26	0,0221	0,0000	1,26	0,0221	0,0000	1,76	0,0221	0,0000	1,76	0,0221	0,0000	2,63	0,0221	0,0000	5,24	0,0221	0,0000
A13-	Brenner-Nord	Nösslach	1,13	0,0198	0,0000	1,13	0,0198	0,0000	1,58	0,0198	0,0000	1,58	0,0198	0,0000	2,36	0,0198	0,0000	4,70	0,0198	0,0000
A13-	Staatsgrenze Brennerpass	Brenner-Nord	0,22	0,0039	0,0000	0,22	0,0039	0,0000	0,31	0,0039	0,0000	0,31	0,0039	0,0000	0,47	0,0039	0,0000	0,93	0,0039	0,0000
A131	A13 Innsbruck Süd	A12 Innsbruck West	0,40	0,0091	0,0000	0,40	0,0091	0,0000	0,56	0,0091	0,0000	0,56	0,0091	0,0000	0,82	0,0091	0,0000	1,52	0,0091	0,0000
A14-	Hörbranz Lochau	Staatsgrenze Hörbranz	0,07	0,0038	0,0000	0,07	0,0038	0,0000	0,09	0,0038	0,0000	0,09	0,0038	0,0000	0,14	0,0038	0,0000	0,14	0,0038	0,0000
A14-	KN Bregenz	Hörbranz Lochau	0,42	0,0232	0,0000	0,42	0,0232	0,0000	0,57	0,0232	0,0000	0,57	0,0232	0,0000	0,85	0,0232	0,0000	0,85	0,0232	0,0000
A14-	Lauterach Wolfurt	KN Bregenz	0,02	0,0012	0,0000	0,02	0,0012	0,0000	0,03	0,0012	0,0000	0,03	0,0012	0,0000	0,04	0,0012	0,0000	0,04	0,0012	0,0000
A14-	Wolfurt Lauterach	Lauterach Wolfurt	0,19	0,0103	0,0000	0,19	0,0103	0,0000	0,26	0,0103	0,0000	0,26	0,0103	0,0000	0,38	0,0103	0,0000	0,38	0,0103	0,0000
A14-	Dornbirn Nord Bregenzerwald	Wolfurt Lauterach	0,07	0,0040	0,0000	0,07	0,0040	0,0000	0,10	0,0040	0,0000	0,10	0,0040	0,0000	0,15	0,0040	0,0000	0,15	0,0040	0,0000
A14-	Dornbirn West	Dornbirn Nord Bregenzerwald	0,20	0,0112	0,0000	0,20	0,0112	0,0000	0,28	0,0112	0,0000	0,28	0,0112	0,0000	0,41	0,0112	0,0000	0,41	0,0112	0,0000
A14-	Dornbirn Süd	Dornbirn West	0,10	0,0056	0,0000	0,10	0,0056	0,0000	0,14	0,0056	0,0000	0,14	0,0056	0,0000	0,20	0,0056	0,0000	0,20	0,0056	0,0000
A14-	Hohenems	Dornbirn Süd	0,18	0,0101	0,0000	0,18	0,0101	0,0000	0,25	0,0101	0,0000	0,25	0,0101	0,0000	0,37	0,0101	0,0000	0,37	0,0101	0,0000
A14-	Altach Götzis	Hohenems	0,18	0,0103	0,0000	0,18	0,0103	0,0000	0,25	0,0103	0,0000	0,25	0,0103	0,0000	0,38	0,0103	0,0000	0,38	0,0103	0,0000
A14-	Götzis	Altach Götzis	0,14	0,0078	0,0000	0,14	0,0078	0,0000	0,19	0,0078	0,0000	0,19	0,0078	0,0000	0,29	0,0078	0,0000	0,29	0,0078	0,0000
A14-	Klaus Koblach	Götzis	0,12	0,0068	0,0000	0,12	0,0068	0,0000	0,17	0,0068	0,0000	0,17	0,0068	0,0000	0,25	0,0068	0,0000	0,25	0,0068	0,0000
A14-	Rankweil	Klaus Koblach	0,21	0,0119	0,0000	0,21	0,0119	0,0000	0,29	0,0119	0,0000	0,29	0,0119	0,0000	0,44	0,0119	0,0000	0,44	0,0119	0,0000
A14-	Feldkirch Frastanz	Rankweil	0,30	0,0170	0,0000	0,30	0,0170	0,0000	0,42	0,0170	0,0000	0,42	0,0170	0,0000	0,62	0,0170	0,0000	0,62	0,0170	0,0000
A14-	Nenzing Bludesch	Feldkirch Frastanz	0,48	0,0269	0,0000	0,48	0,0269	0,0000	0,66	0,0269	0,0000	0,66	0,0269	0,0000	0,98	0,0269	0,0000	0,98	0,0269	0,0000
A14-	Bludenz Nüziders	Nenzing Bludesch	0,36	0,0200	0,0000	0,36	0,0200	0,0000	0,49	0,0200	0,0000	0,49	0,0200	0,0000	0,73	0,0200	0,0000	0,73	0,0200	0,0000
A14-	Brandnertal	Bludenz Nüziders	0,05	0,0028	0,0000	0,05	0,0028	0,0000	0,07	0,0028	0,0000	0,07	0,0028	0,0000	0,10	0,0028	0,0000	0,10	0,0028	0,0000
A14-	Bludenz Bürs	Brandnertal	0,08	0,0046	0,0000	0,08	0,0046	0,0000	0,11	0,0046	0,0000	0,11	0,0046	0,0000	0,17	0,0046	0,0000	0,17	0,0046	0,0000
A14-	Bludenz Montafon	Bludenz Bürs	0,12	0,0066	0,0000	0,12	0,0066	0,0000	0,16	0,0066	0,0000	0,16	0,0066	0,0000	0,24	0,0066	0,0000	0,24	0,0066	0,0000
A141	Bregenz Citytunnel	KN Bregenz	0,11	0,0060	0,0000	0,11	0,0060	0,0000	0,15	0,0060	0,0000	0,15	0,0060	0,0000	0,22	0,0060	0,0000	0,22	0,0060	0,0000
A21-	Hochstraß	KN Steinhäusl	0,18	0,0099	0,0000	0,18	0,0099	0,0000	0,25	0,0099	0,0000	0,25	0,0099	0,0000	0,36	0,0099	0,0000	0,36	0,0099	0,0000

STR-KENNZAHL	MAUTABSCHNITT VON	MAUTABSCHNITT BIS	CO2-Emissionsklasse 5 / Emissionsfrei																	
			Kat. 2						Kat. 3						Kat. 4					
			Tag			Nacht			Tag			Nacht			Tag			Nacht		
			Ges	Luft Lärm	CO2	Ges	Luft Lärm	CO2	Ges	Luft Lärm	CO2	Ges	Luft Lärm	CO2	Ges	Luft Lärm	CO2	Ges	Luft Lärm	CO2
A21-	Alland	Hochstraß	0,62	0,0347	0,0000	0,62	0,0347	0,0000	0,86	0,0347	0,0000	0,86	0,0347	0,0000	1,27	0,0347	0,0000	1,27	0,0347	0,0000
A21-	Mayerling	Alland	0,13	0,0070	0,0000	0,13	0,0070	0,0000	0,17	0,0070	0,0000	0,17	0,0070	0,0000	0,26	0,0070	0,0000	0,26	0,0070	0,0000
A21-	Heiligenkreuz	Mayerling	0,29	0,0163	0,0000	0,29	0,0163	0,0000	0,40	0,0163	0,0000	0,40	0,0163	0,0000	0,60	0,0163	0,0000	0,60	0,0163	0,0000
A21-	Hinterbrühl	Heiligenkreuz	0,16	0,0091	0,0000	0,16	0,0091	0,0000	0,22	0,0091	0,0000	0,22	0,0091	0,0000	0,33	0,0091	0,0000	0,33	0,0091	0,0000
A21-	Gießhübl	Hinterbrühl	0,31	0,0171	0,0000	0,31	0,0171	0,0000	0,42	0,0171	0,0000	0,42	0,0171	0,0000	0,62	0,0171	0,0000	0,62	0,0171	0,0000
A21-	Brunn/Gebirge	Gießhübl	0,26	0,0143	0,0000	0,26	0,0143	0,0000	0,35	0,0143	0,0000	0,35	0,0143	0,0000	0,52	0,0143	0,0000	0,52	0,0143	0,0000
A21-	KN Vösendorf	Brunn/Gebirge	0,11	0,0063	0,0000	0,11	0,0063	0,0000	0,16	0,0063	0,0000	0,16	0,0063	0,0000	0,23	0,0063	0,0000	0,23	0,0063	0,0000
A22-	Kaisermühlen	KN Wien Kaisermühlen	0,09	0,0050	0,0000	0,09	0,0050	0,0000	0,12	0,0050	0,0000	0,12	0,0050	0,0000	0,18	0,0050	0,0000	0,18	0,0050	0,0000
A22-	Reichsbrücke	Kaisermühlen	0,07	0,0042	0,0000	0,07	0,0042	0,0000	0,10	0,0042	0,0000	0,10	0,0042	0,0000	0,15	0,0042	0,0000	0,15	0,0042	0,0000
A22-	Kagran Vienna International Center	Reichsbrücke	0,03	0,0016	0,0000	0,03	0,0016	0,0000	0,04	0,0016	0,0000	0,04	0,0016	0,0000	0,06	0,0016	0,0000	0,06	0,0016	0,0000
A22-	Brigittenauerbrücke	Kagran Vienna International Center	0,05	0,0026	0,0000	0,05	0,0026	0,0000	0,06	0,0026	0,0000	0,06	0,0026	0,0000	0,09	0,0026	0,0000	0,09	0,0026	0,0000
A22-	Floridsdorferbrücke	Brigittenauerbrücke	0,07	0,0041	0,0000	0,07	0,0041	0,0000	0,10	0,0041	0,0000	0,10	0,0041	0,0000	0,15	0,0041	0,0000	0,15	0,0041	0,0000
A22-	KN Gürtel Nordbrücke	Floridsdorferbrücke	0,05	0,0026	0,0000	0,05	0,0026	0,0000	0,07	0,0026	0,0000	0,07	0,0026	0,0000	0,10	0,0026	0,0000	0,10	0,0026	0,0000
A22-	Strebersdorf	KN Gürtel Nordbrücke	0,16	0,0090	0,0000	0,16	0,0090	0,0000	0,22	0,0090	0,0000	0,22	0,0090	0,0000	0,33	0,0090	0,0000	0,33	0,0090	0,0000
A221	KN Gürtel Nordbrücke	Wien Nordbrücke	0,05	0,0027	0,0000	0,05	0,0027	0,0000	0,07	0,0027	0,0000	0,07	0,0027	0,0000	0,10	0,0027	0,0000	0,10	0,0027	0,0000
A221	Wien Pragerstraße	KN Gürtel Nordbrücke	0,05	0,0029	0,0000	0,05	0,0029	0,0000	0,07	0,0029	0,0000	0,07	0,0029	0,0000	0,10	0,0029	0,0000	0,10	0,0029	0,0000
A221	Wien Neujedlersdorf	Wien Pragerstraße	0,02	0,0013	0,0000	0,02	0,0013	0,0000	0,03	0,0013	0,0000	0,03	0,0013	0,0000	0,05	0,0013	0,0000	0,05	0,0013	0,0000
A221	Brünnerstr/Shuttleworthstraße	Wien Neujedlersdorf	0,06	0,0032	0,0000	0,06	0,0032	0,0000	0,08	0,0032	0,0000	0,08	0,0032	0,0000	0,12	0,0032	0,0000	0,12	0,0032	0,0000
A22-	Korneuburg Ost	Strebersdorf	0,33	0,0182	0,0000	0,33	0,0182	0,0000	0,45	0,0182	0,0000	0,45	0,0182	0,0000	0,66	0,0182	0,0000	0,66	0,0182	0,0000
A222	Wien Vohburggasse	Strebersdorf	0,04	0,0023	0,0000	0,04	0,0023	0,0000	0,06	0,0023	0,0000	0,06	0,0023	0,0000	0,08	0,0023	0,0000	0,08	0,0023	0,0000
A22-	KN Korneuburg	Korneuburg Ost	0,21	0,0117	0,0000	0,21	0,0117	0,0000	0,29	0,0117	0,0000	0,29	0,0117	0,0000	0,43	0,0117	0,0000	0,43	0,0117	0,0000
A22-	Stockerau Ost	KN Korneuburg	0,31	0,0171	0,0000	0,31	0,0171	0,0000	0,42	0,0171	0,0000	0,42	0,0171	0,0000	0,62	0,0171	0,0000	0,62	0,0171	0,0000
A22-	Stockerau Mitte	Stockerau Ost	0,12	0,0068	0,0000	0,12	0,0068	0,0000	0,17	0,0068	0,0000	0,17	0,0068	0,0000	0,25	0,0068	0,0000	0,25	0,0068	0,0000
A22-	KN Stockerau/West	Stockerau Mitte	0,10	0,0058	0,0000	0,10	0,0058	0,0000	0,14	0,0058	0,0000	0,14	0,0058	0,0000	0,21	0,0058	0,0000	0,21	0,0058	0,0000
A23-	KN Wien Inzersdorf	Altmannsdorferstraße	0,09	0,0051	0,0000	0,09	0,0051	0,0000	0,13	0,0051	0,0000	0,13	0,0051	0,0000	0,19	0,0051	0,0000	0,19	0,0051	0,0000
A23-	Favoriten	KN Wien Inzersdorf	0,23	0,0127	0,0000	0,23	0,0127	0,0000	0,31	0,0127	0,0000	0,31	0,0127	0,0000	0,47	0,0127	0,0000	0,47	0,0127	0,0000
A23-	KN Gürtel Landstraßer Hauptstraße	Favoriten	0,14	0,0080	0,0000	0,14	0,0080	0,0000	0,20	0,0080	0,0000	0,20	0,0080	0,0000	0,29	0,0080	0,0000	0,29	0,0080	0,0000
A23-	St. Marx	KN Gürtel Landstraßer Hauptstraße	0,05	0,0030	0,0000	0,05	0,0030	0,0000	0,07	0,0030	0,0000	0,07	0,0030	0,0000	0,11	0,0030	0,0000	0,11	0,0030	0,0000
A23-	KN Wien Prater	St. Marx	0,05	0,0026	0,0000	0,05	0,0026	0,0000	0,06	0,0026	0,0000	0,06	0,0026	0,0000	0,09	0,0026	0,0000	0,09	0,0026	0,0000
A23-	Handelskai	KN Wien Prater	0,10	0,0057	0,0000	0,10	0,0057	0,0000	0,14	0,0057	0,0000	0,14	0,0057	0,0000	0,21	0,0057	0,0000	0,21	0,0057	0,0000
A23-	KN Wien Kaisermühlen	Handelskai	0,05	0,0026	0,0000	0,05	0,0026	0,0000	0,06	0,0026	0,0000	0,06	0,0026	0,0000	0,10	0,0026	0,0000	0,10	0,0026	0,0000
A23-	Groß Enzersdorf Stadlau	KN Wien Kaisermühlen	0,13	0,0072	0,0000	0,13	0,0072	0,0000	0,18	0,0072	0,0000	0,18	0,0072	0,0000	0,26	0,0072	0,0000	0,26	0,0072	0,0000
A23-	Hirschstetten	Groß Enzersdorf Stadlau	0,07	0,0040	0,0000	0,07	0,0040	0,0000	0,10	0,0040	0,0000	0,10	0,0040	0,0000	0,15	0,0040	0,0000	0,15	0,0040	0,0000
A233	Wien Gürtel	KN Gürtel Landstraßer Hauptstraße	0,04	0,0023	0,0000	0,04	0,0023	0,0000	0,06	0,0023	0,0000	0,06	0,0023	0,0000	0,09	0,0023	0,0000	0,09	0,0023	0,0000
A25-	Weißkirchen	KN A1/A25 Passau Wels	0,47	0,0264	0,0000	0,47	0,0264	0,0000	0,65	0,0264	0,0000	0,65	0,0264	0,0000	0,97	0,0264	0,0000	0,97	0,0264	0,0000
A25-	Marchtrenk Wels Ost	Weißkirchen	0,17	0,0094	0,0000	0,17	0,0094	0,0000	0,23	0,0094	0,0000	0,23	0,0094	0,0000	0,34	0,0094	0,0000	0,34	0,0094	0,0000
A25-	ÖBB Terminal Wels	Marchtrenk Wels Ost	0,05	0,0025	0,0000	0,05	0,0025	0,0000	0,06	0,0025	0,0000	0,06	0,0025	0,0000	0,09	0,0025	0,0000	0,09	0,0025	0,0000
A25-	Wels Nord	ÖBB Terminal Wels	0,22	0,0122	0,0000	0,22	0,0122	0,0000	0,30	0,0122	0,0000	0,30	0,0122	0,0000	0,44	0,0122	0,0000	0,44	0,0122	0,0000
A25-	KN Wels	Wels Nord	0,16	0,0086	0,0000	0,16	0,0086	0,0000	0,21	0,0086	0,0000	0,21	0,0086	0,0000	0,32	0,0086	0,0000	0,32	0,0086	0,0000
S01-	Vorarlberger Allee	KN Vösendorf	0,12	0,0064	0,0000	0,12	0,0064	0,0000	0,16	0,0064	0,0000	0,16	0,0064	0,0000	0,23	0,0064	0,0000	0,23	0,0064	0,0000
S01-	Laxenburger Str.	Vorarlberger Allee	0,06	0,0034	0,0000	0,06	0,0034	0,0000	0,08	0,0034	0,0000	0,08	0,0034	0,0000	0,12	0,0034	0,0000	0,12	0,0034	0,0000
S01-	Güterzentrum Wien Süd	Laxenburger Str.	0,07	0,0042	0,0000	0,07	0,0042	0,0000	0,10	0,0042	0,0000	0,10	0,0042	0,0000	0,15	0,0042	0,0000	0,15	0,0042	0,0000
S01-	Rothneusiedl	Güterzentrum Wien Süd	0,05	0,0027	0,0000	0,05	0,0027	0,0000	0,07	0,0027	0,0000	0,07	0,0027	0,0000	0,10	0,0027	0,0000	0,10	0,0027	0,0000
S01-	KN Rustenfeld	Rothneusiedl	0,11	0,0063	0,0000	0,11	0,0063	0,0000	0,16	0,0063	0,0000	0,16	0,0063	0,0000	0,23	0,0063	0,0000	0,23	0,0063	0,0000
S01-	Rannersdorf	KN Rustenfeld	0,16	0,0089	0,0000	0,16	0,0089	0,0000	0,22	0,0089	0,0000	0,22	0,0089	0,0000	0,33	0,0089	0,0000	0,33	0,0089	0,0000
S011	Leopoldsdorf (B16)	KN Rustenfeld	0,07	0,0039	0,0000	0,07	0,0039	0,0000	0,10	0,0039	0,0000	0,10	0,0039	0,0000	0,14	0,0039	0,0000	0,14	0,0039	0,0000
S01-	Schwechat Süd	Rannersdorf	0,12	0,0070	0,0000	0,12	0,0070	0,0000	0,17	0,0070	0,0000	0,17	0,0070	0,0000	0,25	0,0070	0,0000	0,25	0,0070	0,0000
S01-	Schwechat Ost	Schwechat Süd	0,07	0,0040	0,0000	0,07	0,0040	0,0000	0,10	0,0040	0,0000	0,10	0,0040	0,0000	0,15	0,0040	0,0000	0,15	0,0040	0,0000
S01-	Mannswörth	Schwechat Ost	0,08	0,0042	0,0000	0,08	0,0042	0,0000	0,10	0,0042	0,0000	0,10	0,0042	0,0000	0,15	0,0042	0,0000	0,15	0,0042	0,0000
S01-	KN Schwechat	Mannswörth	0,03	0,0016	0,0000	0,03	0,0016	0,0000	0,04	0,0016	0,0000	0,04	0,0016	0,0000	0,06	0,0016	0,0000	0,06	0,0016	0,0000
S01-	Seyring	Angerner Straße	0,27	0,0148	0,0000	0,27	0,0148	0,0000	0,37	0,0148	0,0000	0,37	0,0148	0,0000	0,54	0,0148	0,0000	0,54	0,0148	0,0000
S01-	KN Eibesbrunn	Seyring	0,22	0,0124	0,0000	0,22	0,0124	0,0000	0,31	0,0124	0,0000	0,31	0,0124	0,0000	0,45	0,0124	0,0000	0,45	0,0124	0,0000
S01-	Hagenbrunn	KN Eibesbrunn	0,17	0,0097	0,0000	0,17	0,0097	0,0000	0,24	0,0097	0,0000	0,24	0,0097	0,0000	0,36	0,0097	0,0000	0,36	0,0097	0,0000
S01-	Korneuburg Nord	Hagenbrunn	0,37	0,0208	0,0000	0,37	0,0208	0,0000	0,51	0,0208	0,0000	0,51	0,0208	0,0000	0,76	0,0208	0,0000	0,76	0,0208	0,0000
S01-	Korneuburg West	Korneuburg Nord	0,15	0,0084	0,0000	0,15	0,0084	0,0000	0,21	0,0084	0,0000	0,21	0,0084	0,0000	0,31	0,0084	0,0000	0,31	0,0084	0,0000
S01-	KN Korneuburg	Korneuburg West	0,05	0,0027	0,0000	0,05	0,0027	0,0000	0,07	0,0027	0,0000	0,07	0,0027	0,0000	0,10	0,0027	0,0000	0,10	0,0027	0,0000
S02-	Gewerbepark Stadlau	Hirschstetten	0,05	0,0029	0,0000	0,05	0,0029	0,0000	0,07	0,0029	0,0000	0,07	0,0029	0,0000	0,11	0,0029	0,0000	0,11	0,0029	0,0000
S02-	Breitenleer Straße	Gewerbepark Stadlau	0,03	0,0016	0,0000	0,03	0,0016	0,0000	0,04	0,0016	0,0000	0,04	0,0016	0,0000	0,06	0,0016	0,0000	0,06	0,0016	0,0000
S02-	Rautenweg	Breitenleer Straße	0,05	0,0027	0,0000	0,05	0,0027	0,0000	0,07	0,0027	0,0000	0,07	0,0027	0,0000	0,10	0,0027	0,0000	0,10	0,0027	0,0000
S02-	Hermann Gebauer Straße	Rautenweg	0,05	0,0029	0,0000	0,05	0,0029	0,0000	0,07	0,0029	0,0000	0,07	0,0029	0,0000	0,11	0,0029	0,0000	0,11	0,0029	0,0000
S02-	Angerner Straße	Hermann Gebauer Straße	0,19	0,0106	0,0000	0,19	0,0106	0,0000	0,26	0,0106	0,0000	0,26	0,0106	0,0000	0,39	0,0106	0,0000	0,39	0,0106	0,0000
S03-	Stockerau Nord	KN Stockerau/West	0,05	0,0030	0,0000	0,05	0,0030	0,0000	0,07	0,0030	0,0000	0,07	0,0030	0,0000	0,11	0,0030	0,0000	0,11	0,0030	0,0000
S03-	Sierndorf	Stockerau Nord	0,29	0,0161	0,0000	0,29	0,0161	0,0000	0,40	0,0161	0,0000	0,40	0,0161	0,0000	0,59	0,0161	0,0000	0,59	0,0161	0,0000
S03-	Obermallebarn	Sierndorf	0,19	0,0108	0,0000	0,19	0,0108	0,0000	0,27	0,0108	0,0000	0,27	0,0108	0,0000	0,40	0,0108	0,0000	0,40	0,0108	0,0000
S03-	Göllersdorf	Obermallebarn	0,26	0,0143	0,0000	0,26	0,0143	0,0000	0,35	0,0143	0,0000	0,35	0,0143	0,0000	0,52	0,0143	0,0000	0,52	0,0143	0,0000
S03-	Großstelzendorf	Göllersdorf	0,10	0,0057	0,0000	0,10	0,0057	0,0000	0,14	0,0057	0,0000	0,14	0,0057	0,0000	0,21	0,0057	0,0000	0,21	0,0057	0,0000
S03-	Hollabrunn Süd	Großstelzendorf	0,25	0,0137	0,0000	0,25	0,0137	0,0000	0,34	0,0137	0,0000	0,34	0,0137	0,0000	0,50	0,0137	0,0000	0,50	0,0137	0,0000
S03-	Hollabrunn Mitte	Hollabrunn Süd	0,07	0,0039	0,0000	0,07	0,0039	0,0000	0,10	0,0039	0,0000	0,10	0,0039	0,0000	0,14	0,0039	0,0000	0,14	0,0039	0,0000

STR-KENNZAHL	MAUTABSCHNITT VON	MAUTABSCHNITT BIS	CO2-Emissionsklasse 5 / Emissionsfrei																	
			Kat. 2						Kat. 3						Kat. 4					
			Tag			Nacht			Tag			Nacht			Tag			Nacht		
			Ges	Luft Lärm	CO2	Ges	Luft Lärm	CO2	Ges	Luft Lärm	CO2	Ges	Luft Lärm	CO2	Ges	Luft Lärm	CO2	Ges	Luft Lärm	CO2
S03-	Hollabrunn Nord	Hollabrunn Mitte	0,16	0,0089	0,0000	0,16	0,0089	0,0000	0,22	0,0089	0,0000	0,22	0,0089	0,0000	0,33	0,0089	0,0000	0,33	0,0089	0,0000
S03-	Wullersdorf	Hollabrunn Nord	0,31	0,0171	0,0000	0,31	0,0171	0,0000	0,42	0,0171	0,0000	0,42	0,0171	0,0000	0,62	0,0171	0,0000	0,62	0,0171	0,0000
S03-	Guntersdorf	Wullersdorf	0,21	0,0118	0,0000	0,21	0,0118	0,0000	0,29	0,0118	0,0000	0,29	0,0118	0,0000	0,43	0,0118	0,0000	0,43	0,0118	0,0000
S04-	Sigleß	KN Mattersburg	0,13	0,0071	0,0000	0,13	0,0071	0,0000	0,18	0,0071	0,0000	0,18	0,0071	0,0000	0,26	0,0071	0,0000	0,26	0,0071	0,0000
S04-	Bad Sauerbrunn	Sigleß	0,30	0,0166	0,0000	0,30	0,0166	0,0000	0,41	0,0166	0,0000	0,41	0,0166	0,0000	0,61	0,0166	0,0000	0,61	0,0166	0,0000
S04-	Neudörfl	Bad Sauerbrunn	0,13	0,0070	0,0000	0,13	0,0070	0,0000	0,17	0,0070	0,0000	0,17	0,0070	0,0000	0,26	0,0070	0,0000	0,26	0,0070	0,0000
S04-	Wr.Neustadt Ost	Neudörfl	0,13	0,0073	0,0000	0,13	0,0073	0,0000	0,18	0,0073	0,0000	0,18	0,0073	0,0000	0,27	0,0073	0,0000	0,27	0,0073	0,0000
S04-	Katzelsdorf	Wr.Neustadt Ost	0,06	0,0034	0,0000	0,06	0,0034	0,0000	0,08	0,0034	0,0000	0,08	0,0034	0,0000	0,13	0,0034	0,0000	0,13	0,0034	0,0000
S04-	Lanzenkirchen	Katzelsdorf	0,05	0,0029	0,0000	0,05	0,0029	0,0000	0,07	0,0029	0,0000	0,07	0,0029	0,0000	0,10	0,0029	0,0000	0,10	0,0029	0,0000
S04-	Wr.Neustadt Süd	Lanzenkirchen	0,05	0,0025	0,0000	0,05	0,0025	0,0000	0,06	0,0025	0,0000	0,06	0,0025	0,0000	0,09	0,0025	0,0000	0,09	0,0025	0,0000
S04-	KN Wr. Neustadt	Wr.Neustadt Süd	0,08	0,0042	0,0000	0,08	0,0042	0,0000	0,10	0,0042	0,0000	0,10	0,0042	0,0000	0,15	0,0042	0,0000	0,15	0,0042	0,0000
S05-	Tulln	KN Stockerau/West	0,52	0,0290	0,0000	0,52	0,0290	0,0000	0,72	0,0290	0,0000	0,72	0,0290	0,0000	1,06	0,0290	0,0000	1,06	0,0290	0,0000
S05-	Königsbrunn / Wagram	Tulln	0,65	0,0360	0,0000	0,65	0,0360	0,0000	0,89	0,0360	0,0000	0,89	0,0360	0,0000	1,32	0,0360	0,0000	1,32	0,0360	0,0000
S05-	Kirchberg/Wagram	Königsbrunn / Wagram	0,17	0,0097	0,0000	0,17	0,0097	0,0000	0,24	0,0097	0,0000	0,24	0,0097	0,0000	0,35	0,0097	0,0000	0,35	0,0097	0,0000
S05-	Fels / Wagram	Kirchberg/Wagram	0,13	0,0072	0,0000	0,13	0,0072	0,0000	0,18	0,0072	0,0000	0,18	0,0072	0,0000	0,27	0,0072	0,0000	0,27	0,0072	0,0000
S05-	Grafenwörth	Fels / Wagram	0,30	0,0167	0,0000	0,30	0,0167	0,0000	0,41	0,0167	0,0000	0,41	0,0167	0,0000	0,61	0,0167	0,0000	0,61	0,0167	0,0000
S05-	Jettsdorf	Grafenwörth	0,13	0,0075	0,0000	0,13	0,0075	0,0000	0,18	0,0075	0,0000	0,18	0,0075	0,0000	0,27	0,0075	0,0000	0,27	0,0075	0,0000
S06-	Neunkirchen	KN Seebenstein	0,20	0,0114	0,0000	0,20	0,0114	0,0000	0,28	0,0114	0,0000	0,28	0,0114	0,0000	0,42	0,0114	0,0000	0,42	0,0114	0,0000
S06-	Gloggnitz	Neunkirchen	0,65	0,0365	0,0000	0,65	0,0365	0,0000	0,90	0,0365	0,0000	0,90	0,0365	0,0000	1,34	0,0365	0,0000	1,34	0,0365	0,0000
S06-	Maria Schutz	Gloggnitz	0,42	0,0233	0,0000	0,42	0,0233	0,0000	0,57	0,0233	0,0000	0,57	0,0233	0,0000	0,85	0,0233	0,0000	0,85	0,0233	0,0000
S06-	Spital / Semmering	Maria Schutz	0,35	0,0198	0,0000	0,35	0,0198	0,0000	0,49	0,0198	0,0000	0,49	0,0198	0,0000	0,72	0,0198	0,0000	0,72	0,0198	0,0000
S06-	Mürzzuschlag Ost	Spital / Semmering	0,30	0,0165	0,0000	0,30	0,0165	0,0000	0,41	0,0165	0,0000	0,41	0,0165	0,0000	0,60	0,0165	0,0000	0,60	0,0165	0,0000
S06-	Mariazell, Mürzsteg, Mürzzuschlag	Mürzzuschlag Ost	0,26	0,0146	0,0000	0,26	0,0146	0,0000	0,36	0,0146	0,0000	0,36	0,0146	0,0000	0,53	0,0146	0,0000	0,53	0,0146	0,0000
S06-	Hönigsberg	Mariazell, Mürzsteg, Mürzzuschlag	0,19	0,0104	0,0000	0,19	0,0104	0,0000	0,26	0,0104	0,0000	0,26	0,0104	0,0000	0,38	0,0104	0,0000	0,38	0,0104	0,0000
S06-	Langenwang	Hönigsberg	0,10	0,0058	0,0000	0,10	0,0058	0,0000	0,14	0,0058	0,0000	0,14	0,0058	0,0000	0,21	0,0058	0,0000	0,21	0,0058	0,0000
S06-	Krieglach	Langenwang	0,12	0,0069	0,0000	0,12	0,0069	0,0000	0,17	0,0069	0,0000	0,17	0,0069	0,0000	0,25	0,0069	0,0000	0,25	0,0069	0,0000
S06-	Mitterdorf	Krieglach	0,31	0,0173	0,0000	0,31	0,0173	0,0000	0,43	0,0173	0,0000	0,43	0,0173	0,0000	0,63	0,0173	0,0000	0,63	0,0173	0,0000
S06-	Kindberg Ost	Mitterdorf	0,32	0,0176	0,0000	0,32	0,0176	0,0000	0,44	0,0176	0,0000	0,44	0,0176	0,0000	0,64	0,0176	0,0000	0,64	0,0176	0,0000
S06-	Kindberg West	Kindberg Ost	0,07	0,0038	0,0000	0,07	0,0038	0,0000	0,09	0,0038	0,0000	0,09	0,0038	0,0000	0,14	0,0038	0,0000	0,14	0,0038	0,0000
S06-	Kindbergdörfl	Kindberg West	0,07	0,0038	0,0000	0,07	0,0038	0,0000	0,09	0,0038	0,0000	0,09	0,0038	0,0000	0,14	0,0038	0,0000	0,14	0,0038	0,0000
S06-	Allerheiligen Mürzhofen	Kindbergdörfl	0,15	0,0085	0,0000	0,15	0,0085	0,0000	0,21	0,0085	0,0000	0,21	0,0085	0,0000	0,31	0,0085	0,0000	0,31	0,0085	0,0000
S06-	St. Marein	Allerheiligen Mürzhofen	0,23	0,0128	0,0000	0,23	0,0128	0,0000	0,32	0,0128	0,0000	0,32	0,0128	0,0000	0,47	0,0128	0,0000	0,47	0,0128	0,0000
S06-	Kapfenberg	St. Marein	0,16	0,0091	0,0000	0,16	0,0091	0,0000	0,22	0,0091	0,0000	0,22	0,0091	0,0000	0,33	0,0091	0,0000	0,33	0,0091	0,0000
S06-	KN Bruck/Mur	Kapfenberg	0,30	0,0169	0,0000	0,30	0,0169	0,0000	0,42	0,0169	0,0000	0,42	0,0169	0,0000	0,62	0,0169	0,0000	0,62	0,0169	0,0000
S06-	ASt Bruck/Mur West	KN Bruck/Mur	0,26	0,0145	0,0000	0,26	0,0145	0,0000	0,36	0,0145	0,0000	0,36	0,0145	0,0000	0,53	0,0145	0,0000	0,53	0,0145	0,0000
S06-	Niklasdorf	ASt Bruck/Mur West	0,24	0,0134	0,0000	0,24	0,0134	0,0000	0,33	0,0134	0,0000	0,33	0,0134	0,0000	0,49	0,0134	0,0000	0,49	0,0134	0,0000
S06-	Leoben Ost	Niklasdorf	0,26	0,0143	0,0000	0,26	0,0143	0,0000	0,35	0,0143	0,0000	0,35	0,0143	0,0000	0,52	0,0143	0,0000	0,52	0,0143	0,0000
S06-	Leoben West	Leoben Ost	0,29	0,0160	0,0000	0,29	0,0160	0,0000	0,40	0,0160	0,0000	0,40	0,0160	0,0000	0,59	0,0160	0,0000	0,59	0,0160	0,0000
S06-	KN St. Michael	Leoben West	0,36	0,0198	0,0000	0,36	0,0198	0,0000	0,49	0,0198	0,0000	0,49	0,0198	0,0000	0,73	0,0198	0,0000	0,73	0,0198	0,0000
S07-	Fürstenfeld	KN Riegersdorf	0,46	0,0259	0,0000	0,46	0,0259	0,0000	0,64	0,0259	0,0000	0,64	0,0259	0,0000	0,95	0,0259	0,0000	0,95	0,0259	0,0000
S07-	Rudersdorf	Fürstenfeld	0,12	0,0067	0,0000	0,12	0,0067	0,0000	0,16	0,0067	0,0000	0,16	0,0067	0,0000	0,24	0,0067	0,0000	0,24	0,0067	0,0000
S07-	Dobersdorf	Rudersdorf	0,28	0,0158	0,0000	0,28	0,0158	0,0000	0,39	0,0158	0,0000	0,39	0,0158	0,0000	0,58	0,0158	0,0000	0,58	0,0158	0,0000
S10-	Neumarkt	Unterweitersdorf	0,36	0,0201	0,0000	0,36	0,0201	0,0000	0,50	0,0201	0,0000	0,50	0,0201	0,0000	0,73	0,0201	0,0000	0,73	0,0201	0,0000
S10-	Kefermarkt	Neumarkt	0,21	0,0115	0,0000	0,21	0,0115	0,0000	0,29	0,0115	0,0000	0,29	0,0115	0,0000	0,42	0,0115	0,0000	0,42	0,0115	0,0000
S10-	Freistadt / Süd	Kefermarkt	0,22	0,0124	0,0000	0,22	0,0124	0,0000	0,31	0,0124	0,0000	0,31	0,0124	0,0000	0,45	0,0124	0,0000	0,45	0,0124	0,0000
S10-	Grünbach Sandl	Freistadt / Süd	0,24	0,0131	0,0000	0,24	0,0131	0,0000	0,32	0,0131	0,0000	0,32	0,0131	0,0000	0,48	0,0131	0,0000	0,48	0,0131	0,0000
S10-	Freistadt / Nord	Grünbach Sandl	0,06	0,0036	0,0000	0,06	0,0036	0,0000	0,09	0,0036	0,0000	0,09	0,0036	0,0000	0,13	0,0036	0,0000	0,13	0,0036	0,0000
S16-	Landeck West	Zams	0,28	0,0153	0,0000	0,28	0,0153	0,0000	0,38	0,0153	0,0000	0,38	0,0153	0,0000	0,56	0,0153	0,0000	0,56	0,0153	0,0000
S16-	Pians	Landeck West	0,18	0,0098	0,0000	0,18	0,0098	0,0000	0,24	0,0098	0,0000	0,24	0,0098	0,0000	0,36	0,0098	0,0000	0,36	0,0098	0,0000
S16-	Flirsch	Pians	0,35	0,0195	0,0000	0,35	0,0195	0,0000	0,48	0,0195	0,0000	0,48	0,0195	0,0000	0,71	0,0195	0,0000	0,71	0,0195	0,0000
S16-	Schnann am Arlberg	Flirsch	0,22	0,0122	0,0000	0,22	0,0122	0,0000	0,30	0,0122	0,0000	0,30	0,0122	0,0000	0,45	0,0122	0,0000	0,45	0,0122	0,0000
S16-	Pettneu	Schnann am Arlberg	0,16	0,0089	0,0000	0,16	0,0089	0,0000	0,22	0,0089	0,0000	0,22	0,0089	0,0000	0,33	0,0089	0,0000	0,33	0,0089	0,0000
S16-	St. Anton/Arlberg	Pettneu	0,09	0,0050	0,0000	0,09	0,0050	0,0000	0,12	0,0050	0,0000	0,12	0,0050	0,0000	0,18	0,0050	0,0000	0,18	0,0050	0,0000
S16-	Langen/Arlberg	St. Anton/Arlberg	2,22	0,0482	0,0000	2,22	0,0482	0,0000	3,08	0,0482	0,0000	3,08	0,0482	0,0000	4,60	0,0482	0,0000	4,60	0,0482	0,0000
S16-	Wald/Arlberg	Langen/Arlberg	0,28	0,0158	0,0000	0,28	0,0158	0,0000	0,39	0,0158	0,0000	0,39	0,0158	0,0000	0,58	0,0158	0,0000	0,58	0,0158	0,0000
S16-	Dalaas	Wald/Arlberg	0,32	0,0180	0,0000	0,32	0,0180	0,0000	0,44	0,0180	0,0000	0,44	0,0180	0,0000	0,66	0,0180	0,0000	0,66	0,0180	0,0000
S16-	Braz Ost	Dalaas	0,18	0,0102	0,0000	0,18	0,0102	0,0000	0,25	0,0102	0,0000	0,25	0,0102	0,0000	0,37	0,0102	0,0000	0,37	0,0102	0,0000
S16-	Braz West	Braz Ost	0,14	0,0079	0,0000	0,14	0,0079	0,0000	0,20	0,0079	0,0000	0,20	0,0079	0,0000	0,29	0,0079	0,0000	0,29	0,0079	0,0000
S16-	Bings	Braz West	0,19	0,0108	0,0000	0,19	0,0108	0,0000	0,27	0,0108	0,0000	0,27	0,0108	0,0000	0,39	0,0108	0,0000	0,39	0,0108	0,0000
S16-	Bludenz Montafon	Bings	0,09	0,0051	0,0000	0,09	0,0051	0,0000	0,13	0,0051	0,0000	0,13	0,0051	0,0000	0,19	0,0051	0,0000	0,19	0,0051	0,0000
S31-	Eisenstadt Süd	Eisenstadt Ost	0,17	0,0092	0,0000	0,17	0,0092	0,0000	0,23	0,0092	0,0000	0,23	0,0092	0,0000	0,34	0,0092	0,0000	0,34	0,0092	0,0000
S31-	Eisenstadt Mitte	Eisenstadt Süd	0,06	0,0035	0,0000	0,06	0,0035	0,0000	0,09	0,0035	0,0000	0,09	0,0035	0,0000	0,13	0,0035	0,0000	0,13	0,0035	0,0000
S31-	KN Eisenstadt	Eisenstadt Mitte	0,10	0,0057	0,0000	0,10	0,0057	0,0000	0,14	0,0057	0,0000	0,14	0,0057	0,0000	0,21	0,0057	0,0000	0,21	0,0057	0,0000
S31-	Wulkaprodersdorf	KN Eisenstadt	0,14	0,0076	0,0000	0,14	0,0076	0,0000	0,19	0,0076	0,0000	0,19	0,0076	0,0000	0,28	0,0076	0,0000	0,28	0,0076	0,0000
S31-	KN Mattersburg	Wulkaprodersdorf	0,39	0,0216	0,0000	0,39	0,0216	0,0000	0,53	0,0216	0,0000	0,53	0,0216	0,0000	0,79	0,0216	0,0000	0,79	0,0216	0,0000
S31-	Forchtenstein	KN Mattersburg	0,28	0,0156	0,0000	0,28	0,0156	0,0000	0,39	0,0156	0,0000	0,39	0,0156	0,0000	0,57	0,0156	0,0000	0,57	0,0156	0,0000
S31-	Sieggraben	Forchtenstein	0,39	0,0218	0,0000	0,39	0,0218	0,0000	0,54	0,0218	0,0000	0,54	0,0218	0,0000	0,80	0,0218	0,0000	0,80	0,0218	0,0000
S31-	Weppersdorf/Kobersdorf	Sieggraben	0,47	0,0263	0,0000	0,47	0,0263	0,0000	0,65	0,0263	0,0000	0,65	0,0263	0,0000	0,96	0,0263	0,0000	0,96	0,0263	0,0000
S31-	Weppersdorf/Markt St.Martin	Weppersdorf/Kobersdorf	0,10	0,0054	0,0000	0,10	0,0054	0,0000	0,13	0,0054	0,0000	0,13	0,0054	0,0000	0,20	0,0054	0,0000	0,20	0,0054	0,0000
S31-	Neutal	Weppersdorf/Markt St.Martin	0,22	0,0125	0,0000	0,22	0,0125	0,0000	0,31	0,0125	0,0000	0,31	0,0125	0,0000	0,46	0,0125	0,0000	0,46	0,0125	0,0000

STR-KENNZAHL	MAUTABSCHNITT VON	MAUTABSCHNITT BIS	CO2-Emissionsklasse 5 / Emissionsfrei																	
			Kat. 2						Kat. 3						Kat. 4					
			Tag			Nacht			Tag			Nacht			Tag			Nacht		
			Ges	Luft Lärm	CO2	Ges	Luft Lärm	CO2	Ges	Luft Lärm	CO2	Ges	Luft Lärm	CO2	Ges	Luft Lärm	CO2	Ges	Luft Lärm	CO2
S31-	Stoob Süd	Neutal	0,20	0,0109	0,0000	0,20	0,0109	0,0000	0,27	0,0109	0,0000	0,27	0,0109	0,0000	0,40	0,0109	0,0000	0,40	0,0109	0,0000
S31-	Oberpullendorf	Stoob Süd	0,21	0,0119	0,0000	0,21	0,0119	0,0000	0,29	0,0119	0,0000	0,29	0,0119	0,0000	0,44	0,0119	0,0000	0,44	0,0119	0,0000
S33-	St. Pölten Ost	KN St. Pölten	0,12	0,0065	0,0000	0,12	0,0065	0,0000	0,16	0,0065	0,0000	0,16	0,0065	0,0000	0,24	0,0065	0,0000	0,24	0,0065	0,0000
S33-	St. Pölten Nord	St. Pölten Ost	0,20	0,0114	0,0000	0,20	0,0114	0,0000	0,28	0,0114	0,0000	0,28	0,0114	0,0000	0,42	0,0114	0,0000	0,42	0,0114	0,0000
S33-	Herzogenburg Süd	St. Pölten Nord	0,22	0,0121	0,0000	0,22	0,0121	0,0000	0,30	0,0121	0,0000	0,30	0,0121	0,0000	0,44	0,0121	0,0000	0,44	0,0121	0,0000
S33-	Herzogenburg Stadt	Herzogenburg Süd	0,12	0,0065	0,0000	0,12	0,0065	0,0000	0,16	0,0065	0,0000	0,16	0,0065	0,0000	0,24	0,0065	0,0000	0,24	0,0065	0,0000
S33-	Herzogenburg Nord	Herzogenburg Stadt	0,06	0,0036	0,0000	0,06	0,0036	0,0000	0,09	0,0036	0,0000	0,09	0,0036	0,0000	0,13	0,0036	0,0000	0,13	0,0036	0,0000
S33-	Traismauer Süd	Herzogenburg Nord	0,31	0,0174	0,0000	0,31	0,0174	0,0000	0,43	0,0174	0,0000	0,43	0,0174	0,0000	0,64	0,0174	0,0000	0,64	0,0174	0,0000
S33-	Traismauer Nord	Traismauer Süd	0,16	0,0089	0,0000	0,16	0,0089	0,0000	0,22	0,0089	0,0000	0,22	0,0089	0,0000	0,32	0,0089	0,0000	0,32	0,0089	0,0000
S33-	Jettsdorf	Traismauer Nord	0,27	0,0149	0,0000	0,27	0,0149	0,0000	0,37	0,0149	0,0000	0,37	0,0149	0,0000	0,55	0,0149	0,0000	0,55	0,0149	0,0000
S35-	Zlatten	KN Bruck/Mur	0,26	0,0143	0,0000	0,26	0,0143	0,0000	0,35	0,0143	0,0000	0,35	0,0143	0,0000	0,52	0,0143	0,0000	0,52	0,0143	0,0000
S35-	Mixnitz/Mautstatt	Zlatten	0,31	0,0172	0,0000	0,31	0,0172	0,0000	0,43	0,0172	0,0000	0,43	0,0172	0,0000	0,63	0,0172	0,0000	0,63	0,0172	0,0000
S35-	Röthelstein	Mixnitz/Mautstatt	0,29	0,0159	0,0000	0,29	0,0159	0,0000	0,39	0,0159	0,0000	0,39	0,0159	0,0000	0,58	0,0159	0,0000	0,58	0,0159	0,0000
S35-	Laufnitzdorf	Röthelstein	0,14	0,0077	0,0000	0,14	0,0077	0,0000	0,19	0,0077	0,0000	0,19	0,0077	0,0000	0,28	0,0077	0,0000	0,28	0,0077	0,0000
S35-	Rothleiten	Laufnitzdorf	0,16	0,0087	0,0000	0,16	0,0087	0,0000	0,22	0,0087	0,0000	0,22	0,0087	0,0000	0,32	0,0087	0,0000	0,32	0,0087	0,0000
S35-	Frohnleiten Nord	Rothleiten	0,10	0,0054	0,0000	0,10	0,0054	0,0000	0,13	0,0054	0,0000	0,13	0,0054	0,0000	0,20	0,0054	0,0000	0,20	0,0054	0,0000
S35-	Frohnleiten	Frohnleiten Nord	0,05	0,0025	0,0000	0,05	0,0025	0,0000	0,06	0,0025	0,0000	0,06	0,0025	0,0000	0,09	0,0025	0,0000	0,09	0,0025	0,0000
S35-	Badl Peggau	Frohnleiten	0,30	0,0169	0,0000	0,30	0,0169	0,0000	0,42	0,0169	0,0000	0,42	0,0169	0,0000	0,62	0,0169	0,0000	0,62	0,0169	0,0000
S35-	Peggau Mitte	Badl Peggau	0,10	0,0056	0,0000	0,10	0,0056	0,0000	0,14	0,0056	0,0000	0,14	0,0056	0,0000	0,21	0,0056	0,0000	0,21	0,0056	0,0000
S35-	KN Peggau Deutschfeistritz	Peggau Mitte	0,21	0,0117	0,0000	0,21	0,0117	0,0000	0,29	0,0117	0,0000	0,29	0,0117	0,0000	0,43	0,0117	0,0000	0,43	0,0117	0,0000
S36-	St. Stefan ob Leoben	KN St. Michael	0,17	0,0097	0,0000	0,17	0,0097	0,0000	0,24	0,0097	0,0000	0,24	0,0097	0,0000	0,35	0,0097	0,0000	0,35	0,0097	0,0000
S36-	Kraubath	St. Stefan ob Leoben	0,19	0,0104	0,0000	0,19	0,0104	0,0000	0,26	0,0104	0,0000	0,26	0,0104	0,0000	0,38	0,0104	0,0000	0,38	0,0104	0,0000
S36-	Feistritz St. Lorenzen	Kraubath	0,33	0,0183	0,0000	0,33	0,0183	0,0000	0,45	0,0183	0,0000	0,45	0,0183	0,0000	0,67	0,0183	0,0000	0,67	0,0183	0,0000
S36-	Knittelfeld Ost	Feistritz St. Lorenzen	0,38	0,0210	0,0000	0,38	0,0210	0,0000	0,52	0,0210	0,0000	0,52	0,0210	0,0000	0,77	0,0210	0,0000	0,77	0,0210	0,0000
S36-	Knittelfeld West	Knittelfeld Ost	0,16	0,0089	0,0000	0,16	0,0089	0,0000	0,22	0,0089	0,0000	0,22	0,0089	0,0000	0,33	0,0089	0,0000	0,33	0,0089	0,0000
S36-	Zeltweg Ost Spielberg	Knittelfeld West	0,05	0,0028	0,0000	0,05	0,0028	0,0000	0,07	0,0028	0,0000	0,07	0,0028	0,0000	0,10	0,0028	0,0000	0,10	0,0028	0,0000
S36-	Zeltweg West	Zeltweg Ost Spielberg	0,32	0,0181	0,0000	0,32	0,0181	0,0000	0,45	0,0181	0,0000	0,45	0,0181	0,0000	0,66	0,0181	0,0000	0,66	0,0181	0,0000
S36-	Judenburg Ost Fohnsdorf	Zeltweg West	0,16	0,0091	0,0000	0,16	0,0091	0,0000	0,22	0,0091	0,0000	0,22	0,0091	0,0000	0,33	0,0091	0,0000	0,33	0,0091	0,0000
S36-	Judenburg West	Judenburg Ost Fohnsdorf	0,25	0,0141	0,0000	0,25	0,0141	0,0000	0,35	0,0141	0,0000	0,35	0,0141	0,0000	0,52	0,0141	0,0000	0,52	0,0141	0,0000
S36-	St. Georgen Ost	As B317 Ost	0,03	0,0015	0,0000	0,03	0,0015	0,0000	0,04	0,0015	0,0000	0,04	0,0015	0,0000	0,05	0,0015	0,0000	0,05	0,0015	0,0000
S36-	St. Georgen West	St. Georgen Ost	0,05	0,0027	0,0000	0,05	0,0027	0,0000	0,07	0,0027	0,0000	0,07	0,0027	0,0000	0,10	0,0027	0,0000	0,10	0,0027	0,0000
S36-	Unzmarkt Ost	St. Georgen West	0,20	0,0110	0,0000	0,20	0,0110	0,0000	0,27	0,0110	0,0000	0,27	0,0110	0,0000	0,40	0,0110	0,0000	0,40	0,0110	0,0000
S36-	Unzmarkt West	Unzmarkt Ost	0,07	0,0041	0,0000	0,07	0,0041	0,0000	0,10	0,0041	0,0000	0,10	0,0041	0,0000	0,15	0,0041	0,0000	0,15	0,0041	0,0000
S36-	As B317 (prov.)	Unzmarkt West	0,06	0,0034	0,0000	0,06	0,0034	0,0000	0,08	0,0034	0,0000	0,08	0,0034	0,0000	0,12	0,0034	0,0000	0,12	0,0034	0,0000
S37-	St. Veit Mitte / Brückl	St. Veit Nord / Kraig	0,15	0,0085	0,0000	0,15	0,0085	0,0000	0,21	0,0085	0,0000	0,21	0,0085	0,0000	0,31	0,0085	0,0000	0,31	0,0085	0,0000
S37-	St. Veit Süd	St. Veit Mitte / Brückl	0,13	0,0073	0,0000	0,13	0,0073	0,0000	0,18	0,0073	0,0000	0,18	0,0073	0,0000	0,27	0,0073	0,0000	0,27	0,0073	0,0000
S37-	St. Veit Industriegebiet	St. Veit Süd	0,10	0,0055	0,0000	0,10	0,0055	0,0000	0,13	0,0055	0,0000	0,13	0,0055	0,0000	0,20	0,0055	0,0000	0,20	0,0055	0,0000
S37-	Maria Saal	St. Veit Industriegebiet	0,34	0,0192	0,0000	0,34	0,0192	0,0000	0,47	0,0192	0,0000	0,47	0,0192	0,0000	0,70	0,0192	0,0000	0,70	0,0192	0,0000
S37-	Karnburg	Maria Saal	0,12	0,0068	0,0000	0,12	0,0068	0,0000	0,17	0,0068	0,0000	0,17	0,0068	0,0000	0,25	0,0068	0,0000	0,25	0,0068	0,0000
S37-	Klagenfurt Nord	Karnburg	0,11	0,0060	0,0000	0,11	0,0060	0,0000	0,15	0,0060	0,0000	0,15	0,0060	0,0000	0,22	0,0060	0,0000	0,22	0,0060	0,0000

ANHANG 5

BESCHILDERUNG DER GO-VERTRIEBSSTELLEN

<u>In Österreich</u> – Untergeordnetes Straßennetz, bestehende Mautstellen, Grenzstellen:

1. Wegweiser:

(„alte“ Pfeilform nur in Tirol)

2. Vorankünder:

3. Überdeckungsbleche bzw. Folien bei bestehenden Orientierungstafeln:

z.B.:

In Deutschland:

In Slowenien:

Raststättenbeschilderung (in Slowenien - auf bereits bestehender Beschilderung):

<u>In Ungarn:</u>

<u>In Italien</u> (Raststättenbeschilderung - auf bereits bestehender Beschilderung):

ANHANG 6a: Antrag auf Erstattung bereits entrichteter Maut für nichtmilitärische Kfz mit nicht mehr als 3,5 t technisch zulässiger Gesamtmasse[1] im Rahmen des PfP-SOFA

(§ 5 Abs. 1 Z. 3 BStMG i. V. m. Mautordnung Teil A I, Punkt 1.3.3.1)

Antragsnummer: _____ (wird von der ASFINAG ausgefüllt)

Ich beantrage / Wir beantragen die Erstattung der verrechneten zeitabhängigen Maut für das nachfolgend aufgeführte Kraftfahrzeug. Ich beantrage / Wir bestätigen, dass das Kraftfahrzeug i. S. d. Punktes 1.3.3.1 der Mautordnung Teil A I eingesetzt wurde.

1. ZEITPUNKT DER FAHRT

Datum der Einzelfahrt: _____ von _____ Uhr bis _____ Uhr

Fahrtstrecke (Anschlussstellen): von _____ bis _____

2. ANGABEN ZUM KRAFTFAHRZEUG

Kfz-Kennzeichen: _____ Kraftfahrzeugart: _____

Zulassungsstaat: _____

3. ANGABEN ZUM ZULASSUNGSBESITZER

Vor-/Nachname oder Firma: _____

Anschrift: _____

Ansprechperson: _____

Tel.-Nr. / Fax-Nr. / E-Mail: _____

4. BANKVERBINDUNG DES ZULASSUNGSBESITZERS

Bankinstitut: _____

Bankleitzahl (BIC): _____

Kontonummer (IBAN): _____

Fragen Sie Ihre Bank nach BIC und IBAN, falls Ihnen diese Angaben nicht bekannt sind.

5. UNTERLAGEN

Reichen Sie zusammen mit dem Antrag die folgenden Unterlagen ein:

- NATO-Formulare (EUFOR, KFOR, US Army …), Militärfrachtbriefe etc., die zum Kfz-Kennzeichen passen und das korrekte Datum haben

Schicken Sie den vollständig ausgefüllten und unterfertigten Antrag per Post oder Fax an:
ASFINAG Maut Service GmbH, Schnirchgasse 17, 1030 Wien, Österreich
Fax: +43 1 955 1277

Ort, Datum

Unterschrift des Antragstellers

[1] Gemäß § 33 Abs 18 Z 8 BStMG gelten Kraftfahrzeuge mit einem höchsten zulässigen Gesamtgewicht von nicht mehr als 3,5 t, die bereits vor dem 01.12.2023 zum Verkehr zugelassen worden sind und bei denen das höchste zulässige Gesamtgewicht vor dem 01.12.2023 mit nicht mehr als 3,5 t festgelegt worden ist, bis zum 31.01.2029 als Fahrzeuge mit einer technisch zulässigen Gesamtmasse von nicht mehr als 3,5 t und unterliegen somit der zeitabhängigen Maut.

* Soweit sich die im Formular verwendeten Bezeichnungen auf natürliche Personen beziehen, gilt die gewählte Form für alle Geschlechter.

ANHANG 6b: Antrag auf Erstattung bereits entrichteter Maut nichtmilitärischer Kfz mit mehr als 3,5 t technisch zulässiger Gesamtmasse im Rahmen des PfP-SOFA

(§ 5 Abs. 1 Z. 3 BStMG i. V. m. Mautordnung Teil B, Punkt 3.3.1)

Antragsnummer: _____ (wird von der ASFINAG ausgefüllt)

Ich beantrage / Wir beantragen die Erstattung der verrechneten kilometerabhängigen Maut für das nachfolgend aufgeführte Kraftfahrzeug. Ich beantrage / Wir bestätigen, dass das Fahrzeug i. S. d. Punktes 3.3.1, fünfter Unterpunkt, der Mautordnung Teil B eingesetzt wurde.

1. ZEITPUNKT DER FAHRT (bei mehreren Fahrten bitte Blatt 2 benutzen)

Datum der Einzelfahrt: _____ von _____ Uhr bis _____ Uhr

Fahrtstrecke (Anschlussstellen): von _____ bis _____

2. ANGABEN ZUM KRAFTFAHRZEUG

Zulassungsstaat: _____ Kfz-Kennzeichen: _____

Kraftfahrzeugart: _____ Grundkategorie: _____

GO-Box-Nummer (falls vorhanden): _____

3. ANGABEN ZUM ZULASSUNGSBESITZER

Vor-/Nachname oder Firma: _____

Anschrift: _____

Ansprechperson: _____

Tel.-Nr. / Fax-Nr. / E-Mail: _____

4. BANKVERBINDUNG DES ZULASSUNGSBESITZERS

Bankinstitut: _____

Bankleitzahl (BIC): _____

Kontonummer (IBAN): _____

Fragen Sie Ihre Bank nach BIC und IBAN, falls Ihnen diese Angaben nicht bekannt sind.

5. UNTERLAGEN

Reichen Sie zusammen mit dem Antrag die folgenden Unterlagen ein:

- NATO-Formulare (EUFOR, KFOR, US Army …), Militärfrachtbriefe etc., die zum Kfz-Kennzeichen passen und das korrekte Datum haben
- Aufladungsbelege für Pre-Pay-GO-Boxen
- eventuelle Nachzahlungsbelege

Schicken Sie den vollständig ausgefüllten und unterfertigten Antrag per Post oder Fax an:
ASFINAG Maut Service GmbH, Schnirchgasse 17, 1030 Wien, Österreich
Fax: +43 1 955 1277

Ort, Datum

Unterschrift des Antragstellers

* Soweit sich die im Formular verwendeten Bezeichnungen auf natürliche Personen beziehen, gilt die gewählte Form für alle Geschlechter.

ANHANG 6b: Antrag auf Erstattung im Rahmen des PfP-SOFA

(§ 5 Abs. 1 Z. 3 BStMG i. V. m. Mautordnung Teil B, Punkt 3.3.1)

Antragsnummer: _____ (wird von der ASFINAG ausgefüllt)

Kfz-Kennzeichen: _____ Zulassungsstaat: _____

Tragen Sie hier weitere Fahrten ein

Datum der Einzelfahrt: _____ von _____ Uhr bis _____ Uhr
Fahrtstrecke (Anschlussstellen): von _____ bis _____

Datum der Einzelfahrt: _____ von _____ Uhr bis _____ Uhr
Fahrtstrecke (Anschlussstellen): von _____ bis _____

Datum der Einzelfahrt: _____ von _____ Uhr bis _____ Uhr
Fahrtstrecke (Anschlussstellen): von _____ bis _____

Datum der Einzelfahrt: _____ von _____ Uhr bis _____ Uhr
Fahrtstrecke (Anschlussstellen): von _____ bis _____

Datum der Einzelfahrt: _____ von _____ Uhr bis _____ Uhr
Fahrtstrecke (Anschlussstellen): von _____ bis _____

Datum der Einzelfahrt: _____ von _____ Uhr bis _____ Uhr
Fahrtstrecke (Anschlussstellen): von _____ bis _____

Datum der Einzelfahrt: _____ von _____ Uhr bis _____ Uhr
Fahrtstrecke (Anschlussstellen): von _____ bis _____

Datum der Einzelfahrt: _____ von _____ Uhr bis _____ Uhr
Fahrtstrecke (Anschlussstellen): von _____ bis _____

Datum der Einzelfahrt: _____ von _____ Uhr bis _____ Uhr
Fahrtstrecke (Anschlussstellen): von _____ bis _____

Datum der Einzelfahrt: _____ von _____ Uhr bis _____ Uhr
Fahrtstrecke (Anschlussstellen): von _____ bis _____

Ort, Datum

Unterschrift des Antragstellers

[1] Gemäß § 33 Abs 18 Z 8 BStMG gelten Kraftfahrzeuge mit einem höchsten zulässigen Gesamtgewicht von nicht mehr als 3,5 t, die bereits vor dem 01.12.2023 zum Verkehr zugelassen worden sind und bei denen das höchste zulässige Gesamtgewicht vor dem 01.12.2023 mit nicht mehr als 3,5 t festgelegt worden ist, bis zum 31.01.2029 als Fahrzeuge mit einer technisch zulässigen Gesamtmasse von nicht mehr als 3,5 t und unterliegen somit der zeitabhängigen Maut.

* Soweit sich die im Formular verwendeten Bezeichnungen auf natürliche Personen beziehen, gilt die gewählte Form für alle Geschlechter.

ANHANG 7

MUSTER INFORMATIONSSCHREIBEN

gemäß § 30b Abs. 1 BStMG

1. ZEITABHÄNGIGE MAUT (MAUTORDNUNG TEIL A I)

Salzburg, am ...

Rechnung

Rechnungsnummer: ...
Kontrollfallnummer: ...
Kennzeichen: ...

Festgesetzter Ersatzmautbetrag

Netto	EUR	100,00
+20 % USt.	EUR	20,00
Brutto	EUR	120,00

Datum / Uhrzeit: ... / ...
Straße / Mautabschnitt: ...

Feststellung der Übertretung durch ...

Deliktart
Nichtentrichtung der Maut in Österreich gemäß § 20 Abs. 1 Bundesstraßen-Mautgesetz 2002 – BStMG

Informationsschreiben gemäß Artikel 24 und 25 der Richtlinie (EU) 2019/520 - Ersatzmaut

Sehr geehrte/r Zulassungsbesitzer/in,

das auf Sie zugelassene Kraftfahrzeug mit dem Kennzeichen [...] wurde auf dem österreichischen mautpflichtigen Straßennetz von einer automatischen Vignettenkontrolle erfasst. Dabei wurde festgestellt, dass für dieses Kraftfahrzeug die zeitabhängige Maut nicht ordnungsgemäß entrichtet wurde. Für diesen Fall sieht § 19 Abs. 1 und 4 BStMG 2002 in Verbindung mit der Mautordnung eine Ersatzmaut in Höhe von 120 EUR inkl. Umsatzsteuer vor.

Bitte überweisen Sie den Betrag von **120 EUR** einlangend innerhalb von **vier Wochen** auf das folgende Bankkonto.

Bank: [...]
Empfänger: ASFINAG
IBAN: [...]
BIC: [...] (falls ein 8-stelliger BIC einzugeben ist)
[...] (falls ein 11-stelliger BIC einzugeben ist)
Verwendungszweck: [...] (ohne Leerzeichen)

Bitte geben Sie den obigen IBAN und ggf. BIC sowie den Verwendungszweck auf einer Zahlungsanweisung oder in Ihrem Internet-Banking bzw. Ihrer Banking-App in den dafür vorgesehenen Feldern an.

Autobahnen- und Schnellstraßen-Finanzierungs-Aktiengesellschaft

Seite 1 von 2

Schnirchgasse 17
1030 Wien
Österreich

T +43 (0) 50108-99299
F +43 (0) 50108-10020
emf@asfinag.at
asfinag.at

UID: ATU 43143200
Firmenbuchgericht: Handelsgericht Wien, FN 92191 a
Rechtsform Aktiengesellschaft, Sitz Wien
TÜV-Süd Zertifikat Nr. Q1531134, Zertifiziert nach ISO 9001:2015

MUSTER

Mit der fristgerechten Einzahlung vermeiden Sie die Einleitung eines Verwaltungsstrafverfahrens bei der zuständigen Behörde [...]. Diese Behörde kann Ihnen ein Informationsschreiben übermitteln, in welchem eine Geldstrafe in der Höhe von 300 EUR vorgeschrieben wird. Wird dieser vorgeschriebene Betrag nicht fristgerecht einbezahlt, kann in weiterer Folge ein ordentliches Verwaltungsstrafverfahren eingeleitet werden, in welchem der Strafrahmen 300 – 3.000 EUR beträgt.

Die Zahlungsfrist wird auch bei Kontaktaufnahme mit der ASFINAG Maut Service GmbH weder aufgehoben noch verlängert. Bitte denken Sie daran, dass die Überweisung mehrere Tage in Anspruch nehmen kann.

Wichtig:

1. Die Höhe der Ersatzmaut ist in der geltenden Mautordnung festgesetzt. Eine Reduzierung der berechtigten Ersatzmautforderung ist nicht möglich.

2. Eine Ratenzahlung ist nicht möglich. Zahlen Sie bitte den Gesamtbetrag ein.

3. Teilzahlungen werden umgehend, unter Verrechnung einer Bearbeitungsgebühr von 15 EUR, rückerstattet. Durch solche Zahlungen kann die Einleitung eines Verwaltungsstrafverfahrens nicht vermieden werden.

4. Falls Sie Fragen zu diesem Informationsschreiben haben oder sich schriftlich zu dem Vorwurf der Nichtentrichtung der Maut äußern möchten, erreichen Sie die ASFINAG per E-Mail an **emf@asfinag.at**. Ihrer Nachricht können Sie auch entsprechende Beweismittel für Ihre Argumentation beilegen. Bitte beachten Sie, dass Antwortschreiben nur in deutscher oder englischer Sprache bearbeitet werden können.

Beachten Sie bitte, dass die Ersatzmaut erst dann als bezahlt gilt, wenn der Gesamtbetrag binnen 4 Wochen ab Ausstellungsdatum dieser Zahlungsaufforderung auf dem Bankkonto der ASFINAG vollständig eingeht und die Überweisung den Verwendungszweck [...] enthält. Die Einzahlung kann nur dann Ihrer Zahlungsaufforderung zugeordnet werden, wenn der genannte Verwendungszweck vollständig und richtig angegeben ist.

Freundliche Grüße

ASFINAG

MUSTER

Hinweis: Im Falle der Überweisung ist der Gesamtbetrag brutto (d.h. inkl. Umsatzsteuer) zu überweisen, da es sich hierbei um einen in Österreich getätigten Umsatz handelt, der keine innergemeinschaftliche Lieferung oder Dienstleistung darstellt. Die gezahlte Umsatzsteuer kann von einem Unternehmer gemäß § 2 UStG mit Firmensitz innerhalb der EU erst ab einem Rückforderungsbetrag in Höhe von 50 EUR per Antrag beim zuständigen Sitzfinanzamt und mit einem Firmensitz in einem Drittland erst ab einem Rückforderungsbetrag in Höhe von 400 EUR per Antrag beim zuständigen österreichischen Finanzamt zurückgefordert werden.

Gemäß der Verordnung (EU) 2016/679 sind Sie berechtigt, den Zugang zu Ihren personenbezogenen Daten, die Berichtigung oder Löschung dieser Daten oder die Einschränkung der Verarbeitung Ihrer personenbezogenen Daten zu verlangen oder Widerspruch gegen die Verarbeitung einzulegen. Ferner sind Sie berechtigt, bei der Österreichischen Datenschutzbehörde, Barichgasse 40-42, 1030 Wien, eine Beschwerde einzureichen.

2. STRECKENMAUT (MAUTORDNUNG TEIL A II)

Salzburg, am ...

Rechnung

Rechnungsnummer: ...
Kontrollfallnummer: ...
Kennzeichen: ...

Festgesetzter Ersatzmautbetrag

Netto	EUR	100,00
+20 % USt.	EUR	20,00
Brutto	EUR	120,00

Datum / Uhrzeit: ... / ...
Straße / Mautabschnitt: ...

Feststellung der Übertretung durch Spurkamera ...

Deliktart
Nichtentrichtung der Maut in Österreich gemäß § 32 Abs. 1 zweiter Satz Bundesstraßen-Mautgesetz 2002 – BStMG

Informationsschreiben gemäß Artikel 24 und 25 der Richtlinie (EU) 2019/520 - Ersatzmaut

Sehr geehrte/r Zulassungsbesitzer/in,

das auf Sie zugelassene Kraftfahrzeug mit dem Kennzeichen [...] wurde auf dem österreichischen mautpflichtigen Straßennetz von einer automatischen Kontrolleinrichtung erfasst. Dabei wurde festgestellt, dass die geschuldete Streckenmaut nicht ordnungsgemäß entrichtet wurde. Für diesen Fall sieht § 19 Abs. 1 und 4 BStMG 2002 in Verbindung mit der Mautordnung eine Ersatzmaut in Höhe von 120 EUR inkl. Umsatzsteuer vor.

Bitte überweisen Sie den Betrag von **120 EUR** einlangend innerhalb von **vier Wochen** auf das folgende Bankkonto.

Bank: [...]
Empfänger: ASFINAG
IBAN: [...]
BIC: [...] (falls ein 8-stelliger BIC einzugeben ist)
[...] (falls ein 11-stelliger BIC einzugeben ist)
Verwendungszweck: [...] (ohne Leerzeichen)

Bitte geben Sie den obigen IBAN und ggf. BIC sowie den Verwendungszweck auf einer Zahlungsanweisung oder in Ihrem Internet-Banking bzw. Ihrer Banking-App in den dafür vorgesehenen Feldern an.

Autobahnen- und Schnellstraßen-Finanzierungs-Aktiengesellschaft
Schnirchgasse 17
1030 Wien
Österreich
T +43 (0) 50108-99299
F +43 (0) 50108-10020
emf@asfinag.at
asfinag.at
UID: ATU 43143200
Firmenbuchgericht: Handelsgericht Wien, FN 92191 a
Rechtsform Aktiengesellschaft, Sitz Wien
TÜV-Süd Zertifikat Nr. Q1531134, Zertifiziert nach ISO 9001:2015

Seite 1 von 2

MUSTER

Mit der fristgerechten Einzahlung vermeiden Sie die Einleitung eines Verwaltungsstrafverfahrens bei der zuständigen Behörde [...]. Diese Behörde kann Ihnen ein Informationsschreiben übermitteln, in welchem eine Geldstrafe in der Höhe von 300 EUR vorgeschrieben wird. Wird dieser vorgeschriebene Betrag nicht fristgerecht einbezahlt, kann in weiterer Folge ein ordentliches Verwaltungsstrafverfahren eingeleitet werden, in welchem der Strafrahmen 300 – 3.000 EUR beträgt.

Die Zahlungsfrist wird auch bei Kontaktaufnahme mit der ASFINAG Maut Service GmbH weder aufgehoben noch verlängert. Bitte denken Sie daran, dass die Überweisung mehrere Tage in Anspruch nehmen kann.

Wichtig:

1. Die Höhe der Ersatzmaut ist in der geltenden Mautordnung festgesetzt. Eine Reduzierung der berechtigten Ersatzmautforderung ist nicht möglich.

2. Eine Ratenzahlung ist nicht möglich. Zahlen Sie bitte den Gesamtbetrag ein.

3. Teilzahlungen werden umgehend, unter Verrechnung einer Bearbeitungsgebühr von 15 EUR, rückerstattet. Durch solche Zahlungen kann die Einleitung eines Verwaltungsstrafverfahrens nicht vermieden werden.

4. Falls Sie Fragen zu diesem Informationsschreiben haben oder sich schriftlich zu dem Vorwurf der Nichtentrichtung der Maut äußern möchten, erreichen Sie die ASFINAG per E-Mail an **emf@asfinag.at**. Ihrer Nachricht können Sie auch entsprechende Beweismittel für Ihre Argumentation beilegen. Bitte beachten Sie, dass Antwortschreiben nur in deutscher oder englischer Sprache bearbeitet werden können.

Beachten Sie bitte, dass die Ersatzmaut erst dann als bezahlt gilt, wenn der Gesamtbetrag binnen 4 Wochen ab Ausstellungsdatum dieser Zahlungsaufforderung auf dem Bankkonto der ASFINAG vollständig eingeht und die Überweisung den Verwendungszweck [...] enthält. Die Einzahlung kann nur dann Ihrer Zahlungsaufforderung zugeordnet werden, wenn der genannte Verwendungszweck vollständig und richtig angegeben ist.

Freundliche Grüße
ASFINAG

MUSTER

Hinweis: Im Falle der Überweisung ist der Gesamtbetrag brutto (d.h. inkl. Umsatzsteuer) zu überweisen, da es sich hierbei um einen in Österreich getätigten Umsatz handelt, der keine innergemeinschaftliche Lieferung oder Dienstleistung darstellt. Die gezahlte Umsatzsteuer kann von einem Unternehmer gemäß § 2 UStG mit Firmensitz innerhalb der EU erst ab einem Rückforderungsbetrag in Höhe von 50 EUR per Antrag beim zuständigen Sitzfinanzamt und mit einem Firmensitz in einem Drittland erst ab einem Rückforderungsbetrag in Höhe von 400 EUR per Antrag beim zuständigen österreichischen Finanzamt zurückgefordert werden.

Gemäß der Verordnung (EU) 2016/679 sind Sie berechtigt, den Zugang zu Ihren personenbezogenen Daten, die Berichtigung oder Löschung dieser Daten oder die Einschränkung der Verarbeitung Ihrer personenbezogenen Daten zu verlangen oder Widerspruch gegen die Verarbeitung einzulegen. Ferner sind Sie berechtigt, bei der Österreichischen Datenschutzbehörde, Barichgasse 40-42, 1030 Wien, eine Beschwerde einzureichen.

3. FAHRLEISTUNGSABHÄNGIGE MAUT (MAUTORDNUNG TEIL B)

Wien, am ...

Informationsschreiben gemäß Artikel 24 und 25 der Richtlinie (EU) 2019/520 – Ersatzmaut

Rechnung

Rechnungsnummer:	...
Identifikationsnummer:	...
Kfz-Kennzeichen / Zulassungsstaat:	... / ...
Datum / Uhrzeit:	... / ...
Straße / Mautabschnitt:	... / ...
Feststellung der Übertretung durch:	...

Deliktart: **Nichtentrichtung der Maut in Österreich gemäß § 20 Abs. 2 Bundesstraßen-Mautgesetz 2002 – BStMG**

Festgesetzter Ersatzmautbetrag:

Netto:	**EUR**	**200,00**
+20 % USt.	**EUR**	**40,00**
Brutto:	**EUR**	**240,00**

Sehr geehrte/r Zulassungsbesitzer/in,

das auf Sie zugelassene Kraftfahrzeug mit dem Kennzeichen [...] wurde auf dem österreichischen mautpflichtigen Straßennetz von einer automatischen Mautkontrolleinrichtung erfasst. Dabei wurde festgestellt, dass für dieses Kraftfahrzeug die fahrleistungsabhängige Maut nicht ordnungsgemäß entrichtet wurde. Für diesen Fall sieht § 19 Abs. 1 und 4 BStMG 2002 in Verbindung mit der Mautordnung eine Ersatzmaut in Höhe von 240 EUR inkl. Umsatzsteuer vor.

Wie kam es zur Verwaltungsübertretung?

- ...

Bitte überweisen Sie den Betrag von **240 EUR** einlangend innerhalb von **vier Wochen** auf das folgende Bankkonto:

Seite 1 von 3

Autobahnen- und Schnellstraßen-Finanzierungs-Aktiengesellschaft

Austro Tower
Schnirchgasse 17
1030 Wien
Österreich

info@asfinag.at
asfinag.at/kontakt

Firmenbuchgericht: Handelsgericht Wien, FN 92191 a
Rechtsform: Aktiengesellschaft, Sitz: Wien, UID: ATU 43143200
TÜV-Süd Zertifikat Nr. Q1531134, zertifiziert nach ISO 9001:2015

MUSTER

Bank:	[...]
Empfänger:	ASFINAG
IBAN:	[...]
BIC:	[...]
Verwendungszweck:	[...]

Bitte geben Sie den obigen IBAN und ggf. BIC sowie den Verwendungszweck entweder auf einer Zahlungsanweisung oder in Ihrem Internet-Banking bzw. Banking-App in den dafür vorgesehenen Feldern an oder scannen Sie den obigen QR-Code, der alle Überweisungsdaten enthält.

Mit der fristgerechten Einzahlung vermeiden Sie die Einleitung eines Verwaltungsstrafverfahrens bei der zuständigen Behörde [...].
Diese Behörde kann Ihnen ein Informationsschreiben übermitteln, in welchem eine Geldstrafe in der Höhe von 300 EUR vorgeschrieben wird. Wird dieser vorgeschriebene Betrag nicht fristgerecht einbezahlt, kann in weiterer Folge ein ordentliches Verwaltungsstrafverfahren eingeleitet werden, in welchem der Strafrahmen 300 – 3.000 EUR beträgt.

Die Zahlungsfrist wird auch bei Kontaktaufnahme mit der ASFINAG Maut Service GmbH weder aufgehoben noch verlängert. Bitte denken Sie daran, dass die Überweisung mehrere Tage in Anspruch nehmen kann.

Wichtig:

1. Die Höhe der Ersatzmaut ist in der geltenden Mautordnung festgesetzt. Eine Reduzierung der berechtigten Ersatzmautforderung ist nicht möglich

2. Eine Ratenzahlung ist nicht möglich. Zahlen Sie bitte den Gesamtbetrag ein.

3. Teilzahlungen werden umgehend, unter Verrechnung einer Bearbeitungsgebühr von 15 EUR, rückerstattet. Durch solche Zahlungen kann die Einleitung eines Verwaltungsstrafverfahrens nicht vermieden werden.

4. Falls Sie Fragen zu diesem Informationsschreiben haben oder sich schriftlich zu dem Vorwurf der Nichtentrichtung der Maut äußern möchten, erreichen Sie die ASFINAG per E-Mail an **info@go-maut.at**. Ihrer Nachricht können Sie auch entsprechende Beweismittel für Ihre Argumentation beilegen. Bitte beachten Sie, dass Antwortschreiben nur in deutscher oder englischer Sprache bearbeitet werden können. Das ASFINAG Service Center erreichen Sie auch unter folgender Telefonnummer +43 1 955 1266.

Die Einzahlung kann nur dann Ihrer Zahlungsaufforderung zugeordnet werden, wenn der genannte Verwendungszweck vollständig und richtig angegeben ist.

Wie sind derartige Aufforderungen zur Zahlung einer Ersatzmaut künftig zu vermeiden?

- ...

Informationen zum Mautsystem und die Mautordnung finden Sie auf www.asfinag.at und www.go-maut.at.

Freundliche Grüße

ASFINAG

MUSTER

Hinweis: Im Falle der Überweisung ist der Gesamtbetrag brutto (d.h. inkl. Umsatzsteuer) zu überweisen, da es sich hierbei um einen in Österreich getätigten Umsatz handelt, der keine innergemeinschaftliche Lieferung oder Dienstleistung darstellt. Die gezahlte Umsatzsteuer kann von einem Unternehmen gemäß § 2 UStG mit Firmensitz innerhalb der EU erst ab einem Rückforderungsbetrag in Höhe von 50 EUR per Antrag beim zuständigen Sitzfinanzamt und mit einem Firmensitz in einem Drittland erst ab einem Rückforderungsbetrag in Höhe von 400 EUR per Antrag beim zuständigen österreichischen Finanzamt zurückgefordert werden.

Gemäß der Verordnung (EU) 2016/679 sind Sie berechtigt, den Zugang zu Ihren personenbezogenen Daten, die Berichtigung oder Löschung dieser Daten oder die Einschränkung der Verarbeitung Ihrer personenbezogenen Daten zu verlangen oder Widerspruch gegen die Verarbeitung einzulegen. Ferner sind Sie berechtigt, bei der Österreichischen Datenschutzbehörde, Barichgasse 40-42, 1030 Wien, eine Beschwerde einzureichen.

Alle Kontrollfälle des Deliktes im Detail:

Kontrollfall-Nr.	**Datum / Uhrzeit**	**Straße / Mautabschnitt** **Kontrollfalltyp**	**deklarierte Achsanzahl** (nur bei zu niedriger Deklaration der Achsanzahl)
...	... / ...	... / ...	...

MUSTER

Autobahnen- und Schnellstraßen-Finanzierungs-Aktiengesellschaft

Austro Tower, Schnirchgasse 17
1030 Wien, Österreich

info@asfinag.at
asfinag.at/kontakt

ANHANG 8

EETS Domain Statement

Abrufbar unter: https://www.asfinag.at/maut-vignette/go-maut/eets

A|S|F|i|N|A|G
GUTE FAHRT, ÖSTERREICH!

INFOBLATT ZUR MAUTORDNUNG

Änderungen der Version 81 im Vergleich zur Version 80

In diesem Infoblatt finden Sie einen Überblick über die wesentlichen Änderungen der Mautordnung in der Version 81 im Vergleich zur Version 80.

Die Version 81 der Mautordnung tritt mit 22.11.2024 in Kraft. Sie kann auf asfinag.at/mautordnung eingesehen werden.

Änderungen in Anhang 1 (Vignette)

1. Das **Vignettenlayout** wurde angepasst (Punkt 1):

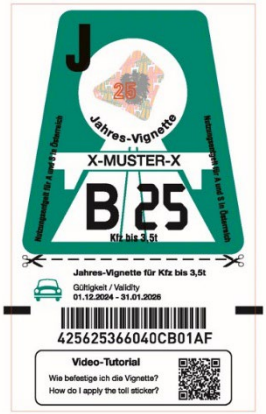

2. **Ab 1. Dezember 2024** gelten neue Vignettenpreise (Punkt 2):

   Der Preis einer **Jahres-Vignette** beträgt
   - für einspurige Kraftfahrzeuge **41,50 EUR** und
   - für mehrspurige Kraftfahrzeuge, deren technisch zulässige Gesamtmasse nicht mehr als 3,5 Tonnen beträgt, **103,80 EUR.**

   Der Preis einer **2-Monats-Vignette,** die ab dem 1. Dezember 2024 oder später zur Straßenbenützung berechtigt, beträgt
   - für einspurige Kraftfahrzeuge **12,40 EUR** und
   - für mehrspurige Kraftfahrzeuge, deren technisch zulässige Gesamtmasse nicht mehr als 3,5 Tonnen beträgt, **31,10 EUR.**

Der Preis einer **10-Tages-Vignette,** die ab dem 1. Dezember 2024 oder später zur Straßenbenützung berechtigt, beträgt

- für einspurige Kraftfahrzeuge **4,90 EUR** und
- für mehrspurige Kraftfahrzeuge, deren technisch zulässige Gesamtmasse nicht mehr als 3,5 Tonnen beträgt, **12,40 EUR.**

Der Preis einer **1-Tages-Vignette,** die ab dem 1. Dezember 2024 oder später zur Straßenbenützung berechtigt, beträgt

- für einspurige Kraftfahrzeuge **3,70 EUR** und
- für mehrspurige Kraftfahrzeuge, deren technisch zulässige Gesamtmasse nicht mehr als 3,5 Tonnen beträgt, **9,30 EUR.**

Einführung eines offenen Spurbetriebs an der Mautstelle St. Jakob (S 16) – Umstrukturierung von Punkt 2, Teil A II

An der Mautstelle St. Jakob (S 16) wird ein offener Spurbetrieb für Kraftfahrzeuge bis 3,5 t tzGm eingeführt. Diese spezielle Spur ist durch grüne Bodenmarkierungen sowie durch Hinweisschilder in Grün und dem Hinweis „Prepaid Only“ gekennzeichnet. Sie darf nur befahren werden, wenn für das Kfz-Kennzeichen eine gültige Streckenmaut-Berechtigung für den Streckenmaut-Abschnitt Arlberg vorliegt oder die Digitale Streckenmaut FLEX aktiviert wurde.

Einen offenen Spurbetrieb gibt es bereits an den Mautstellen von Bosruck- und Gleinalmtunnel (A 9) und an der Mautstelle Schönberg (A 13). Die für die A 9 und die A 13 beschriebenen besonderen Mitwirkungspflichten (Punkt 2.2.3) sowie die Beispiele für eine Verwaltungsübertretung (Punkt 7.1) werden auf die S 16 erweitert.

Zusätzliche geringfügige Änderungen in den Teilen A I, A II, B

Im gesamten Text der Mautordnung wurden einige geringfügige Klarstellungen vorgenommen:

- Ergänzung Mautkontrollplatz Drasenhofen in Teil A I (Punkt 1.8.1), Teil A II (Punkt 6.1) und in Teil B (Punkt 9.1)
- Streichung erstmöglicher Gültigkeitstag nach Neueinführung der Digitalen 1-Tages-Vignette in Teil A I (Punkt 1.5.4)